MT 6112.0 ZL
Sélection: Capot-moteur

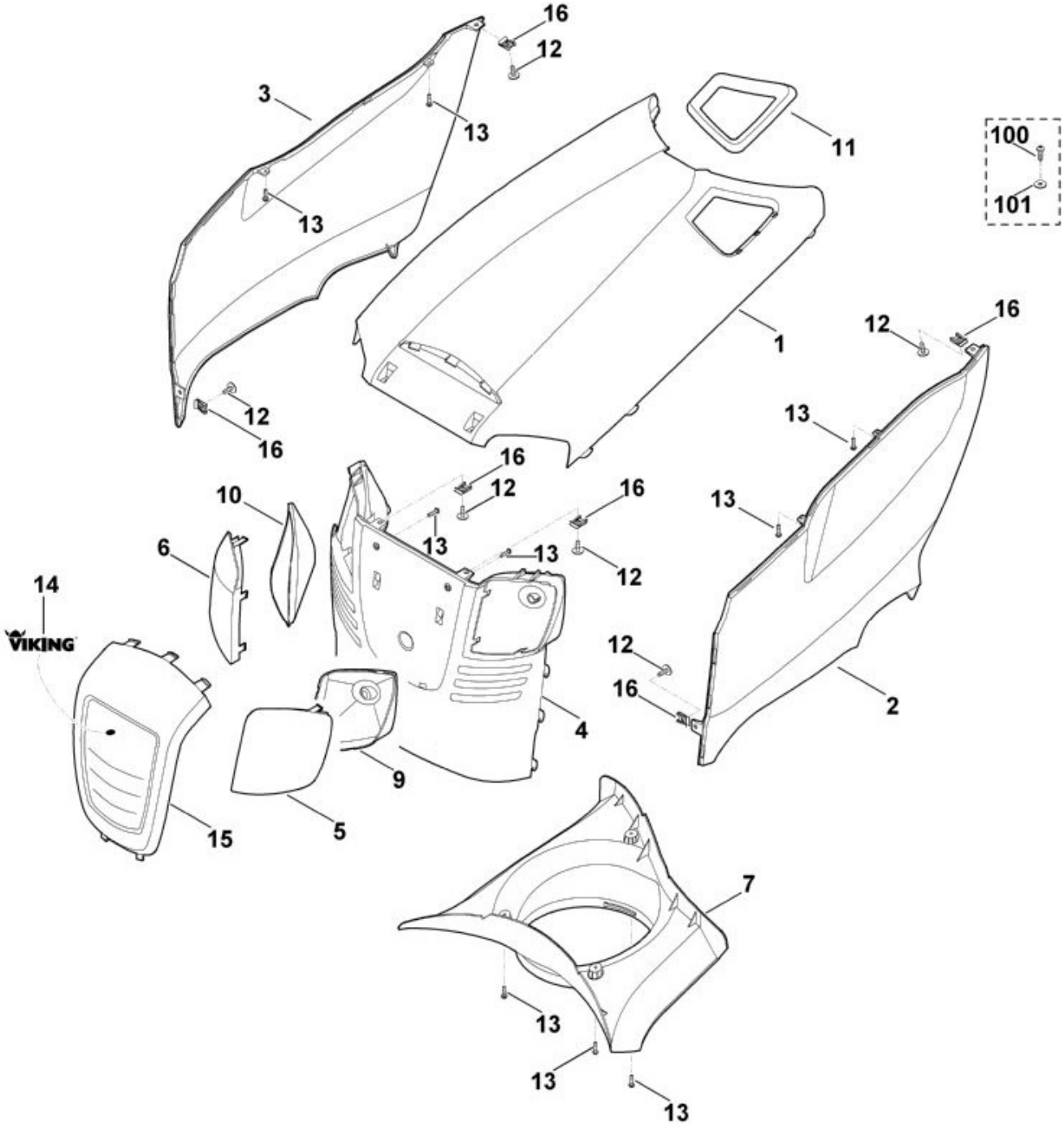

N°	Code article	Désignation	*	**	***
1	6170 706 9600	Capot-moteur			1
2	6170 706 9800	Capot moteur, pièce latérale de gauche			1
3	6170 706 9805	Capot moteur, pièce latérale de droite			1
4	6170 706 9900	Capot moteur, pièce avant			1

N°	Code article	Désignation	*	**	***
5	6170 405 3200	Verre de projecteur gauche			1
6	6170 405 3205	Verre de projecteur droite			1
7	6170 087 3000	Capot de ventilation			1
9	6170 403 1200	Réflecteur gauche			1
10	6170 403 1205	Réflecteur droit			1
11	6170 352 4000	Protection contre le risque de débordem.			1
12	9102 090 3781	Vis à tôle combinée 4,8x16 (3 - 4 Nm)			6
13	9104 003 8734	Vis taraud P4x16 (1 - 2 Nm)			9
14	6170 967 4420	Etiquette VIKING			1
15	6170 780 4200	Cache compl.	[14]		1
16	9991 003 0712	Ecrou à rapporter 4,8			6
100	9102 090 3780	Vis à tôle 4,8x16 (3 - 4 Nm)			6
101	9307 020 0120	Rondelle 5,3			6

* (A) non illustré
(B) uniquement accessoire optionnel
(C) n'est plus livrable départ usine
(D) n'est pas livrable séparément
[..] y compris Fig. No.

** (02.2003) Open informations techniques
>xxx xxx xxxx] Pièce à utiliser jusqu'au n° de série
[xxxx xxx xxxx> Pièce à utiliser à partir du n° de série

*** Nombre de pièces(s) utilisée(s) lors de la production

**** Prix de vente unitaire brut hors taxes
Voir conditions générales de vente dans la rubrique 'Téléchargement'

MT 6112.0 ZL
Sélection: Carter du plateau de coupe

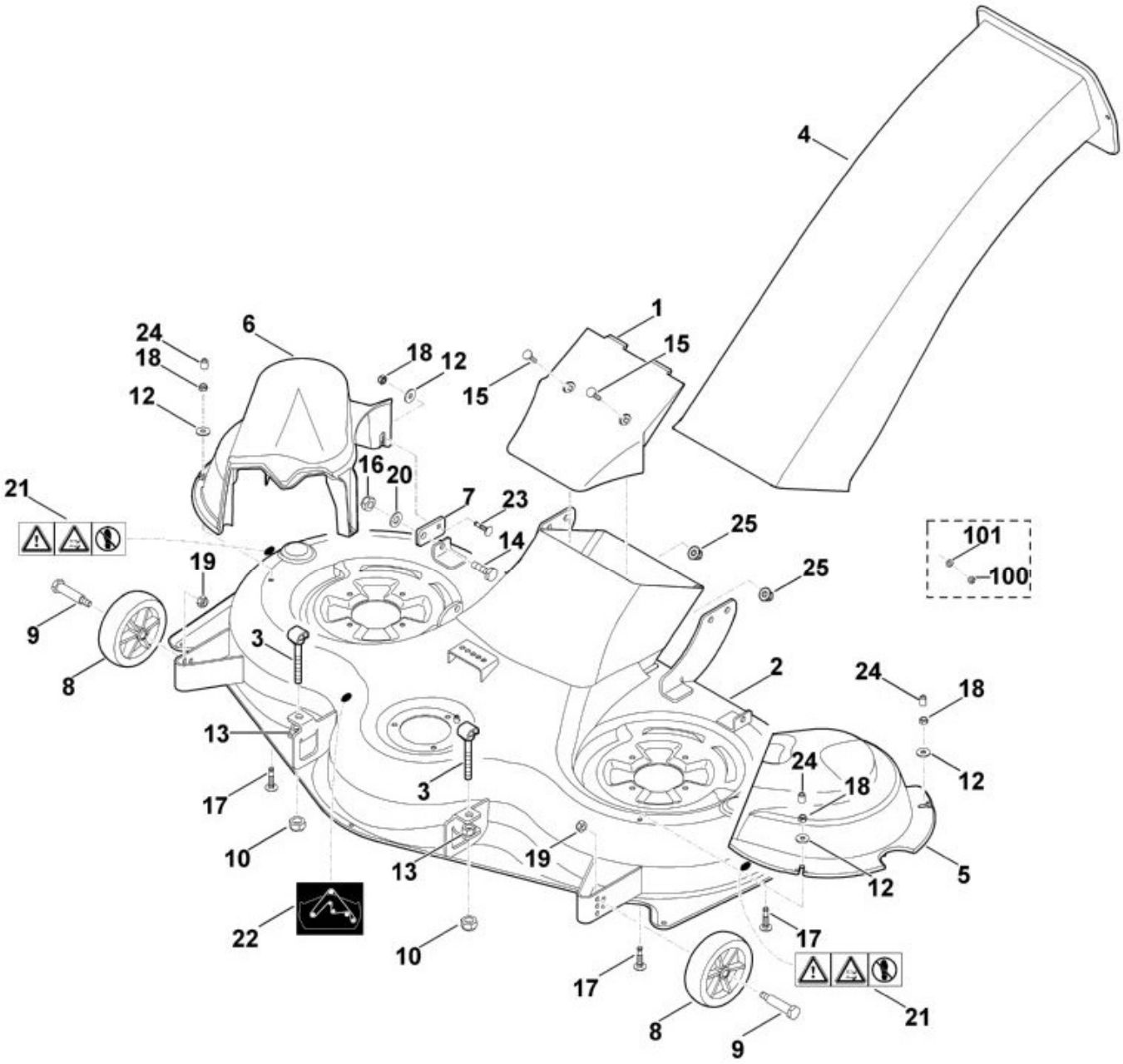

N°	Code article	Désignation	*	**	***
	6170 760 0906	Plateau de coupe cpl.	[N:1-3,5-24 + O:1-35 + P:1-7]		1
1	6170 701 1600	Garniture			1
2	6170 700 8505	Carter	[21,22]		1
3	6170 760 8910	Dispositif d'ajustage			2

N°	Code article	Désignation	*	**	***
4	6170 763 1400	Canal d'éjection			1
5	6170 706 0811	Capot protecteur gauche			1
5	6170 706 0810	Capot protecteur gauche			1
6	6170 706 0806	Capot protecteur droite			1
6	6170 706 0805	Capot protecteur droite			1
7	6170 706 1111	Support en tôle			1
7	6170 706 1110	Support en tôle			1
8	6170 704 9700	Roulette anti-scalping			2
9	6170 763 3100	Boulon de roue			2
10	9212 263 1400	Ecrou à six pans M12			2
12	9307 021 0140	Rondelle 6,4			4
13	9210 261 1400	Ecrou à six pans M12			2
14	9008 318 2410	Vis à six pans M10x30 (21 - 25 Nm)			1
15	9027 068 1371	Vis a tête plate M6x30-4.6			2
16	9212 263 1300	Ecrou à six pans M10			1
17	9027 068 1372	Vis a tête plate M6x30-4.6			3
17	9027 068 1280	Vis à tête bombée M6x16			3
18	9212 260 0900	Ecrou à six pans M6 (3 - 4 Nm)			4
19	9212 260 1100	Ecrou à six pans M8			2
20	9291 020 0200	Rondelle 10,5			1
21	6170 967 4435	Avertissement			2
22	6170 967 4470	Autocollant			1
23	9027 068 1372	Vis a tête plate M6x30-4.6			1
23	9008 318 1320	Vis à six pans M6x20			1
24	9302 929 4505	Capuchon			3
25	9216 263 0900	Ecrou à six pans M6			2
100	9212 260 0900	Ecrou à six pans M6 (3 - 4 Nm)			2
101	9291 020 0140	Rondelle 6,4			2

* (A) non illustré
(B) uniquement accessoire optionnel
(C) n'est plus livrable départ usine
(D) n'est pas livrable séparément
[..] y compris Fig. No.

** (02.2003) Open informations techniques
>xxx xxx xxxx] Pièce à utiliser jusqu'au n° de série
[xxxx xxx xxxx> Pièce à utiliser à partir du n° de série

*** Nombre de pièces(s) utilisée(s) lors de la production

**** Prix de vente unitaire brut hors taxes
Voir conditions générales de vente dans la rubrique 'Téléchargement'

MT 6112.0 ZL
Sélection: Chassis

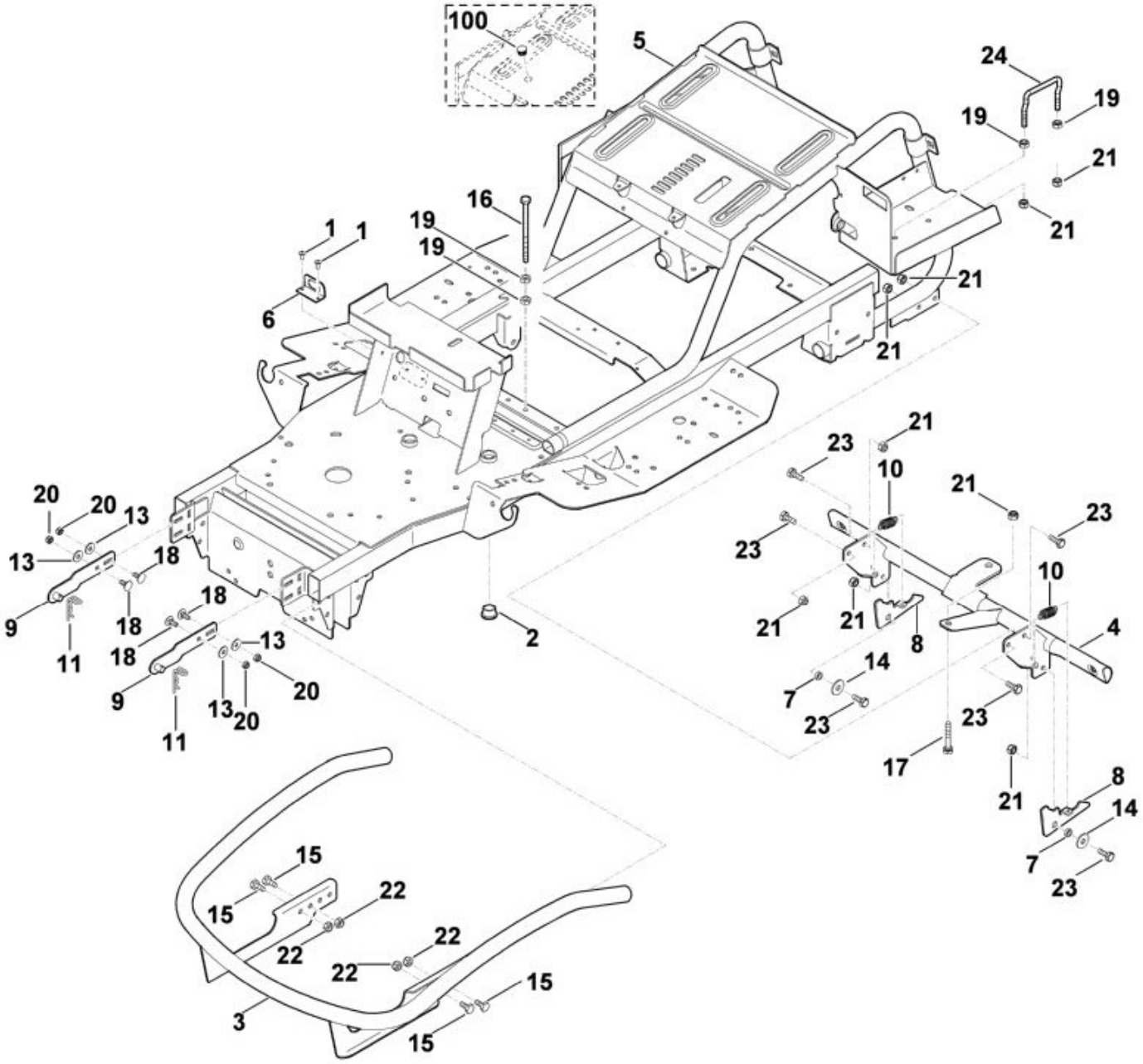

N°	Code article	Désignation	*	**	***
1	9438 003 3860	Rivet 4,8x10			2
2	6170 162 3700	Coussinet			1
3	6170 760 7300	Pare-chocs			1
4	6170 760 9100	Support			1
5	6170 700 3101	Châssis			1
5	6170 700 3100	Châssis			1

N°	Code article	Désignation	*	**	***
6	6170 435 6110	Support en tôle			1
7	6170 763 0720	Douille d'écartement			2
8	6170 763 6010	Levier d'encliquetage			2
9	6170 780 3800	Charnière			2
10	6170 703 5120	Ressort de tension			2
11	6170 763 1000	Epingle d'axe 2,8			2
13	9307 021 0140	Rondelle 6,4			4
14	9307 021 0180	Rondelle 8,4			2
15	9008 318 1780	Vis à six pans M8x16 (21 - 25 Nm)			4
16	9007 319 2060	Vis à six pans M8x110 (21 - 25 Nm)			1
17	9008 318 1900	Vis à six pans M8x40			1
18	9027 068 1280	Vis à tête bombée M6x16 (5 - 7 Nm)			4
19	9210 259 1100	Ecrou à six pans M8			4
20	9214 261 0900	Ecrou de sécurité M6			4
21	9212 260 1100	Ecrou à six pans M8			9
22	9214 261 1105	Ecrou de sécurité M8			4
23	9008 318 1800	Vis à six pans M8x20 (21 - 25 Nm)			6
24	6170 708 9100	Étrier de fixation (21 - 25 Nm)			1
100	9302 929 0500	Bouchon			1

* (A) non illustré
(B) uniquement accessoire optionnel
(C) n'est plus livrable départ usine
(D) n'est pas livrable séparément
[..] y compris Fig. No.

** (02.2003) Open informations techniques
>xxx xxx xxxx] Pièce à utiliser jusqu'au n° de série
[xxxx xxx xxxx> Pièce à utiliser à partir du n° de série

*** Nombre de pièces(s) utilisée(s) lors de la production

**** Prix de vente unitaire brut hors taxes
Voir conditions générales de vente dans la rubrique 'Téléchargement'

MT 6112.0 ZL
Sélection: Cloison arrière

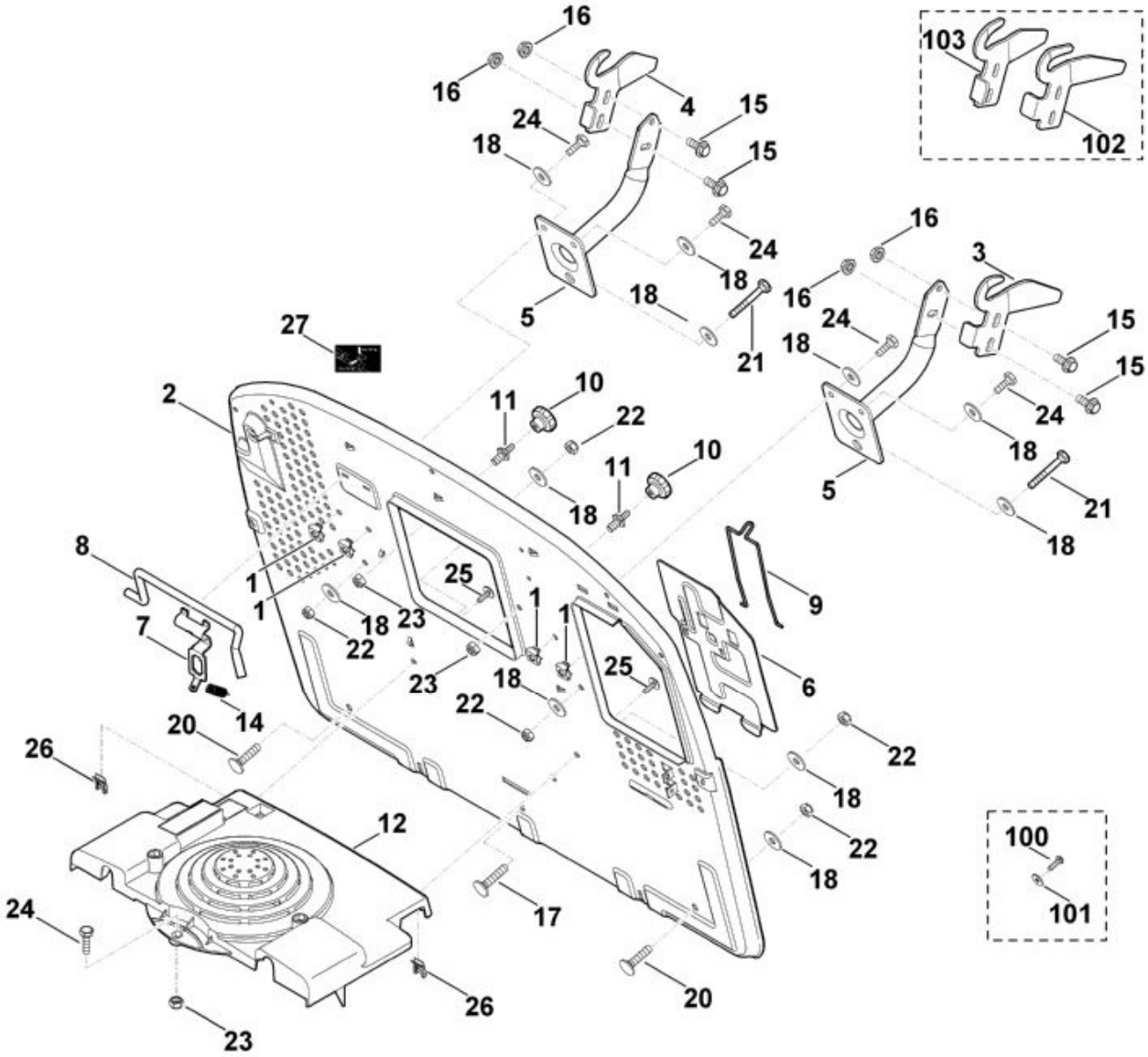

N°	Code article	Désignation	*	**	***
1	9991 003 1048	Écrou à cage M8			4
2	6170 763 1110	Cloison arrière			1
3	6170 763 5902	Tôle de guidage gauche			1
4	6170 763 5907	Tôle de guidage droite			1
5	6170 700 6801	Support			2
5	6170 700 6800	Support			2

N°	Code article	Désignation	*	**	***
6	6170 403 2200	Couvercle			1
7	6170 435 6100	Support en tôle			1
8	6170 435 1500	Etrier			1
9	6170 763 0430	Etrier			1
10	6170 760 1800	Molette de serrage			2
11	6170 763 2310	Boulon d'arrêt			2
12	6170 706 0830	Capot protecteur			1
14	6170 703 5130	Ressort de tension			1
15	9018 318 2361	Vis à six pans M10x20 (28 - 32 Nm)			4
15	9018 318 1801	Vis à six pans M8x20 (28 - 32 Nm)			4
16	9220 260 8506	Ecrou à six pans M10			4
16	9220 263 1100	Ecrou à six pans M8			4
17	9027 068 1900	Vis à tête bombée M8x40 (13 - 17 Nm)			1
18	9307 021 0180	Rondelle 8,4			11
20	9027 068 1880	Vis M8x35 (13 - 17 Nm)			2
21	9008 319 1950	Vis à six pans M8x50 (13 - 17 Nm)			2
22	9212 260 1100	Ecrou à six pans M8			5
23	9212 260 1100	Ecrou à six pans M8			3
24	9008 318 1800	Vis à six pans M8x20 (13 - 17 Nm)			5
25	9102 090 3781	Vis à tôle combinée 4,8x16 (3 - 4 Nm)			2
26	9991 003 0712	Ecrou à rapporter 4,8			2
27	6170 967 4405	Autocollant			1
100	9102 090 3780	Vis à tôle 4,8x16 (3 - 4 Nm)			2
101	9307 020 0120	Rondelle 5,3			2
102	6170 763 5901	Tôle de guidage gauche			1
102	6170 763 5900	Tôle de guidage gauche			1
103	6170 763 5906	Tôle de guidage droite			1
103	6170 763 5905	Tôle de guidage droite			1

* (A) non illustré
(B) uniquement accessoire optionnel
(C) n'est plus livrable départ usine
(D) n'est pas livrable séparément
[..] y compris Fig. No.

** (02.2003) Open informations techniques

>xxx xxx xxxx]	Pièce à utiliser jusqu'au n° de série
[xxxx xxx xxxx>	Pièce à utiliser à partir du n° de série

*** Nombre de pièces(s) utilisée(s) lors de la production

**** Prix de vente unitaire brut hors taxes
Voir conditions générales de vente dans la rubrique 'Téléchargement'

MT 6112.0 ZL
Sélection: Coffrage

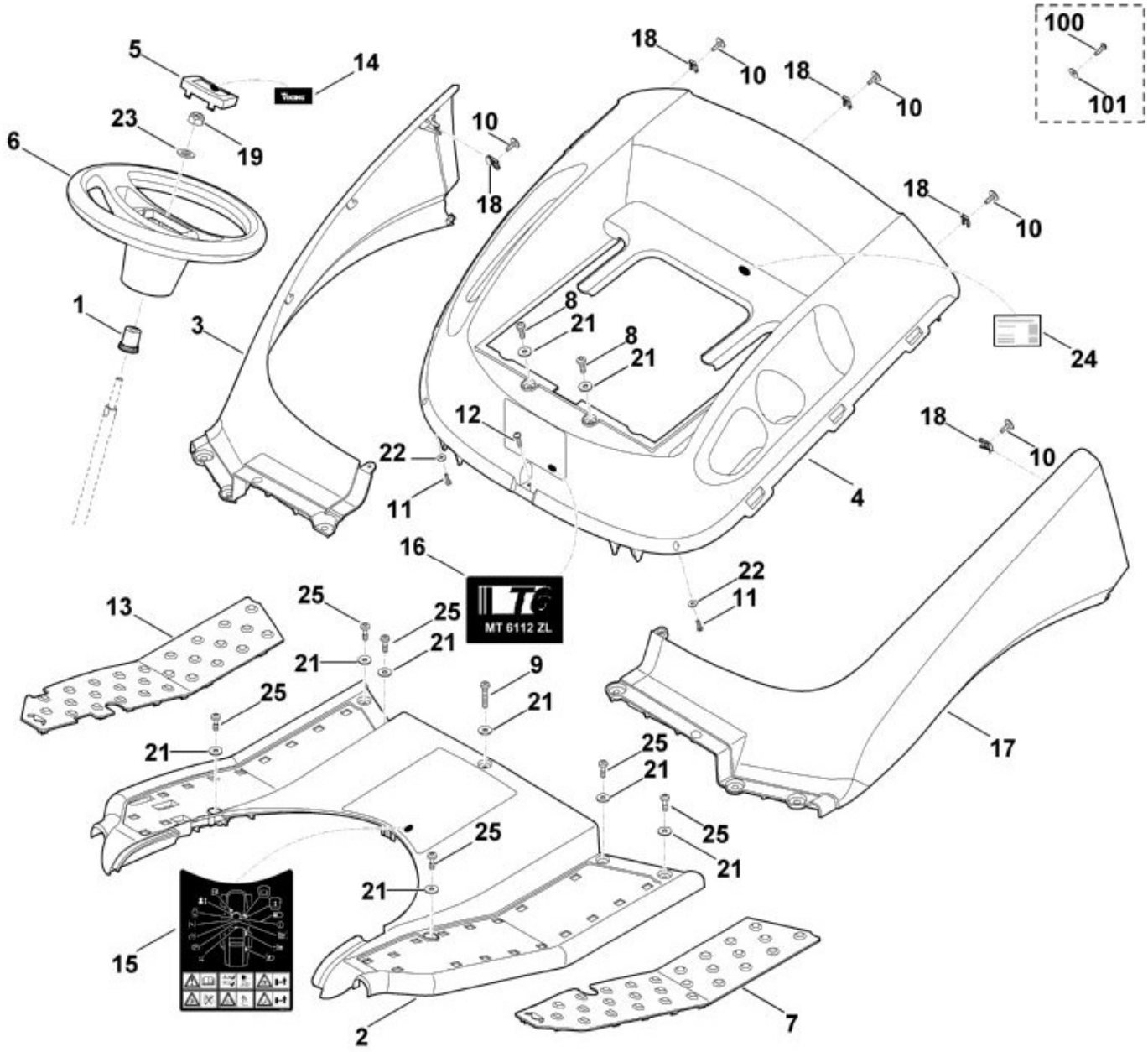

N°	Code article	Désignation	*	**	***
1	6170 703 5800	Pièce de raccordement			1
2	6170 706 0701	Recouvrement			1
2	6170 706 0700	Recouvrement			1
3	6170 706 6005	Aile droite			1
4	6170 703 6240	Console			1
5	6170 760 2600	Capuchon	[14]		1

N°	Code article	Désignation	*	**	***
6	6170 760 0200	Volant de direction			1
7	6170 706 5400	Couvre-marchepied gauche			1
8	9039 488 1287	Vis taraud M6x22 (4 - 6 Nm)			2
9	9039 488 1380	Vis taraud M6x35 (4 - 6 Nm)			1
10	9102 090 3781	Vis à tôle combinée 4,8x16 (3 - 4 Nm)			5
11	9104 003 3003	Vis taraud P4x12			2
11	9104 003 8731	Vis Parker P4x12 (0,5 - 1 Nm)			2
12	9104 003 4139	Vis taraud P6x25 (4 - 6 Nm)			1
13	6170 706 5415	Couvre-marchepied droite			1
14	6170 967 4410	Etiquette VIKING			1
15	6170 967 4455	Avertissement			1
17	6170 706 6010	Aile gauche			1
18	9991 003 0712	Ecrou à rapporter 4,8			5
19	9212 263 1400	Ecrou à six pans M12 (20 - 25 Nm)			1
21	9307 010 0140	Rondelle 6,4			9
22	9307 021 0100	Rondelle 4,3			2
23	9291 020 0220	Rondelle 13			1
24	6170 967 0130	Plaque matricule MT6112.0 ZL			1
25	9039 499 1285	Vis taraud M6x23 (4 - 6 Nm)			6
25	9039 488 1287	Vis taraud M6x22 (4 - 6 Nm)			6
100	9102 090 3780	Vis à tôle 4,8x16 (3 - 4 Nm)			5

* (A) non illustré
(B) uniquement accessoire optionnel
(C) n'est plus livrable départ usine
(D) n'est pas livrable séparément
[..] y compris Fig. No.

** (02.2003) Open informations techniques
>xxx xxx xxxx] Pièce à utiliser jusqu'au n° de série
[xxxx xxx xxxx> Pièce à utiliser à partir du n° de série

*** Nombre de pièces(s) utilisée(s) lors de la production

**** Prix de vente unitaire brut hors taxes
Voir conditions générales de vente dans la rubrique 'Téléchargement'

MT 6112.0 ZL
Sélection: Direction, roue avant

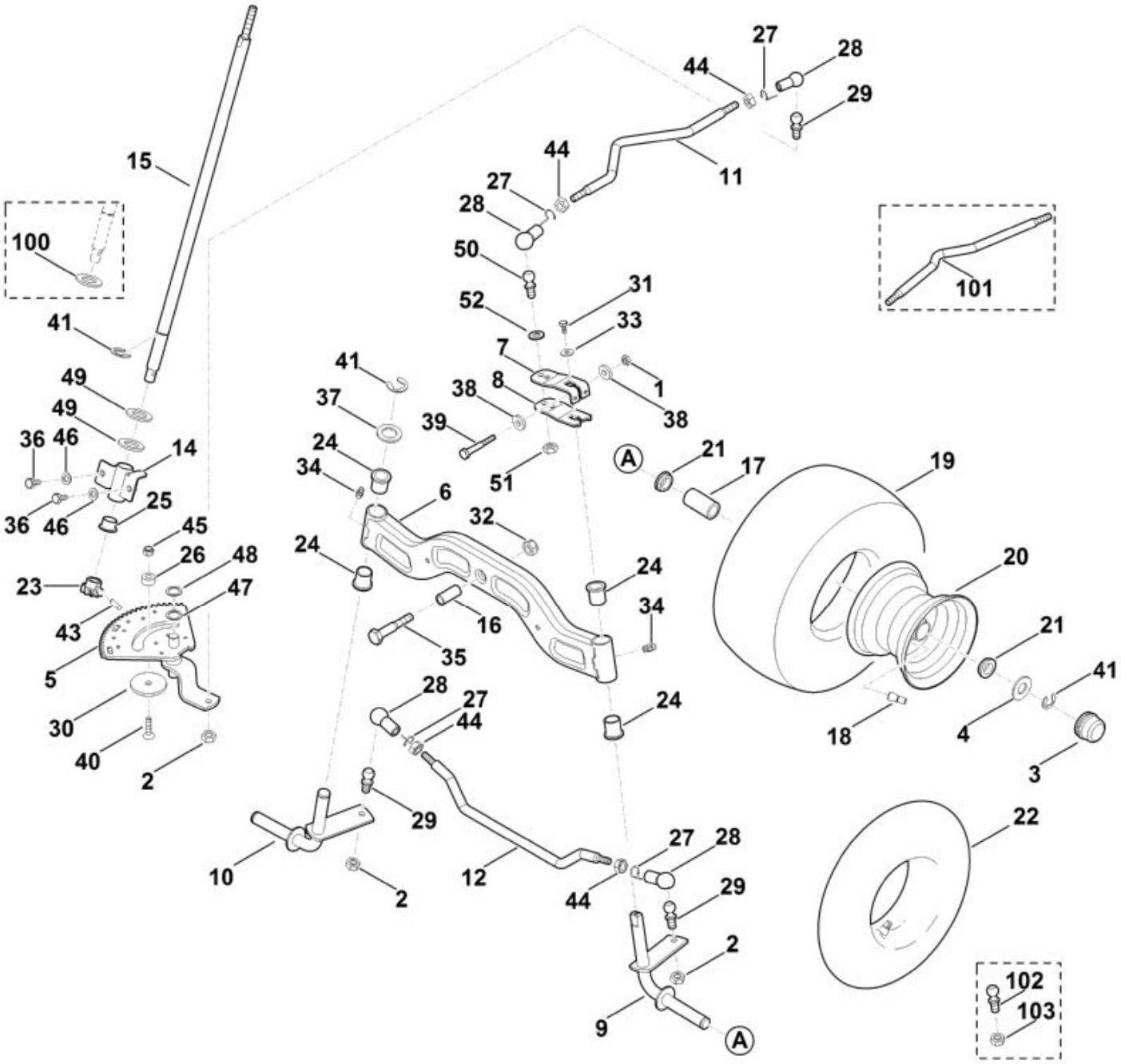

N°	Code article	Désignation	*	**	***
	6170 700 0420	Roue cpl. 16""	[17 - 21]		2
1	9214 261 1105	Ecrou de sécurité M8			1
2	9212 263 1301	Ecrou à six pans M10x1 (43 - 47 Nm)			3
3	6170 708 7420	Capuchon			2
4	6170 763 0910	Rondelle 42			2

N°	Code article	Désignation	*	**	***
5	6170 780 3600	Segment denté			1
6	6170 700 2405	Axe cpl.	[24,34]		1
7	6170 703 6711	Levier			1
7	6170 703 6710	Levier			1
8	6170 703 6716	Levier			1
8	6170 703 6715	Levier			1
9	6170 760 5000	Fusée de roue gauche			1
10	6170 760 5005	Fusée de roue droite			1
11	6170 703 1721	Baguette			1
12	6170 763 5700	Barra d'accouplement			1
14	6170 760 5200	Palier			1
15	6170 763 3500	Arbre			1
16	6170 763 3010	Coussinet			1
17	9512 003 4660	Cage de palier à aiguilles 20x30x65			2
18	0000 731 7700	Soupape			2
19	6170 704 9510	Pneu 16x7,5-8			2
20	6170 760 3910	Jante 7,5-8			2
21	6170 764 2700	Douille à collet			4
22	0000 704 6700	Tuyau 15x6,0 - 6			2
23	6170 763 6100	Pignon			1
24	9533 003 0000	Douille			4
25	9533 003 9246	Douille a collet			1
26	6170 763 3410	Douille			1
27	9666 003 7016	Circlip			4
28	9666 003 7024	Coussinet sphérique B16			4
29	9666 003 5114	Pivot sphérique M10x1 C16 (43 - 47 Nm)			3
30	6170 763 0920	Rondelle 50x5			1
31	9039 488 0996	Vis taraud M6x12 (8 - 12 Nm)			1
32	9212 263 1400	Ecrou à six pans M12			1
33	9307 021 0140	Rondelle 6,4 (8 - 12 Nm)			1
34	9794 003 1851	Graisseur M6			2
35	9007 319 3090	Vis à six pans M12x65 (21 - 25 Nm)			1
36	9008 318 1780	Vis à six pans M8x16 (23 - 27 Nm)			2
37	9294 021 0330	Rondelle 21			1
38	9309 021 0180	Rondelle 8,4			2

N°	Code article	Désignation	*	**	***
39	9007 319 1960	Vis à six pans M8x55 (19 - 21 Nm)			1
40	9064 319 1860	Vis à tête fraisée M8x30			1
41	9460 624 1500	Anneau d'arrêt 15			4
43	9384 620 3120	Goupille élastique 6x24			1
44	9210 261 1300	Ecrou à six pans M10			4
45	9212 260 1100	Ecrou à six pans M8			1
46	9291 020 0180	Rondelle 8,4			2
47	9296 021 1642	Rondelle d'ajustage 16x22x1			1
48	9296 021 1639	Rondelle d'ajustage 16x22x0,5			1
49	9296 021 1694	Rondelle d'ajustage 20x28x1,5			2
50	9666 003 5114	Pivot sphérique M10x1 C16 (43 - 47 Nm)			1
51	9212 263 1301	Ecrou à six pans M10x1 (43 - 47 Nm)			1
51	9212 263 1301	Ecrou à six pans M10x1 (43 - 47 Nm)			1
52	9291 020 0200	Rondelle 10,5			1
100	9294 021 0330	Rondelle 21			1
101	6170 703 1720	Baguette			1
102	9666 003 5113	Pivot sphérique C16 (43 - 47 Nm)			4
103	9214 261 1305	Ecrou de sécurité M10 (43 - 47 Nm)			4

* (A) non illustré
(B) uniquement accessoire optionnel
(C) n'est plus livrable départ usine
(D) n'est pas livrable séparément
[..] y compris Fig. No.

** (02.2003) Open informations techniques
>xxx xxx xxxx] Pièce à utiliser jusqu'au n° de série
[xxxx xxx xxxx> Pièce à utiliser à partir du n° de série

*** Nombre de pièces(s) utilisée(s) lors de la production

**** Prix de vente unitaire brut hors taxes
Voir conditions générales de vente dans la rubrique 'Téléchargement'

MT 6112.0 ZL
Sélection: Entraînement des lames

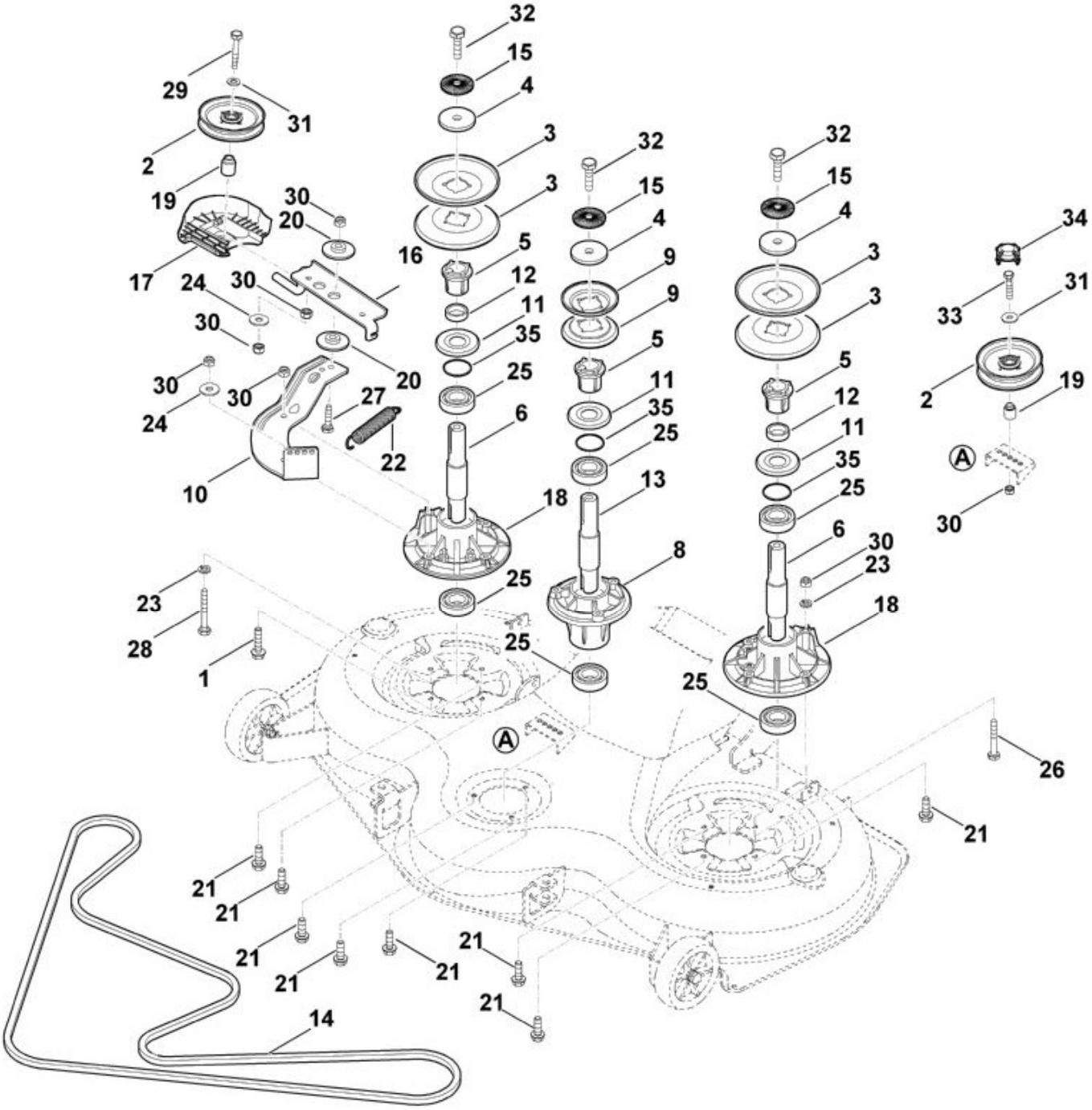

N°	Code article	Désignation	*	**	***
	6170 700 3500	Arbre cpl.	[3-6,11,12,15,18,25		2
	6170 700 3520	Arbre cpl.	[4,5,8,9,11,13,15,25,32,35]		1
1	9039 488 1846	Vis taraud M8x35 (23 - 27 Nm)			1
2	6170 760 1290	Galet tendeur			2
2	6170 760 1210	Galet tendeur			2

N°	Code article	Désignation	*	**	***
3	6170 764 8410	Moitiés de poulie de courroie trapézoïdale			4
4	6170 702 1800	Rondelle			3
5	6170 702 0600	Entraîneur			3
6	6170 702 0700	Arbre			2
8	6170 702 6900	Support			1
9	6170 764 8400	Moitiés de poulie de courroie trapézoïdale			2
10	6170 704 1300	Support en tôle			1
11	6170 702 2210	Disque de protection			3
12	6170 702 1700	Anneau d'écartement			2
13	6170 702 0710	Arbre			1
14	6170 704 2111	Courroie trapézoïdale			1
14	6170 704 2110	Courroie trapézoïdale			1
15	0000 702 6600	Rondelle			3
16	6170 760 0800	Bras de tension			1
17	6170 704 9410	Guide-courroie			1
18	6170 702 6910	Support			2
19	6170 764 2801	Douille d'écartement			2
20	6170 703 1920	Palier à collet			2
21	9039 488 1838	Vis taraud M8x25 (21 - 25 Nm)			8
22	6170 162 7920	Ressort de tension			1
23	9321 630 0180	Rondelle grower 8			2
24	9307 021 0180	Rondelle 8,4			2
25	9503 003 6841	Roulement rainuré à billes 6205-2RS			6
25	9503 003 6840	Roulement rainuré à billes 6205-2RS			6
26	9008 319 1950	Vis à six pans M8x50 (23 - 27 Nm)			1
27	9008 318 1860	Vis à six pans M8x30 (23 - 27 Nm)			1
28	9008 319 1960	Vis à six pans M8x55 (23 - 27 Nm)			1
29	9008 319 1960	Vis à six pans M8x55 (23 - 27 Nm)			1
29	9008 319 1950	Vis à six pans M8x50 (23 - 27 Nm)			1
30	9212 260 1100	Ecrou à six pans M8			7
31	9291 020 0180	Rondelle 8,4			2
32	9010 345 2430	Vis à six pans M10x1x35 (65 - 70 Nm)			3

N°	Code article	Désignation	*	**	***
33	9008 318 1900	Vis à six pans M8x40			1
34	6160 706 0740	Recouvrement			1
35	9645 945 7699	Joint torique 23x1,5			3

* (A) non illustré
(B) uniquement accessoire optionnel
(C) n'est plus livrable départ usine
(D) n'est pas livrable séparément
[..] y compris Fig. No.

** (02.2003) Open informations techniques
>xxx xxx xxxx] Pièce à utiliser jusqu'au n° de série
[xxxx xxx xxxx> Pièce à utiliser à partir du n° de série

*** Nombre de pièces(s) utilisée(s) lors de la production

**** Prix de vente unitaire brut hors taxes
Voir conditions générales de vente dans la rubrique 'Téléchargement'

MT 6112.0 ZL
Sélection: Frein de stationnement

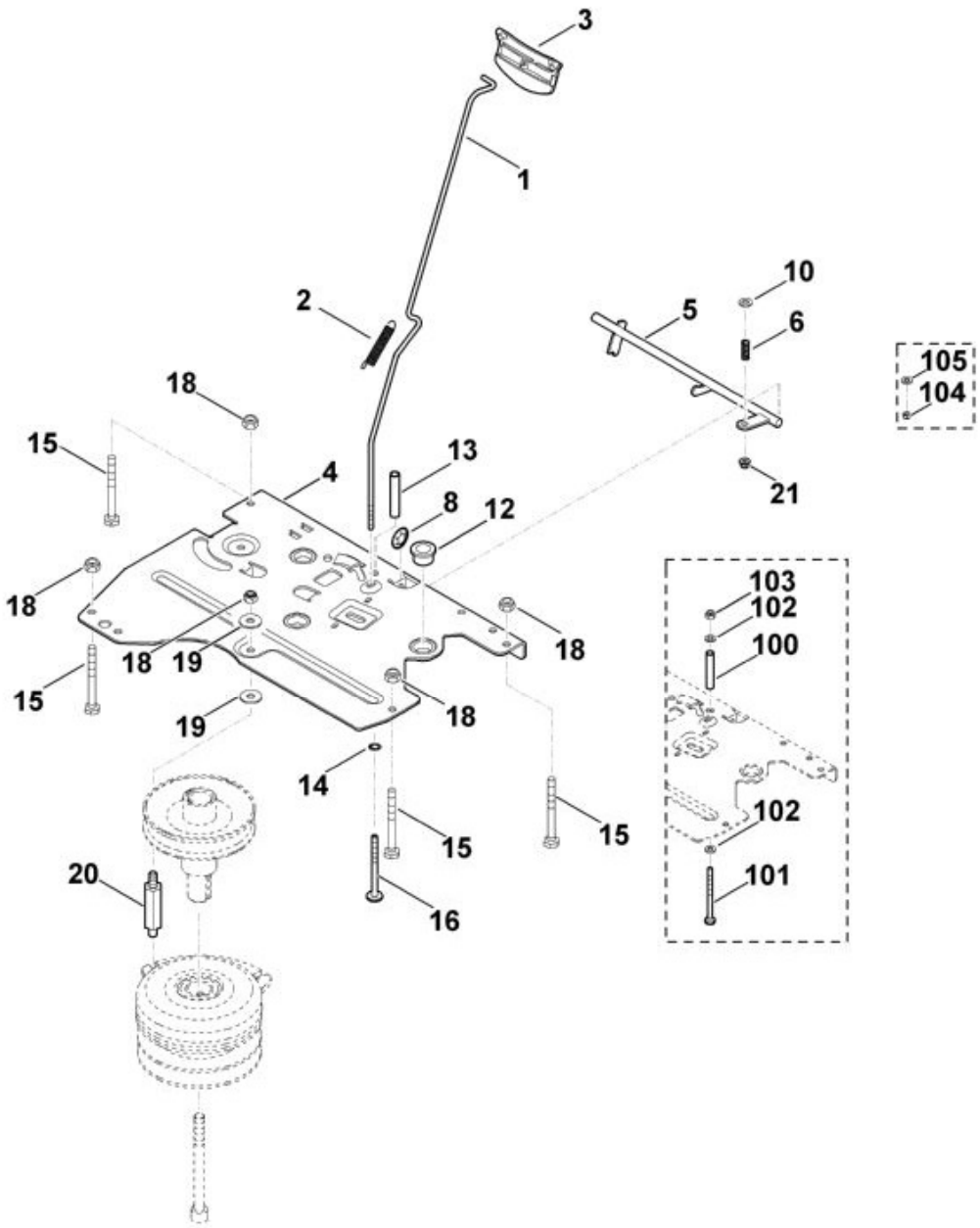

N°	Code article	Désignation	*	**	***
1	6170 703 1780	Baguette			1
2	6170 703 5140	Ressort de tension			1
3	6170 706 2200	Poignée			1
4	6170 162 1900	Tôle d'appui			1
5	6170 700 6100	Tiges			1
6	6170 703 6420	Ressort de pression			1

N°	Code article	Désignation	*	**	***
8	9991 003 0550	Anneau de serrage 10x2			1
10	9291 020 0120	Rondelle 5,3			1
12	6170 162 3700	Coussinet			1
13	6170 763 0706	Douille d'écartement			1
14	9330 630 0500	Rondelle éventail 6,4			1
15	9008 319 1990	Vis à six pans M8x70 (21 - 25 Nm)			4
16	9039 488 1460	Vis taraud M6x65 (8 - 10 Nm)			1
18	9212 260 1100	Ecrou à six pans M8			5
19	9307 021 0180	Rondelle 8,4			2
20	6170 704 1810	Boulon			1
21	9216 261 0710	Ecrou à six pans M5			1
100	6170 763 0705	Douille d'écartement			1
101	9008 318 1470	Vis à six pans M6x70 (9 - 11 Nm)			1
102	9291 020 0140	Rondelle 6,4			2
103	9212 260 0900	Ecrou à six pans M6			1
104	9212 260 0705	Ecrou à six pans M5			1
105	9291 020 0120	Rondelle 5,3			1

* (A) non illustré
(B) uniquement accessoire optionnel
(C) n'est plus livrable départ usine
(D) n'est pas livrable séparément
[..] y compris Fig. No.

** (02.2003) Open informations techniques
>xxx xxx xxxx] Pièce à utiliser jusqu'au n° de série
[xxxx xxx xxxx> Pièce à utiliser à partir du n° de série

*** Nombre de pièces(s) utilisée(s) lors de la production

**** Prix de vente unitaire brut hors taxes
Voir conditions générales de vente dans la rubrique 'Téléchargement'

MT 6112.0 ZL
Sélection: Frein, levier de vitesses, régulateur de vitesse

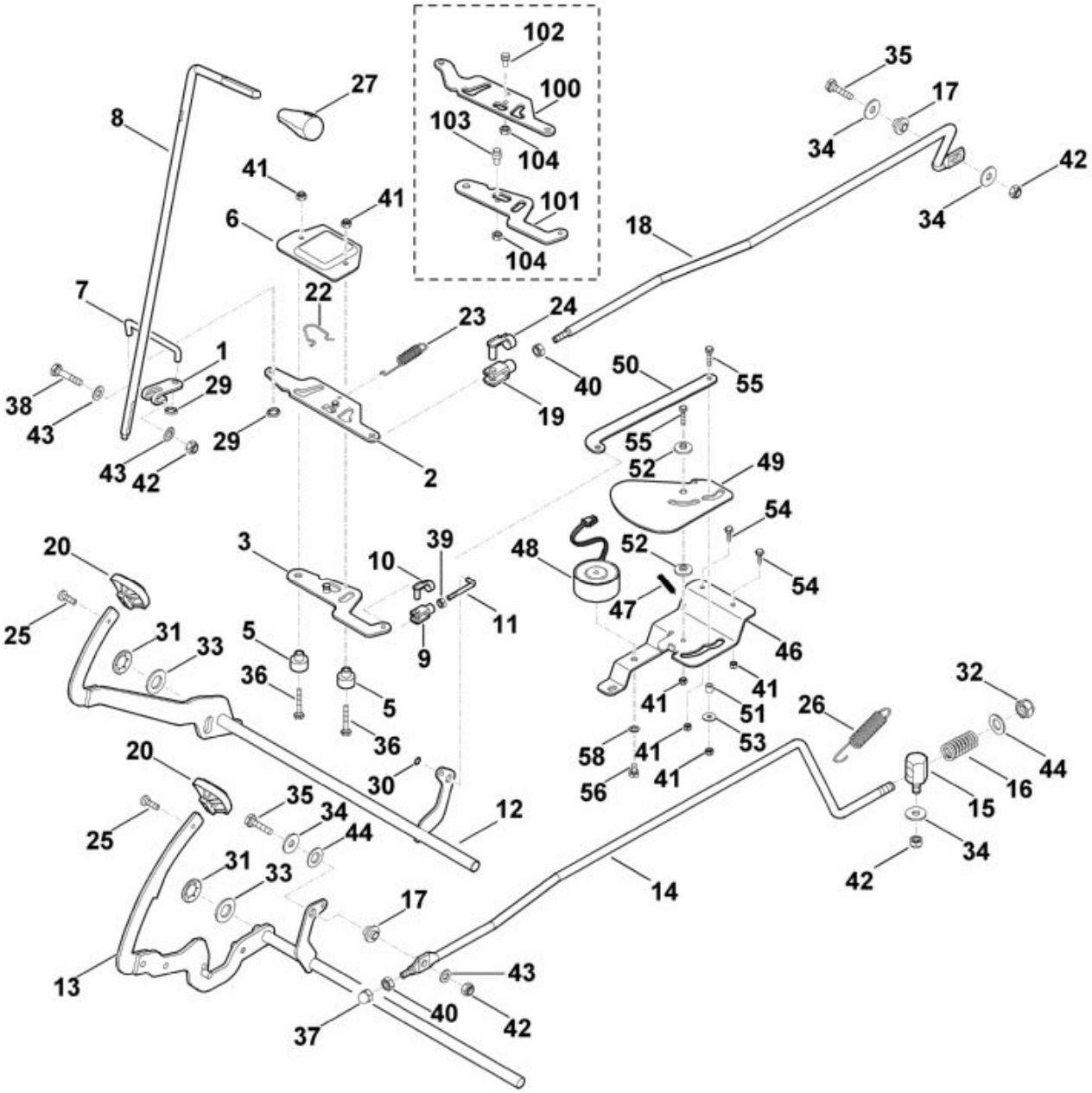

N°	Code article	Désignation	*	**	***
1	6170 162 5010	Levier			1
2	6140 007 1000	Kit levier et pièce à bascule (changement de direction)	[3]		1
5	6170 764 3600	Boulon à embase			2
6	6170 704 3600	Recouvrement			1
7	6170 704 9810	Baguette			1

N°	Code article	Désignation	*	**	***
8	6170 764 3400	Bielle d'attaque			1
9	9666 021 0200	Chape 6x12			1
10	9666 021 9003	Boulon 6x12			1
11	6170 704 9800	Baguette			1
12	6170 760 5700	Pédale			1
13	6170 760 5710	Pédale			1
14	6170 703 1730	Baguette			1
15	6170 703 9010	Boulon			1
16	6170 703 6410	Ressort de pression			1
17	6170 763 3400	Douille			2
18	6170 703 1740	Baguette			1
19	9666 003 0220	Chape 8x16			1
20	6170 704 7100	Caoutchouc a` pedale			2
22	6170 708 0300	Bride de ressort			1
23	6170 703 5110	Ressort de tension			1
24	9666 003 9020	Boulon			1
25	9039 488 1287	Vis taraud M6x22 (5 - 7 Nm)			2
26	6170 703 5150	Ressort de tension			1
27	6170 703 6625	Poignée			1
29	9991 003 0548	Anneau de serrage 8			2
30	9991 003 0546	Anneau de serrage 6			1
31	9417 021 7570	Attache rapide			2
32	9212 263 1400	Ecrou à six pans M12			1
33	9291 021 0280	Rondelle 17			2
34	9307 021 0180	Rondelle 8,4			4
35	9008 318 1860	Vis à six pans M8x30 (14 - 16 Nm)			2
36	9008 319 1380	Vis à six pans M6x35 (5 - 7 Nm)			2
37	9241 226 1100	Ecrou-chapeau M8			1
38	9008 319 1880	Vis à six pans M8x35 (19 - 21 Nm)			1
39	9210 260 0900	Ecrou à six pans M6			1
40	9210 259 1100	Ecrou à six pans M8			2
41	9212 260 0900	Ecrou à six pans M6			6
42	9212 260 1100	Ecrou à six pans M8			4
43	9291 020 0180	Rondelle 8,4			3
44	9291 020 0220	Rondelle 13			2
46	6170 405 1900	Support			1

N°	Code article	Désignation	*	**	***
47	6170 764 1600	Ressort de tension			1
48	6170 400 8000	Aimant			1
49	6170 704 7900	Rondelle			1
50	6170 764 2000	Pièce de raccordement			1
51	6170 704 3200	Douille			1
52	6170 704 7910	Rondelle			2
53	9307 021 0140	Rondelle 6,4			1
54	9008 318 1280	Vis à six pans M6x16 (11 - 13 Nm)			2
55	9008 318 1350	Vis à six pans M6x25 (11 - 13 Nm)			2
56	9008 318 1780	Vis à six pans M8x16 (21 - 25 Nm)			1
58	9330 630 0510	Rondelle éventail 8,4			1
100	6170 764 2500	Touche à bascule			1
101	6170 764 3500	Levier			1
102	6170 708 5100	Boulon			1
103	6170 704 1800	Boulon			1
104	9214 261 0900	Ecrou de sécurité M6			2

* (A) non illustré
(B) uniquement accessoire optionnel
(C) n'est plus livrable départ usine
(D) n'est pas livrable séparément
[..] y compris Fig. No.

** (02.2003) Open informations techniques
>xxx xxx xxxx] Pièce à utiliser jusqu'au n° de série
[xxxx xxx xxxx> Pièce à utiliser à partir du n° de série

*** Nombre de pièces(s) utilisée(s) lors de la production

**** Prix de vente unitaire brut hors taxes
Voir conditions générales de vente dans la rubrique 'Téléchargement'

MT 6112.0 ZL
Sélection: Lame

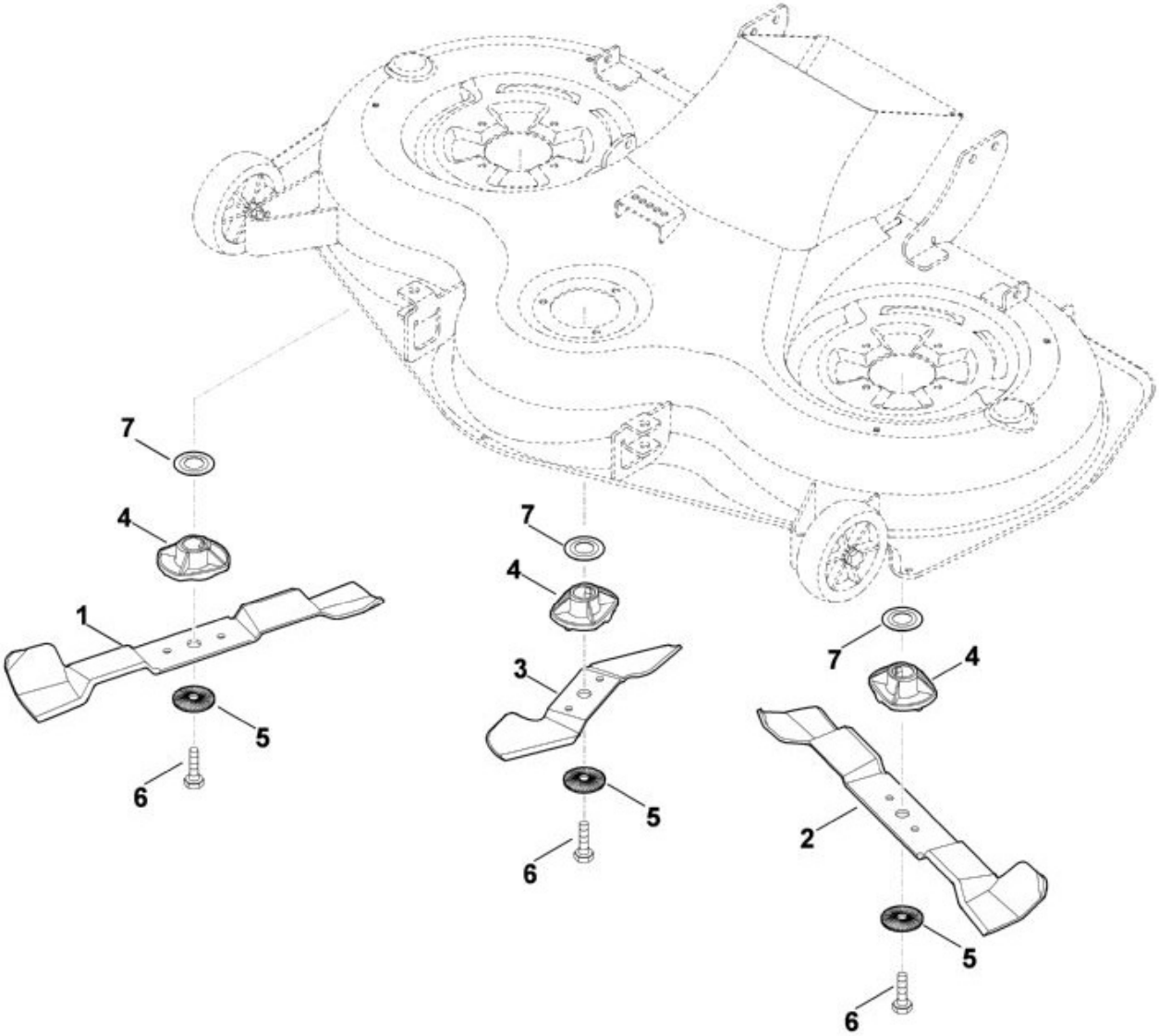

N°	Code article	Désignation	*	**	***
1	6170 702 0105	Couteau droite			1
2	6170 702 0100	Couteau gauche			1
3	6170 702 0110	Couteau			1
4	6170 702 3800	Guide-lame			3
5	0000 702 6600	Rondelle			3
6	9010 345 2430	Vis à six pans M10x1x35			3

N°	Code article	Désignation	*	**	***
		Coller (LOCTITE 243), (65 - 70 Nm)			
7	6170 702 2200	Disque de protection			3

* (A) non illustré
(B) uniquement accessoire optionnel
(C) n'est plus livrable départ usine
(D) n'est pas livrable séparément
[..] y compris Fig. No.

** (02.2003) Open informations techniques
>xxx xxx xxxx] Pièce à utiliser jusqu'au n° de série
[xxxx xxx xxxx> Pièce à utiliser à partir du n° de série

*** Nombre de pièces(s) utilisée(s) lors de la production

**** Prix de vente unitaire brut hors taxes
Voir conditions générales de vente dans la rubrique 'Téléchargement'

MT 6112.0 ZL
Sélection: Lubrifiants

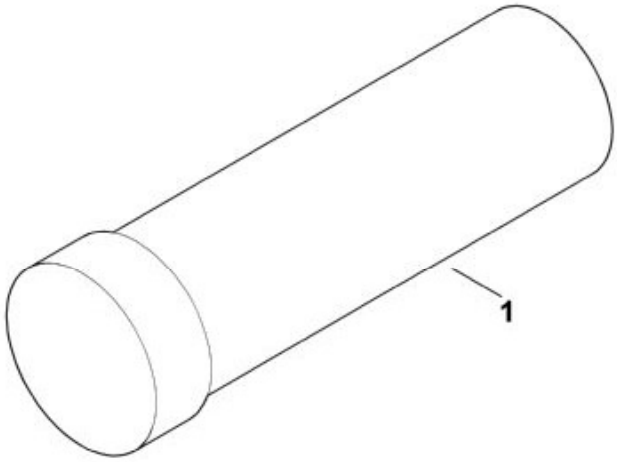

N°	Code article	Désignation	*	**	***
1	0781 145 0006	Graisse DIVINOL Fibrous 2			1

* (A) non illustré
(B) uniquement accessoire optionnel
(C) n'est plus livrable départ usine
(D) n'est pas livrable séparément

[..] y compris Fig. No.

**	(02.2003)	Open informations techniques
	>xxx xxx xxxx]	Pièce à utiliser jusqu'au n° de série
	[xxxx xxx xxxx>	Pièce à utiliser à partir du n° de série

*** Nombre de pièces(s) utilisée(s) lors de la production

**** Prix de vente unitaire brut hors taxes
Voir conditions générales de vente dans la rubrique 'Téléchargement'

MT 6112.0 ZL
Sélection: Moteur, reservoir

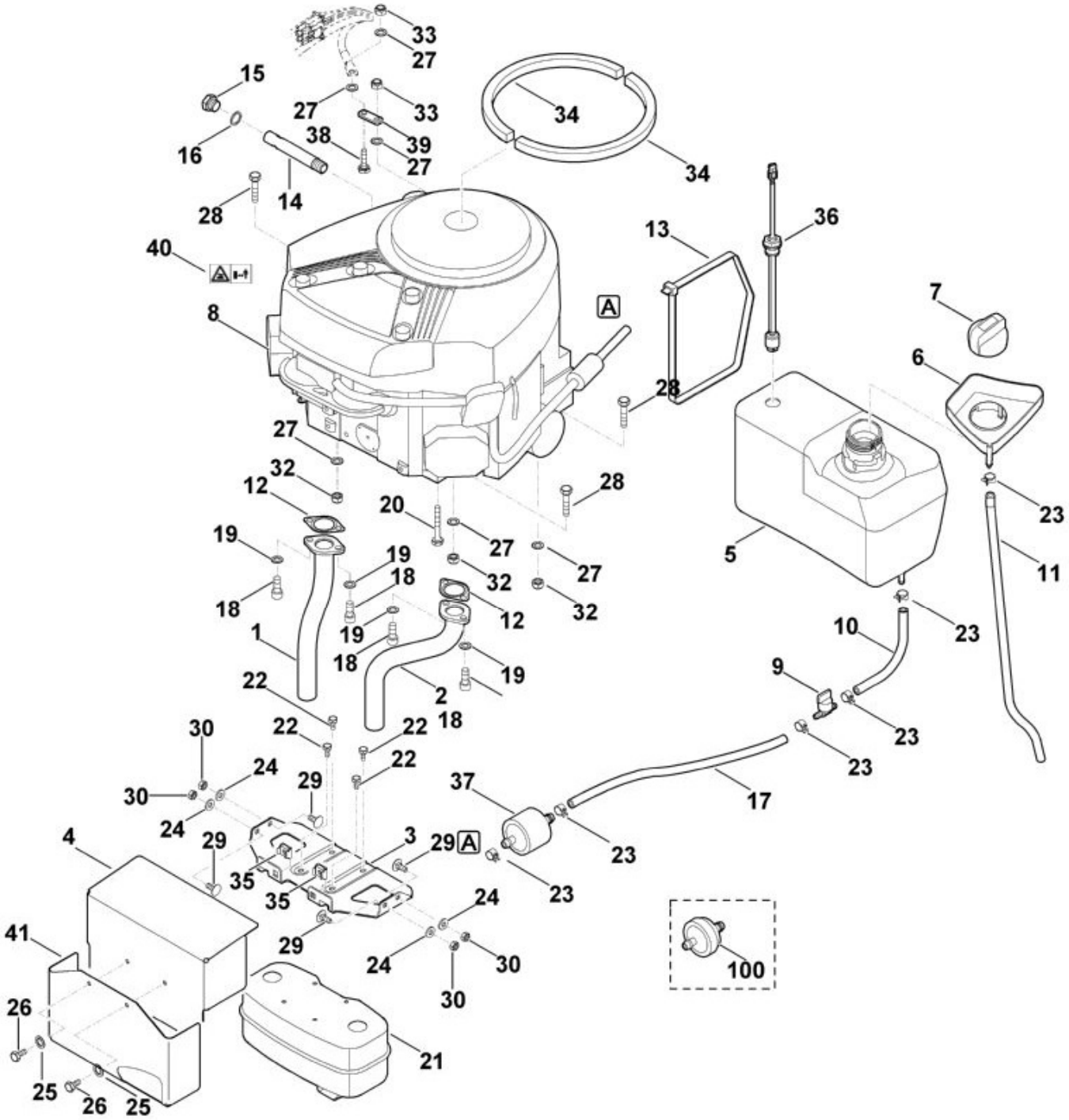

N°	Code article	Désignation	*	**	***
2	6170 140 2520	Raccord coudé gauche			1
3	6170 146 7300	Tôle de protection			1
4	6170 145 3700	Tôle de protection			1
5	6170 351 0405	Réservoir d'essence			1
6	6170 352 4010	Protection contre le risque de débordem.			1

N°	Code article	Désignation	*	**	***
7	6170 350 1500	Bouchon de réservoir			1
8	6170 011 1830	B&S, moteur-quatre-temps 445577-0125-B1, 445577-0136-B1, 445577-0138-B1, 445577-5138-B1, 445577-6138			1
9	0000 350 1000	Robinet d'essence			1
10	6170 350 2700	Tuyau de carburant			1
11	6170 358 0800	Tuyau			1
12	6170 149 0600	Joint d'échappement			2
13	0751 010 7236	Serre-câbles			1
14	6170 021 8200	Tube			1
15	6170 028 1100	Bouchon (12 - 14 Nm)			1
16	6170 029 0500	Joint			1
17	6170 350 2720	Tuyau de carburant			1
18	9045 319 1795	Vis cylindrique 5/16""x3/4"" (18 - 20 Nm)			4
19	9460 624 4030	Circlips 8,4			4
20	9018 318 1900	Vis à six pans M8x40			1
21	6170 140 0630	Silencieux			1
21	6170 140 0615	Silencieux			1
22	9039 488 0996	Vis taraud M6x12 (4 - 5 Nm)			4
23	0000 988 9100	Collier de serrage			6
24	9307 021 0140	Rondelle 6,4			4
25	9330 630 0500	Rondelle éventail 6,4			2
26	9008 318 1280	Vis à six pans M6x16 (2 - 3 Nm)			2
26	9008 319 1260	Vis à six pans M6x12 (2 - 3 Nm)			2
27	9330 630 0180	Rondelle éventail 8,4			6
28	9008 319 1880	Vis à six pans M8x35 (21 - 25 Nm)			3
29	9027 068 1280	Vis à tête bombée M6x16 (5 - 7 Nm)			4
30	9214 261 0900	Ecrou de sécurité M6			4
32	9212 260 1100	Ecrou à six pans M8			3
33	9214 261 1105	Ecrou de sécurité M8 (21 - 25 Nm)			2
34	6170 087 1800	Moitié de bague d’étanchéité			2
35	9991 003 1045	Écrou à cage M6			2
36	6170 350 6000	Détecteur			1
37	0000 350 1800	Filtre carburant			1

N°	Code article	Désignation	*	**	***
38	9008 318 1800	Vis à six pans M8x20			1
39	6170 405 1300	Tôle de mise à la masse			1
40	6170 967 4415	Autocollant			2
41	6165 145 3700	Tôle de protection			1
100	0000 358 1808	Filtre carburant			1

* (A) non illustré
(B) uniquement accessoire optionnel
(C) n'est plus livrable départ usine
(D) n'est pas livrable séparément
[..] y compris Fig. No.

** (02.2003) Open informations techniques
>xxx xxx xxxx] Pièce à utiliser jusqu'au n° de série
[xxxx xxx xxxx> Pièce à utiliser à partir du n° de série

*** Nombre de pièces(s) utilisée(s) lors de la production

**** Prix de vente unitaire brut hors taxes
Voir conditions générales de vente dans la rubrique 'Téléchargement'

MT 6112.0 ZL
Sélection: Outil spécial

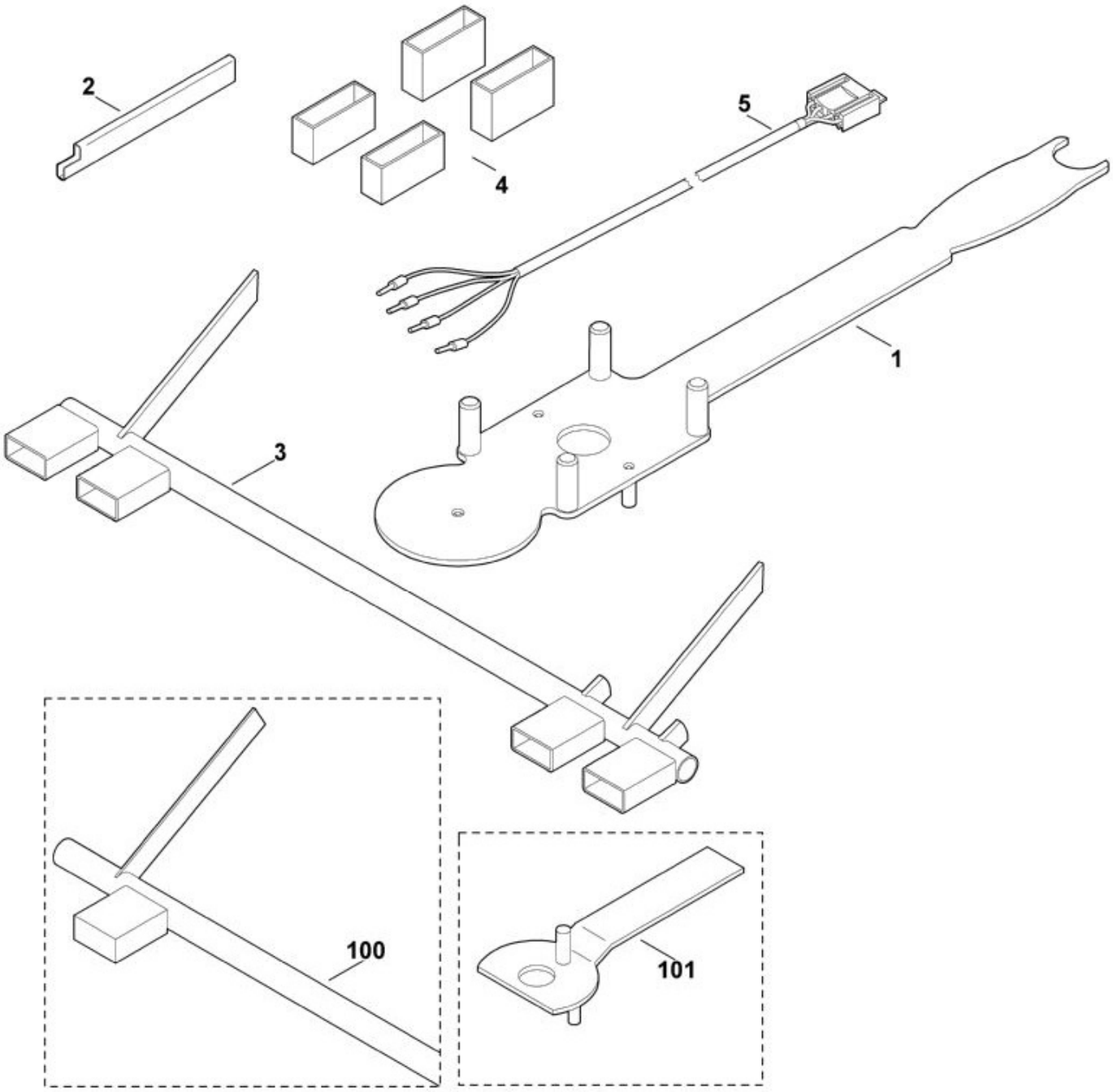

N°	Code article	Désignation	*	**	***
1	6165 890 2200	Outils de montage			1
2	6170 890 2210	Outil de montage			1
3	6170 890 6401	Jauge d’ajustage			1
4	6170 007 1000	Kit de pièces de réglage			1
5	6170 855 1100	Câble de contrôle			1
100	6170 890 6400	Jauge d’ajustage			1

N°	Code article	Désignation	*	**	***
101	6170 890 2200	Outil de montage			1

* (A) non illustré
(B) uniquement accessoire optionnel
(C) n'est plus livrable départ usine
(D) n'est pas livrable séparément
[..] y compris Fig. No.

** (02.2003) Open informations techniques
>xxx xxx xxxx] Pièce à utiliser jusqu'au n° de série
[xxxx xxx xxxx> Pièce à utiliser à partir du n° de série

*** Nombre de pièces(s) utilisée(s) lors de la production

**** Prix de vente unitaire brut hors taxes
Voir conditions générales de vente dans la rubrique 'Téléchargement'

MT 6112.0 ZL
Sélection: Outils

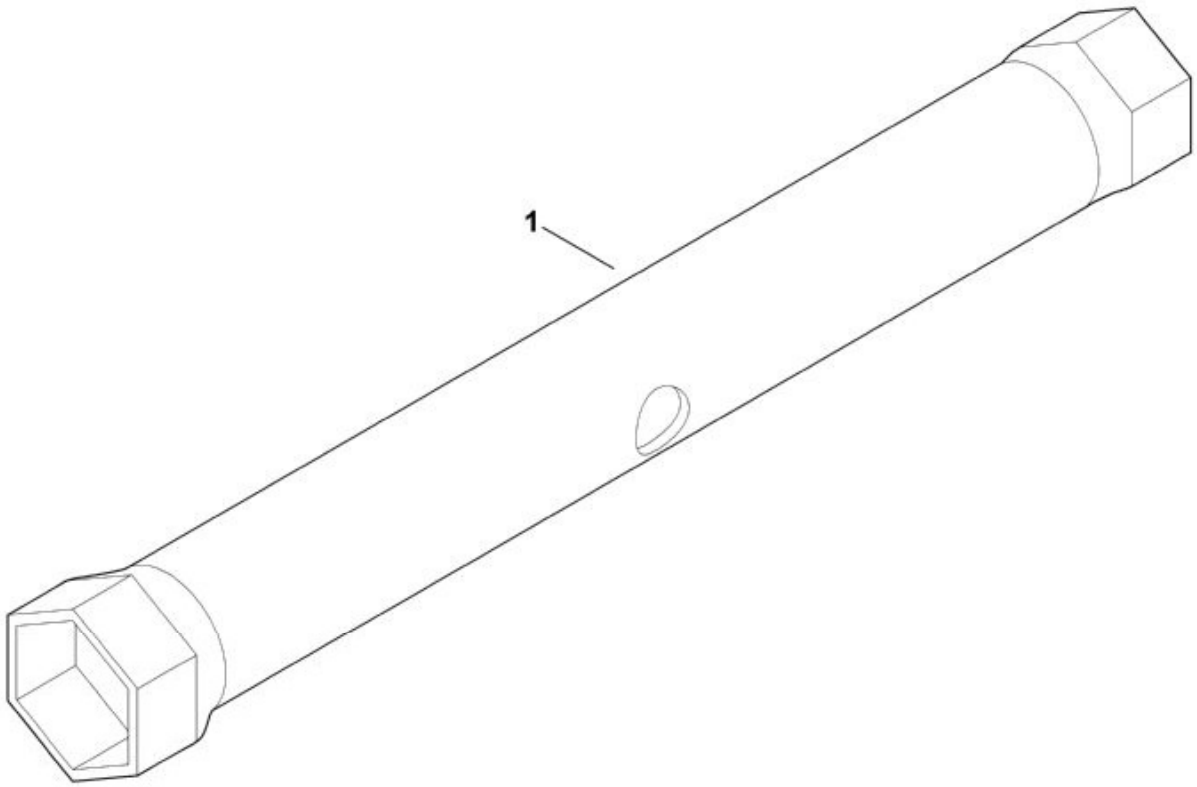

N°	Code article	Désignation	*	**	***
1	6170 893 8000	Clé à bougie			1

* (A) non illustré
(B) uniquement accessoire optionnel
(C) n'est plus livrable départ usine
(D) n'est pas livrable séparément
[..] y compris Fig. No.

** (02.2003) Open informations techniques
>xxx xxx xxxx] Pièce à utiliser jusqu'au n° de série
[xxxx xxx xxxx> Pièce à utiliser à partir du n° de série

*** Nombre de pièces(s) utilisée(s) lors de la production

**** Prix de vente unitaire brut hors taxes
Voir conditions générales de vente dans la rubrique 'Téléchargement'

MT 6112.0 ZL
Sélection: Parties électriques

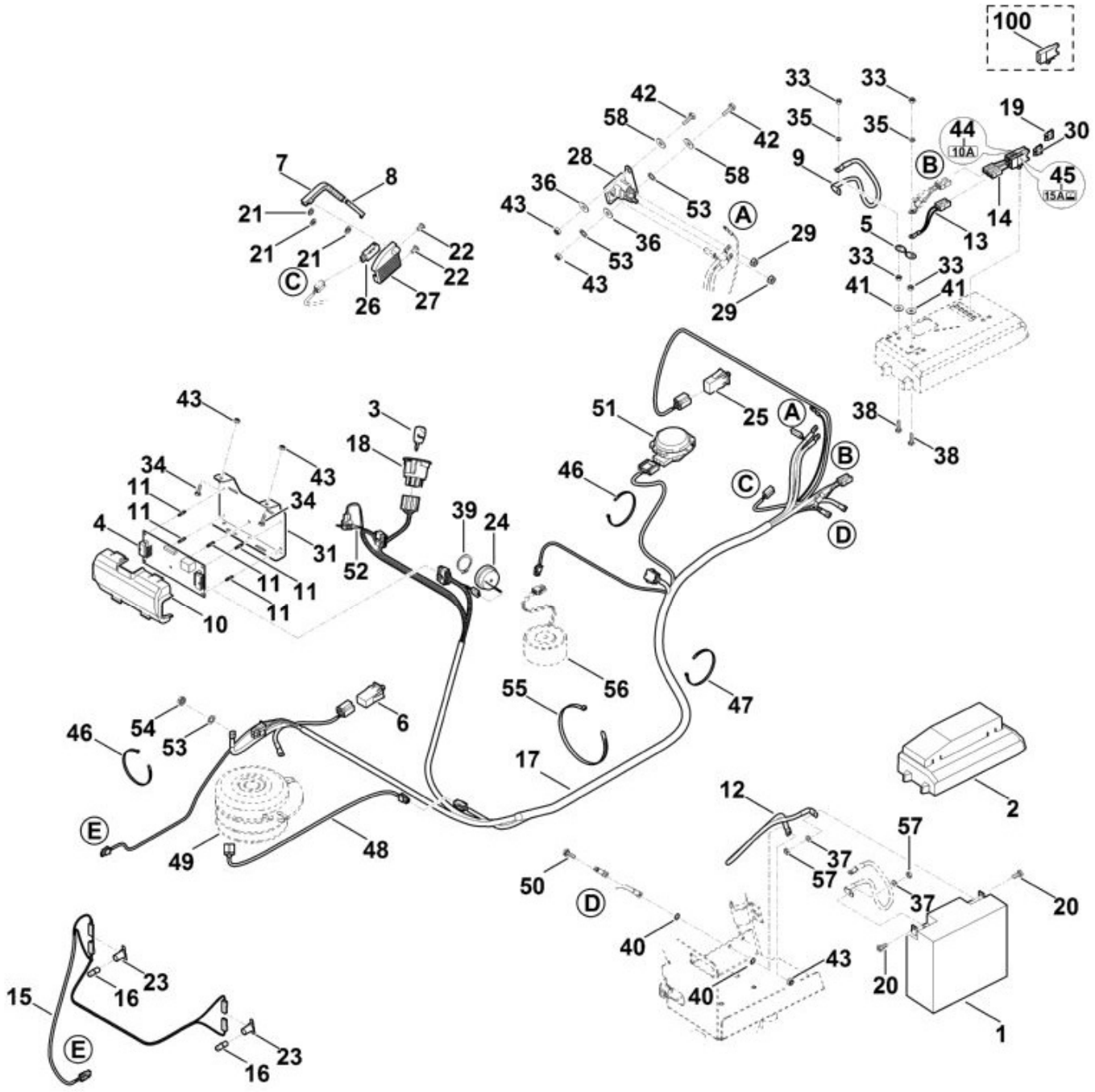

N°	Code article	Désignation	*	**	***
1	6170 400 1100	Batterie 12V-17Ah	[20,37,57]		1
2	6170 403 0200	Couvercle de batterie			1
3	0000 430 8100	Clé de contact			2
4	6170 430 1405	Module electronique			1
5	6170 437 0800	Arrêtoir 150A			1
6	6170 430 0520	Commutateur			1

N°	Code article	Désignation	*	**	***
7	6170 703 4400	Elément de commande			1
8	6170 703 7900	Bielle d'attaque			1
9	6170 440 1940	Câble de batterie			1
10	6170 403 2210	Couvercle			1
11	6170 405 1910	Support			5
12	6170 440 2200	Câble de masse			1
13	6170 440 1930	Porte-fusibles			1
15	6170 440 1920	Câble d'éclairage			1
16	0000 405 3100	Lampe 12V/10 W			2
17	6170 440 3010	Faisceau de câbles	[13,14,19,30,44,45,52]		1
18	6170 430 2410	Contacteur d'allumage	[3]		1
19	0751 031 5002	Fusible 10A			1
20	9008 319 0951	Vis à six pans M5x10 (4 - 5 Nm)			2
21	9991 003 0544	Anneau de serrage 3			3
21	9991 003 0543	Anneau de serrage 3			3
22	9104 007 4260	Vis taraud P5x12 (1,5 - 2 Nm)			2
23	6170 440 1800	Douille			2
24	6170 430 8800	Vibreur sonore			1
25	6170 430 0530	Commutateur			1
26	6170 430 0560	Commutateur			1
27	6170 403 1300	Carter			1
28	6170 430 3100	Relais			1
29	9991 003 0000	Ecrou à six pans 1/4""			2
30	0751 031 5003	Fusible 15A			1
31	6170 763 5495	Support en tôle			1
33	9210 259 0700	Ecrou à six pans M5			4
34	9008 318 1280	Vis à six pans M6x16			2
35	9321 630 0120	Rondelle grower 5			2
36	9307 021 0140	Rondelle 6,4			2
37	9291 020 0120	Rondelle 5,3			2
38	9008 318 0980	Vis à six pans M5x16 (2 - 3 Nm)			2
39	9455 621 2790	Circlip 25x1,2			1
40	9330 630 0140	Rondelle éventail 6,4			2
41	9307 020 0120	Rondelle 5,3			2
42	9008 318 1280	Vis à six pans M6x16 (4 - 6 Nm)			2
43	9212 260 0900	Ecrou à six pans M6			5

N°	Code article	Désignation	*	**	***
44	6170 967 4480	Autocollant 10A			1
45	6170 967 4490	Autocollant 15A			1
46	0751 010 7232	Serre-câbles			19
47	0751 010 7054	Serre-câbles			5
48	6170 440 1910	Câble d’accouplement électromagnétique			1
50	9008 318 1320	Vis à six pans M6x20 (8 - 10 Nm)			1
51	6170 430 0550	Commutateur			1
52	6170 435 2600	Plaque (Symbole de chargement)			1
53	9330 630 0500	Rondelle éventail 6,4			3
54	9991 003 0000	Ecrou à six pans 1/4"" (5 - 8 Nm)			1
55	0751 010 7241	Serre-câbles			2
57	9210 259 0700	Ecrou à six pans M5			2
58	9307 021 0140	Rondelle 6,4			2
100	6170 403 2300	Support			2

* (A) non illustré
(B) uniquement accessoire optionnel
(C) n'est plus livrable départ usine
(D) n'est pas livrable séparément
[..] y compris Fig. No.

** (02.2003) Open informations techniques
>xxx xxx xxxx] Pièce à utiliser jusqu'au n° de série
[xxxx xxx xxxx> Pièce à utiliser à partir du n° de série

*** Nombre de pièces(s) utilisée(s) lors de la production

**** Prix de vente unitaire brut hors taxes
Voir conditions générales de vente dans la rubrique 'Téléchargement'

MT 6112.0 ZL
Sélection: Relevage tondeuse

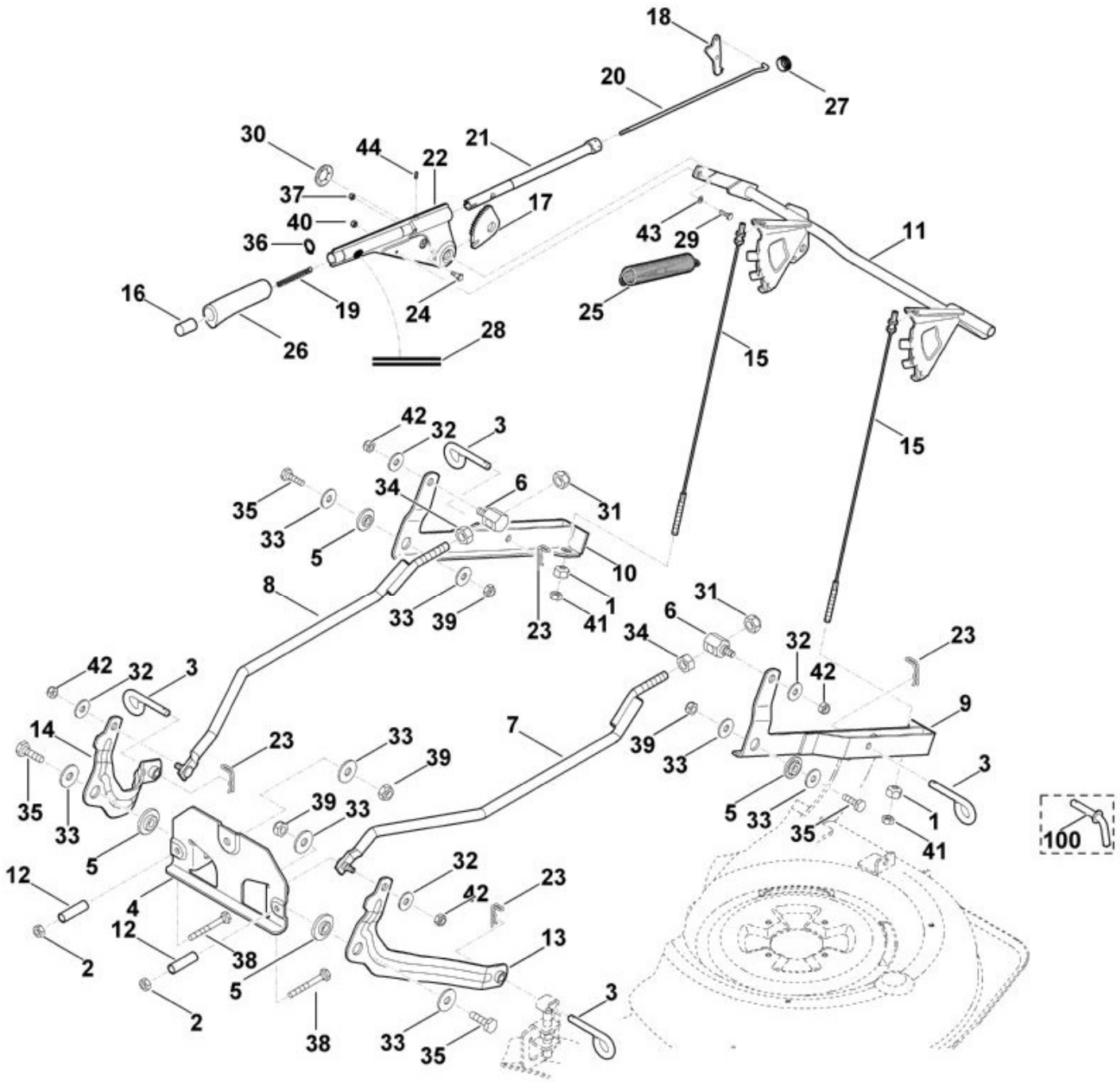

N°	Code article	Désignation	*	**	***
	6170 700 2900	Levier de réglage cpl. [16-22,24,26-29,36,37			1
1	6170 703 2000	Ecrou			2
2	9214 261 1105	Ecrou de sécurité M8			2
3	6170 763 2330	Boulon d'arrêt			4
4	6170 763 5410	Support en tôle			1
5	6170 703 1900	Palier à collet			4

N°	Code article	Désignation	*	**	***
6	6170 703 8400	Boulon à embase (12 - 14 Nm)			2
7	6170 760 8400	Tige gauche compl. (12 - 14 Nm)			1
8	6170 760 8405	Tige droite compl. (12 - 14 Nm)			1
9	6170 780 3700	Bielle oscillante arrière gauche compl.			1
10	6170 780 3705	Bielle oscillante arrière droite compl.			1
11	6170 760 8410	Tige			1
12	6170 763 0700	Douille d'écartement			2
13	6170 780 3710	Bielle oscillante avant gauche compl.			1
14	6170 780 3715	Bielle oscillante avant droite compl.			1
15	6170 760 3100	Câble			2
16	6170 763 3300	Bouton			1
17	6170 703 9510	Tôle à crans			1
18	6170 703 7300	Cliquet			1
19	6170 703 6430	Ressort de pression			1
20	6170 703 1770	Baguette			1
21	6170 760 8201	Tube cpl.			1
21	6170 760 8200	Tube cpl.			1
22	6170 700 2910	Levier de réglage			1
23	6170 763 1000	Epingle d'axe 2,8			4
24	6170 703 9040	Boulon			1
25	6170 703 5160	Ressort de tension			1
26	6170 703 6631	Poignée			1
26	6170 703 6630	Poignée			1
28	6170 967 4485	Autocollant			1
29	9008 319 1020	Vis à six pans M5x20 (2 - 3 Nm)			1
30	9417 021 7570	Attache rapide			1
31	9212 263 1400	Ecrou à six pans M12 (21 - 25 Nm)			2
32	9307 021 0180	Rondelle 8,4			4
33	9307 020 0200	Rondelle 10,5			8
34	9210 261 1400	Ecrou à six pans M12			2
35	9008 318 2410	Vis à six pans M10x30 (5 - 7 Nm)			4
36	9455 621 1380	Circlip 14x1			1
37	9212 260 0600	Ecrou à six pans M4			1

N°	Code article	Désignation	*	**	***
38	9008 319 1970	Vis à six pans M8x60 (12 - 4 Nm)			2
39	9212 263 1300	Ecrou à six pans M10			4
40	9212 260 0705	Ecrou à six pans M5			1
41	9210 259 1100	Ecrou à six pans M8			2
42	9212 260 1100	Ecrou à six pans M8 (12 - 14 Nm)			4
43	9307 020 0120	Rondelle 5,3			1
44	9134 381 0651	Goupille filetée M4x10			1
44	9566 003 1104	Goupille filetée M4x9			1
100	6170 780 2300	Boulon à insertion			4

* (A) non illustré
(B) uniquement accessoire optionnel
(C) n'est plus livrable départ usine
(D) n'est pas livrable séparément
[..] y compris Fig. No.

** (02.2003) Open informations techniques
>xxx xxx xxxx] Pièce à utiliser jusqu'au n° de série
[xxxx xxx xxxx> Pièce à utiliser à partir du n° de série

*** Nombre de pièces(s) utilisée(s) lors de la production

**** Prix de vente unitaire brut hors taxes
Voir conditions générales de vente dans la rubrique 'Téléchargement'

MT 6112.0 ZL
Sélection: Revêtement de protection pour plateau de coupe

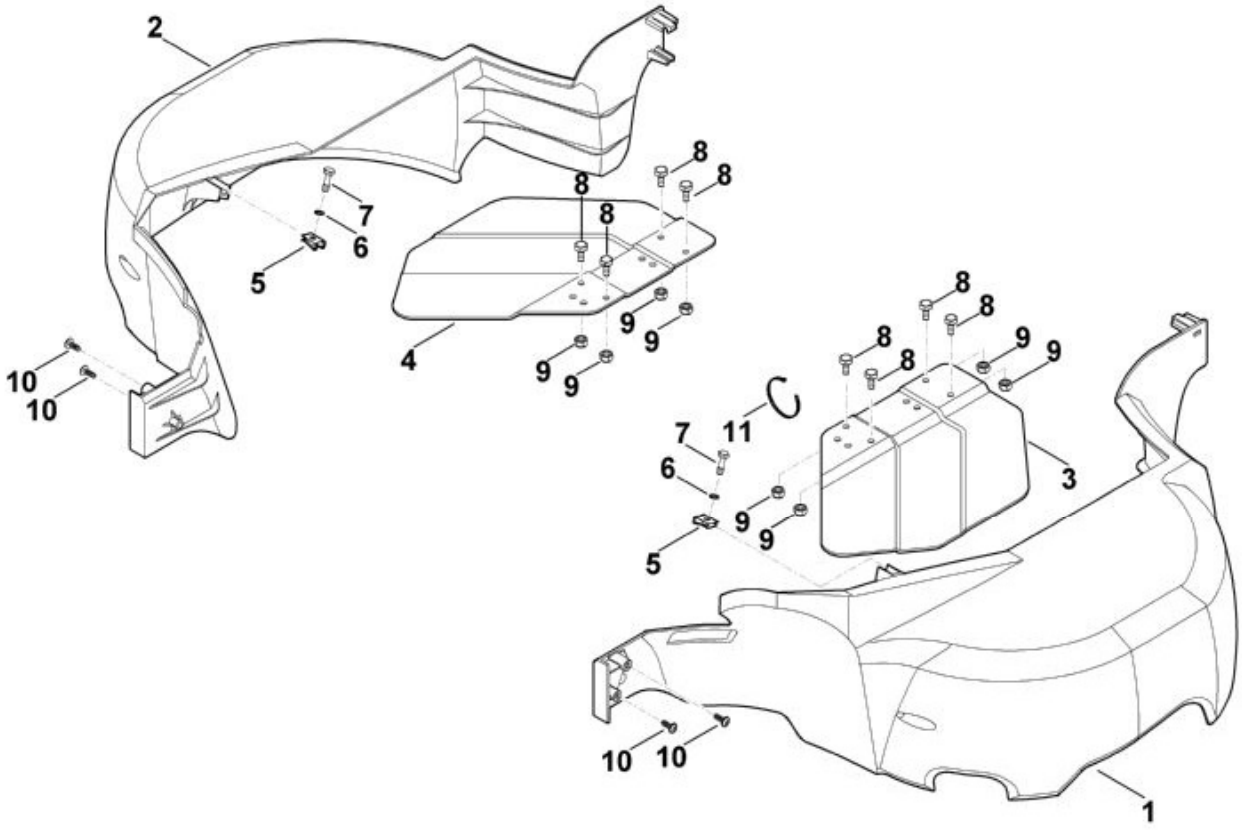

N°	Code article	Désignation	*	**	***
	6907 780 2016	Kit revêtement de protection pour plateau de coupe	[1-11]		1
	6907 780 2011	Kit revêtement de protection pour plateau de coupe	[1-11]		1
1	6170 706 0751	Revêtement de protection gauche			1
2	6170 706 0756	Revêtement de protection droit			1

N°	Code article	Désignation	*	**	***
3	6170 706 1120	Tôle de support gauche			1
4	6170 706 1125	Tôle de support droite			1
5	9286 003 1000	Écrou à rapporter M6			2
5	6001 708 8600	Écrou à rapporter M6			2
6	9330 630 0140	Rondelle éventail 6,4			2
7	9008 318 1321	Vis à six pans M6x20 (4 - 5 Nm)			2
7	9008 318 1320	Vis à six pans M6x20 (4 - 5 Nm)			2
8	9008 318 1780	Vis à six pans M8x16 (13 - 15 Nm)			8
9	9212 260 1100	Ecrou à six pans M8			8
10	9104 003 4139	Vis taraud P6x25 (2 - 3 Nm)			4
11	0751 010 7241	Serre-câbles			2

* (A) non illustré
(B) uniquement accessoire optionnel
(C) n'est plus livrable départ usine
(D) n'est pas livrable séparément
[..] y compris Fig. No.

** (02.2003) Open informations techniques
>xxx xxx xxxx] Pièce à utiliser jusqu'au n° de série
[xxxx xxx xxxx> Pièce à utiliser à partir du n° de série

*** Nombre de pièces(s) utilisée(s) lors de la production

**** Prix de vente unitaire brut hors taxes
Voir conditions générales de vente dans la rubrique 'Téléchargement'

MT 6112.0 ZL
Sélection: Siege

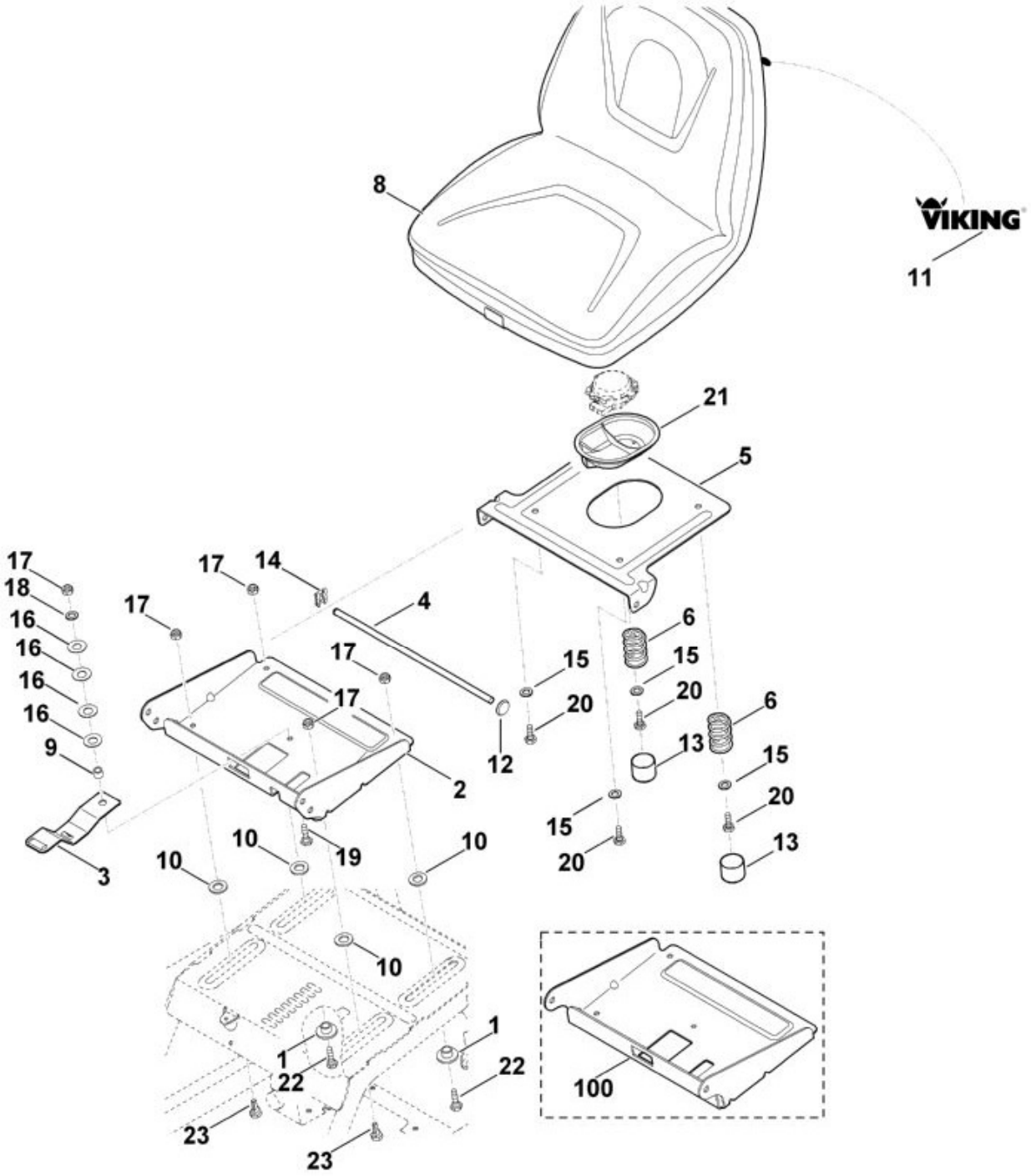

N°	Code article	Désignation	*	**	***
1	6170 763 3700	Anneau d'écartement			2
2	6140 763 4200	Dispositif d'ajustage			1
3	6170 763 6000	Levier d'encliquetage			1
4	6170 703 1750	Baguette			1
5	6170 763 5440	Support en tôle			1
6	6170 703 6400	Ressort de pression			2

N°	Code article	Désignation	*	**	***
8	6170 760 0301	Siège	[11]		1
8	6170 760 0300	Siège	[11]		1
9	6170 763 0710	Douille d'écartement			1
10	6170 763 0900	Rondelle			4
11	6170 967 4460	Autocollant			1
12	9417 021 7530	Attache rapide			1
13	6170 708 7410	Capuchon			2
14	9460 620 8030	Anneau d'arrêt			1
15	9291 020 0180	Rondelle 8,4			4
16	9485 648 1750	Rondelle belleville B25			4
17	9212 260 1100	Ecrou à six pans M8			5
18	9291 020 0180	Rondelle 8,4			1
19	9008 318 1830	Vis à six pans M8x25 (9 - 11 Nm)			1
20	9008 318 1800	Vis à six pans M8x20 (9 - 11 Nm)			4
21	6170 706 0730	Recouvrement			1
22	9008 318 1800	Vis à six pans M8x20 (13 - 15 Nm)			2
23	6170 763 2210	Pièce de guidage (13 - 15 Nm)			2
100	6170 763 4200	Dispositif d'ajustage			1

* (A) non illustré
(B) uniquement accessoire optionnel
(C) n'est plus livrable départ usine
(D) n'est pas livrable séparément
[..] y compris Fig. No.

** (02.2003) Open informations techniques
>xxx xxx xxxx] Pièce à utiliser jusqu'au n° de série
[xxxx xxx xxxx> Pièce à utiliser à partir du n° de série

*** Nombre de pièces(s) utilisée(s) lors de la production

**** Prix de vente unitaire brut hors taxes
Voir conditions générales de vente dans la rubrique 'Téléchargement'

MT 6112.0 ZL
Sélection: Tableau de bord

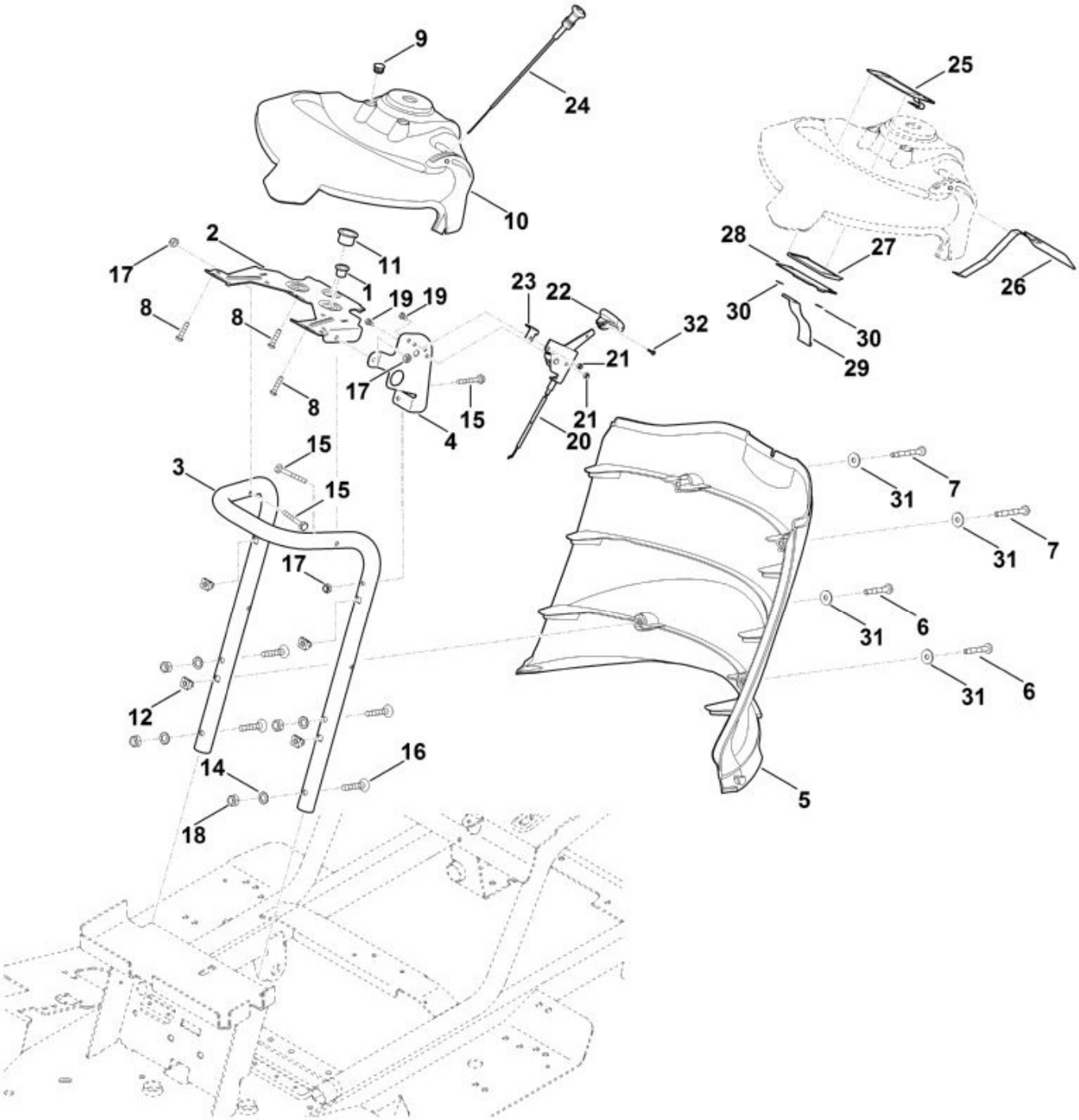

N°	Code article	Désignation	*	**	***
1	9533 003 9223	Douille à collet			1
2	6170 703 6200	Console			1
3	6170 703 6220	Console			1
4	6170 763 5450	Support en tôle			1
5	6170 706 4700	Habillage			1
6	9022 313 1400	Vis cylindrique IS-M6x40			2

N°	Code article	Désignation	*	**	***
		(4 - 6 Nm)			
7	9022 341 1451	Vis cylindrique IS-M6x55 (4 - 6 Nm)			2
8	9074 478 4131	Vis IS P5x22 (4 - 6 Nm)			3
9	9302 929 0500	Bouchon			1
10	6170 780 4010	Tableau de bord compl.	[9,25-28,30]		1
11	9533 003 9246	Douille a collet			1
12	9991 003 1046	Écrou à cage M6			4
14	9330 630 0180	Rondelle éventail 8,4			4
15	9008 319 1380	Vis à six pans M6x35 (1,5 - 2,5 Nm)			3
16	9064 345 1900	Vis à tête fraisée M8x40			4
17	9212 260 0900	Ecrou à six pans M6			3
18	9212 260 1100	Ecrou à six pans M8			4
19	9008 318 0960	Vis à six pans M5x12 (2 - 3 Nm)			2
20	6170 180 1130	Câble de commande des gaz			1
21	9212 260 0705	Ecrou à six pans M5			2
22	6170 180 2800	Poignée	[32]		1
22	6170 989 8100	Poignée			1
23	6170 703 2900	Butée			1
24	6170 180 2600	Câble de starter			1
25	6170 430 6500	Panneau de commande			1
26	6907 430 6500	Panneau de commande			1
27	6170 400 0100	Unité d'affichage			1
28	6170 430 5200	Platine			1
29	6170 440 1950	Câble			1
30	9991 003 0545	Anneau de serrage 5			2
31	9307 010 0140	Rondelle 6,4			4
32	9104 003 3003	Vis taraud P4x12			1

* (A) non illustré
(B) uniquement accessoire optionnel
(C) n'est plus livrable départ usine
(D) n'est pas livrable séparément
[..] y compris Fig. No.

** (02.2003) Open informations techniques
>xxx xxx xxxx] Pièce à utiliser jusqu'au n° de série
[xxxx xxx xxxx> Pièce à utiliser à partir du n° de série

*** Nombre de pièces(s) utilisée(s) lors de la production

**** Prix de vente unitaire brut hors taxes

Voir conditions générales de vente dans la rubrique 'Téléchargement'

MT 6112.0 ZL
Sélection: Transmission, roue arrière

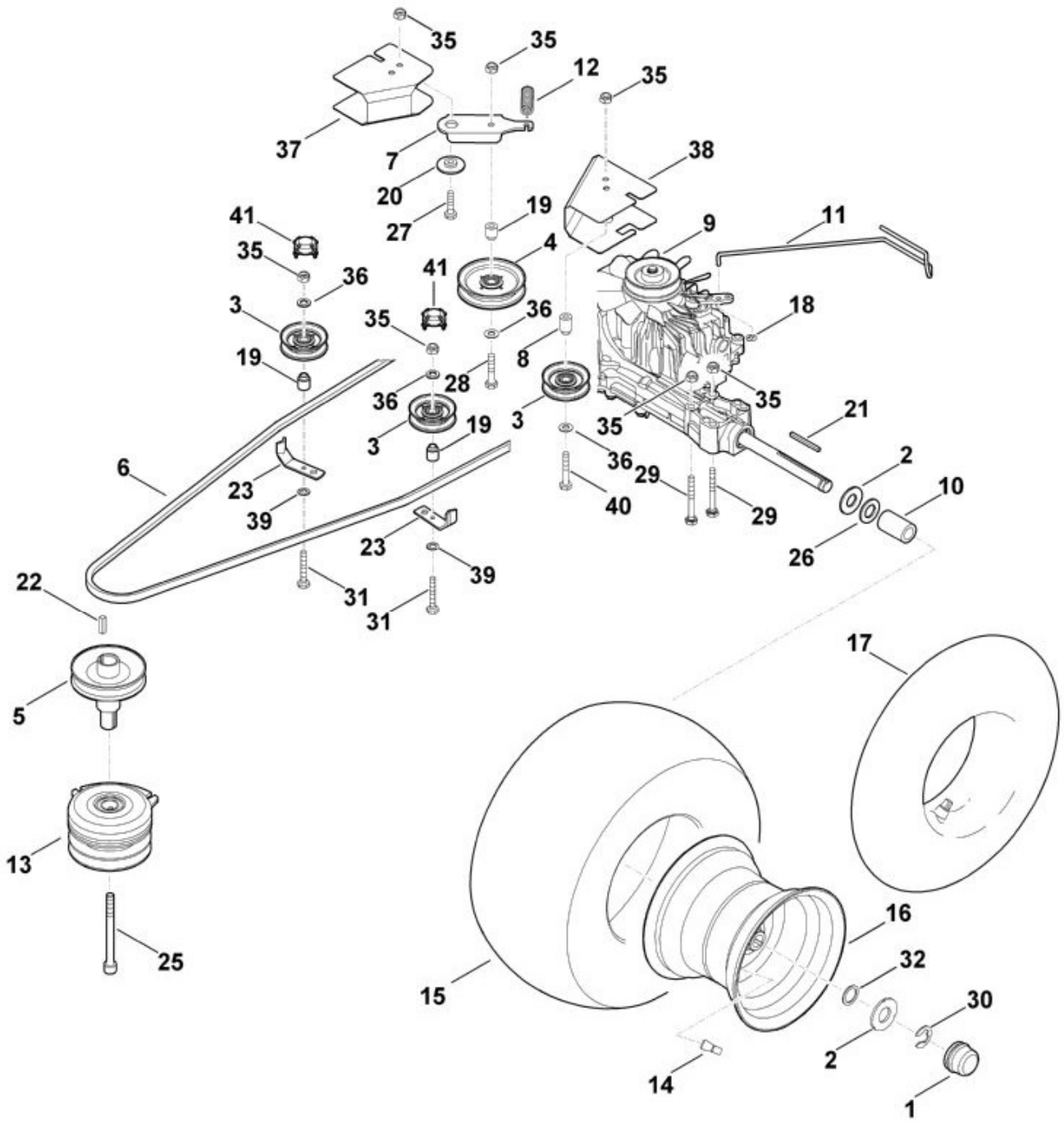

N°	Code article	Désignation	*	**	***
	6170 700 0440	Roue cpl. 20""	[14 - 16]		2
1	6170 708 7420	Capuchon			2
2	6170 763 0910	Rondelle 42			4
3	6170 760 6615	Galet de renvoi			3
3	6170 760 6610	Galet de renvoi			3
4	6170 760 1290	Galet tendeur			1

N°	Code article	Désignation	*	**	***
4	6170 760 1210	Galet tendeur			1
5	6170 700 2510	Poulie à gorge			1
6	6170 704 2120	Courroie trapézoïdale			1
7	6170 704 2200	Levier de tension			1
8	6160 642 8500	Douille d'écartement			1
8	6170 708 9800	Pièce d'écartement			1
9	6170 640 0100	Transmission K46 BM			1
9	6170 640 0100	Transmission K46 BM			1
10	6170 764 2800	Douille d'écartement			2
11	6170 647 3500	Levier			1
12	6170 703 5170	Ressort de tension			1
13	6170 160 2010	Embrayage de lame			1
14	0000 731 7700	Soupape			2
15	6170 704 9530	Pneu 20x10,0-8			2
16	6170 760 3920	Jante 8,5-8			2
17	0000 704 6703	Tuyau 20x10,0 - 8			2
18	9991 003 0545	Anneau de serrage 5			1
19	6170 764 2801	Douille d'écartement			3
20	6170 703 1920	Palier à collet			1
21	9471 435 1622	Clavette parallèle 3/16""SQx21/4""			2
22	9471 435 1602	Clavette parallèle B1/4""SQx1""			1
23	6170 704 9400	Guide-courroie			2
25	9045 348 9050	Vis cylindrique 7/16""x4,5"" Coller (LOCTITE 243), (65 - 70 Nm)			1
26	9291 021 0330	Rondelle 21			2
27	9008 318 1830	Vis à six pans M8x25			1
28	9008 318 1900	Vis à six pans M8x40 (21 - 25 Nm)			1
29	9008 319 1970	Vis à six pans M8x60 (21 - 25 Nm)			4
30	9460 624 6020	Anneau d'arrêt 3/4""			2
31	9008 319 1930	Vis à six pans M8x45 (21 - 25 Nm)			2
32	9296 021 1657	Rondelle 19x26x1,5			2
35	9212 260 1100	Ecrou à six pans M8			9
36	9291 020 0180	Rondelle 8,4			4
37	6170 706 0740	Recouvrement			1
38	6170 706 0745	Recouvrement			1
39	9330 630 0510	Rondelle éventail 8,4			2
40	9008 319 1950	Vis à six pans M8x50			1

N°	Code article	Désignation	*	**	***
41	6160 706 0730	Recouvrement			2

* (A) non illustré
(B) uniquement accessoire optionnel
(C) n'est plus livrable départ usine
(D) n'est pas livrable séparément
[..] y compris Fig. No.

** (02.2003) Open informations techniques
>xxx xxx xxxx] Pièce à utiliser jusqu'au n° de série
[xxxx xxx xxxx> Pièce à utiliser à partir du n° de série

*** Nombre de pièces(s) utilisée(s) lors de la production

**** Prix de vente unitaire brut hors taxes
Voir conditions générales de vente dans la rubrique 'Téléchargement'