MT 5097.1 Z
Sélection: Bac de ramassage

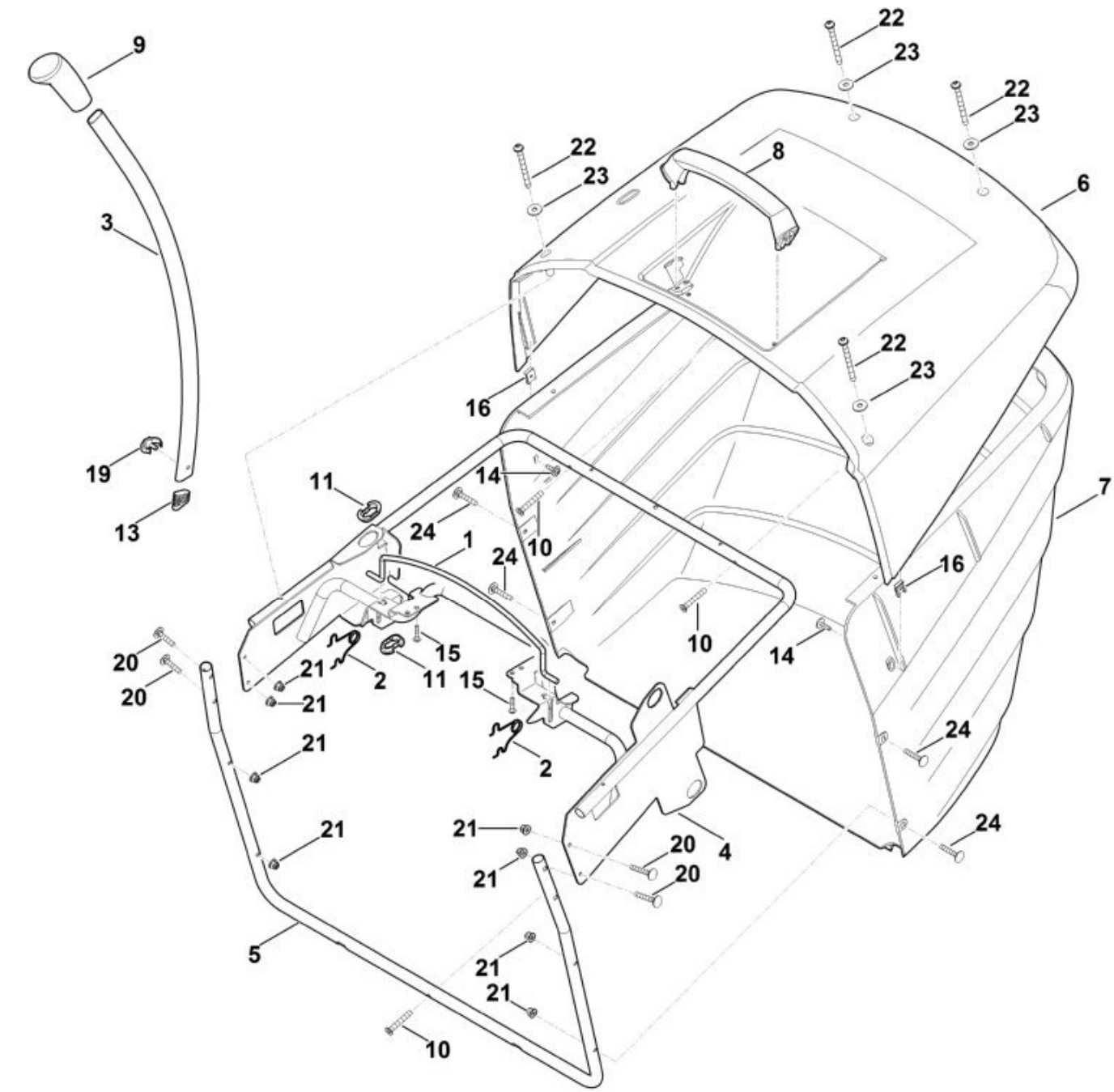

N°	Code article	Désignation	*	**	***
1	6170 763 0410	Etrier			1
2	6170 703 4900	Ressort coudé			2
3	6170 703 6750	Levier			1
4	6160 700 3110	Châssis			1
5	6160 763 0410	Etrier			1
6	6160 706 3400	Couvercle			1

N°	Code article	Désignation	*	**	***
7	6160 703 9600	Partie inférieure du bac de ramassage			1
8	6170 791 0200	Poignée			1
9	6170 703 6610	Poignée			1
10	9074 477 4704	Vis IS P6x35 (3 - 4 Nm)			3
11	6170 763 2200	Pièce de guidage			2
13	6170 708 5910	Bouchon			1
14	9102 090 3781	Vis à tôle combinée 4,8x16 (2 - 3 Nm)			2
15	9074 478 4131	Vis IS P5x22 (3 - 4 Nm)			2
16	9991 003 0712	Ecrou à rapporter 4,8			2
19	6140 703 4000	Clip			1
20	9027 068 1380	Vis à tête bombée M6x35 (5 - 6 Nm)			4
21	9216 263 0900	Ecrou à six pans M6			8
22	9039 488 1460	Vis taraud M6x65 (5 - 6 Nm)			4
23	9307 010 0140	Rondelle 6,4			4
24	9027 068 1380	Vis à tête bombée M6x35 (2 - 3 Nm)			4

* (A) non illustré
(B) uniquement accessoire optionnel
(C) n'est plus livrable départ usine
(D) n'est pas livrable séparément
[..] y compris Fig. No.

** (02.2003) Open informations techniques
>xxx xxx xxxx] Pièce à utiliser jusqu'au n° de série
[xxxx xxx xxxx> Pièce à utiliser à partir du n° de série

*** Nombre de pièces(s) utilisée(s) lors de la production

**** Prix de vente unitaire brut hors taxes
Voir conditions générales de vente dans la rubrique 'Téléchargement'

MT 5097.1 Z
Sélection: Capot-moteur

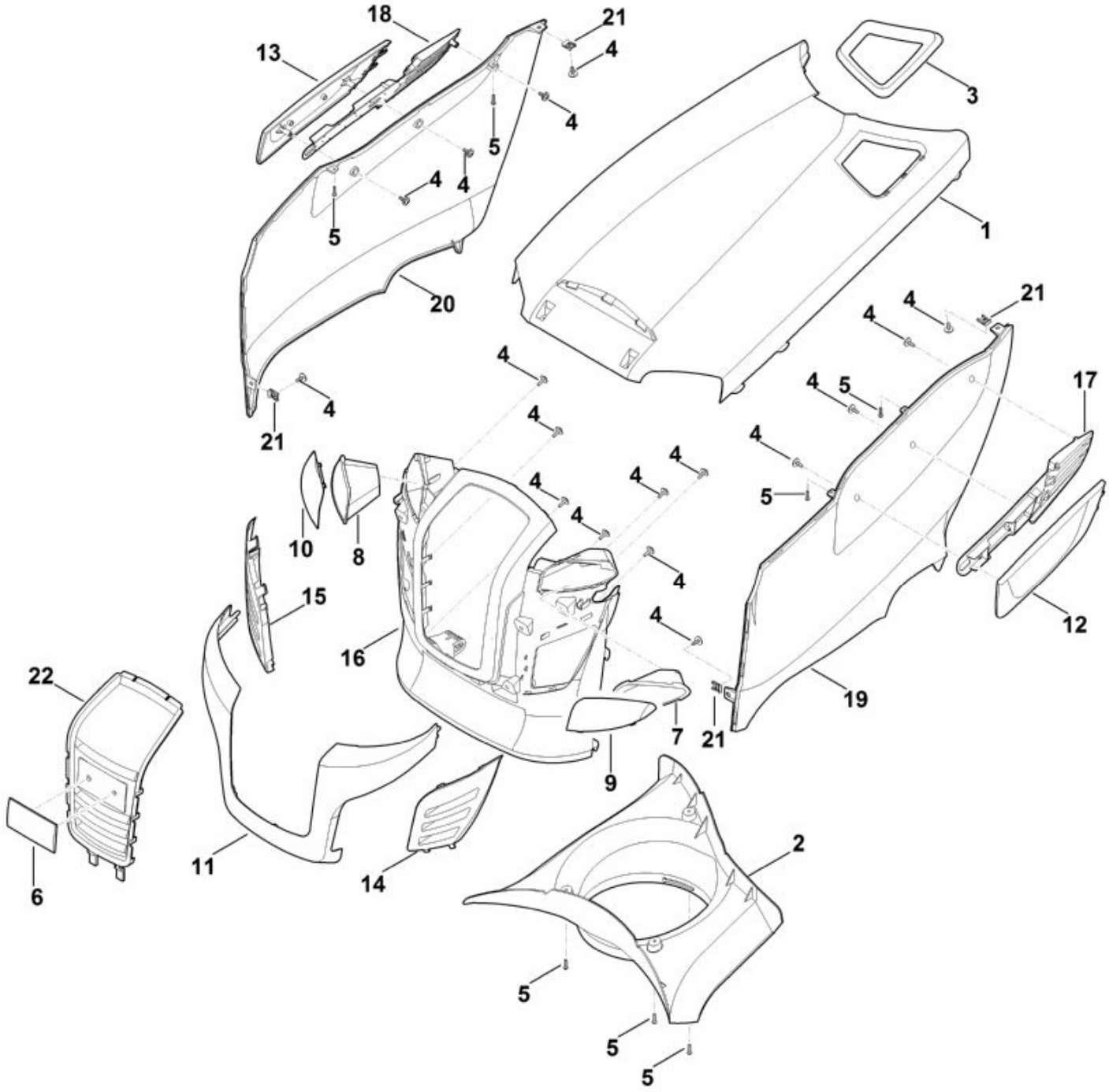

N°	Code article	Désignation	*	**	***
1	6170 706 9600	Capot-moteur			1
2	6170 087 3000	Capot de ventilation			1
3	6170 352 4000	Protection contre le risque de débordem.			1
4	9102 090 3781	Vis à tôle combinée 4,8x16 (3 - 4 Nm)			17
5	9104 003 8734	Vis taraud P4x16			7

N°	Code article	Désignation	*	**	***
		(1 - 2 Nm)			
7	6170 403 1210	Réflecteur gauche			1
8	6170 403 1215	Réflecteur droit			1
9	6170 405 3210	Verre de projecteur gauche			1
10	6170 405 3215	Verre de projecteur droite			1
11	6170 706 3610	Traverse			1
12	6170 706 3620	Cache gauche			1
13	6170 706 3625	Cache droit			1
14	6170 706 5710	Calandre gauche			1
15	6170 706 5715	Calandre droite			1
16	6170 706 9910	Capot moteur, pièce avant			1
17	6170 766 0800	Insert de ventilation gauche			1
18	6170 766 0805	Insert de ventilation droit			1
19	6170 706 9810	Capot moteur, pièce latérale de gauche			1
20	6170 706 9815	Capot moteur, pièce latérale de droite			1
21	9991 003 0712	Ecrou à rapporter 4,8			4
22	6170 780 5500	Calandre complète	[6]		1

* (A) non illustré
(B) uniquement accessoire optionnel
(C) n'est plus livrable départ usine
(D) n'est pas livrable séparément
[..] y compris Fig. No.

** (02.2003) Open informations techniques
>xxx xxx xxxx] Pièce à utiliser jusqu'au n° de série
[xxxx xxx xxxx> Pièce à utiliser à partir du n° de série

*** Nombre de pièces(s) utilisée(s) lors de la production

**** Prix de vente unitaire brut hors taxes
Voir conditions générales de vente dans la rubrique 'Téléchargement'

MT 5097.1 Z
Sélection: Carter du plateau de coupe

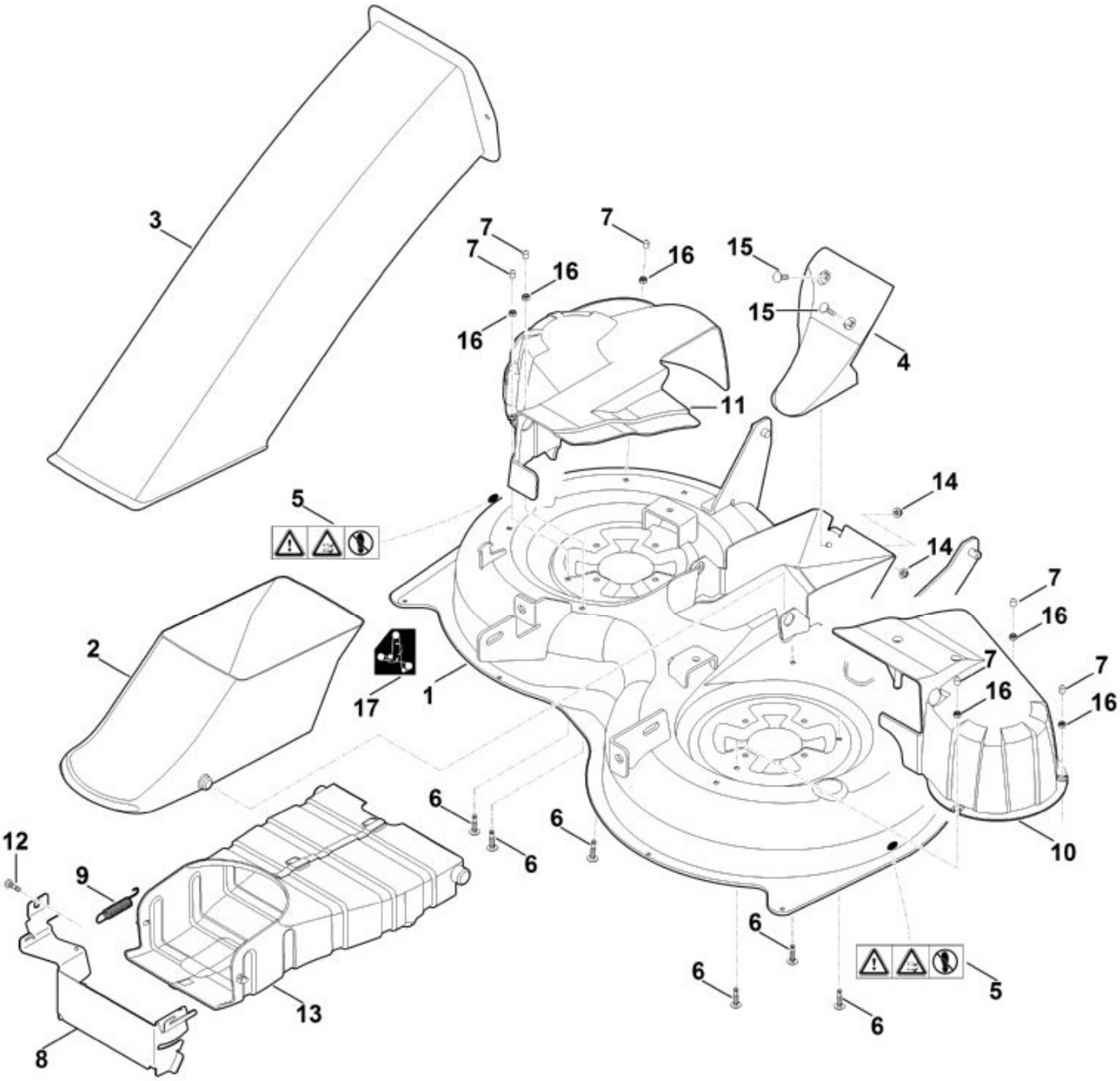

N°	Code article	Désignation	*	**	***
1	6160 700 8520	Carter	[5]		1
2	6160 763 1400	Partie inférieure du canal d’éjection			1
3	6160 760 5100	Partie supérieure du canal d’éjection			1
4	6160 701 1600	Garniture			1
5	6170 967 4435	Avertissement			2

N°	Code article	Désignation	*	**	***
6	9027 068 1372	Vis a tête plate M6x30-4.6			6
7	9302 929 4505	Capuchon			6
8	6165 706 8200	Tôle de protection			1
9	6165 703 5130	Ressort de tension			1
10	6160 780 2000	Capot protecteur gauche			1
11	6160 706 0815	Capot protecteur droite			1
12	6165 706 9500	Vis M6x20			1
13	6165 780 2050	Recouvrement			1
14	9216 263 0900	Ecrou à six pans M6			2
15	9027 068 1350	Vis à tête plate M6x25			2
16	9212 260 0900	Ecrou à six pans M6			6
17	6165 967 4415	Autocollant			1

* (A) non illustré
(B) uniquement accessoire optionnel
(C) n'est plus livrable départ usine
(D) n'est pas livrable séparément
[..] y compris Fig. No.

** (02.2003) Open informations techniques
>xxx xxx xxxx] Pièce à utiliser jusqu'au n° de série
[xxxx xxx xxxx> Pièce à utiliser à partir du n° de série

*** Nombre de pièces(s) utilisée(s) lors de la production

**** Prix de vente unitaire brut hors taxes
Voir conditions générales de vente dans la rubrique 'Téléchargement'

MT 5097.1 Z
Sélection: Chassis

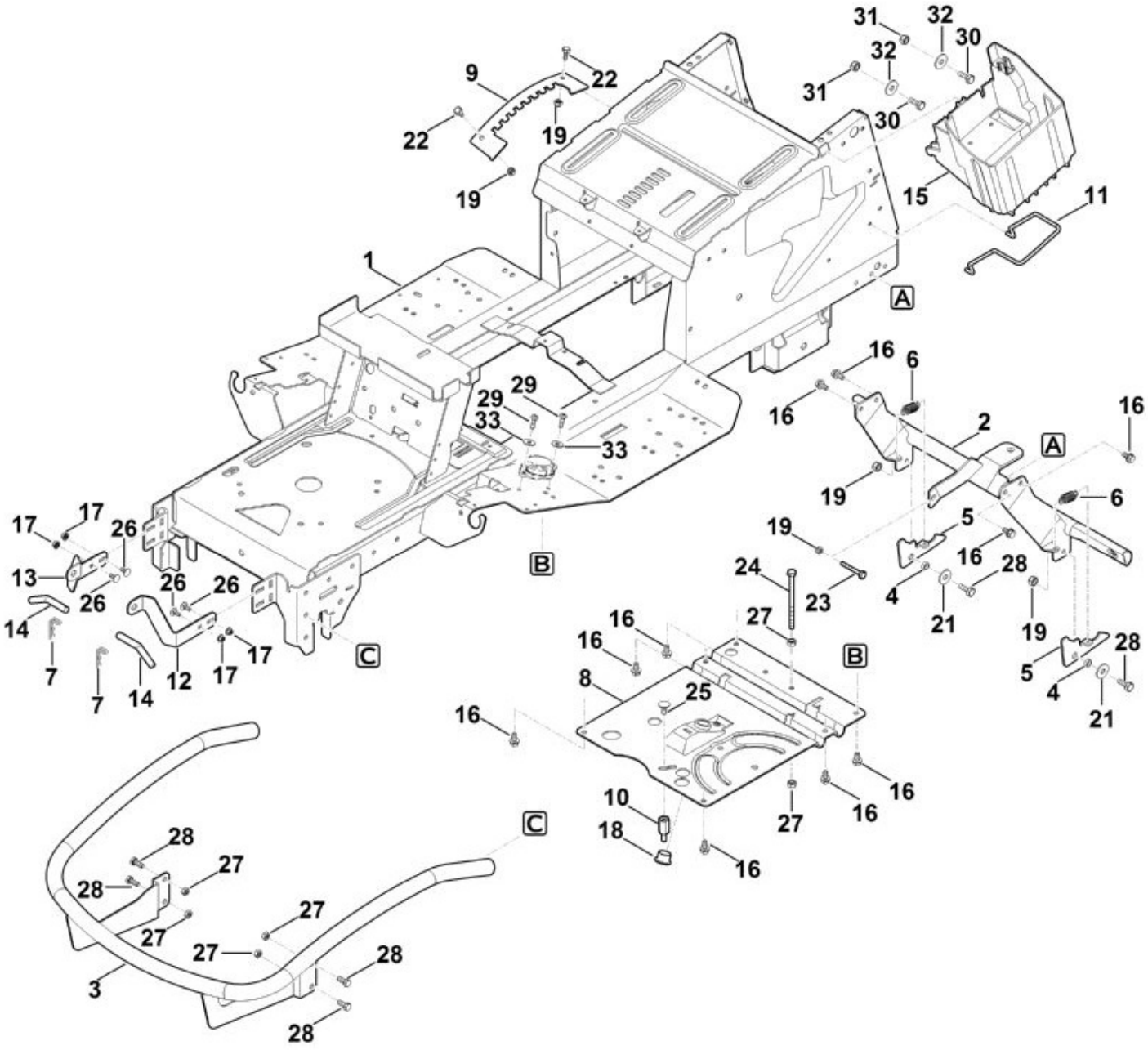

N°	Code article	Désignation	*	**	***
1	6170 700 3105	Châssis			1
2	6170 760 9105	Support			1
3	6907 760 7310	Pare-chocs			1
4	6170 763 0720	Douille d'écartement			2
5	6170 763 6010	Levier d'encliquetage			2
6	6170 703 5120	Ressort de tension			2

N°	Code article	Désignation	*	**	***
7	6170 763 1000	Epingle d'axe 2,8			2
8	6165 703 8910	Plaque			1
9	6165 703 9500	Tôle à crans			1
11	6170 403 0410	Support de batterie			1
12	6170 701 4200	Charnière gauche			1
13	6170 701 4205	Charnière droite			1
14	6170 763 6300	Boulon à insertion			2
15	6170 403 0100	Support de batterie			1
16	9039 488 1782	Vis taraud M8x16 (13 - 17 Nm)			9
17	9216 261 0901	Ecrou à six pans M6			4
18	9533 003 9246	Douille a collet			1
19	9212 260 1100	Ecrou à six pans M8			5
21	9307 021 0180	Rondelle 8,4			2
22	9008 318 1780	Vis à six pans M8x16 (21 - 25 Nm)			2
23	9008 319 1950	Vis à six pans M8x50 (21 - 25 Nm)			1
24	9008 319 2080	Vis à six pans M8x130 (21 - 25 Nm)			1
25	9027 318 1820	Vis à tête bombée M8x20			1
26	9027 068 1280	Vis à tête bombée M6x16 (5 - 7 Nm)			4
27	9210 259 1100	Ecrou à six pans M8			6
28	9008 318 1800	Vis à six pans M8x20			6
29	9039 488 1287	Vis taraud M6x22			2
30	9008 318 1800	Vis à six pans M8x20			2
31	9212 260 1100	Ecrou à six pans M8			2
32	9310 021 0180	Rondelle 8,4			2
33	9307 010 0140	Rondelle 6,4			2

* (A) non illustré
(B) uniquement accessoire optionnel
(C) n'est plus livrable départ usine
(D) n'est pas livrable séparément
[..] y compris Fig. No.

** (02.2003) Open informations techniques
>xxx xxx xxxx] Pièce à utiliser jusqu'au n° de série
[xxxx xxx xxxx> Pièce à utiliser à partir du n° de série

*** Nombre de pièces(s) utilisée(s) lors de la production

**** Prix de vente unitaire brut hors taxes
Voir conditions générales de vente dans la rubrique 'Téléchargement'

MT 5097.1 Z
Sélection: Cloison arrière

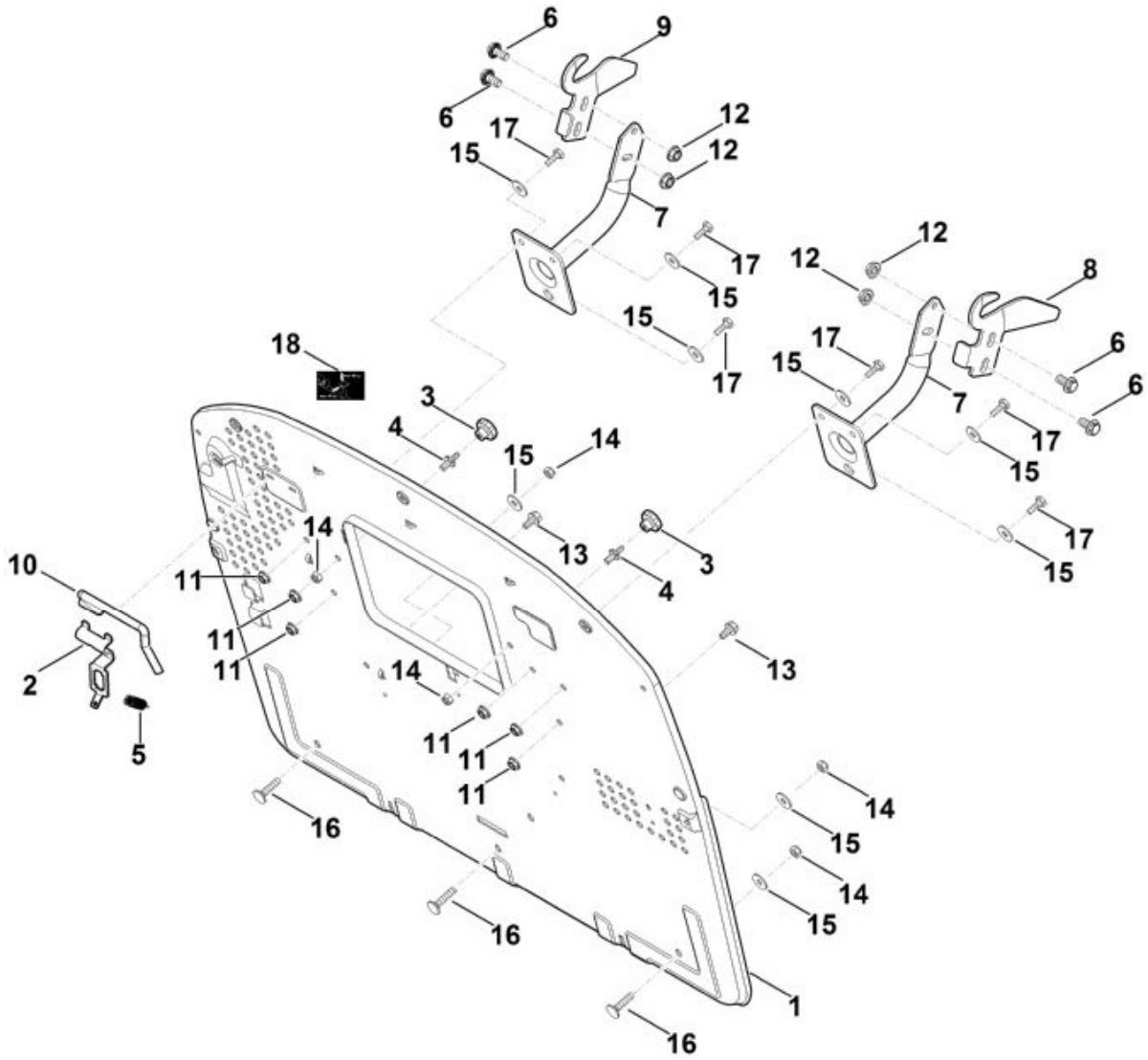

N°	Code article	Désignation	*	**	***
1	6170 763 1120	Cloison arrière			1
2	6170 435 6100	Support en tôle			1
3	6170 760 1800	Molette de serrage			2
4	6170 763 2310	Boulon d'arrêt			2
5	6170 703 5130	Ressort de tension			1
6	9018 318 2361	Vis à six pans M10x20			4

N°	Code article	Désignation	*	**	***
		(28 - 32 Nm)			
7	6170 700 6801	Support			2
8	6170 763 5902	Tôle de guidage gauche			1
9	6170 763 5907	Tôle de guidage droite			1
10	6170 435 1500	Etrier			1
11	9220 263 1100	Ecrou à six pans M8			6
12	9220 260 8506	Ecrou à six pans M10			4
13	9039 488 1782	Vis taraud M8x16			2
14	9212 260 1100	Ecrou à six pans M8			5
15	9307 021 0180	Rondelle 8,4			9
16	9027 068 1880	Vis M8x35 (13 - 17 Nm)			3
17	9008 318 1800	Vis à six pans M8x20 (13 - 17 Nm)			6
18	6170 967 4405	Autocollant			1

* (A) non illustré
(B) uniquement accessoire optionnel
(C) n'est plus livrable départ usine
(D) n'est pas livrable séparément
[..] y compris Fig. No.

** (02.2003) Open informations techniques
>xxx xxx xxxx] Pièce à utiliser jusqu'au n° de série
[xxxx xxx xxxx> Pièce à utiliser à partir du n° de série

*** Nombre de pièces(s) utilisée(s) lors de la production

**** Prix de vente unitaire brut hors taxes
Voir conditions générales de vente dans la rubrique 'Téléchargement'

MT 5097.1 Z
Sélection: Coffrage

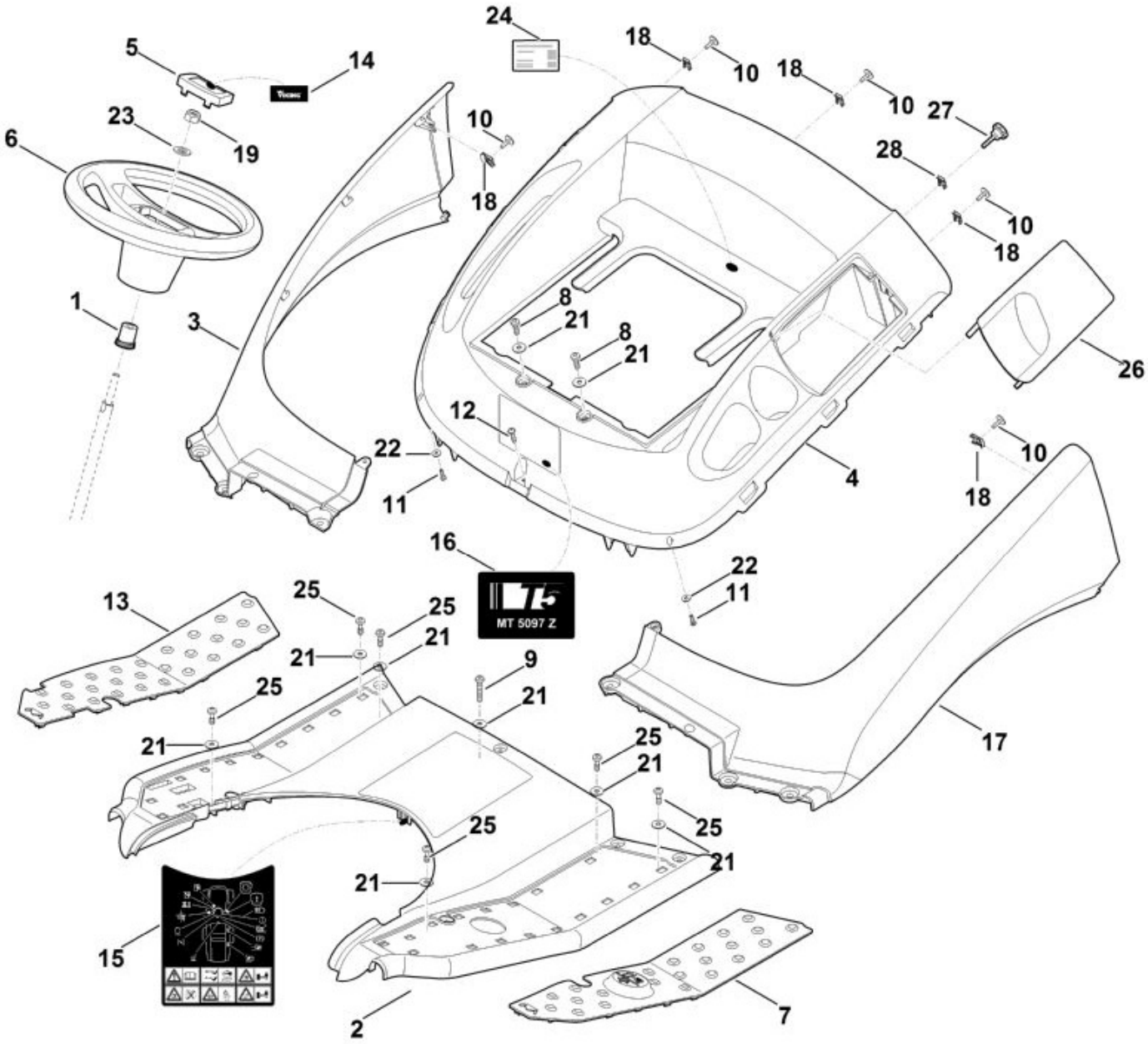

N°	Code article	Désignation	*	**	***
1	6170 703 5800	Pièce de raccordement			1
3	6170 706 6015	Aile droite			1
4	6170 780 2000	Recouvrement cpl.	[26-28]		1
5	6170 760 2600	Capuchon	[14]		1
6	6170 760 0200	Volant de direction			1
7	6170 706 5401	Couvre-marchepied gauche			1

N°	Code article	Désignation	*	**	***
8	9039 488 1287	Vis taraud M6x22 (4 - 6 Nm)			2
9	9039 488 1380	Vis taraud M6x35 (4 - 6 Nm)			1
11	9104 003 3003	Vis taraud P4x12 (0,5 - 1 Nm)			2
12	9104 003 4139	Vis taraud P6x25 (4 - 6 Nm)			1
13	6170 706 5415	Couvre-marchepied droite			1
14	6170 967 4410	Etiquette VIKING			1
16	6160 967 3840	Plaque matricule MT 5097 Z			1
17	6170 706 6000	Aile gauche			1
18	9286 003 1000	Écrou à rapporter M6			5
19	9212 263 1400	Ecrou à six pans M12 (20 - 25 Nm)			1
21	9307 010 0140	Rondelle 6,4			9
22	9307 021 0100	Rondelle 4,3			2
23	9291 020 0220	Rondelle 13			1
25	9039 499 1285	Vis taraud M6x23 (4 - 6 Nm)			6
26	6170 706 3410	Couvercle			1
27	0000 760 1802	Molette de serrage			1
28	9286 003 1000	Écrou à rapporter M6			1

* (A) non illustré
(B) uniquement accessoire optionnel
(C) n'est plus livrable départ usine
(D) n'est pas livrable séparément
[..] y compris Fig. No.

** (02.2003) Open informations techniques
>xxx xxx xxxx] Pièce à utiliser jusqu'au n° de série
[xxxx xxx xxxx> Pièce à utiliser à partir du n° de série

*** Nombre de pièces(s) utilisée(s) lors de la production

**** Prix de vente unitaire brut hors taxes
Voir conditions générales de vente dans la rubrique 'Téléchargement'

MT 5097.1 Z
Sélection: Direction, roue avant

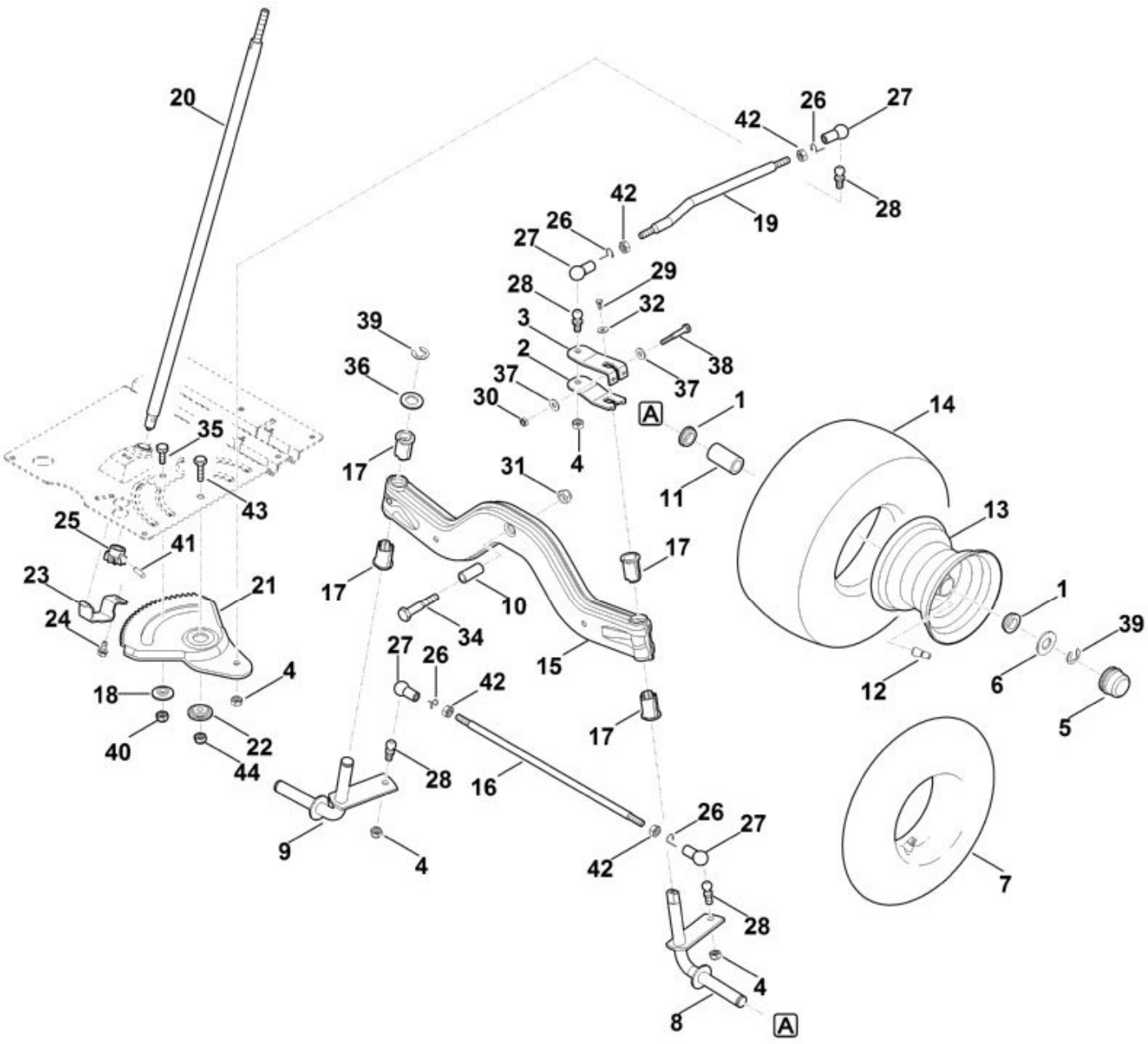

N°	Code article	Désignation	*	**	***
	6170 700 0415	Roue cpl. 15""	[1,11-14]		2
1	6170 764 2700	Douille à collet			4
2	6165 703 6735	Levier inférieur			1
3	6165 703 6730	Levier supérieur			1
4	9212 263 1301	Ecrou à six pans M10x1 (43 - 47 Nm)			4

N°	Code article	Désignation	*	**	***
5	6170 708 7420	Capuchon			2
6	6170 763 0910	Rondelle 42			2
7	0000 704 6700	Tuyau 15x6,0 - 6			2
8	6170 760 5000	Fusée de roue gauche			1
9	6170 760 5005	Fusée de roue droite			1
10	6170 763 3010	Coussinet			1
11	9512 003 4660	Cage de palier à aiguilles 20x30x65			2
12	0000 731 7700	Soupape			2
13	6170 760 3900	Jante 6,0-6			2
14	6170 704 9505	Pneu 15x6,0-6			2
15	6165 700 2406	Axe	[17]		1
16	6165 763 5700	Barra d'accouplement			1
17	6165 763 3010	Coussinet			4
18	6165 763 3000	Coussinet			1
19	6165 703 1700	Baguette			1
20	6165 763 3510	Arbre			1
21	6165 703 4800	Segment denté			1
22	6165 763 3200	Douille a collet			1
23	6165 703 6900	Support			1
24	9039 488 1782	Vis taraud M8x16 (16 - 20 Nm)			1
25	6170 763 6100	Pignon			1
26	9666 003 7016	Circlip			4
27	9666 003 7024	Coussinet sphérique B16			4
28	9666 003 5114	Pivot sphérique M10x1 C16 (43 - 47 Nm)			4
29	9039 488 0996	Vis taraud M6x12 (8 - 12 Nm)			1
30	9214 261 1105	Ecrou de sécurité M8			1
31	9212 263 1400	Ecrou à six pans M12			1
32	9307 021 0140	Rondelle 6,4			1
34	9007 319 3090	Vis à six pans M12x65 (21 - 25 Nm)			1
35	9008 318 2390	Vis à six pans M10x25 (21 - 25 Nm)			1
36	9294 021 0330	Rondelle 21			1
37	9309 021 0180	Rondelle 8,4			2
38	9007 319 1960	Vis à six pans M8x55 (19 - 21 Nm)			1
39	9460 624 1500	Anneau d'arrêt 15			3

N°	Code article	Désignation	*	**	***
40	9212 263 1300	Ecrou à six pans M10			1
41	9384 620 3120	Goupille élastique 6x24			1
42	9210 261 1300	Ecrou à six pans M10			4
43	9010 345 2431	Vis à six pans M10x1x35 (65 - 70 Nm)			1
44	9212 263 1301	Ecrou à six pans M10x1			1

* (A) non illustré
(B) uniquement accessoire optionnel
(C) n'est plus livrable départ usine
(D) n'est pas livrable séparément
[..] y compris Fig. No.

** (02.2003) Open informations techniques
>xxx xxx xxxx] Pièce à utiliser jusqu'au n° de série
[xxxx xxx xxxx> Pièce à utiliser à partir du n° de série

*** Nombre de pièces(s) utilisée(s) lors de la production

**** Prix de vente unitaire brut hors taxes
Voir conditions générales de vente dans la rubrique 'Téléchargement'

MT 5097.1 Z
Sélection: Entraînement des lames

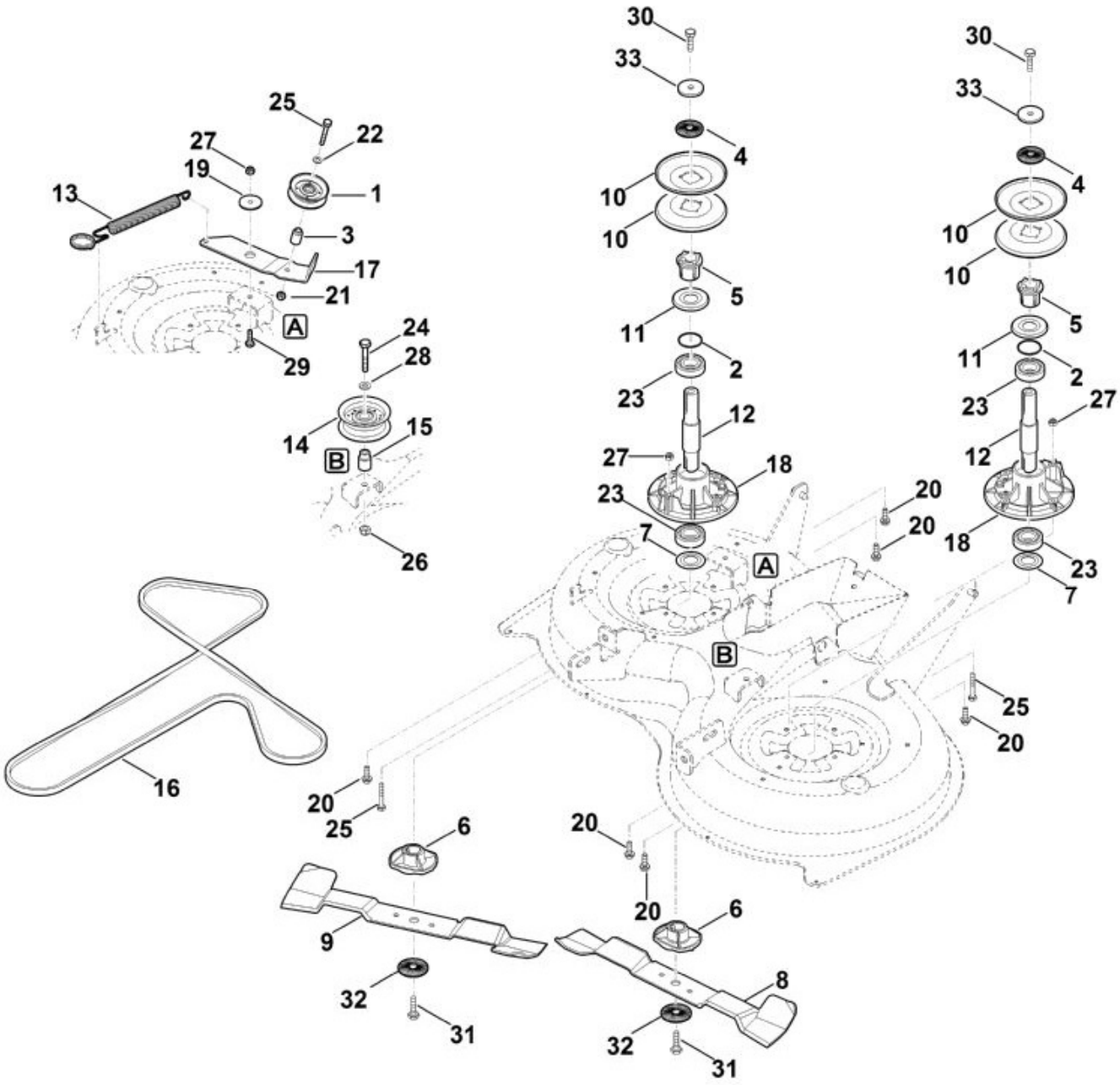

N°	Code article	Désignation	*	**	***
	6160 700 3500	Arbre cpl.	[2,4,5,10-12,18,23,		2
1	6170 760 6615	Galet de renvoi			1
2	9645 945 7699	Joint torique 23x1,5			2
3	6160 642 8500	Douille d'écartement			1
4	0000 702 6600	Rondelle			2
5	6170 702 0600	Entraîneur			2

N°	Code article	Désignation	*	**	***
6	6170 702 3800	Guide-lame			2
7	6170 702 2200	Disque de protection			2
8	6160 702 0100	Couteau gauche			1
9	6160 702 0105	Couteau droite			1
10	6170 764 8410	Moitiés de poulie de courroie trapézoïdale			4
11	6170 702 2210	Disque de protection			2
12	6170 702 0710	Arbre			2
13	6165 764 1600	Ressort de tension			1
14	6165 760 1200	Galet de renvoi			1
15	6165 764 2840	Douille d'écartement			1
16	6160 704 2120	Courroie trapézoïdale			1
17	6160 764 2600	Bras de tension			1
18	6170 702 6910	Support			2
19	6170 703 1920	Palier à collet			1
20	9039 488 1838	Vis taraud M8x25 (23 - 27 Nm)			6
21	9212 260 1100	Ecrou à six pans M8			1
22	9307 021 0180	Rondelle 8,4			1
23	9503 003 6841	Roulement rainuré à billes 6205-2RS			4
24	9008 319 2480	Vis à six pans M10x60			1
25	9008 319 1950	Vis à six pans M8x50 (23 - 27 Nm)			3
26	9210 261 1300	Ecrou à six pans M10			1
27	9212 260 1100	Ecrou à six pans M8			3
28	9291 020 0200	Rondelle 10,5			1
29	9008 318 1830	Vis à six pans M8x25			1
30	9010 345 2431	Vis à six pans M10x1x35 (65 - 70 Nm)			2
31	9010 345 2431	Vis à six pans M10x1x35 Coller (LOCTITE 243), (65 - 70 Nm)			2
32	0000 702 6600	Rondelle			2
33	6170 702 1800	Rondelle			2

* (A) non illustré
(B) uniquement accessoire optionnel
(C) n'est plus livrable départ usine
(D) n'est pas livrable séparément
[..] y compris Fig. No.

** (02.2003) Open informations techniques
>xxx xxx xxxx] Pièce à utiliser jusqu'au n° de série

[xxxx xxx xxxx> Pièce à utiliser à partir du n° de série

*** Nombre de pièces(s) utilisée(s) lors de la production

**** Prix de vente unitaire brut hors taxes
Voir conditions générales de vente dans la rubrique 'Téléchargement'

MT 5097.1 Z
Sélection: Frein, Frein de stationnement, Levier de commande

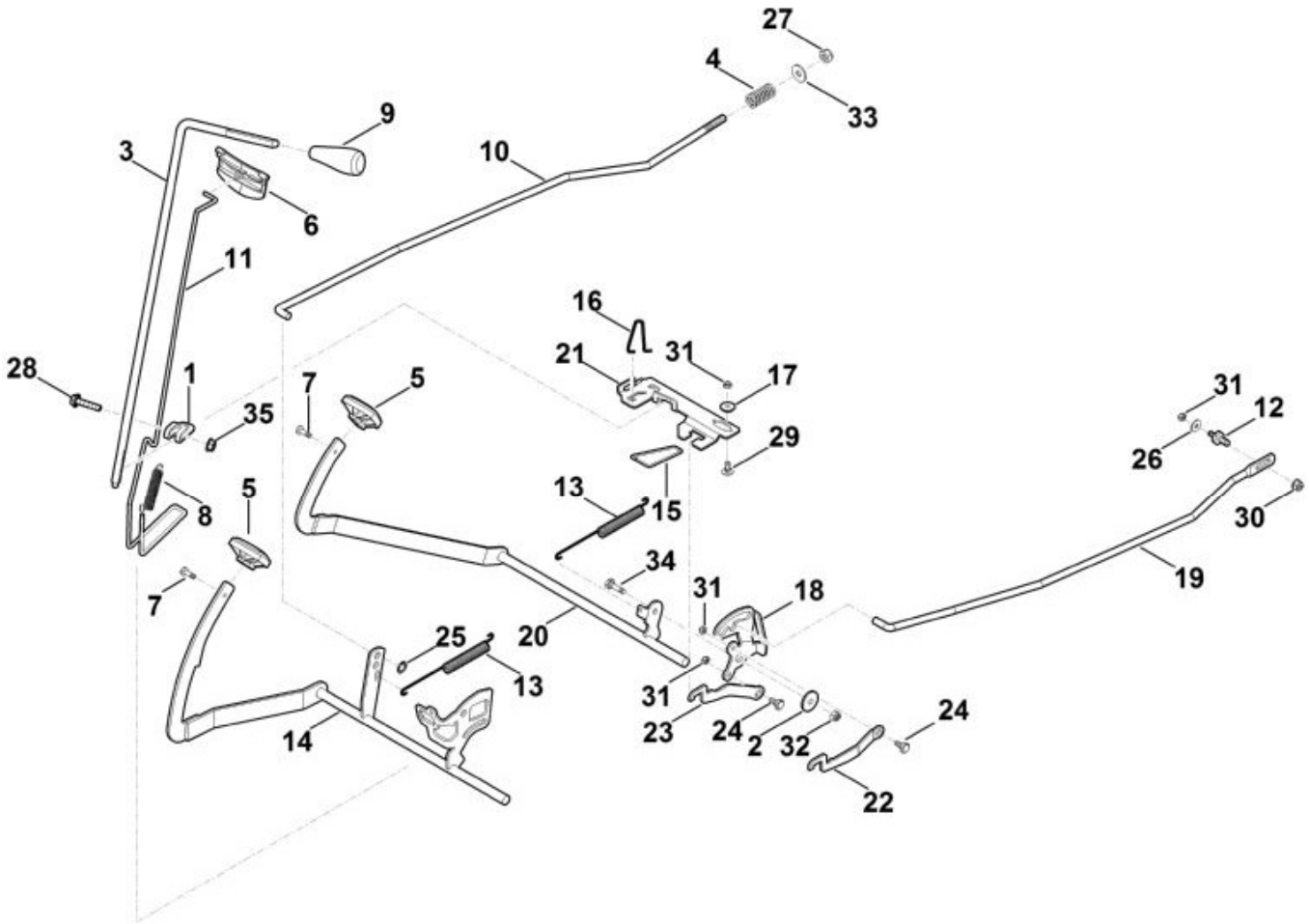

N°	Code article	Désignation	*	**	***
1	6170 162 5010	Levier			1
2	6170 162 8900	Rondelle			1
3	6170 764 3400	Bielle d'attaque			1
4	6170 703 6410	Ressort de pression			1
5	6170 704 7100	Caoutchouc a` pedale			2
6	6170 706 2200	Poignée			1

N°	Code article	Désignation	*	**	***
7	9039 488 1287	Vis taraud M6x22 (5 - 7 Nm)			2
8	6170 703 5140	Ressort de tension			1
9	6170 703 6625	Poignée			1
10	6165 703 1710	Baguette			1
11	6165 763 0400	Etrier			1
12	6165 704 1800	Boulon			1
13	6165 703 5110	Ressort de tension			2
14	6165 760 5700	Pédale			1
15	6165 763 0410	Etrier			1
16	6165 708 0300	Bride de ressort			1
17	6165 764 2700	Douille a collet			1
18	6165 764 3500	Levier			1
19	6165 704 9800	Baguette			1
20	6165 760 5710	Pédale			1
21	6165 704 3000	Coulisse de changement des vitesses			1
22	6165 764 1500	Levier de verrouillage supérieur			1
23	6165 764 1505	Levier de verrouillage inférieur			1
24	6165 764 3600	Boulon à embase (8 - 10 Nm)			2
25	9991 003 0550	Anneau de serrage 10x2			1
26	9307 021 0140	Rondelle 6,4			1
27	9212 263 1300	Ecrou à six pans M10			1
28	9018 318 1880	Vis à six pans M8x35 (19 - 21 Nm)			1
29	9027 068 1280	Vis à tête bombée M6x16			1
30	9216 263 1100	Ecrou à six pans M8			1
31	9212 260 0900	Ecrou à six pans M6			4
32	9212 260 1100	Ecrou à six pans M8			1
33	9291 020 0200	Rondelle 10,5			1
34	9008 318 1830	Vis à six pans M8x25 (21 - 25 Nm)			1
35	9220 263 1100	Ecrou à six pans M8			1

* (A) non illustré
(B) uniquement accessoire optionnel
(C) n'est plus livrable départ usine
(D) n'est pas livrable séparément
[..] y compris Fig. No.

** (02.2003) Open informations techniques
>xxx xxx xxxx] Pièce à utiliser jusqu'au n° de série

[xxxx xxx xxxx> Pièce à utiliser à partir du n° de série

*** Nombre de pièces(s) utilisée(s) lors de la production

**** Prix de vente unitaire brut hors taxes
Voir conditions générales de vente dans la rubrique 'Téléchargement'

MT 5097.1 Z
Sélection: Lubrifiants

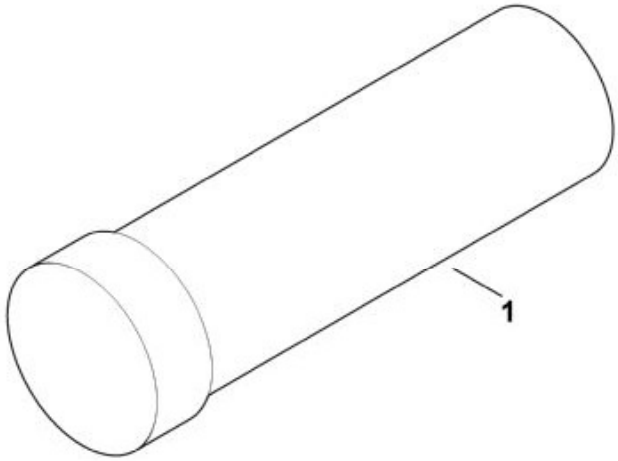

N°	Code article	Désignation	*	**	***
1	0781 145 0006	Graisse DIVINOL Fibrous 2			1

* (A) non illustré
(B) uniquement accessoire optionnel
(C) n'est plus livrable départ usine
(D) n'est pas livrable séparément

[..] y compris Fig. No.

** (02.2003) Open informations techniques
>xxx xxx xxxx] Pièce à utiliser jusqu'au n° de série
[xxxx xxx xxxx> Pièce à utiliser à partir du n° de série

*** Nombre de pièces(s) utilisée(s) lors de la production

**** Prix de vente unitaire brut hors taxes
Voir conditions générales de vente dans la rubrique 'Téléchargement'

MT 5097.1 Z
Sélection: Moteur, reservoir

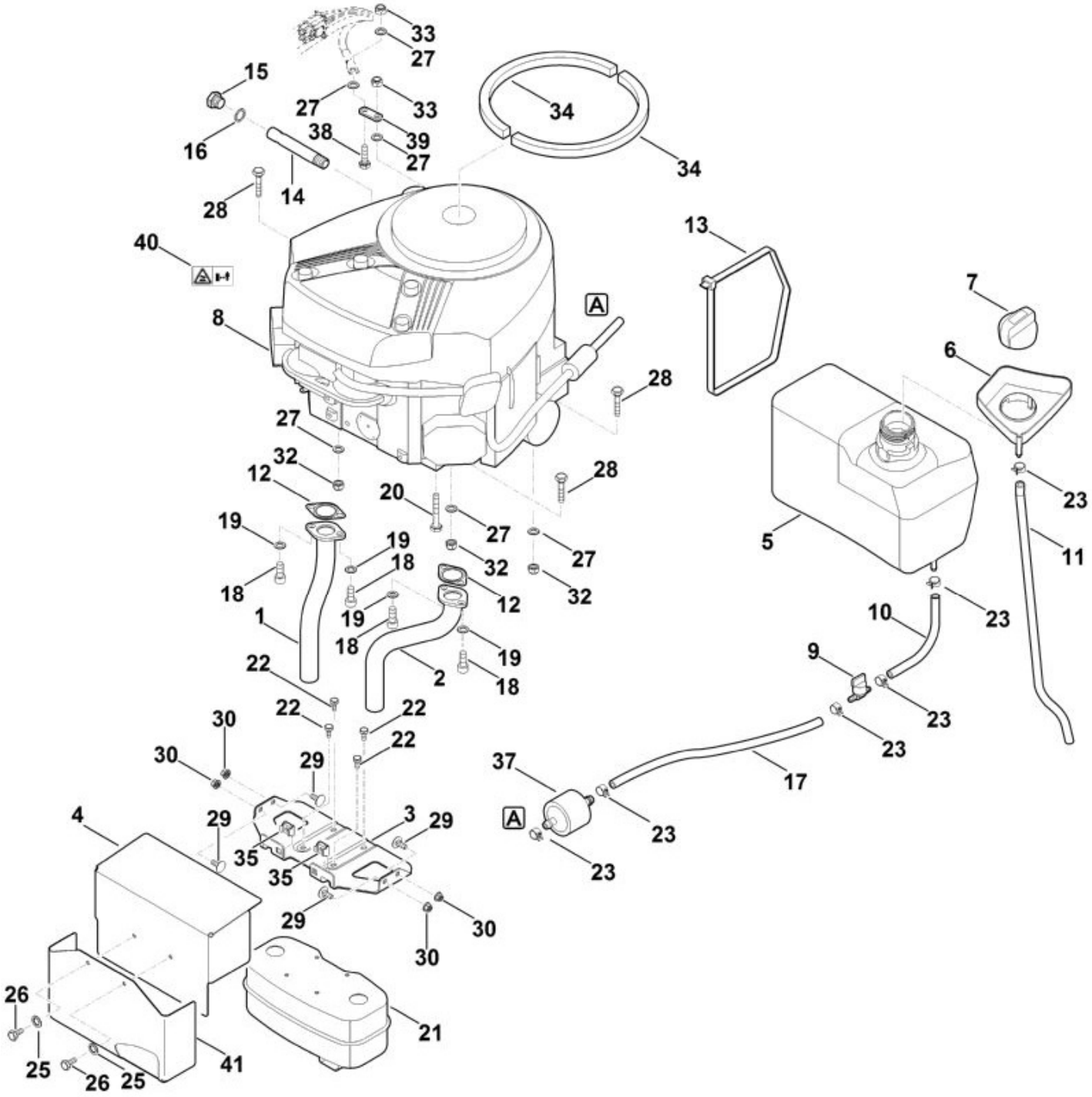

N°	Code article	Désignation	*	**	***
2	6170 140 2520	Raccord coudé gauche			1
3	6170 146 7300	Tôle de protection			1
4	6170 145 3700	Tôle de protection			1
5	6170 351 0400	Réservoir d'essence			1
6	6170 352 4010	Protection contre le risque de débordem.			1

N°	Code article	Désignation	*	**	***
7	6170 350 1500	Bouchon de réservoir			1
8	6160 011 1820	B&S, moteur-quatre-temps 401577-0124-B1, 401577-0130-B1, 401577-5130-B1, 401577-3130-B1, 40R577-0002			1
9	0000 350 1000	Robinet d'essence			1
10	6170 350 2700	Tuyau de carburant			1
11	6170 358 0800	Tuyau			1
12	6170 149 0600	Joint d'échappement			2
13	0751 010 7236	Serre-câbles			1
14	6170 021 8200	Tube			1
15	6170 028 1100	Bouchon (12 - 14 Nm)			1
16	6170 029 0500	Joint			1
17	6170 350 2720	Tuyau de carburant			1
18	9045 319 1795	Vis cylindrique 5/16""x3/4"" (18 - 20 Nm)			4
19	9460 624 4030	Circlips 8,4			4
20	9018 318 1900	Vis à six pans M8x40			1
21	6170 140 0630	Silencieux			1
22	9039 488 0996	Vis taraud M6x12 (4 - 5 Nm)			4
23	0000 988 9100	Collier de serrage			6
25	9330 630 0500	Rondelle éventail 6,4			2
26	9008 318 1280	Vis à six pans M6x16 (2 - 3 Nm)			2
27	9330 630 0180	Rondelle éventail 8,4			6
28	9008 319 1880	Vis à six pans M8x35 (21 - 25 Nm)			3
29	9027 068 1280	Vis à tête bombée M6x16 (5 - 7 Nm)			4
30	9216 261 0901	Ecrou à six pans M6			4
32	9212 260 1100	Ecrou à six pans M8			3
33	9214 261 1105	Ecrou de sécurité M8 (21 - 25 Nm)			2
34	6170 087 1800	Moitié de bague d’étanchéité			2
35	9991 003 1045	Écrou à cage M6			2
37	0000 350 1800	Filtre carburant			1
38	9008 318 1800	Vis à six pans M8x20			1
39	6170 405 1300	Tôle de mise à la masse			1
40	6170 967 4415	Autocollant			2

N°	Code article	Désignation	*	**	***
41	6165 145 3700	Tôle de protection			1

* (A) non illustré
(B) uniquement accessoire optionnel
(C) n'est plus livrable départ usine
(D) n'est pas livrable séparément
[..] y compris Fig. No.

** (02.2003) Open informations techniques
>xxx xxx xxxx] Pièce à utiliser jusqu'au n° de série
[xxxx xxx xxxx> Pièce à utiliser à partir du n° de série

*** Nombre de pièces(s) utilisée(s) lors de la production

**** Prix de vente unitaire brut hors taxes
Voir conditions générales de vente dans la rubrique 'Téléchargement'

MT 5097.1 Z
Sélection: Outil spécial

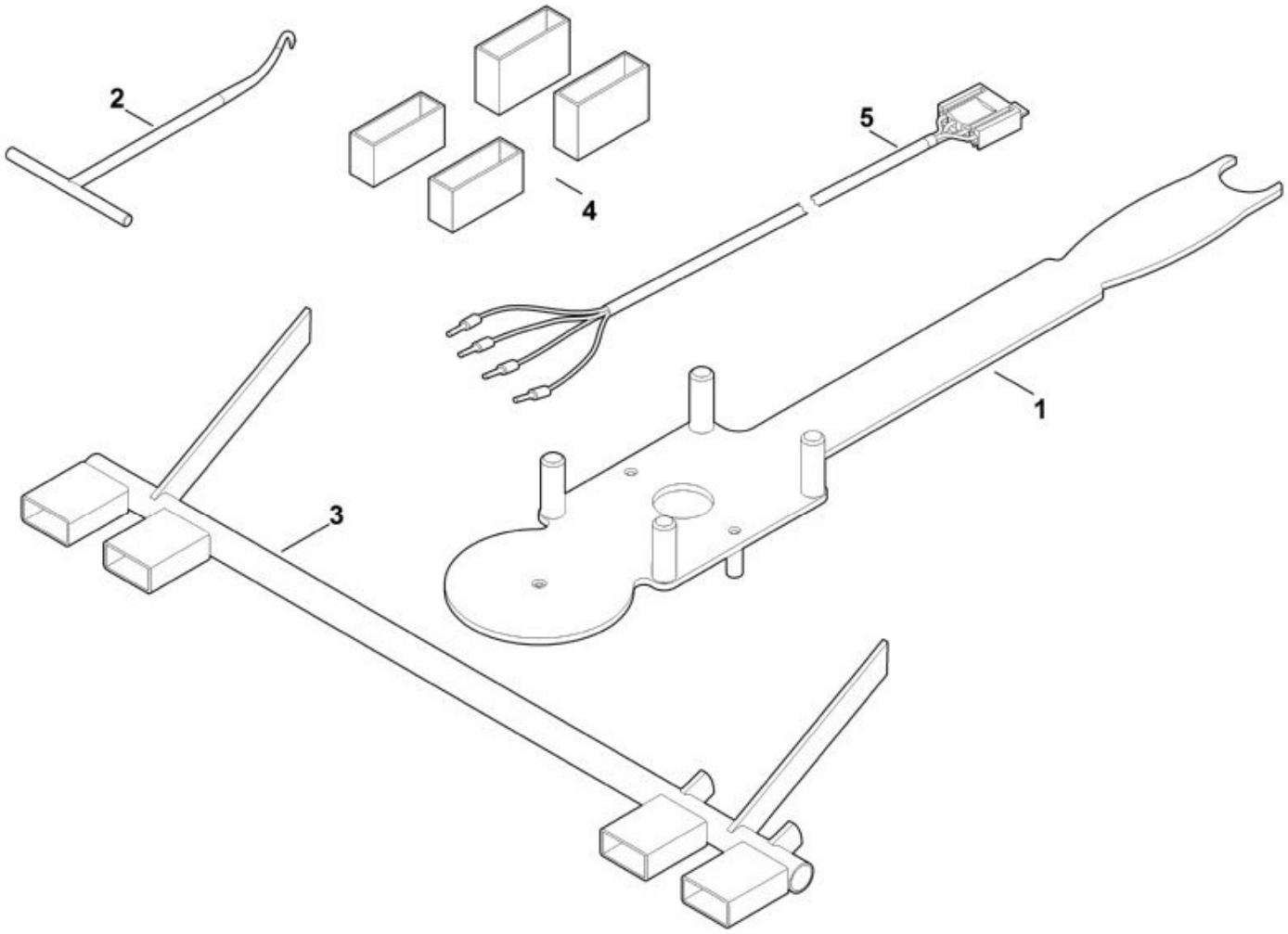

N°	Code article	Désignation	*	**	***
1	6165 890 2200	Outils de montage			1
2	0000 890 2800	Crochet de montage			1
3	6170 890 6401	Jauge d’ajustage			1
4	6170 007 1000	Kit de pièces de réglage			1

N°	Code article	Désignation	*	**	***
5	6170 855 1100	Câble de contrôle			1

* (A) non illustré
(B) uniquement accessoire optionnel
(C) n'est plus livrable départ usine
(D) n'est pas livrable séparément
[..] y compris Fig. No.

** (02.2003) Open informations techniques
>xxx xxx xxxx] Pièce à utiliser jusqu'au n° de série
[xxxx xxx xxxx> Pièce à utiliser à partir du n° de série

*** Nombre de pièces(s) utilisée(s) lors de la production

**** Prix de vente unitaire brut hors taxes
Voir conditions générales de vente dans la rubrique 'Téléchargement'

MT 5097.1 Z
Sélection: Outils

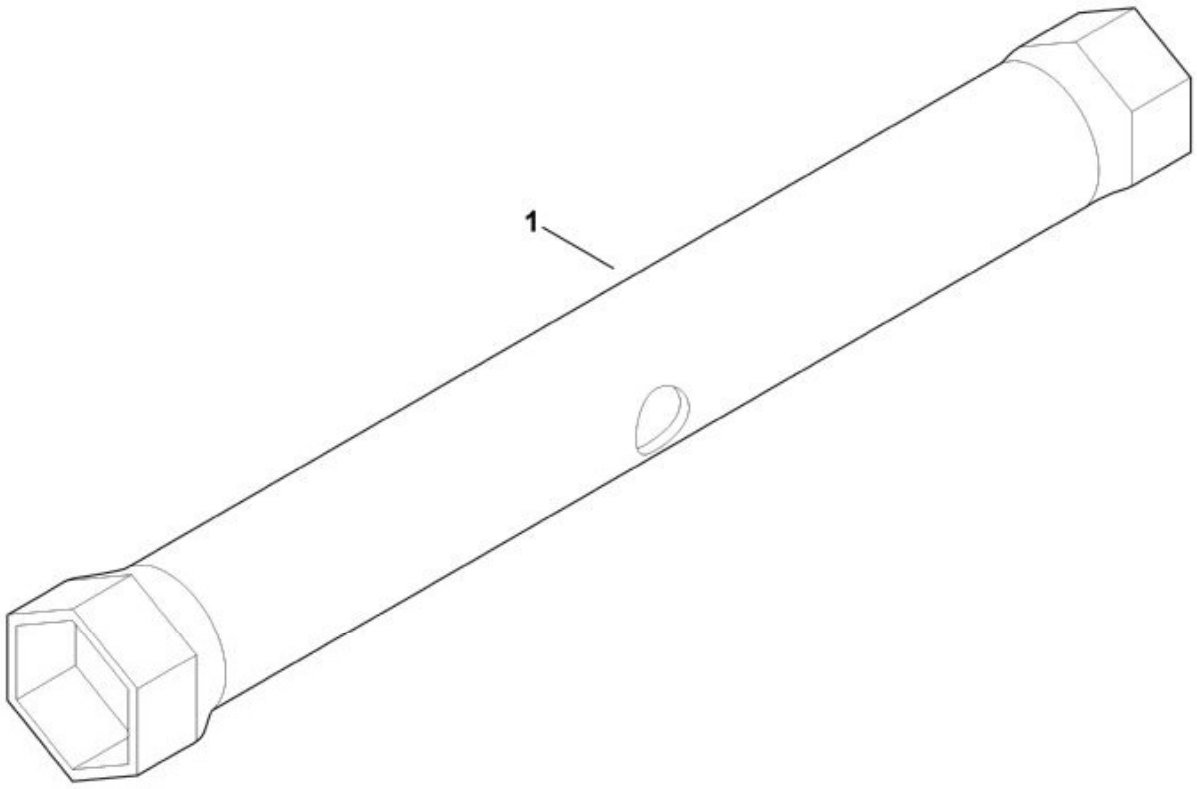

N°	Code article	Désignation	*	**	***
1	6170 893 8000	Clé à bougie			1

* (A) non illustré
(B) uniquement accessoire optionnel
(C) n'est plus livrable départ usine
(D) n'est pas livrable séparément
[..] y compris Fig. No.

** (02.2003) Open informations techniques
>xxx xxx xxxx] Pièce à utiliser jusqu'au n° de série
[xxxx xxx xxxx> Pièce à utiliser à partir du n° de série

*** Nombre de pièces(s) utilisée(s) lors de la production

**** Prix de vente unitaire brut hors taxes
Voir conditions générales de vente dans la rubrique 'Téléchargement'

MT 5097.1 Z
Sélection: Parties électriques

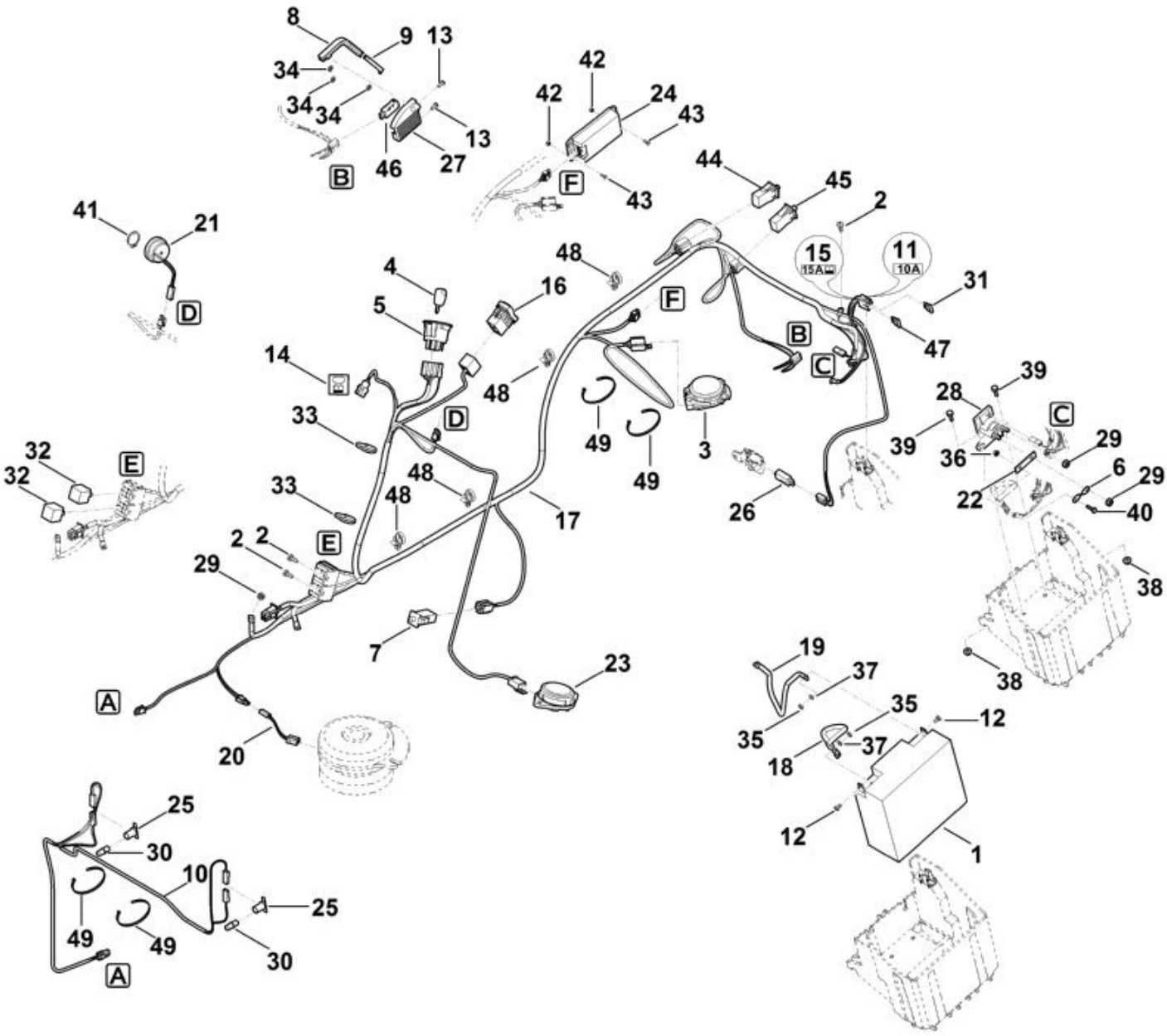

N°	Code article	Désignation	*	**	***
1	6170 400 1100	Batterie 12V-17Ah			1
2	9075 478 4610	Vis cylindrique IS D6x16			3
3	6170 430 0540	Commutateur			1
4	0000 430 8100	Clé de contact			2
5	6170 430 2410	Contacteur d'allumage	[4]		1
6	6170 437 0800	Arrêtoir 150A			1

N°	Code article	Désignation	*	**	***
7	6170 430 0520	Commutateur			1
8	6170 703 4400	Elément de commande			1
9	6170 703 7900	Bielle d'attaque			1
10	6160 440 1945	Câble d’éclairage			1
11	6170 967 4480	Autocollant 10A			1
12	9008 319 0951	Vis à six pans M5x10			2
13	9104 007 4260	Vis taraud P5x12			2
14	6170 435 2600	Plaque (Symbole de chargement)			1
15	6170 967 4490	Autocollant 15A			1
16	6170 430 0570	Commutateur			1
17	6160 440 3035	Faisceau de câbles	[11,14,15,31,47		1
18	6170 440 1960	Câble de batterie			1
19	6160 440 2210	Câble de masse			1
20	6170 440 0500	Câble adaptateur			1
21	6140 430 8800	Vibreur sonore			1
22	6170 435 8500	Plaque de renfort			1
23	6170 430 0541	Commutateur			1
24	6160 430 1400	Module electronique			1
25	6170 440 1800	Douille			2
26	6170 430 0560	Commutateur			1
27	6170 403 1300	Carter			1
28	6170 430 3100	Relais			1
29	9991 003 0000	Ecrou à six pans 1/4""			3
30	0000 405 3110	Lampe 12V/6 W			2
31	0751 031 5002	Fusible 10A			1
32	6160 430 3100	Relais			2
33	0751 010 7232	Serre-câbles			2
34	9991 003 0543	Anneau de serrage 3			3
35	9210 259 0700	Ecrou à six pans M5			2
36	9216 261 0710	Ecrou à six pans M5			1
37	9291 020 0120	Rondelle 5,3			2
38	9216 263 0900	Ecrou à six pans M6			2
39	9008 318 1280	Vis à six pans M6x16			2
40	9008 318 0980	Vis à six pans M5x16			1
41	9455 621 2790	Circlip 25x1,2			1
42	9212 260 0600	Ecrou à six pans M4			2
43	9008 319 0660	Vis à six pans M4x12			2
44	6170 430 0520	Commutateur			1
45	6170 430 0520	Commutateur			1

N°	Code article	Désignation	*	**	***
46	6170 430 0560	Commutateur			1
47	0751 031 5003	Fusible 15A			1
48	0751 010 7294	Serre-câbles			7
49	0751 010 7232	Serre-câbles			4

* (A) non illustré
(B) uniquement accessoire optionnel
(C) n'est plus livrable départ usine
(D) n'est pas livrable séparément
[..] y compris Fig. No.

** (02.2003) Open informations techniques
>xxx xxx xxxx] Pièce à utiliser jusqu'au n° de série
[xxxx xxx xxxx> Pièce à utiliser à partir du n° de série

*** Nombre de pièces(s) utilisée(s) lors de la production

**** Prix de vente unitaire brut hors taxes
Voir conditions générales de vente dans la rubrique 'Téléchargement'

MT 5097.1 Z
Sélection: Relevage tondeuse

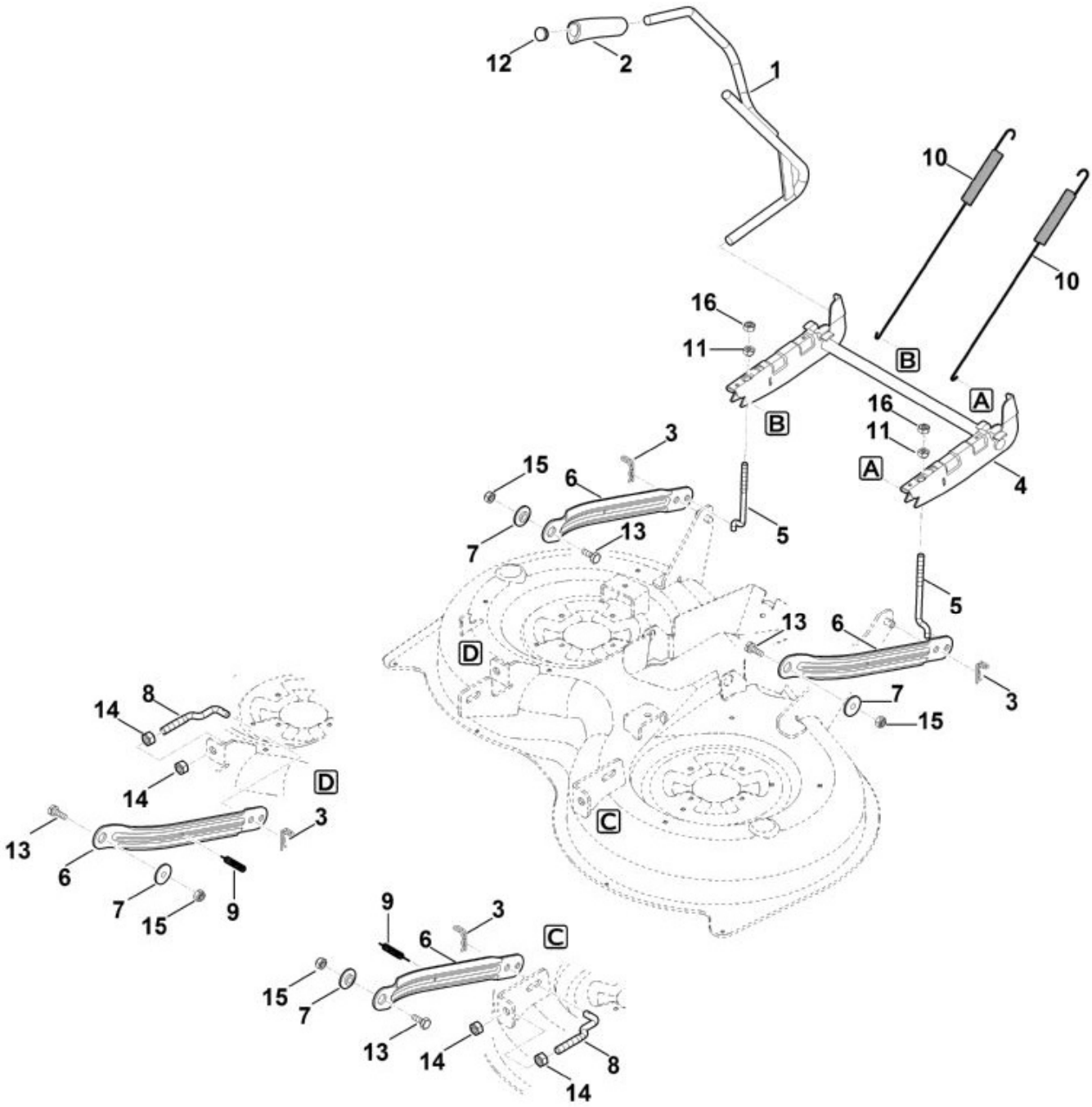

N°	Code article	Désignation	*	**	***
1	6170 700 2920	Levier de réglage			1
2	6170 703 4101	Poignée			1
3	6170 763 1000	Epingle d'axe 2,8			4
4	6165 760 7800	Pièce de suspension			1
5	6165 703 4610	Tige filetée			2
6	6165 763 5600	Bielle oscillante			4

N°	Code article	Désignation	*	**	***
7	6165 763 3000	Coussinet			4
8	6165 703 4600	Tige filetée			2
9	6165 703 5120	Ressort de tension			2
10	6165 703 5100	Ressort de tension			2
11	6165 703 2000	Ecrou			2
12	6101 703 2800	Bouchon			1
13	9008 318 2390	Vis à six pans M10x25 (25 - 28 Nm)			4
14	9210 261 1400	Ecrou à six pans M12			4
15	9212 263 1300	Ecrou à six pans M10			4
16	9210 261 1300	Ecrou à six pans M10			2

* (A) non illustré
(B) uniquement accessoire optionnel
(C) n'est plus livrable départ usine
(D) n'est pas livrable séparément
[..] y compris Fig. No.

** (02.2003) Open informations techniques
>xxx xxx xxxx] Pièce à utiliser jusqu'au n° de série
[xxxx xxx xxxx> Pièce à utiliser à partir du n° de série

*** Nombre de pièces(s) utilisée(s) lors de la production

**** Prix de vente unitaire brut hors taxes
Voir conditions générales de vente dans la rubrique 'Téléchargement'

MT 5097.1 Z
Sélection: Siege

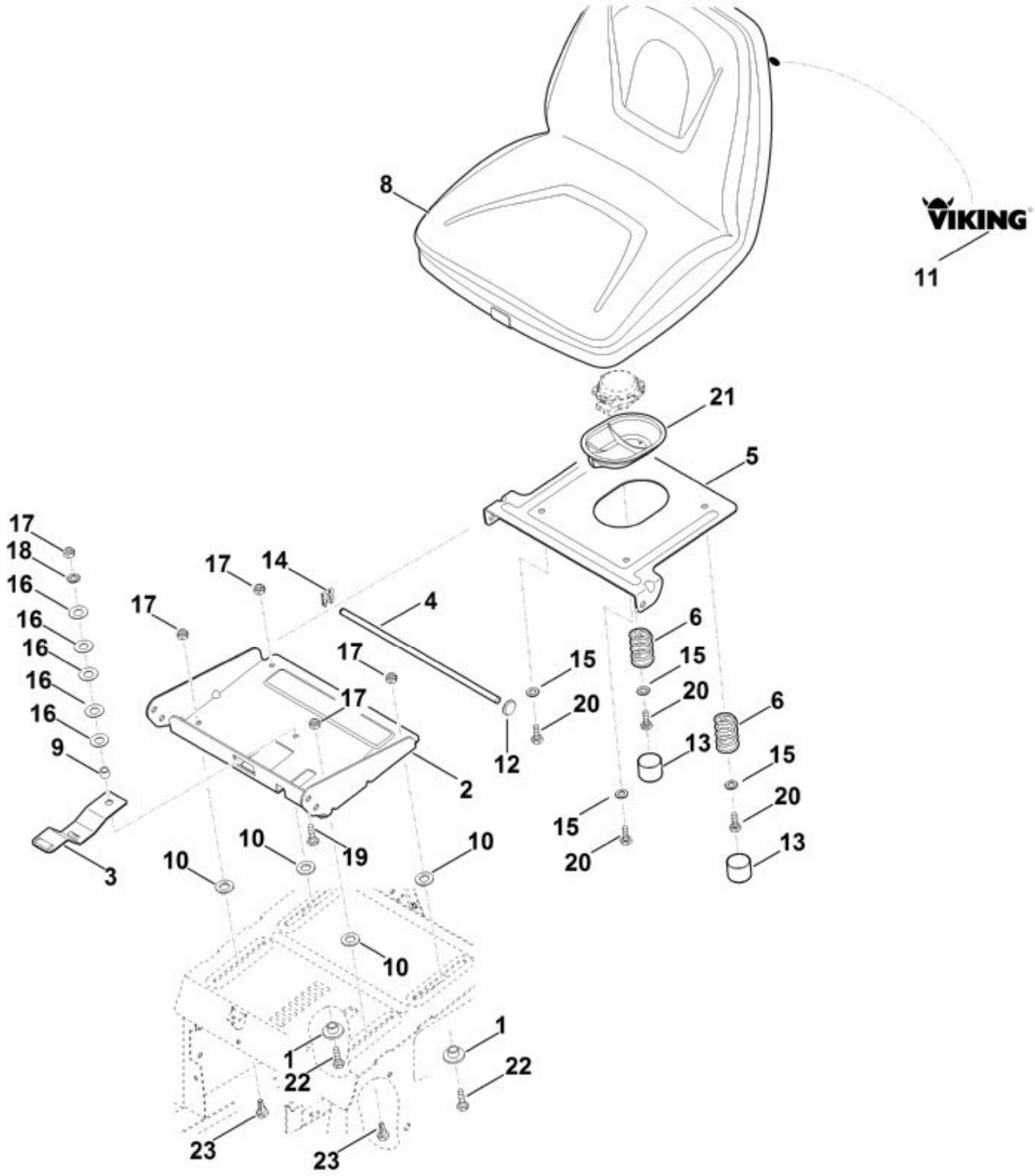

N°	Code article	Désignation	*	**	***
1	6170 763 3700	Anneau d'écartement			2
2	6140 763 4200	Dispositif d'ajustage			1
3	6170 763 6000	Levier d'encliquetage			1
4	6170 703 1750	Baguette			1
5	6170 763 5440	Support en tôle			1
6	6170 703 6400	Ressort de pression			2

N°	Code article	Désignation	*	**	***
8	6170 760 0301	Siège	[11]		1
9	6170 763 0710	Douille d'écartement			1
10	6170 763 0900	Rondelle			4
11	6170 967 4460	Autocollant			1
12	9417 021 7530	Attache rapide			1
13	6170 708 7410	Capuchon			2
14	9460 620 8030	Anneau d'arrêt			1
15	9291 020 0180	Rondelle 8,4			4
16	9485 648 1750	Rondelle belleville B25			5
17	9212 260 1100	Ecrou à six pans M8			5
18	9291 020 0180	Rondelle 8,4			1
19	9008 318 1830	Vis à six pans M8x25 (9 - 11 Nm)			1
20	9008 318 1800	Vis à six pans M8x20 (9 - 11 Nm)			4
21	6170 706 0730	Recouvrement			1
22	9008 318 1800	Vis à six pans M8x20 (13 - 15 Nm)			2
23	6170 763 2210	Pièce de guidage (13 - 15 Nm)			2

* (A) non illustré
(B) uniquement accessoire optionnel
(C) n'est plus livrable départ usine
(D) n'est pas livrable séparément
[..] y compris Fig. No.

** (02.2003) Open informations techniques
>xxx xxx xxxx] Pièce à utiliser jusqu'au n° de série
[xxxx xxx xxxx> Pièce à utiliser à partir du n° de série

*** Nombre de pièces(s) utilisée(s) lors de la production

**** Prix de vente unitaire brut hors taxes
Voir conditions générales de vente dans la rubrique 'Téléchargement'

MT 5097.1 Z
Sélection: Tableau de bord

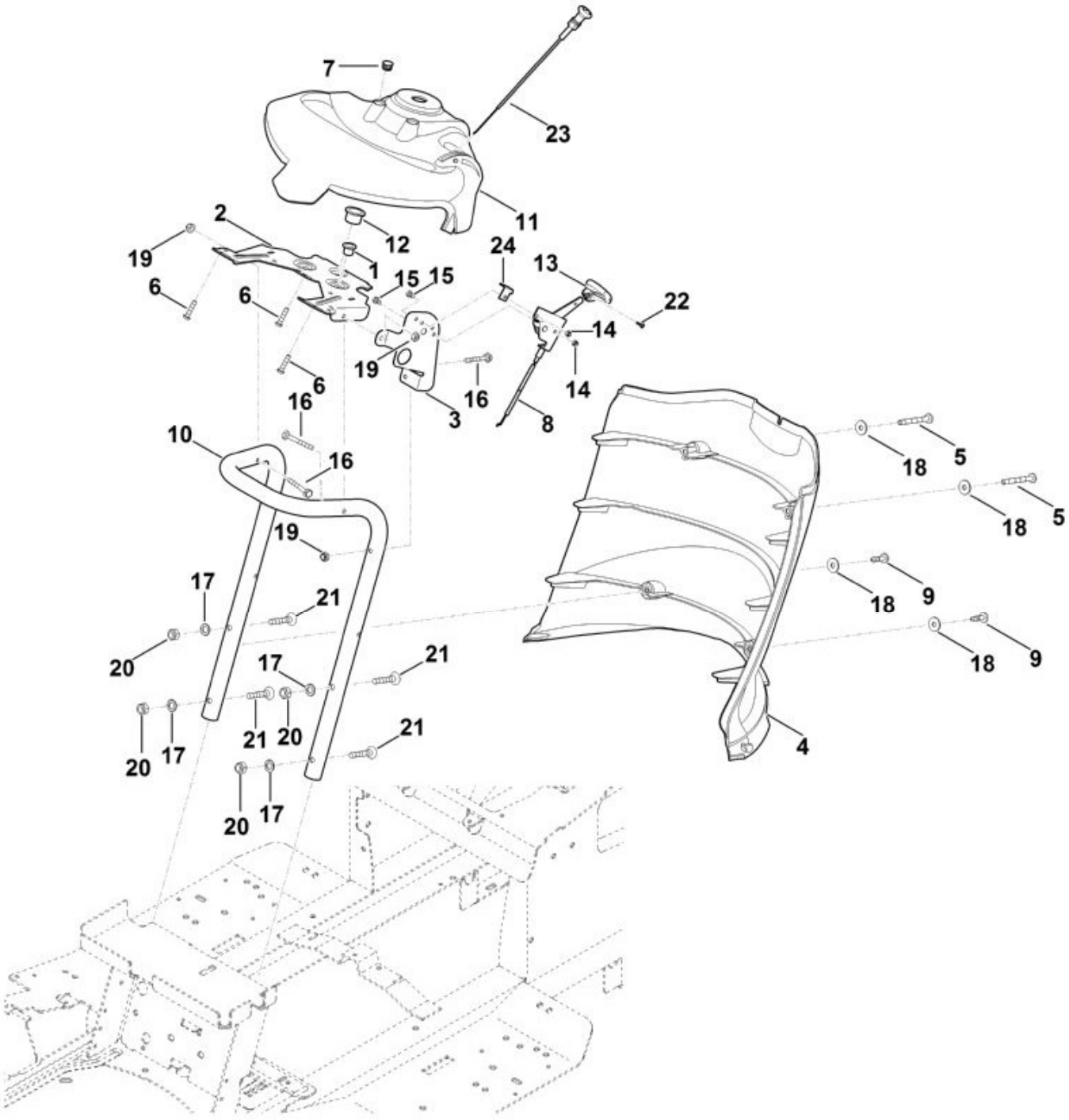

N°	Code article	Désignation	*	**	***
1	9533 003 9223	Douille à collet			1
2	6170 703 6200	Console			1
3	6170 763 5450	Support en tôle			1
4	6170 706 4700	Habillage			1
5	9039 488 1380	Vis taraud M6x35 (4 - 6 Nm)			2

N°	Code article	Désignation	*	**	***
6	9074 478 4131	Vis IS P5x22 (4 - 6 Nm)			3
7	9302 929 0500	Bouchon			1
8	6170 180 1130	Câble de commande des gaz			1
9	9039 488 1287	Vis taraud M6x22 (4 - 6 Nm)			2
10	6165 703 8500	Support			1
11	6160 706 6200	Tableau de bord			1
12	9533 003 9246	Douille a collet			1
13	6170 180 2800	Poignée	[22]		1
14	9212 260 0705	Ecrou à six pans M5			2
15	9008 318 0960	Vis à six pans M5x12 (2 - 3 Nm)			2
16	9008 319 1380	Vis à six pans M6x35 (1,5 - 2,5 Nm)			3
17	9330 630 0180	Rondelle éventail 8,4			4
18	9307 010 0140	Rondelle 6,4			4
19	9212 260 0900	Ecrou à six pans M6			3
20	9212 260 1100	Ecrou à six pans M8			4
21	9064 345 1900	Vis à tête fraisée M8x40 (10 - 12 Nm)			4
22	9104 003 3003	Vis taraud P4x12 (2 - 3 Nm)			1
23	6170 180 2600	Câble de starter			1
24	6170 703 2900	Butée			1

* (A) non illustré
(B) uniquement accessoire optionnel
(C) n'est plus livrable départ usine
(D) n'est pas livrable séparément
[..] y compris Fig. No.

** (02.2003) Open informations techniques
>xxx xxx xxxx] Pièce à utiliser jusqu'au n° de série
[xxxx xxx xxxx> Pièce à utiliser à partir du n° de série

*** Nombre de pièces(s) utilisée(s) lors de la production

**** Prix de vente unitaire brut hors taxes
Voir conditions générales de vente dans la rubrique 'Téléchargement'

MT 5097.1 Z
Sélection: Transmission, roue arrière

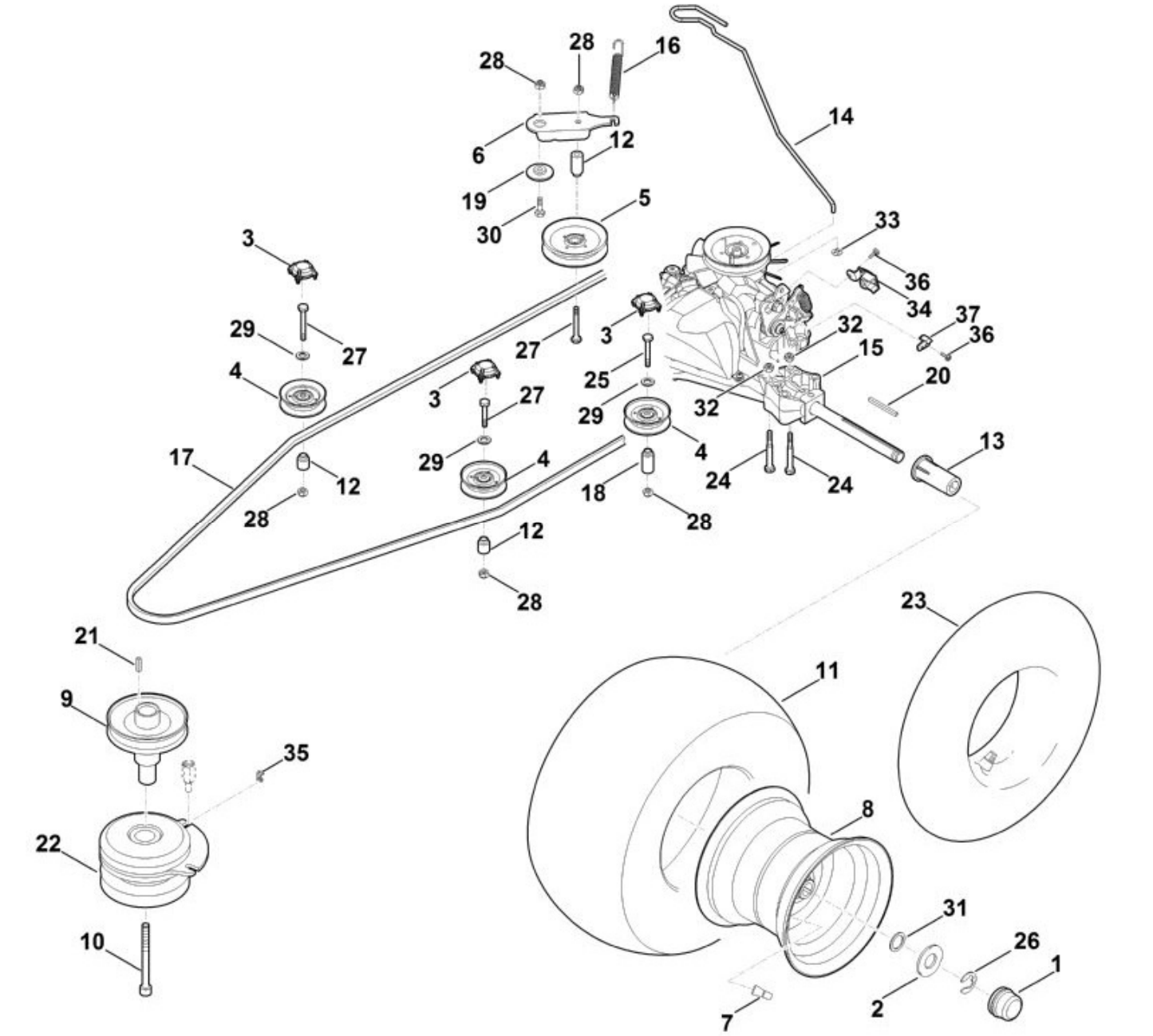

N°	Code article	Désignation	*	**	***
	6170 700 0435	Roue cpl. 18""	[7,8,11]		2
1	6170 708 7420	Capuchon			2
2	6170 763 0910	Rondelle 42			2
3	6160 706 0730	Recouvrement			3
4	6170 760 6615	Galet de renvoi			3
5	6170 760 1290	Galet tendeur			1

N°	Code article	Désignation	*	**	***
6	6170 704 2200	Levier de tension			1
7	0000 731 7700	Soupape			2
8	6170 760 3920	Jante 8,5-8			2
9	6170 700 2510	Poulie à gorge			1
10	9045 348 9052	Vis cylindrique 7/16""x5,5"" Coller (LOCTITE 243), (65 - 70 Nm)			1
11	6170 704 9525	Pneu 18x8,5-8			2
12	6160 764 2801	Douille d'écartement			3
13	6165 764 2800	Douille d'écartement			2
14	6170 647 3510	Levier			1
15	6170 640 0120	Réducteur T3-AHBF-2X3C-1TX4			1
15	6170 640 0120	Réducteur T3-AHBF-2X3C-1TX4			1
16	6165 764 1610	Ressort de tension			1
17	6165 704 2120	Courroie trapézoïdale			1
18	6170 764 2801	Douille d'écartement			1
19	6170 703 1920	Palier à collet			1
20	9471 435 1622	Clavette parallèle 3/16""SQx21/4""			2
21	9471 435 1602	Clavette parallèle B1/4""SQx1""			1
22	6170 160 2010	Embrayage de lame			1
23	0000 704 6702	Tuyau 18x8,5 - 8			2
24	9007 318 1980	Vis à six pans M8x65 (21 - 25 Nm)			4
25	9008 318 1900	Vis à six pans M8x40 (21 - 25 Nm)			1
26	9460 624 1500	Anneau d'arrêt 15			2
27	9008 319 1960	Vis à six pans M8x55 (21 - 25 Nm)			3
28	9212 260 1100	Ecrou à six pans M8			4
29	9291 020 0180	Rondelle 8,4			3
30	9008 318 1830	Vis à six pans M8x25			1
31	9296 021 1657	Rondelle 19x26x1,5			2
32	9216 263 1100	Ecrou à six pans M8			4
33	9991 003 0546	Anneau de serrage 6			1
34	6170 403 2310	Support			1
35	6140 162 4500	Agrafe			1
36	9103 021 3762	Vis taraud 4,8x13			2
37	6170 647 1100	Raccord angulaire			1

* (A) non illustré
(B) uniquement accessoire optionnel

(C) n'est plus livrable départ usine
(D) n'est pas livrable séparément
[..] y compris Fig. No.

** (02.2003) Open informations techniques
>xxx xxx xxxx] Pièce à utiliser jusqu'au n° de série
[xxxx xxx xxxx> Pièce à utiliser à partir du n° de série

*** Nombre de pièces(s) utilisée(s) lors de la production

**** Prix de vente unitaire brut hors taxes
Voir conditions générales de vente dans la rubrique 'Téléchargement'