MT 5097.1 C
Sélection: Bac de ramassage

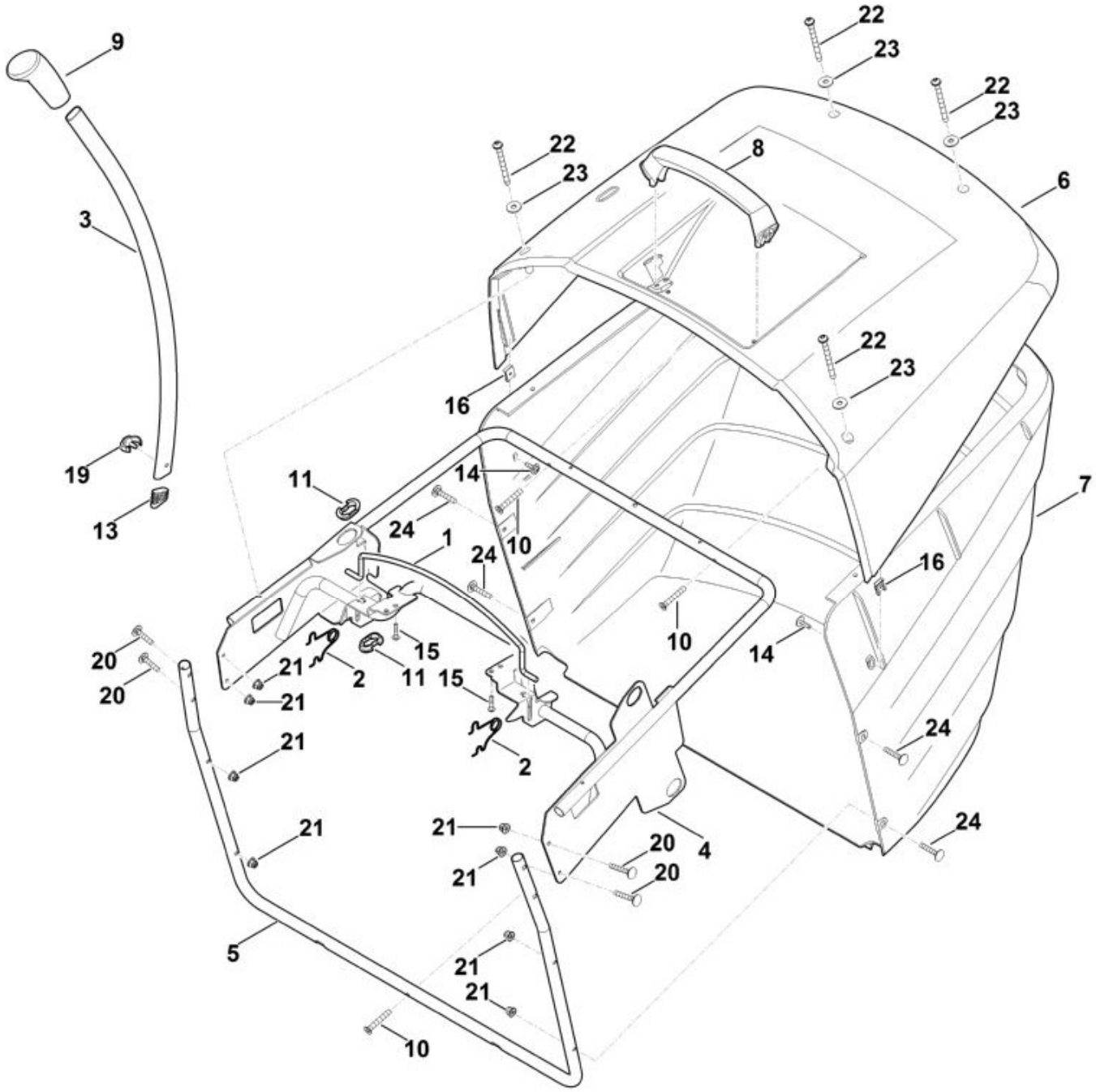


| N° | Code article | Désignation | * | ** | *** |
|---|---|---|---|---|---|
| 1 | 6170 763 0410 | Etrier | | | 1 |
| 2 | 6170 703 4900 | Ressort coudé | | | 2 |
| 3 | 6170 703 6750 | Levier | | | 1 |
| 4 | 6160 700 3110 | Châssis | | | 1 |
| 5 | 6160 763 0410 | Etrier | | | 1 |
| 6 | 6160 706 3400 | Couvercle | | | 1 |

| N° | Code article | Désignation | * | ** | *** |
|---|---|---|---|---|---|
| 7 | 6160 703 9600 | Partie inférieure du bac de ramassage | | | 1 |
| 8 | 6170 791 0200 | Poignée | | | 1 |
| 9 | 6170 703 6610 | Poignée | | | 1 |
| 10 | 9074 477 4704 | Vis IS P6x35<br>(3 - 4 Nm) | | | 3 |
| 11 | 6170 763 2200 | Pièce de guidage | | | 2 |
| 13 | 6170 708 5910 | Bouchon | | | 1 |
| 14 | 9102 090 3781 | Vis à tôle combinée 4,8x16<br>(2 - 3 Nm) | | | 2 |
| 15 | 9074 478 4131 | Vis IS P5x22<br>(3 - 4 Nm) | | | 2 |
| 16 | 9991 003 0712 | Ecrou à rapporter 4,8 | | | 2 |
| 19 | 6140 703 4000 | Clip | | | 1 |
| 20 | 9027 068 1380 | Vis à tête bombée M6x35<br>(5 - 6 Nm) | | | 4 |
| 21 | 9216 263 0900 | Ecrou à six pans M6 | | | 8 |
| 22 | 9039 488 1460 | Vis taraud M6x65<br>(5 - 6 Nm) | | | 4 |
| 23 | 9307 010 0140 | Rondelle 6,4 | | | 4 |
| 24 | 9027 068 1380 | Vis à tête bombée M6x35<br>(2 - 3 Nm) | | | 4 |

* (A) non illustré
(B) uniquement accessoire optionnel
(C) n'est plus livrable départ usine
(D) n'est pas livrable séparément
[..] y compris Fig. No.

** (02.2003) Open informations techniques
>xxx xxx xxxx] Pièce à utiliser jusqu'au n° de série
[xxxx xxx xxxx> Pièce à utiliser à partir du n° de série

*** Nombre de pièces(s) utilisée(s) lors de la production

**** Prix de vente unitaire brut hors taxes
Voir conditions générales de vente dans la rubrique 'Téléchargement'

MT 5097.1 C
Sélection: Capot-moteur

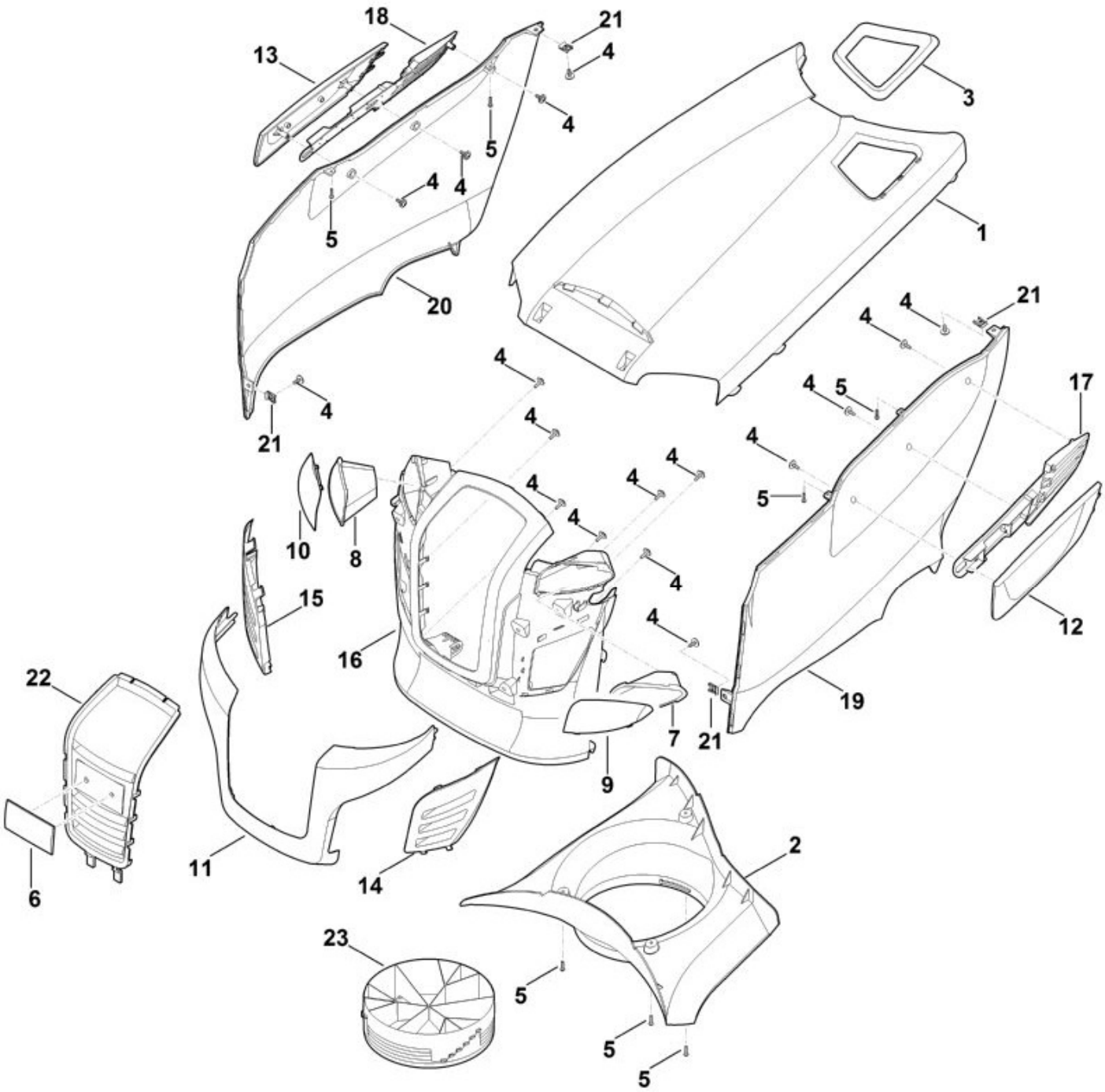


| N° | Code article | Désignation | * | ** | *** |
|---|---|---|---|---|---|
| 1 | 6170 706 9600 | Capot-moteur | | | 1 |
| 2 | 6170 087 3000 | Capot de ventilation | | | 1 |
| 3 | 6170 352 4000 | Protection contre le risque de débordem. | | | 1 |
| 4 | 9102 090 3781 | Vis à tôle combinée 4,8x16 (3 - 4 Nm) | | | 17 |
| 5 | 9104 003 8734 | Vis taraud P4x16 | | | 7 |

| N° | Code article | Désignation | * | ** | *** |
|---|---|---|---|---|---|
| | | (1 - 2 Nm) | | | |
| 7 | 6170 403 1210 | Réflecteur gauche | | | 1 |
| 8 | 6170 403 1215 | Réflecteur droit | | | 1 |
| 9 | 6170 405 3210 | Verre de projecteur gauche | | | 1 |
| 10 | 6170 405 3215 | Verre de projecteur droite | | | 1 |
| 11 | 6170 706 3610 | Traverse | | | 1 |
| 12 | 6170 706 3620 | Cache gauche | | | 1 |
| 13 | 6170 706 3625 | Cache droit | | | 1 |
| 14 | 6170 706 5710 | Calandre gauche | | | 1 |
| 15 | 6170 706 5715 | Calandre droite | | | 1 |
| 16 | 6170 706 9910 | Capot moteur, pièce avant | | | 1 |
| 17 | 6170 766 0800 | Insert de ventilation gauche | | | 1 |
| 18 | 6170 766 0805 | Insert de ventilation droit | | | 1 |
| 19 | 6170 706 9810 | Capot moteur, pièce latérale de gauche | | | 1 |
| 20 | 6170 706 9815 | Capot moteur, pièce latérale de droite | | | 1 |
| 21 | 9991 003 0712 | Ecrou à rapporter 4,8 | | | 4 |
| 22 | 6170 780 5500 | Calandre complète | [6] | | 1 |
| 23 | 6170 084 1900 | Bague de ventilation | | | 1 |

* (A) non illustré
(B) uniquement accessoire optionnel
(C) n'est plus livrable départ usine
(D) n'est pas livrable séparément
[..] y compris Fig. No.

** (02.2003) Open informations techniques
>xxx xxx xxxx] Pièce à utiliser jusqu'au n° de série
[xxxx xxx xxxx> Pièce à utiliser à partir du n° de série

*** Nombre de pièces(s) utilisée(s) lors de la production

**** Prix de vente unitaire brut hors taxes
Voir conditions générales de vente dans la rubrique 'Téléchargement'

MT 5097.1 C
Sélection: Carter du plateau de coupe

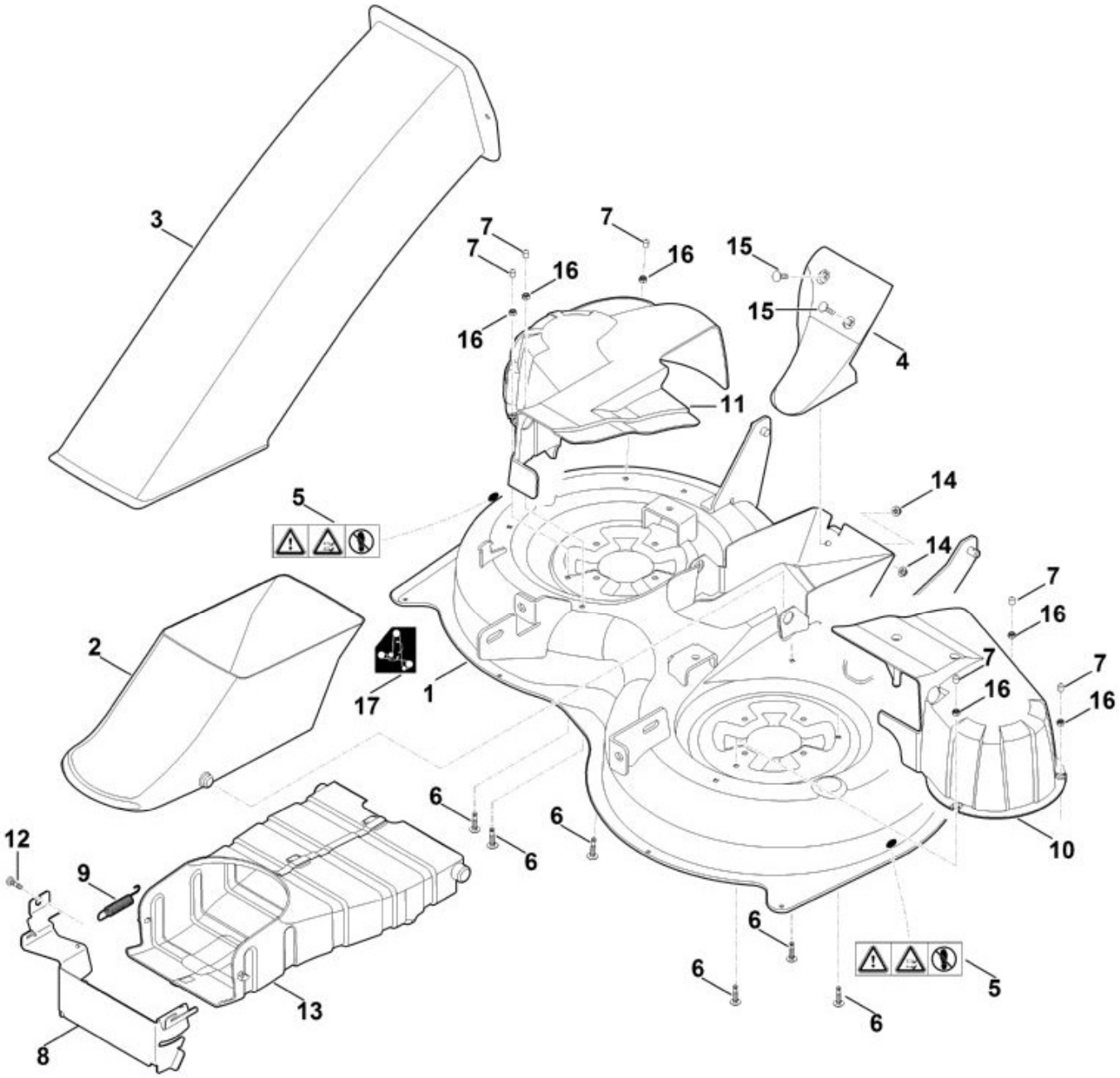


| N° | Code article | Désignation | * | ** | *** |
|---|---|---|---|---|---|
| 1 | 6160 700 8520 | Carter | [5] | | 1 |
| 2 | 6160 763 1400 | Partie inférieure du canal d'éjection | | | 1 |
| 3 | 6160 760 5100 | Partie supérieure du canal d'éjection | | | 1 |
| 4 | 6160 701 1600 | Garniture | | | 1 |
| 5 | 6170 967 4435 | Avertissement | | | 2 |

| N° | Code article | Désignation | * | ** | *** |
|---|---|---|---|---|---|
| 6 | 9027 068 1372 | Vis a tête plate M6x30-4.6 | | | 6 |
| 7 | 9302 929 4505 | Capuchon | | | 6 |
| 8 | 6165 706 8200 | Tôle de protection | | | 1 |
| 9 | 6165 703 5130 | Ressort de tension | | | 1 |
| 10 | 6160 780 2000 | Capot protecteur gauche | | | 1 |
| 11 | 6160 706 0815 | Capot protecteur droite | | | 1 |
| 12 | 6165 706 9500 | Vis M6x20 | | | 1 |
| 13 | 6165 780 2050 | Recouvrement | | | 1 |
| 14 | 9216 263 0900 | Ecrou à six pans M6 | | | 2 |
| 15 | 9027 068 1350 | Vis à tête plate M6x25 | | | 2 |
| 16 | 9212 260 0900 | Ecrou à six pans M6 | | | 6 |
| 17 | 6165 967 4415 | Autocollant | | | 1 |

* (A) non illustré
(B) uniquement accessoire optionnel
(C) n'est plus livrable départ usine
(D) n'est pas livrable séparément
[..] y compris Fig. No.

** (02.2003) Open informations techniques
>xxx xxx xxxx] Pièce à utiliser jusqu'au n° de série
[xxxx xxx xxxx> Pièce à utiliser à partir du n° de série

*** Nombre de pièces(s) utilisée(s) lors de la production

**** Prix de vente unitaire brut hors taxes
Voir conditions générales de vente dans la rubrique 'Téléchargement'

MT 5097.1 C
Sélection: Chassis

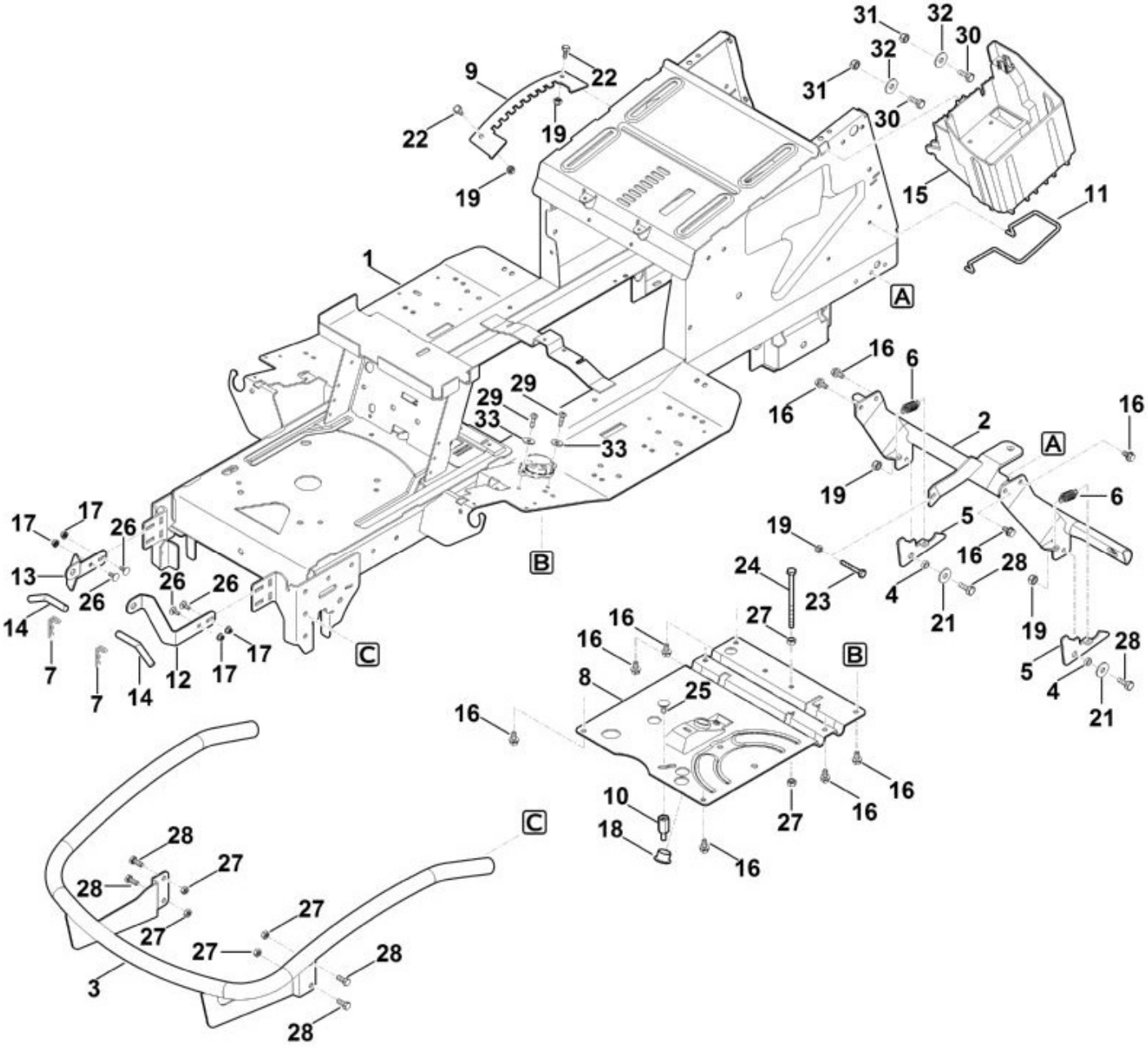


| N° | Code article | Désignation | * | ** | *** |
|---|---|---|---|---|---|
| 1 | 6170 700 3105 | Châssis | | | 1 |
| 2 | 6170 760 9105 | Support | | | 1 |
| 3 | 6907 760 7310 | Pare-chocs | | | 1 |
| 4 | 6170 763 0720 | Douille d'écartement | | | 2 |
| 5 | 6170 763 6010 | Levier d'encliquetage | | | 2 |
| 6 | 6170 703 5120 | Ressort de tension | | | 2 |

| N° | Code article | Désignation | * | ** | *** |
|---|---|---|---|---|---|
| 7 | 6170 763 1000 | Epingle d'axe 2,8 | | | 2 |
| 8 | 6165 703 8910 | Plaque | | | 1 |
| 9 | 6165 703 9500 | Tôle à crans | | | 1 |
| 11 | 6170 403 0410 | Support de batterie | | | 1 |
| 12 | 6170 701 4200 | Charnière gauche | | | 1 |
| 13 | 6170 701 4205 | Charnière droite | | | 1 |
| 14 | 6170 763 6300 | Boulon à insertion | | | 2 |
| 15 | 6170 403 0100 | Support de batterie | | | 1 |
| 16 | 9039 488 1782 | Vis taraud M8x16<br>(13 - 17 Nm) | | | 9 |
| 17 | 9216 261 0901 | Ecrou à six pans M6 | | | 4 |
| 18 | 9533 003 9246 | Douille a collet | | | 1 |
| 19 | 9212 260 1100 | Ecrou à six pans M8 | | | 5 |
| 21 | 9307 021 0180 | Rondelle 8,4 | | | 2 |
| 22 | 9008 318 1780 | Vis à six pans M8x16<br>(21 - 25 Nm) | | | 2 |
| 23 | 9008 319 1950 | Vis à six pans M8x50<br>(21 - 25 Nm) | | | 1 |
| 24 | 9008 319 2080 | Vis à six pans M8x130<br>(21 - 25 Nm) | | | 1 |
| 25 | 9027 318 1820 | Vis à tête bombée M8x20 | | | 1 |
| 26 | 9027 068 1280 | Vis à tête bombée M6x16<br>(5 - 7 Nm) | | | 4 |
| 27 | 9210 259 1100 | Ecrou à six pans M8 | | | 6 |
| 28 | 9008 318 1800 | Vis à six pans M8x20 | | | 6 |
| 29 | 9039 488 1287 | Vis taraud M6x22 | | | 2 |
| 30 | 9008 318 1800 | Vis à six pans M8x20 | | | 2 |
| 31 | 9212 260 1100 | Ecrou à six pans M8 | | | 2 |
| 32 | 9310 021 0180 | Rondelle 8,4 | | | 2 |
| 33 | 9307 010 0140 | Rondelle 6,4 | | | 2 |

* (A) non illustré
(B) uniquement accessoire optionnel
(C) n'est plus livrable départ usine
(D) n'est pas livrable séparément
[..] y compris Fig. No.

** (02.2003) Open informations techniques
>xxx xxx xxxx] Pièce à utiliser jusqu'au n° de série
[xxxx xxx xxxx> Pièce à utiliser à partir du n° de série

*** Nombre de pièces(s) utilisée(s) lors de la production

**** Prix de vente unitaire brut hors taxes
Voir conditions générales de vente dans la rubrique 'Téléchargement'

MT 5097.1 C
Sélection: Cloison arrière

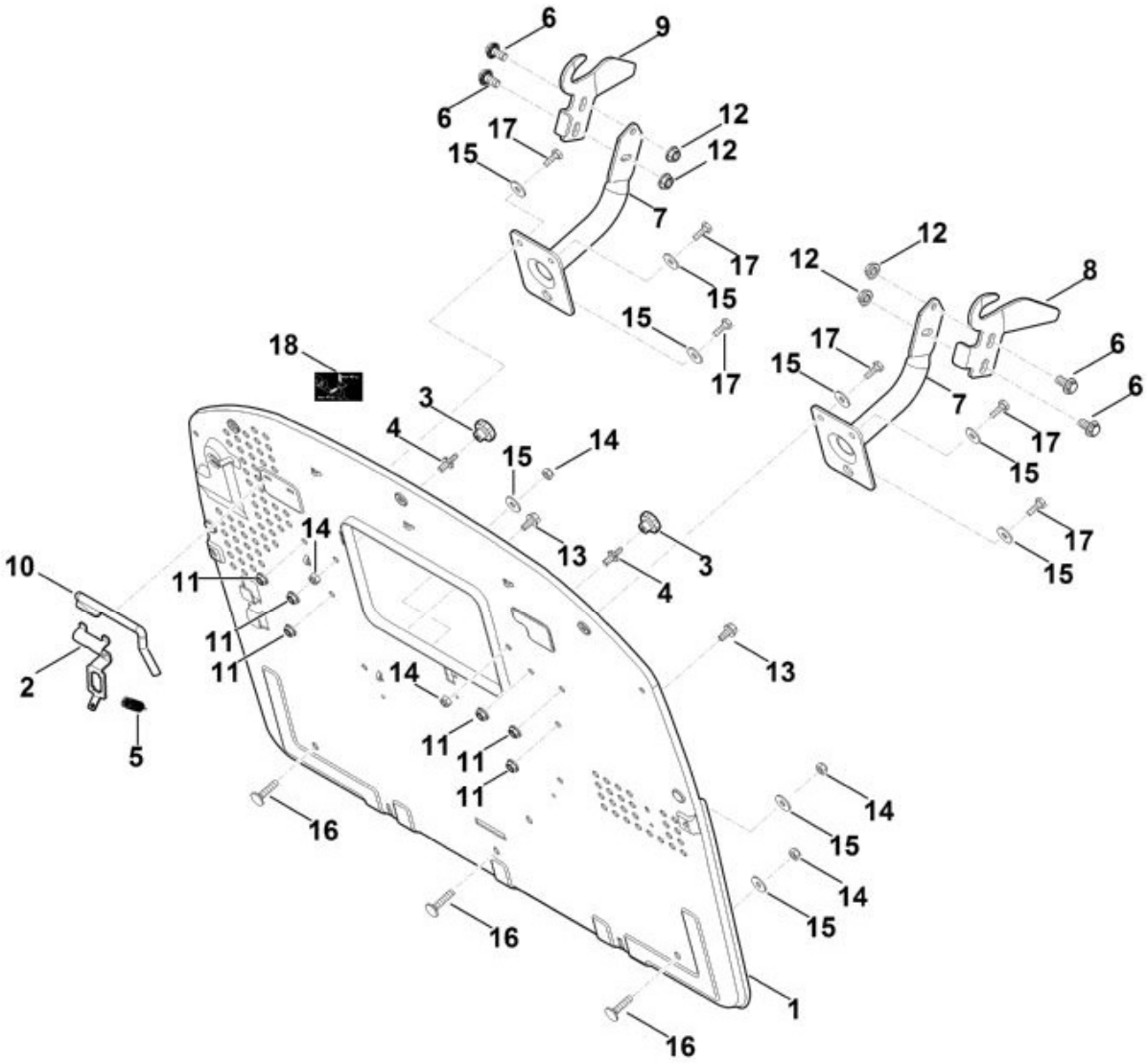


| N° | Code article | Désignation | * | ** | *** |
|---|---|---|---|---|---|
| 1 | 6170 763 1120 | Cloison arrière | | | 1 |
| 2 | 6170 435 6100 | Support en tôle | | | 1 |
| 3 | 6170 760 1800 | Molette de serrage | | | 2 |
| 4 | 6170 763 2310 | Boulon d'arrêt | | | 2 |
| 5 | 6170 703 5130 | Ressort de tension | | | 1 |
| 6 | 9018 318 2361 | Vis à six pans M10x20 | | | 4 |

| N° | Code article | Désignation | * | ** | *** |
|---|---|---|---|---|---|
| | | (28 - 32 Nm) | | | |
| 7 | 6170 700 6801 | Support | | | 2 |
| 8 | 6170 763 5902 | Tôle de guidage gauche | | | 1 |
| 9 | 6170 763 5907 | Tôle de guidage droite | | | 1 |
| 10 | 6170 435 1500 | Etrier | | | 1 |
| 11 | 9220 263 1100 | Ecrou à six pans M8 | | | 6 |
| 12 | 9220 260 8506 | Ecrou à six pans M10 | | | 4 |
| 13 | 9039 488 1782 | Vis taraud M8x16 | | | 2 |
| 14 | 9212 260 1100 | Ecrou à six pans M8 | | | 5 |
| 15 | 9307 021 0180 | Rondelle 8,4 | | | 9 |
| 16 | 9027 068 1880 | Vis M8x35<br>(13 - 17 Nm) | | | 3 |
| 17 | 9008 318 1800 | Vis à six pans M8x20<br>(13 - 17 Nm) | | | 6 |
| 18 | 6170 967 4405 | Autocollant | | | 1 |

* (A) non illustré
(B) uniquement accessoire optionnel
(C) n'est plus livrable départ usine
(D) n'est pas livrable séparément
[..] y compris Fig. No.

** (02.2003) Open informations techniques
>xxx xxx xxxx] Pièce à utiliser jusqu'au n° de série
[xxxx xxx xxxx> Pièce à utiliser à partir du n° de série

*** Nombre de pièces(s) utilisée(s) lors de la production

**** Prix de vente unitaire brut hors taxes
Voir conditions générales de vente dans la rubrique 'Téléchargement'

MT 5097.1 C
Sélection: Coffrage

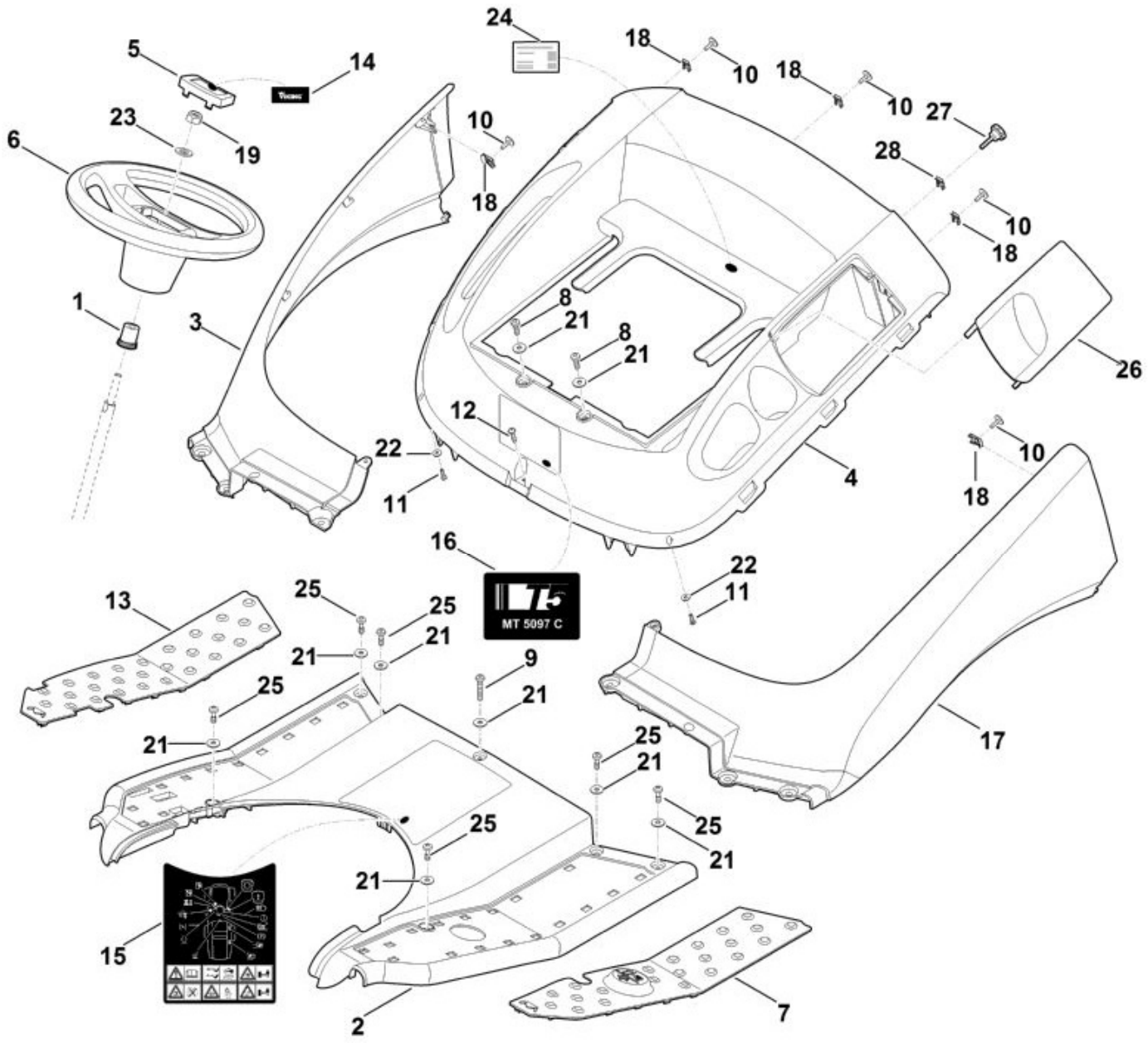


| N° | Code article | Désignation | * | ** | *** |
|---|---|---|---|---|---|
| 1 | 6170 703 5800 | Pièce de raccordement | | | 1 |
| 2 | 6160 780 2090 | Recouvrement cpl. | [15] | | 1 |
| 3 | 6170 706 6015 | Aile droite | | | 1 |
| 4 | 6170 780 2000 | Recouvrement cpl. | [26-28] | | 1 |
| 5 | 6170 760 2600 | Capuchon | [14] | | 1 |
| 6 | 6170 760 0200 | Volant de direction | | | 1 |

| N° | Code article | Désignation | * | ** | *** |
|---|---|---|---|---|---|
| 7 | 6170 706 5401 | Couvre-marchepied gauche | | | 1 |
| 8 | 9039 488 1287 | Vis taraud M6x22<br>(4 - 6 Nm) | | | 2 |
| 9 | 9039 488 1380 | Vis taraud M6x35<br>(4 - 6 Nm) | | | 1 |
| 11 | 9104 003 3003 | Vis taraud P4x12<br>(0,5 - 1 Nm) | | | 2 |
| 12 | 9104 003 4139 | Vis taraud P6x25<br>(4 - 6 Nm) | | | 1 |
| 13 | 6170 706 5415 | Couvre-marchepied droite | | | 1 |
| 14 | 6170 967 4410 | Etiquette VIKING | | | 1 |
| 15 | 6160 967 4420 | Avertissement | | | 1 |
| 16 | 6160 967 3830 | Plaque matricule MT 5097 C | | | 1 |
| 17 | 6170 706 6000 | Aile gauche | | | 1 |
| 18 | 9286 003 1000 | Écrou à rapporter M6 | | | 5 |
| 19 | 9212 263 1400 | Ecrou à six pans M12<br>(20 - 25 Nm) | | | 1 |
| 21 | 9307 010 0140 | Rondelle 6,4 | | | 9 |
| 22 | 9307 021 0100 | Rondelle 4,3 | | | 2 |
| 23 | 9291 020 0220 | Rondelle 13 | | | 1 |
| 24 | 6160 967 0131 | Plaque matricule MT 5097.1 C | | | 1 |
| 25 | 9039 499 1285 | Vis taraud M6x23<br>(4 - 6 Nm) | | | 6 |
| 26 | 6170 706 3410 | Couvercle | | | 1 |
| 27 | 0000 760 1802 | Molette de serrage | | | 1 |
| 28 | 9286 003 1000 | Écrou à rapporter M6 | | | 1 |

* (A) non illustré
(B) uniquement accessoire optionnel
(C) n'est plus livrable départ usine
(D) n'est pas livrable séparément
[..] y compris Fig. No.

** (02.2003) Open informations techniques
>xxx xxx xxxx] Pièce à utiliser jusqu'au n° de série
[xxxx xxx xxxx> Pièce à utiliser à partir du n° de série

*** Nombre de pièces(s) utilisée(s) lors de la production

**** Prix de vente unitaire brut hors taxes
Voir conditions générales de vente dans la rubrique 'Téléchargement'

MT 5097.1 C
Sélection: Direction, roue avant

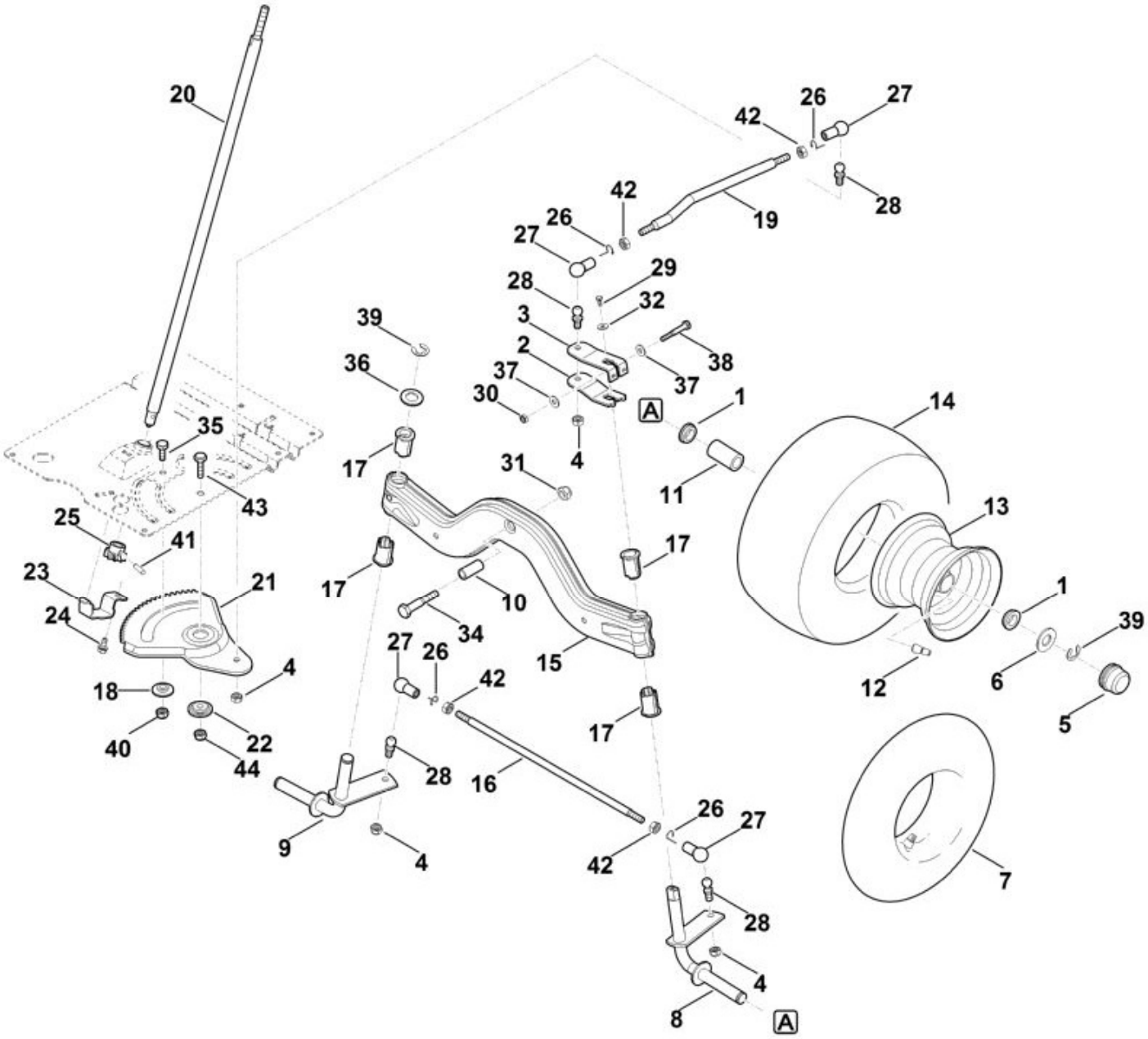


| N° | Code article | Désignation | * | ** | *** |
|---|---|---|---|---|---|
| | 6170 700 0415 | Roue cpl. 15"" | [1,11-14] | | 2 |
| 1 | 6170 764 2700 | Douille à collet | | | 4 |
| 2 | 6165 703 6735 | Levier inférieur | | | 1 |
| 3 | 6165 703 6730 | Levier supérieur | | | 1 |
| 4 | 9212 263 1301 | Ecrou à six pans M10x1<br>(43 - 47 Nm) | | | 4 |

| N° | Code article | Désignation | * | ** | *** |
|---|---|---|---|---|---|
| 5 | 6170 708 7420 | Capuchon | | | 2 |
| 6 | 6170 763 0910 | Rondelle 42 | | | 2 |
| 7 | 0000 704 6700 | Tuyau 15x6,0 - 6 | | | 2 |
| 8 | 6170 760 5000 | Fusée de roue gauche | | | 1 |
| 9 | 6170 760 5005 | Fusée de roue droite | | | 1 |
| 10 | 6170 763 3010 | Coussinet | | | 1 |
| 11 | 9512 003 4660 | Cage de palier à aiguilles 20x30x65 | | | 2 |
| 12 | 0000 731 7700 | Soupape | | | 2 |
| 13 | 6170 760 3900 | Jante 6,0-6 | | | 2 |
| 14 | 6170 704 9505 | Pneu 15x6,0-6 | | | 2 |
| 15 | 6165 700 2406 | Axe | [17] | | 1 |
| 16 | 6165 763 5700 | Barra d'accouplement | | | 1 |
| 17 | 6165 763 3010 | Coussinet | | | 4 |
| 18 | 6165 763 3000 | Coussinet | | | 1 |
| 19 | 6165 703 1700 | Baguette | | | 1 |
| 20 | 6165 763 3510 | Arbre | | | 1 |
| 21 | 6165 703 4800 | Segment denté | | | 1 |
| 22 | 6165 763 3200 | Douille a collet | | | 1 |
| 23 | 6165 703 6900 | Support | | | 1 |
| 24 | 9039 488 1782 | Vis taraud M8x16 (16 - 20 Nm) | | | 1 |
| 25 | 6170 763 6100 | Pignon | | | 1 |
| 26 | 9666 003 7016 | Circlip | | | 4 |
| 27 | 9666 003 7024 | Coussinet sphérique B16 | | | 4 |
| 28 | 9666 003 5114 | Pivot sphérique M10x1 C16 (43 - 47 Nm) | | | 4 |
| 29 | 9039 488 0996 | Vis taraud M6x12 (8 - 12 Nm) | | | 1 |
| 30 | 9214 261 1105 | Ecrou de sécurité M8 | | | 1 |
| 31 | 9212 263 1400 | Ecrou à six pans M12 | | | 1 |
| 32 | 9307 021 0140 | Rondelle 6,4 | | | 1 |
| 34 | 9007 319 3090 | Vis à six pans M12x65 (21 - 25 Nm) | | | 1 |
| 35 | 9008 318 2390 | Vis à six pans M10x25 (21 - 25 Nm) | | | 1 |
| 36 | 9294 021 0330 | Rondelle 21 | | | 1 |
| 37 | 9309 021 0180 | Rondelle 8,4 | | | 2 |
| 38 | 9007 319 1960 | Vis à six pans M8x55 (19 - 21 Nm) | | | 1 |
| 39 | 9460 624 1500 | Anneau d'arrêt 15 | | | 3 |

| N° | Code article | Désignation | * | ** | *** |
|---|---|---|---|---|---|
| 40 | 9212 263 1300 | Ecrou à six pans M10 | | | 1 |
| 41 | 9384 620 3120 | Goupille élastique 6x24 | | | 1 |
| 42 | 9210 261 1300 | Ecrou à six pans M10 | | | 4 |
| 43 | 9010 345 2431 | Vis à six pans M10x1x35<br>(65 - 70 Nm) | | | 1 |
| 44 | 9212 263 1301 | Ecrou à six pans M10x1 | | | 1 |

* (A) non illustré
(B) uniquement accessoire optionnel
(C) n'est plus livrable départ usine
(D) n'est pas livrable séparément
[..] y compris Fig. No.

** (02.2003) Open informations techniques
>xxx xxx xxxx] Pièce à utiliser jusqu'au n° de série
[xxxx xxx xxxx> Pièce à utiliser à partir du n° de série

*** Nombre de pièces(s) utilisée(s) lors de la production

**** Prix de vente unitaire brut hors taxes
Voir conditions générales de vente dans la rubrique 'Téléchargement'

MT 5097.1 C
Sélection: Entraînement des lames

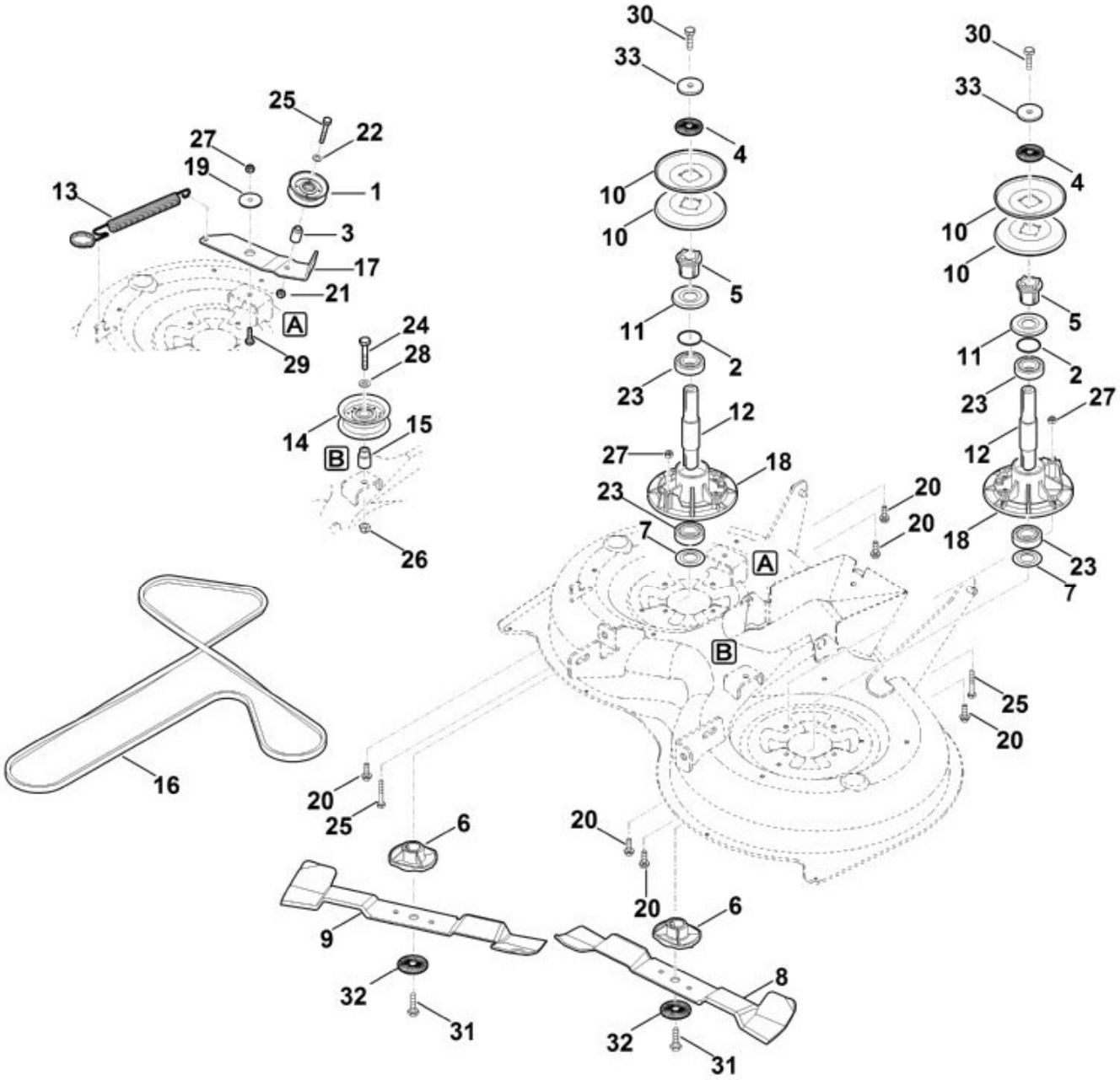


| N° | Code article | Désignation | * | ** | *** |
|---|---|---|---|---|---|
| | 6160 700 3500 | Arbre cpl. [2,4,5,10-12,18,23, | | | 2 |
| 1 | 6170 760 6615 | Galet de renvoi | | | 1 |
| 2 | 9645 945 7699 | Joint torique 23x1,5 | | | 2 |
| 3 | 6160 642 8500 | Douille d'écartement | | | 1 |
| 4 | 0000 702 6600 | Rondelle | | | 2 |
| 5 | 6170 702 0600 | Entraîneur | | | 2 |

| N° | Code article | Désignation | * | ** | *** |
|---|---|---|---|---|---|
| 6 | 6170 702 3800 | Guide-lame | | | 2 |
| 7 | 6170 702 2200 | Disque de protection | | | 2 |
| 8 | 6160 702 0100 | Couteau gauche | | | 1 |
| 9 | 6160 702 0105 | Couteau droite | | | 1 |
| 10 | 6170 764 8410 | Moitiés de poulie de courroie trapézoïdale | | | 4 |
| 11 | 6170 702 2210 | Disque de protection | | | 2 |
| 12 | 6170 702 0710 | Arbre | | | 2 |
| 13 | 6165 764 1600 | Ressort de tension | | | 1 |
| 14 | 6165 760 1200 | Galet de renvoi | | | 1 |
| 15 | 6165 764 2840 | Douille d'écartement | | | 1 |
| 16 | 6160 704 2120 | Courroie trapézoïdale | | | 1 |
| 17 | 6160 764 2600 | Bras de tension | | | 1 |
| 18 | 6170 702 6910 | Support | | | 2 |
| 19 | 6170 703 1920 | Palier à collet | | | 1 |
| 20 | 9039 488 1838 | Vis taraud M8x25<br>(23 - 27 Nm) | | | 6 |
| 21 | 9212 260 1100 | Ecrou à six pans M8 | | | 1 |
| 22 | 9307 021 0180 | Rondelle 8,4 | | | 1 |
| 23 | 9503 003 6841 | Roulement rainuré à billes<br>6205-2RS | | | 4 |
| 24 | 9008 319 2480 | Vis à six pans M10x60 | | | 1 |
| 25 | 9008 319 1950 | Vis à six pans M8x50<br>(23 - 27 Nm) | | | 3 |
| 26 | 9210 261 1300 | Ecrou à six pans M10 | | | 1 |
| 27 | 9212 260 1100 | Ecrou à six pans M8 | | | 3 |
| 28 | 9291 020 0200 | Rondelle 10,5 | | | 1 |
| 29 | 9008 318 1830 | Vis à six pans M8x25 | | | 1 |
| 30 | 9010 345 2431 | Vis à six pans M10x1x35<br>(65 - 70 Nm) | | | 2 |
| 31 | 9010 345 2431 | Vis à six pans M10x1x35<br>Coller (LOCTITE 243), (65 - 70 Nm) | | | 2 |
| 32 | 0000 702 6600 | Rondelle | | | 2 |
| 33 | 6170 702 1800 | Rondelle | | | 2 |

* (A) non illustré
(B) uniquement accessoire optionnel
(C) n'est plus livrable départ usine
(D) n'est pas livrable séparément
[..] y compris Fig. No.

** (02.2003) Open informations techniques
>xxx xxx xxxx] Pièce à utiliser jusqu'au n° de série

[xxxx xxx xxxx> Pièce à utiliser à partir du n° de série

*** Nombre de pièces(s) utilisée(s) lors de la production

**** Prix de vente unitaire brut hors taxes
Voir conditions générales de vente dans la rubrique 'Téléchargement'

MT 5097.1 C
Sélection: Frein, Frein de stationnement, Levier de commande

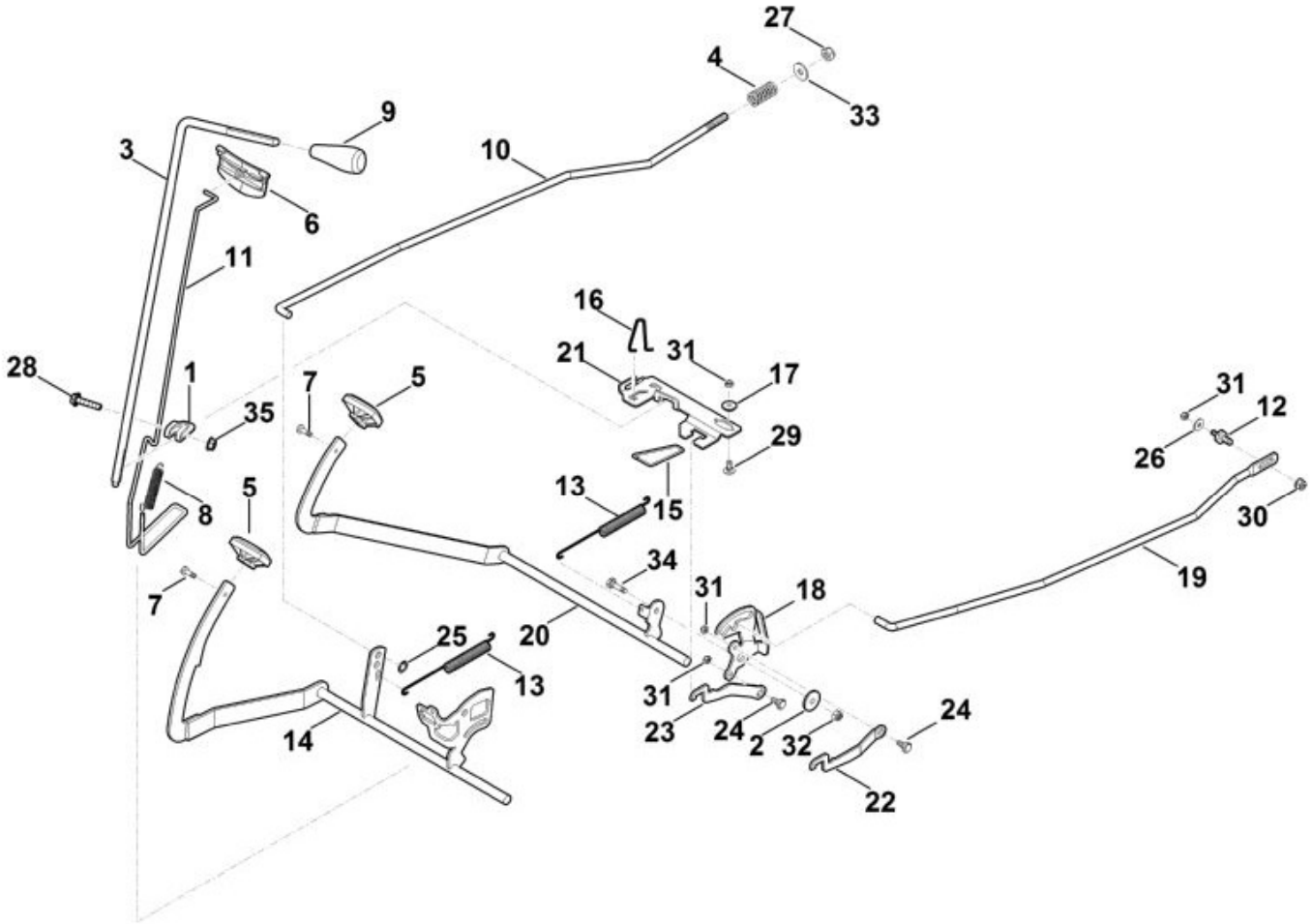


| N° | Code article | Désignation | * | ** | *** |
|---|---|---|---|---|---|
| 1 | 6170 162 5010 | Levier | | | 1 |
| 2 | 6170 162 8900 | Rondelle | | | 1 |
| 3 | 6170 764 3400 | Bielle d'attaque | | | 1 |
| 4 | 6170 703 6410 | Ressort de pression | | | 1 |
| 5 | 6170 704 7100 | Caoutchouc a` pedale | | | 2 |
| 6 | 6170 706 2200 | Poignée | | | 1 |

| N° | Code article | Désignation | * | ** | *** |
|---|---|---|---|---|---|
| 7 | 9039 488 1287 | Vis taraud M6x22<br>(5 - 7 Nm) | | | 2 |
| 8 | 6170 703 5140 | Ressort de tension | | | 1 |
| 9 | 6170 703 6625 | Poignée | | | 1 |
| 10 | 6165 703 1710 | Baguette | | | 1 |
| 11 | 6165 763 0400 | Etrier | | | 1 |
| 12 | 6165 704 1800 | Boulon | | | 1 |
| 13 | 6165 703 5110 | Ressort de tension | | | 2 |
| 14 | 6165 760 5700 | Pédale | | | 1 |
| 15 | 6165 763 0410 | Etrier | | | 1 |
| 16 | 6165 708 0300 | Bride de ressort | | | 1 |
| 17 | 6165 764 2700 | Douille a collet | | | 1 |
| 18 | 6165 764 3500 | Levier | | | 1 |
| 19 | 6165 704 9800 | Baguette | | | 1 |
| 20 | 6165 760 5710 | Pédale | | | 1 |
| 21 | 6165 704 3000 | Coulisse de changement des vitesses | | | 1 |
| 22 | 6165 764 1500 | Levier de verrouillage supérieur | | | 1 |
| 23 | 6165 764 1505 | Levier de verrouillage inférieur | | | 1 |
| 24 | 6165 764 3600 | Boulon à embase<br>(8 - 10 Nm) | | | 2 |
| 25 | 9991 003 0550 | Anneau de serrage 10x2 | | | 1 |
| 26 | 9307 021 0140 | Rondelle 6,4 | | | 1 |
| 27 | 9212 263 1300 | Ecrou à six pans M10 | | | 1 |
| 28 | 9018 318 1880 | Vis à six pans M8x35<br>(19 - 21 Nm) | | | 1 |
| 29 | 9027 068 1280 | Vis à tête bombée M6x16 | | | 1 |
| 30 | 9216 263 1100 | Ecrou à six pans M8 | | | 1 |
| 31 | 9212 260 0900 | Ecrou à six pans M6 | | | 4 |
| 32 | 9212 260 1100 | Ecrou à six pans M8 | | | 1 |
| 33 | 9291 020 0200 | Rondelle 10,5 | | | 1 |
| 34 | 9008 318 1830 | Vis à six pans M8x25<br>(21 - 25 Nm) | | | 1 |
| 35 | 9220 263 1100 | Ecrou à six pans M8 | | | 1 |

* (A) non illustré
(B) uniquement accessoire optionnel
(C) n'est plus livrable départ usine
(D) n'est pas livrable séparément
[..] y compris Fig. No.

** (02.2003) Open informations techniques
>xxx xxx xxxx] Pièce à utiliser jusqu'au n° de série

[xxxx xxx xxxx> Pièce à utiliser à partir du n° de série

*** Nombre de pièces(s) utilisée(s) lors de la production

**** Prix de vente unitaire brut hors taxes
Voir conditions générales de vente dans la rubrique 'Téléchargement'

MT 5097.1 C
Sélection: Lubrifiants

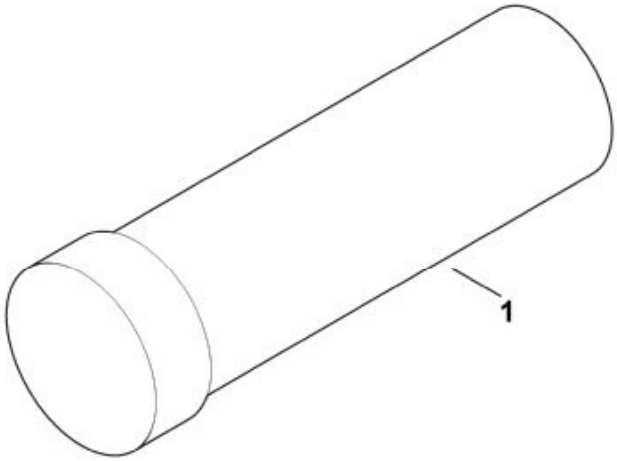


| N° | Code article | Désignation | * | ** | *** |
|---|---|---|---|---|---|
| 1 | 0781 145 0006 | Graisse DIVINOL Fibrous 2 | | | 1 |

* (A) non illustré
(B) uniquement accessoire optionnel
(C) n'est plus livrable départ usine
(D) n'est pas livrable séparément

[..] y compris Fig. No.

| | | |
|---|---|---|
| ** | (02.2003) | Open informations techniques |
| | >xxx xxx xxxx] | Pièce à utiliser jusqu'au n° de série |
| | [xxxx xxx xxxx> | Pièce à utiliser à partir du n° de série |

*** Nombre de pièces(s) utilisée(s) lors de la production

**** Prix de vente unitaire brut hors taxes
Voir conditions générales de vente dans la rubrique 'Téléchargement'

MT 5097.1 C
Sélection: Moteur, reservoir

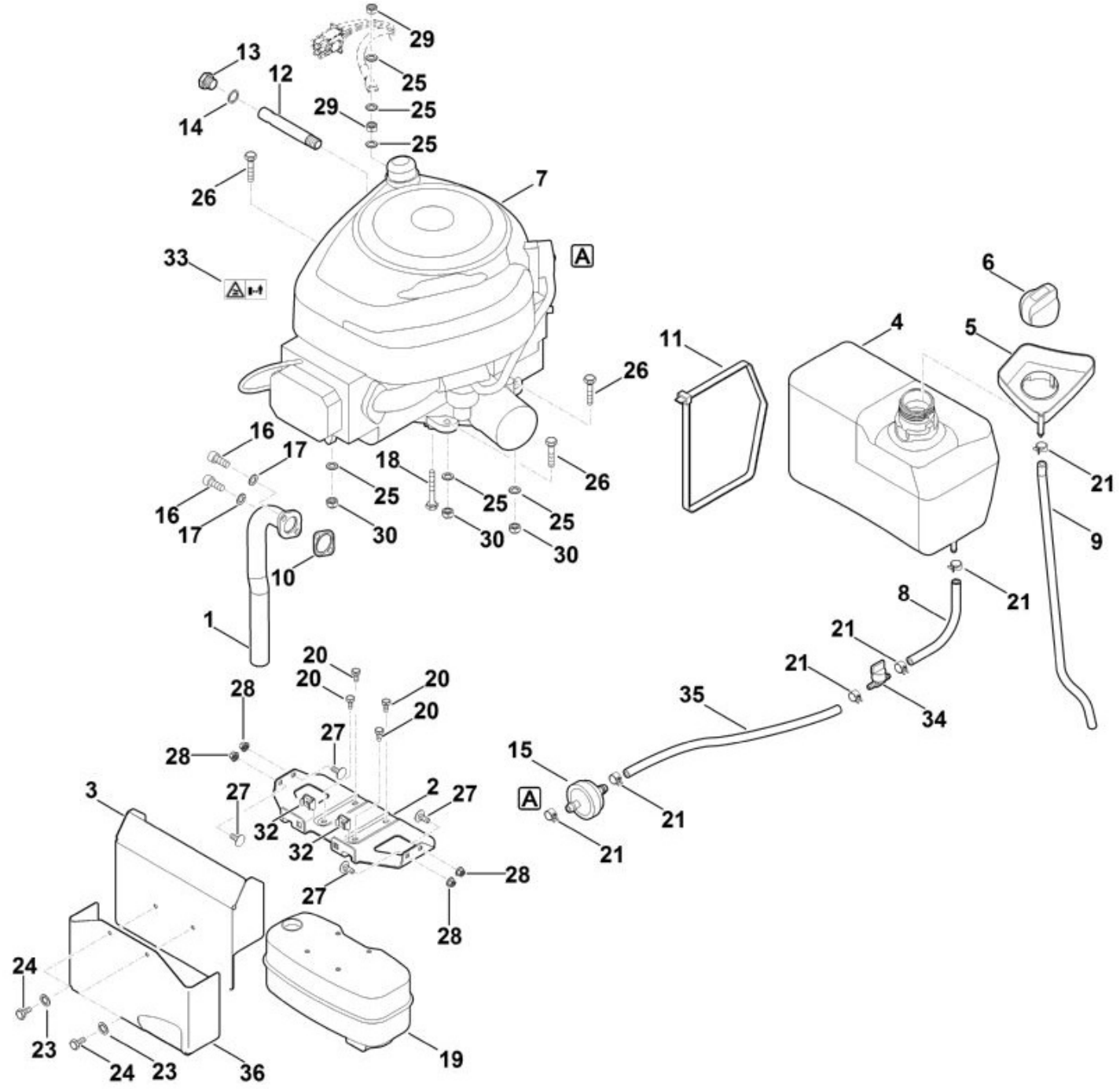


| N° | Code article | Désignation | * | ** | *** |
|---|---|---|---|---|---|
| 1 | 6170 140 2535 | Raccord coudé | | | 1 |
| 2 | 6170 146 7300 | Tôle de protection | | | 1 |
| 3 | 6160 145 3700 | Tôle de protection | | | 1 |
| 4 | 6170 351 0400 | Réservoir d'essence | | | 1 |
| 5 | 6170 352 4010 | Protection contre le risque de débordem. | | | 1 |

| N° | Code article | Désignation | * | ** | *** |
|---|---|---|---|---|---|
| 6 | 6170 350 1500 | Bouchon de réservoir | | | 1 |
| 7 | 6170 011 1800 | B&S, moteur-quatre-temps 31A607-0125-B1, 31A607-0156-B1, 31R507-0008-B1 | | | 1 |
| 8 | 6170 350 2700 | Tuyau de carburant | | | 1 |
| 9 | 6170 358 0800 | Tuyau | | | 1 |
| 10 | 6170 149 0600 | Joint d'échappement | | | 1 |
| 11 | 0751 010 7236 | Serre-câbles | | | 1 |
| 12 | 6170 021 8200 | Tube | | | 1 |
| 13 | 6170 028 1100 | Bouchon | | | 1 |
| 14 | 6170 029 0500 | Joint | | | 1 |
| 15 | 0000 358 1808 | Filtre carburant | | | 1 |
| 16 | 9045 319 1795 | Vis cylindrique 5/16""x3/4"" (18 - 20 Nm) | | | 2 |
| 17 | 9460 624 4030 | Circlips 8,4 | | | 2 |
| 18 | 9018 318 1951 | Vis à six pans M8x50 | | | 1 |
| 19 | 6170 140 0600 | Silencieux | | | 1 |
| 20 | 9039 488 0996 | Vis taraud M6x12 (4 - 5 Nm) | | | 4 |
| 21 | 0000 988 9100 | Collier de serrage | | | 6 |
| 23 | 9330 630 0500 | Rondelle éventail 6,4 | | | 2 |
| 24 | 9008 318 1280 | Vis à six pans M6x16 (2 - 3 Nm) | | | 2 |
| 25 | 9330 630 0180 | Rondelle éventail 8,4 | | | 6 |
| 26 | 9008 319 1880 | Vis à six pans M8x35 (21 - 25 Nm) | | | 3 |
| 27 | 9027 068 1280 | Vis à tête bombée M6x16 (5 - 7 Nm) | | | 4 |
| 28 | 9216 261 0901 | Ecrou à six pans M6 | | | 4 |
| 29 | 9210 259 1100 | Ecrou à six pans M8 (21 - 25 Nm) | | | 2 |
| 30 | 9212 260 1100 | Ecrou à six pans M8 | | | 3 |
| 32 | 9991 003 1045 | Écrou à cage M6 | | | 2 |
| 33 | 6170 967 4415 | Autocollant | | | 1 |
| 34 | 0000 350 1000 | Robinet d'essence | | | 1 |
| 35 | 6170 350 2730 | Tuyau de carburant | | | 1 |
| 36 | 6165 145 3700 | Tôle de protection | | | 1 |

* (A) non illustré
(B) uniquement accessoire optionnel
(C) n'est plus livrable départ usine
(D) n'est pas livrable séparément

[..] y compris Fig. No.

| | | |
|---|---|---|
| ** | (02.2003) | Open informations techniques |
| | >xxx xxx xxxx] | Pièce à utiliser jusqu'au n° de série |
| | [xxxx xxx xxxx> | Pièce à utiliser à partir du n° de série |

*** Nombre de pièces(s) utilisée(s) lors de la production

**** Prix de vente unitaire brut hors taxes
Voir conditions générales de vente dans la rubrique 'Téléchargement'

MT 5097.1 C
Sélection: Outil spécial

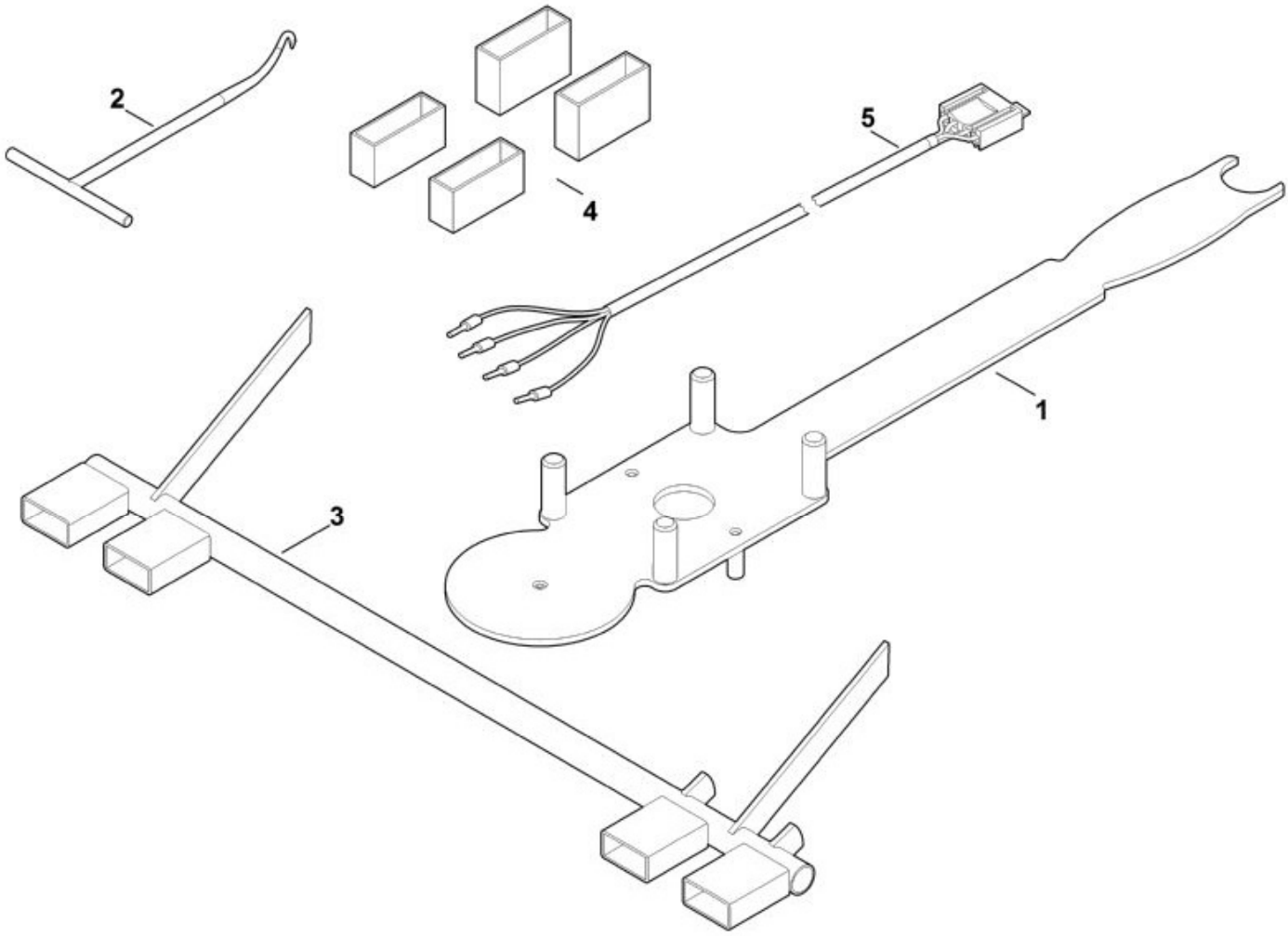


| N° | Code article | Désignation | * | ** | *** |
|---|---|---|---|---|---|
| 1 | 6165 890 2200 | Outils de montage | | | 1 |
| 2 | 0000 890 2800 | Crochet de montage | | | 1 |
| 3 | 6170 890 6401 | Jauge d’ajustage | | | 1 |
| 4 | 6170 007 1000 | Kit de pièces de réglage | | | 1 |

| N° | Code article | Désignation | * | ** | *** |
|---|---|---|---|---|---|
| 5 | 6170 855 1100 | Câble de contrôle | | | 1 |

* (A) non illustré
(B) uniquement accessoire optionnel
(C) n'est plus livrable départ usine
(D) n'est pas livrable séparément
[..] y compris Fig. No.

** (02.2003) Open informations techniques
>xxx xxx xxxx] Pièce à utiliser jusqu'au n° de série
[xxxx xxx xxxx> Pièce à utiliser à partir du n° de série

*** Nombre de pièces(s) utilisée(s) lors de la production

**** Prix de vente unitaire brut hors taxes
Voir conditions générales de vente dans la rubrique 'Téléchargement'

MT 5097.1 C
Sélection: Outils

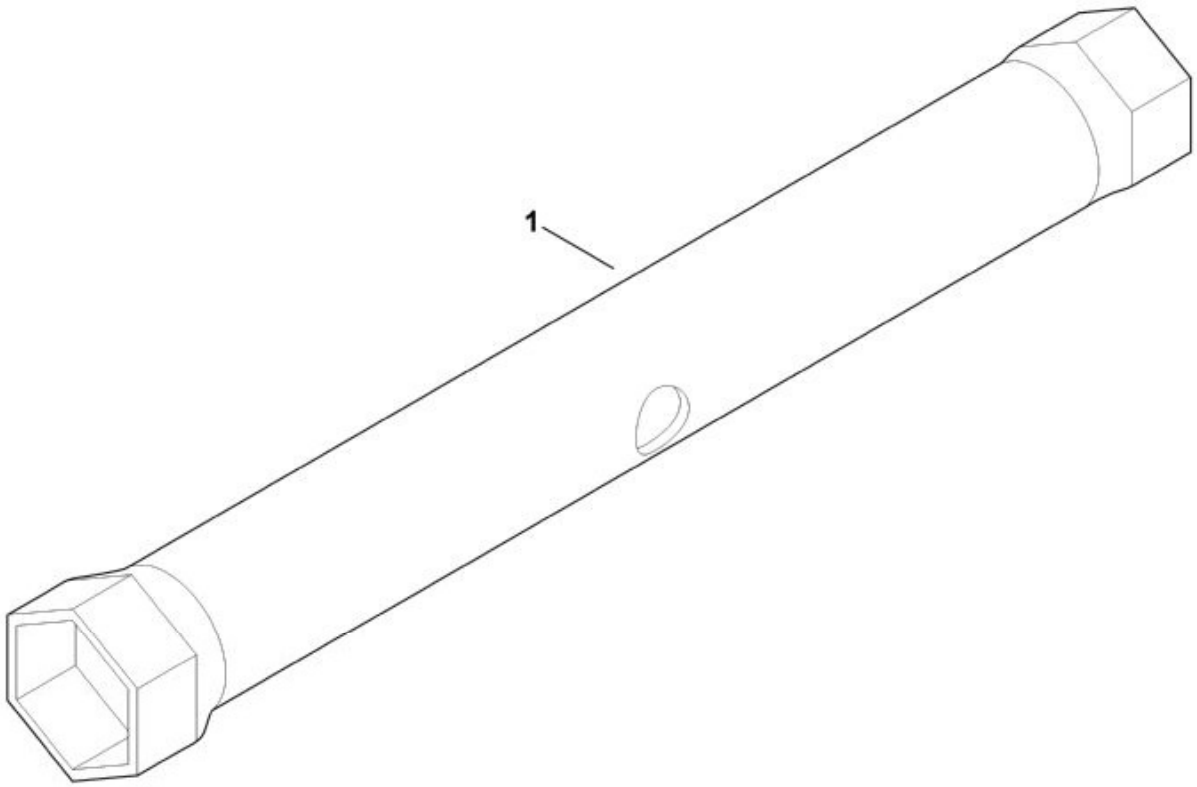


| N° | Code article | Désignation | * | ** | *** |
|---|---|---|---|---|---|
| 1 | 6170 893 8000 | Clé à bougie | | | 1 |

* (A) non illustré
(B) uniquement accessoire optionnel
(C) n'est plus livrable départ usine
(D) n'est pas livrable séparément
[..] y compris Fig. No.

** (02.2003) Open informations techniques
>xxx xxx xxxx] Pièce à utiliser jusqu'au n° de série
[xxxx xxx xxxx> Pièce à utiliser à partir du n° de série

*** Nombre de pièces(s) utilisée(s) lors de la production

**** Prix de vente unitaire brut hors taxes
Voir conditions générales de vente dans la rubrique 'Téléchargement'

MT 5097.1 C
Sélection: Parties électriques

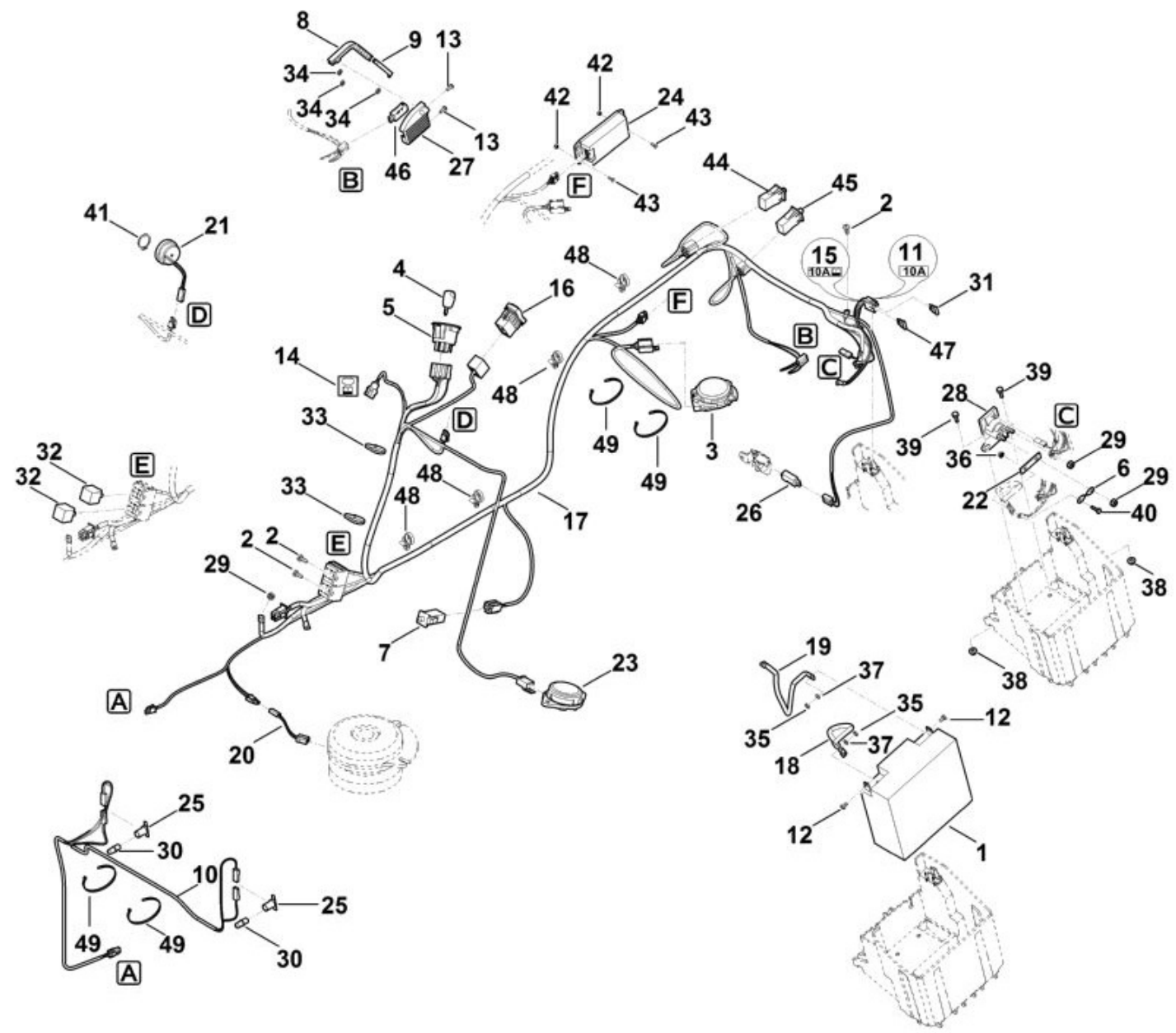


| N° | Code article | Désignation | * | ** | *** |
|---|---|---|---|---|---|
| 1 | 6170 400 1100 | Batterie 12V-17Ah | | | 1 |
| 2 | 9075 478 4610 | Vis cylindrique IS D6x16 | | | 3 |
| 3 | 6170 430 0540 | Commutateur | | | 1 |
| 4 | 0000 430 8100 | Clé de contact | | | 2 |
| 5 | 6170 430 2410 | Contacteur d'allumage | [4] | | 1 |
| 6 | 6170 437 0800 | Arrêtoir 150A | | | 1 |

| N° | Code article | Désignation | * | ** | *** |
|---|---|---|---|---|---|
| 7 | 6170 430 0520 | Commutateur | | | 1 |
| 8 | 6170 703 4400 | Elément de commande | | | 1 |
| 9 | 6170 703 7900 | Bielle d'attaque | | | 1 |
| 10 | 6160 440 1945 | Câble d’éclairage | | | 1 |
| 11 | 6170 967 4480 | Autocollant 10A | | | 1 |
| 12 | 9008 319 0951 | Vis à six pans M5x10 | | | 2 |
| 13 | 9104 007 4260 | Vis taraud P5x12 | | | 2 |
| 14 | 6170 435 2600 | Plaque (Symbole de chargement) | | | 1 |
| 15 | 6170 967 4495 | Autocollant 10A | | | 1 |
| 16 | 6170 430 0570 | Commutateur | | | 1 |
| 17 | 6160 440 3030 | Faisceau de câbles | [11,14,15,31,47 | | 1 |
| 18 | 6170 440 1960 | Câble de batterie | | | 1 |
| 19 | 6160 440 2210 | Câble de masse | | | 1 |
| 20 | 6170 440 0500 | Câble adaptateur | | | 1 |
| 21 | 6140 430 8800 | Vibreur sonore | | | 1 |
| 22 | 6170 435 8500 | Plaque de renfort | | | 1 |
| 23 | 6170 430 0541 | Commutateur | | | 1 |
| 24 | 6160 430 1400 | Module electronique | | | 1 |
| 25 | 6170 440 1800 | Douille | | | 2 |
| 26 | 6170 430 0560 | Commutateur | | | 1 |
| 27 | 6170 403 1300 | Carter | | | 1 |
| 28 | 6170 430 3100 | Relais | | | 1 |
| 29 | 9991 003 0000 | Ecrou à six pans 1/4"" | | | 3 |
| 30 | 0000 405 3110 | Lampe 12V/6 W | | | 2 |
| 31 | 0751 031 5002 | Fusible 10A | | | 1 |
| 32 | 6160 430 3100 | Relais | | | 2 |
| 33 | 0751 010 7232 | Serre-câbles | | | 2 |
| 34 | 9991 003 0543 | Anneau de serrage 3 | | | 3 |
| 35 | 9210 259 0700 | Ecrou à six pans M5 | | | 2 |
| 36 | 9216 261 0710 | Ecrou à six pans M5 | | | 1 |
| 37 | 9291 020 0120 | Rondelle 5,3 | | | 2 |
| 38 | 9216 263 0900 | Ecrou à six pans M6 | | | 2 |
| 39 | 9008 318 1280 | Vis à six pans M6x16 | | | 2 |
| 40 | 9008 318 0980 | Vis à six pans M5x16 | | | 1 |
| 41 | 9455 621 2790 | Circlip 25x1,2 | | | 1 |
| 42 | 9212 260 0600 | Ecrou à six pans M4 | | | 2 |
| 43 | 9008 319 0660 | Vis à six pans M4x12 | | | 2 |
| 44 | 6170 430 0520 | Commutateur | | | 1 |
| 45 | 6170 430 0520 | Commutateur | | | 1 |

| N° | Code article | Désignation | * | ** | *** |
|---|---|---|---|---|---|
| 46 | 6170 430 0560 | Commutateur | | | 1 |
| 47 | 0751 031 5002 | Fusible 10A | | | 1 |
| 48 | 0751 010 7294 | Serre-câbles | | | 7 |
| 49 | 0751 010 7232 | Serre-câbles | | | 4 |

* (A) non illustré
(B) uniquement accessoire optionnel
(C) n'est plus livrable départ usine
(D) n'est pas livrable séparément
[..] y compris Fig. No.

** (02.2003) Open informations techniques
>xxx xxx xxxx] Pièce à utiliser jusqu'au n° de série
[xxxx xxx xxxx> Pièce à utiliser à partir du n° de série

*** Nombre de pièces(s) utilisée(s) lors de la production

**** Prix de vente unitaire brut hors taxes
Voir conditions générales de vente dans la rubrique 'Téléchargement'

MT 5097.1 C
Sélection: Relevage tondeuse

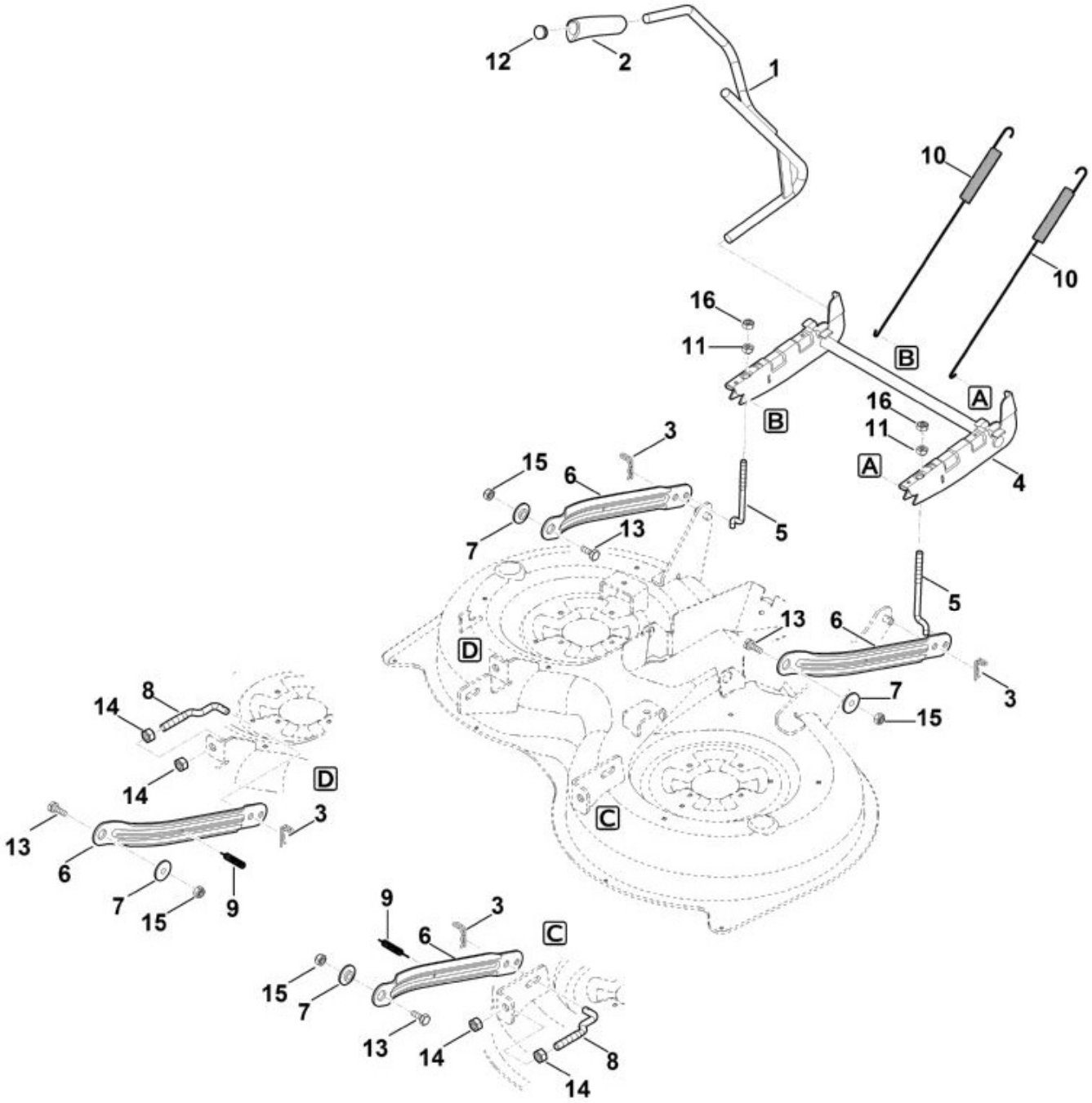


| N° | Code article | Désignation | * | ** | *** |
|---|---|---|---|---|---|
| 1 | 6170 700 2920 | Levier de réglage | | | 1 |
| 2 | 6170 703 4101 | Poignée | | | 1 |
| 3 | 6170 763 1000 | Epingle d'axe 2,8 | | | 4 |
| 4 | 6165 760 7800 | Pièce de suspension | | | 1 |
| 5 | 6165 703 4610 | Tige filetée | | | 2 |
| 6 | 6165 763 5600 | Bielle oscillante | | | 4 |

| N° | Code article | Désignation | * | ** | *** |
|---|---|---|---|---|---|
| 7 | 6165 763 3000 | Coussinet | | | 4 |
| 8 | 6165 703 4600 | Tige filetée | | | 2 |
| 9 | 6165 703 5120 | Ressort de tension | | | 2 |
| 10 | 6165 703 5100 | Ressort de tension | | | 2 |
| 11 | 6165 703 2000 | Ecrou | | | 2 |
| 12 | 6101 703 2800 | Bouchon | | | 1 |
| 13 | 9008 318 2390 | Vis à six pans M10x25<br>(25 - 28 Nm) | | | 4 |
| 14 | 9210 261 1400 | Ecrou à six pans M12 | | | 4 |
| 15 | 9212 263 1300 | Ecrou à six pans M10 | | | 4 |
| 16 | 9210 261 1300 | Ecrou à six pans M10 | | | 2 |

* (A) non illustré
(B) uniquement accessoire optionnel
(C) n'est plus livrable départ usine
(D) n'est pas livrable séparément
[..] y compris Fig. No.

** (02.2003) Open informations techniques
>xxx xxx xxxx] Pièce à utiliser jusqu'au n° de série
[xxxx xxx xxxx> Pièce à utiliser à partir du n° de série

*** Nombre de pièces(s) utilisée(s) lors de la production

**** Prix de vente unitaire brut hors taxes
Voir conditions générales de vente dans la rubrique 'Téléchargement'

MT 5097.1 C
Sélection: Siege

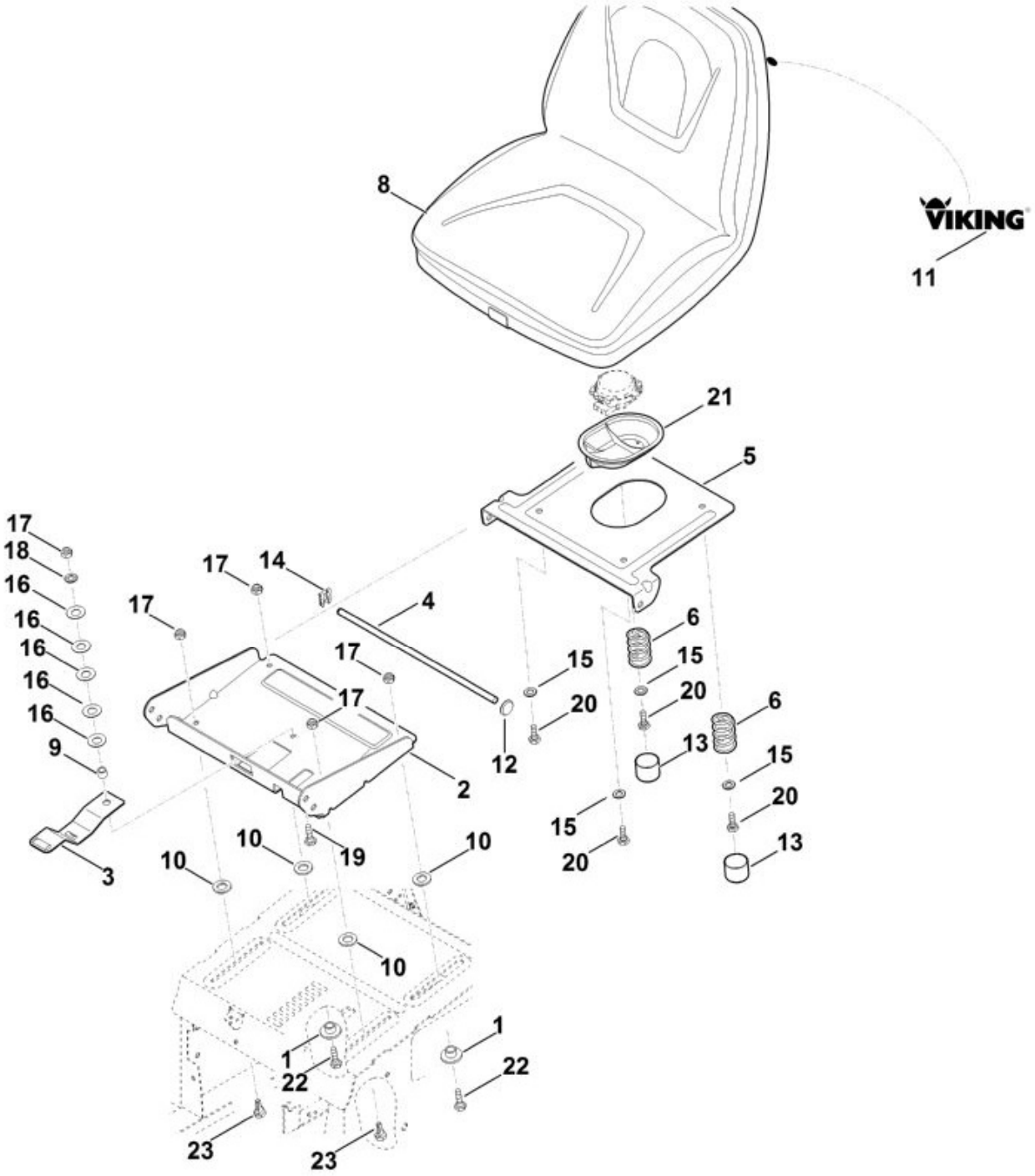


| N° | Code article | Désignation | * | ** | *** |
|---|---|---|---|---|---|
| 1 | 6170 763 3700 | Anneau d'écartement | | | 2 |
| 2 | 6140 763 4200 | Dispositif d'ajustage | | | 1 |
| 3 | 6170 763 6000 | Levier d'encliquetage | | | 1 |
| 4 | 6170 703 1750 | Baguette | | | 1 |
| 5 | 6170 763 5440 | Support en tôle | | | 1 |
| 6 | 6170 703 6400 | Ressort de pression | | | 2 |

| N° | Code article | Désignation | * | ** | *** |
|---|---|---|---|---|---|
| 8 | 6170 760 0301 | Siège | [11] | | 1 |
| 9 | 6170 763 0710 | Douille d'écartement | | | 1 |
| 10 | 6170 763 0900 | Rondelle | | | 4 |
| 11 | 6170 967 4460 | Autocollant | | | 1 |
| 12 | 9417 021 7530 | Attache rapide | | | 1 |
| 13 | 6170 708 7410 | Capuchon | | | 2 |
| 14 | 9460 620 8030 | Anneau d'arrêt | | | 1 |
| 15 | 9291 020 0180 | Rondelle 8,4 | | | 4 |
| 16 | 9485 648 1750 | Rondelle belleville B25 | | | 5 |
| 17 | 9212 260 1100 | Ecrou à six pans M8 | | | 5 |
| 18 | 9291 020 0180 | Rondelle 8,4 | | | 1 |
| 19 | 9008 318 1830 | Vis à six pans M8x25<br>(9 - 11 Nm) | | | 1 |
| 20 | 9008 318 1800 | Vis à six pans M8x20<br>(9 - 11 Nm) | | | 4 |
| 21 | 6170 706 0730 | Recouvrement | | | 1 |
| 22 | 9008 318 1800 | Vis à six pans M8x20<br>(13 - 15 Nm) | | | 2 |
| 23 | 6170 763 2210 | Pièce de guidage<br>(13 - 15 Nm) | | | 2 |

* (A) non illustré
(B) uniquement accessoire optionnel
(C) n'est plus livrable départ usine
(D) n'est pas livrable séparément
[..] y compris Fig. No.

** (02.2003) Open informations techniques
>xxx xxx xxxx] Pièce à utiliser jusqu'au n° de série
[xxxx xxx xxxx> Pièce à utiliser à partir du n° de série

*** Nombre de pièces(s) utilisée(s) lors de la production

**** Prix de vente unitaire brut hors taxes
Voir conditions générales de vente dans la rubrique 'Téléchargement'

MT 5097.1 C
Sélection: Tableau de bord

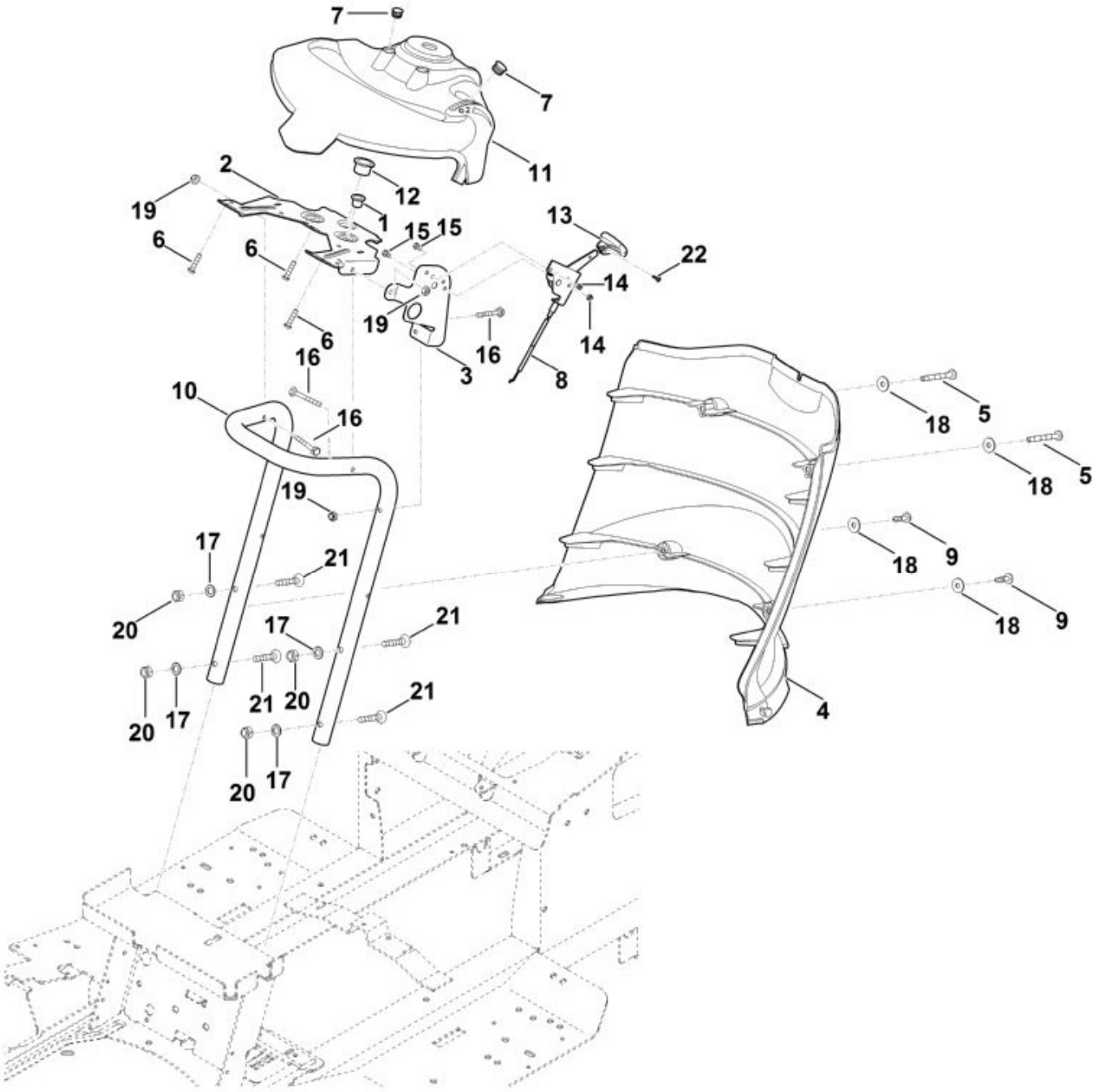


| N° | Code article | Désignation | * | ** | *** |
|---|---|---|---|---|---|
| 1 | 9533 003 9223 | Douille à collet | | | 1 |
| 2 | 6170 703 6200 | Console | | | 1 |
| 3 | 6170 763 5450 | Support en tôle | | | 1 |
| 4 | 6170 706 4700 | Habillage | | | 1 |
| 5 | 9039 488 1380 | Vis taraud M6x35<br>(4 - 6 Nm) | | | 2 |

| N° | Code article | Désignation | * | ** | *** |
|---|---|---|---|---|---|
| 6 | 9074 478 4131 | Vis IS P5x22<br>(4 - 6 Nm) | | | 3 |
| 7 | 9302 929 0500 | Bouchon | | | 2 |
| 8 | 6170 180 1120 | Câble de commande des gaz | | | 1 |
| 9 | 9039 488 1287 | Vis taraud M6x22<br>(4 - 6 Nm) | | | 2 |
| 10 | 6165 703 8500 | Support | | | 1 |
| 11 | 6165 706 6210 | Tableau de bord | | | 1 |
| 12 | 9533 003 9246 | Douille a collet | | | 1 |
| 13 | 6170 180 2800 | Poignée | [22] | | 1 |
| 14 | 9212 260 0705 | Ecrou à six pans M5 | | | 2 |
| 15 | 9008 318 0960 | Vis à six pans M5x12<br>(2 - 3 Nm) | | | 2 |
| 16 | 9008 319 1380 | Vis à six pans M6x35<br>(1,5 - 2,5 Nm) | | | 3 |
| 17 | 9330 630 0180 | Rondelle éventail 8,4 | | | 4 |
| 18 | 9307 010 0140 | Rondelle 6,4 | | | 4 |
| 19 | 9212 260 0900 | Ecrou à six pans M6 | | | 3 |
| 20 | 9212 260 1100 | Ecrou à six pans M8 | | | 4 |
| 21 | 9064 345 1900 | Vis à tête fraisée M8x40<br>(10 - 12 Nm) | | | 4 |
| 22 | 9104 003 3003 | Vis taraud P4x12<br>(2 - 3 Nm) | | | 1 |

* (A) non illustré
(B) uniquement accessoire optionnel
(C) n'est plus livrable départ usine
(D) n'est pas livrable séparément
[..] y compris Fig. No.

** (02.2003) Open informations techniques
>xxx xxx xxxx] Pièce à utiliser jusqu'au n° de série
[xxxx xxx xxxx> Pièce à utiliser à partir du n° de série

*** Nombre de pièces(s) utilisée(s) lors de la production

**** Prix de vente unitaire brut hors taxes
Voir conditions générales de vente dans la rubrique 'Téléchargement'

MT 5097.1 C
Sélection: Transmission, roue arrière

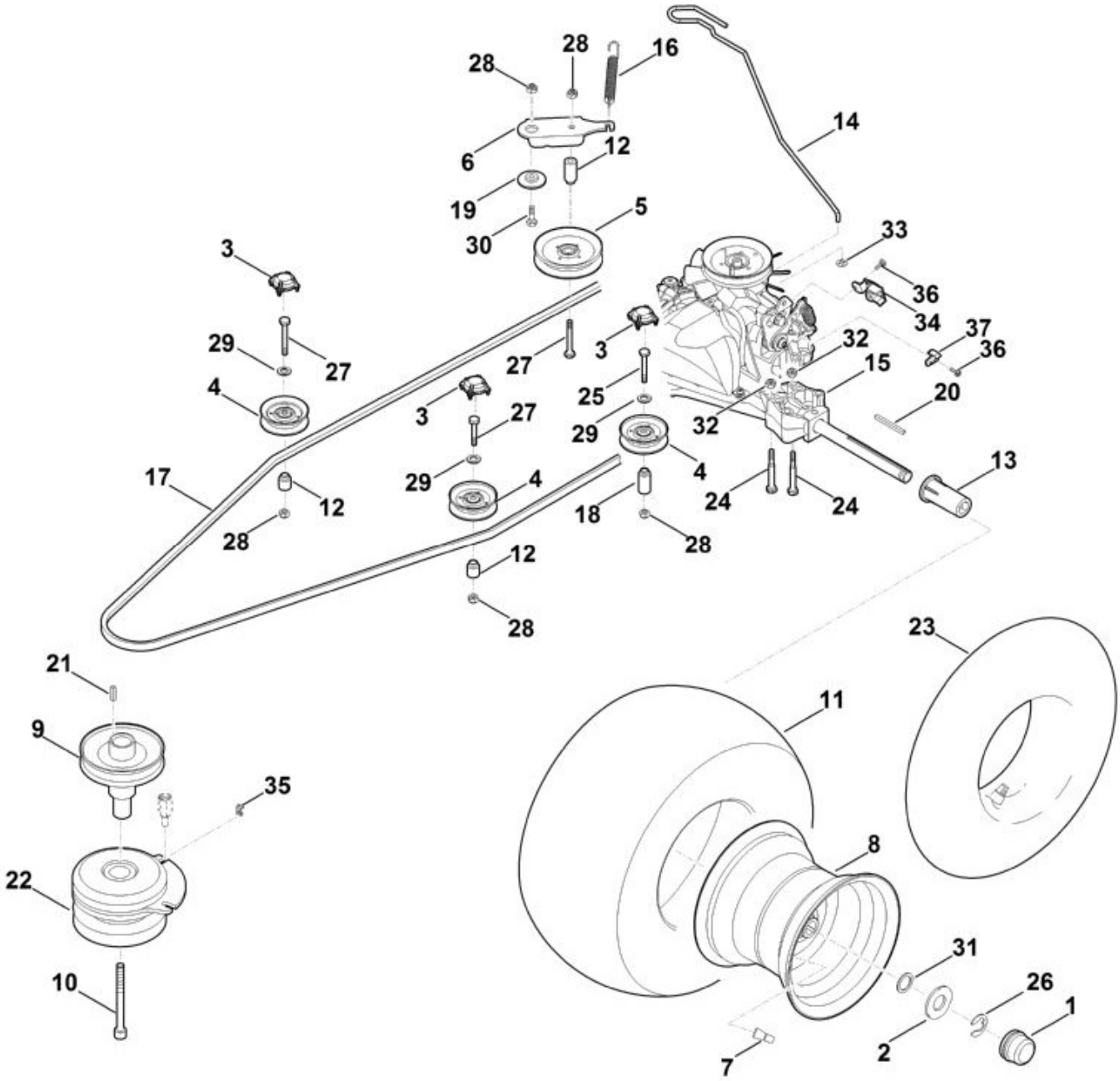


| N° | Code article | Désignation | * | ** | *** |
|---|---|---|---|---|---|
| | 6170 700 0435 | Roue cpl. 18"" | [7,8,11] | | 2 |
| 1 | 6170 708 7420 | Capuchon | | | 2 |
| 2 | 6170 763 0910 | Rondelle 42 | | | 2 |
| 3 | 6160 706 0730 | Recouvrement | | | 3 |
| 4 | 6170 760 6615 | Galet de renvoi | | | 3 |
| 5 | 6170 760 1290 | Galet tendeur | | | 1 |

| N° | Code article | Désignation | * | ** | *** |
|---|---|---|---|---|---|
| 6 | 6170 704 2200 | Levier de tension | | | 1 |
| 7 | 0000 731 7700 | Soupape | | | 2 |
| 8 | 6170 760 3920 | Jante 8,5-8 | | | 2 |
| 9 | 6170 700 2510 | Poulie à gorge | | | 1 |
| 10 | 9045 348 9052 | Vis cylindrique 7/16""x5,5"" Coller (LOCTITE 243), (65 - 70 Nm) | | | 1 |
| 11 | 6170 704 9525 | Pneu 18x8,5-8 | | | 2 |
| 12 | 6160 764 2801 | Douille d'écartement | | | 3 |
| 13 | 6165 764 2800 | Douille d'écartement | | | 2 |
| 14 | 6170 647 3510 | Levier | | | 1 |
| 15 | 6170 640 0120 | Réducteur T3-AHBF-2X3C-1TX4 | | | 1 |
| 15 | 6170 640 0120 | Réducteur T3-AHBF-2X3C-1TX4 | | | 1 |
| 16 | 6165 764 1610 | Ressort de tension | | | 1 |
| 17 | 6165 704 2120 | Courroie trapézoïdale | | | 1 |
| 18 | 6170 764 2801 | Douille d'écartement | | | 1 |
| 19 | 6170 703 1920 | Palier à collet | | | 1 |
| 20 | 9471 435 1622 | Clavette parallèle 3/16""SQx21/4"" | | | 2 |
| 21 | 9471 435 1602 | Clavette parallèle B1/4""SQx1"" | | | 1 |
| 22 | 6170 160 2010 | Embrayage de lame | | | 1 |
| 23 | 0000 704 6702 | Tuyau 18x8,5 - 8 | | | 2 |
| 24 | 9007 318 1980 | Vis à six pans M8x65 (21 - 25 Nm) | | | 4 |
| 25 | 9008 318 1900 | Vis à six pans M8x40 (21 - 25 Nm) | | | 1 |
| 26 | 9460 624 1500 | Anneau d'arrêt 15 | | | 2 |
| 27 | 9008 319 1960 | Vis à six pans M8x55 (21 - 25 Nm) | | | 3 |
| 28 | 9212 260 1100 | Ecrou à six pans M8 | | | 4 |
| 29 | 9291 020 0180 | Rondelle 8,4 | | | 3 |
| 30 | 9008 318 1830 | Vis à six pans M8x25 | | | 1 |
| 31 | 9296 021 1657 | Rondelle 19x26x1,5 | | | 2 |
| 32 | 9216 263 1100 | Ecrou à six pans M8 | | | 4 |
| 33 | 9991 003 0546 | Anneau de serrage 6 | | | 1 |
| 34 | 6170 403 2310 | Support | | | 1 |
| 35 | 6140 162 4500 | Agrafe | | | 1 |
| 36 | 9103 021 3762 | Vis taraud 4,8x13 | | | 2 |
| 37 | 6170 647 1100 | Raccord angulaire | | | 1 |

* (A) non illustré
(B) uniquement accessoire optionnel

(C) n'est plus livrable départ usine
(D) n'est pas livrable séparément
[..] y compris Fig. No.

| | | |
|---|---|---|
| ** | (02.2003) | Open informations techniques |
| | >xxx xxx xxxx] | Pièce à utiliser jusqu'au n° de série |
| | [xxxx xxx xxxx> | Pièce à utiliser à partir du n° de série |

*** Nombre de pièces(s) utilisée(s) lors de la production

**** Prix de vente unitaire brut hors taxes
Voir conditions générales de vente dans la rubrique 'Téléchargement'