MT 5097.0
Sélection: Bac de ramassage

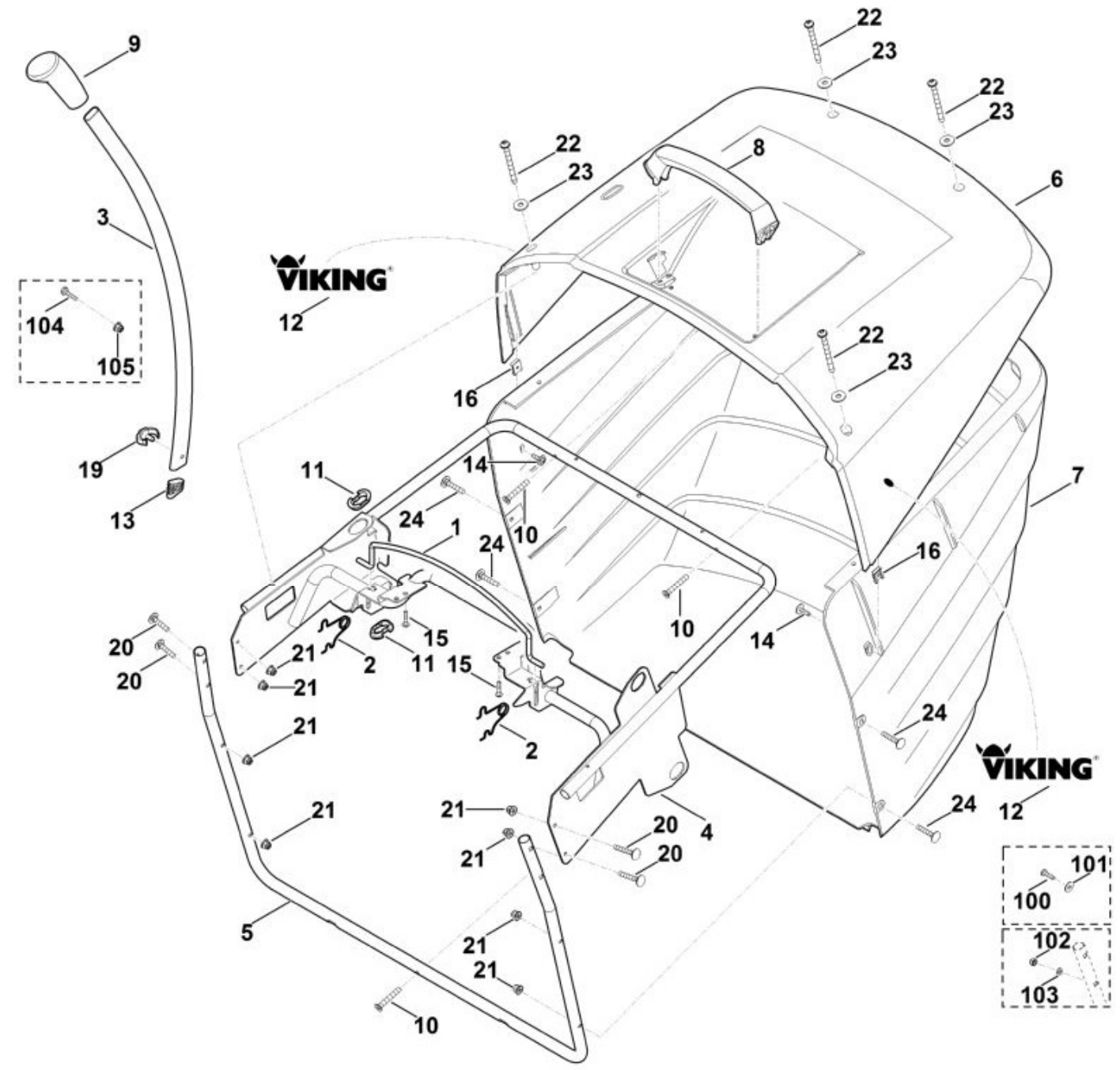

N°	Code article	Désignation	*	**	***
1	6170 763 0410	Etrier			1
2	6170 703 4900	Ressort coudé			2
3	6170 703 6750	Levier			1
4	6160 700 3110	Châssis			1
5	6160 763 0410	Etrier			1
6	6160 700 8900	Couvercle	[12]		1

N°	Code article	Désignation	*	**	***
7	6160 703 9600	Partie inférieure du bac de ramassage			1
8	6170 791 0200	Poignée			1
9	6170 703 6610	Poignée			1
10	9074 477 4704	Vis IS P6x35 (3 - 4 Nm)			3
11	6170 763 2200	Pièce de guidage			2
12	6170 967 4400	Etiquette VIKING			2
13	6170 708 5910	Bouchon			1
14	9102 090 3781	Vis à tôle combinée 4,8x16 (2 - 3 Nm)			2
15	9074 478 4131	Vis IS P5x22 (3 - 4 Nm)			2
16	9991 003 0712	Ecrou à rapporter 4,8			2
19	6140 703 4000	Clip			1
20	9027 068 1380	Vis à tête bombée M6x35 (5 - 6 Nm)			4
21	9216 263 0900	Ecrou à six pans M6			8
22	9039 488 1460	Vis taraud M6x65 (5 - 6 Nm)			4
23	9307 010 0140	Rondelle 6,4			4
24	9027 068 1380	Vis à tête bombée M6x35 (2 - 3 Nm)			4
100	9102 090 3780	Vis à tôle 4,8x16 (2 - 3 Nm)			2
101	9307 020 0120	Rondelle 5,3			2
102	9212 260 0900	Ecrou à six pans M6			9
103	9291 020 0140	Rondelle 6,4			8
104	9008 318 1350	Vis à six pans M6x25			1
105	9216 263 0900	Ecrou à six pans M6			1

* (A) non illustré
(B) uniquement accessoire optionnel
(C) n'est plus livrable départ usine
(D) n'est pas livrable séparément
[..] y compris Fig. No.

** (02.2003) Open informations techniques
>xxx xxx xxxx] Pièce à utiliser jusqu'au n° de série
[xxxx xxx xxxx> Pièce à utiliser à partir du n° de série

*** Nombre de pièces(s) utilisée(s) lors de la production

**** Prix de vente unitaire brut hors taxes
Voir conditions générales de vente dans la rubrique 'Téléchargement'

MT 5097.0
Sélection: Capot-moteur

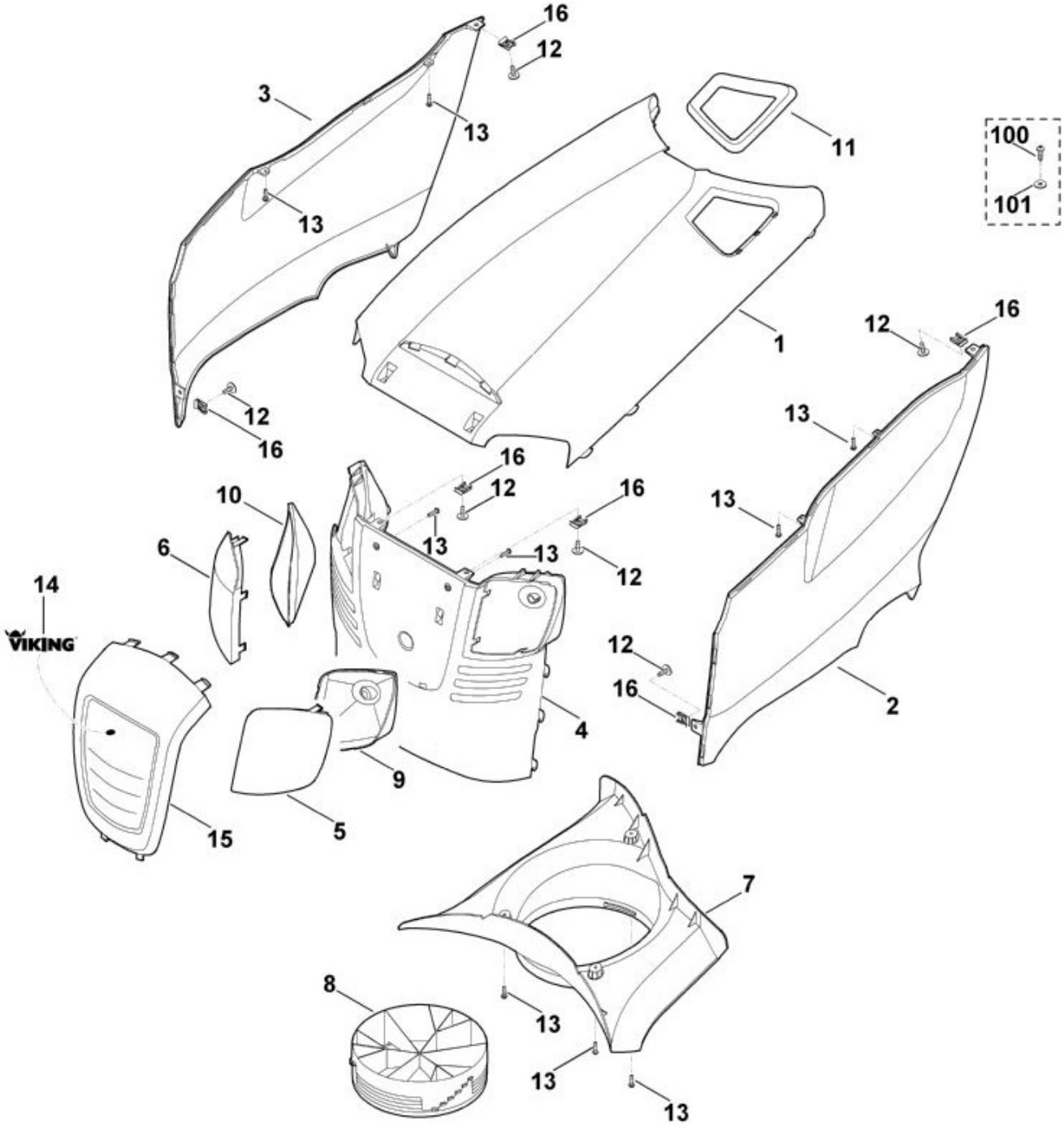

N°	Code article	Désignation	*	**	***
1	6170 706 9600	Capot-moteur			1
2	6170 706 9800	Capot moteur, pièce latérale de gauche			1
3	6170 706 9805	Capot moteur, pièce latérale de droite			1
4	6170 706 9900	Capot moteur, pièce avant			1

N°	Code article	Désignation	*	**	***
5	6170 405 3200	Verre de projecteur gauche			1
6	6170 405 3205	Verre de projecteur droite			1
7	6170 087 3000	Capot de ventilation			1
8	6170 084 1900	Bague de ventilation			1
9	6170 403 1200	Réflecteur gauche			1
10	6170 403 1205	Réflecteur droit			1
11	6170 352 4000	Protection contre le risque de débordem.			1
12	9102 090 3781	Vis à tôle combinée 4,8x16 (3 - 4 Nm)			6
13	9104 003 8734	Vis taraud P4x16 (1 - 2 Nm)			9
14	6170 967 4420	Etiquette VIKING			1
15	6170 780 4200	Cache compl.	[14]		1
16	9991 003 0712	Ecrou à rapporter 4,8			6
100	9102 090 3780	Vis à tôle 4,8x16 (3 - 4 Nm)			6
101	9307 020 0120	Rondelle 5,3			6

* (A) non illustré
(B) uniquement accessoire optionnel
(C) n'est plus livrable départ usine
(D) n'est pas livrable séparément
[..] y compris Fig. No.

** (02.2003) Open informations techniques
>xxx xxx xxxx] Pièce à utiliser jusqu'au n° de série
[xxxx xxx xxxx> Pièce à utiliser à partir du n° de série

*** Nombre de pièces(s) utilisée(s) lors de la production

**** Prix de vente unitaire brut hors taxes
Voir conditions générales de vente dans la rubrique 'Téléchargement'

MT 5097.0
Sélection: Carter du plateau de coupe

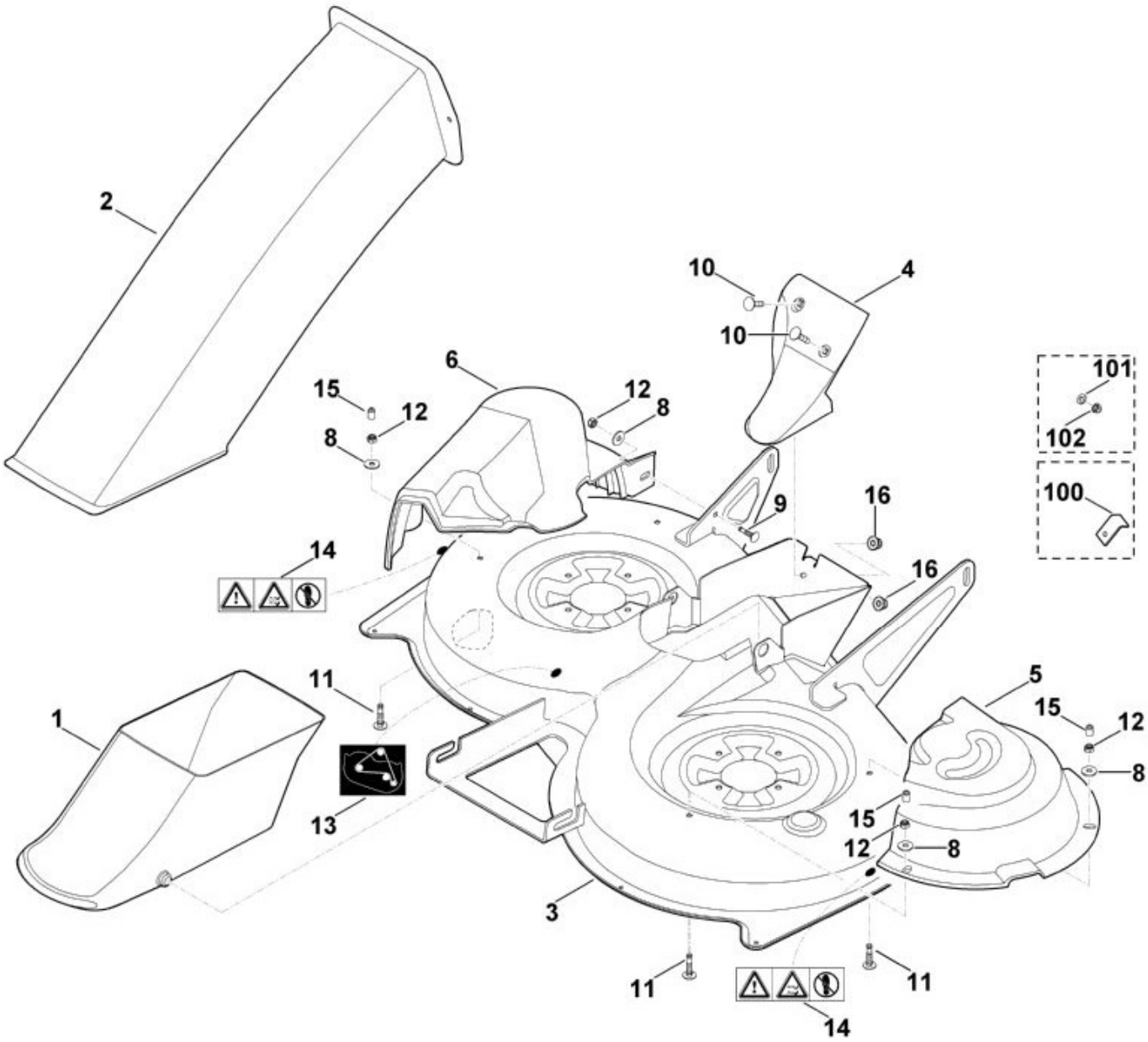

N°	Code article	Désignation	*	**	***
	6160 760 0901	Plateau de coupe cpl.	[N:3-15 + O:1-35]		1
	6160 760 0900	Plateau de coupe cpl.	[N:3-14 + O:1-34]		1
1	6160 763 1400	Partie inférieure du canal d’éjection			1
2	6160 763 1405	Canal d'éjection			1

N°	Code article	Désignation	*	**	***
3	6160 700 8506	Carter	[13,14]		1
3	6160 700 8505	Carter	[13,14]		1
3	6160 700 8505	Carter	[13,14]		1
4	6160 701 1600	Garniture			1
5	6160 706 0801	Capot protecteur gauche			1
5	6160 706 0800	Capot protecteur gauche			1
6	6160 706 0806	Capot protecteur droite			1
6	6160 706 0805	Capot protecteur droite			1
8	9307 021 0140	Rondelle 6,4			4
9	9027 068 1372	Vis a tête plate M6x30-4.6 (3 - 4 Nm)			1
9	9008 318 1320	Vis à six pans M6x20 (3 - 4 Nm)			1
10	9027 068 1350	Vis à tête plate M6x25 (3 - 4 Nm)			2
11	9027 068 1372	Vis a tête plate M6x30-4.6 (3 - 4 Nm)			3
11	9027 068 1280	Vis à tête bombée M6x16 (3 - 4 Nm)			3
12	9212 260 0900	Ecrou à six pans M6			4
13	6160 967 4400	Autocollant			1
14	6170 967 4435	Avertissement			2
15	9302 929 4505	Capuchon			3
16	9216 263 0900	Ecrou à six pans M6			2
100	6160 703 2910	Butée			1
101	9291 020 0140	Rondelle 6,4			2
102	9212 260 0900	Ecrou à six pans M6			2

* (A) non illustré
(B) uniquement accessoire optionnel
(C) n'est plus livrable départ usine
(D) n'est pas livrable séparément
[..] y compris Fig. No.

** (02.2003) Open informations techniques
>xxx xxx xxxx] Pièce à utiliser jusqu'au n° de série
[xxxx xxx xxxx> Pièce à utiliser à partir du n° de série

*** Nombre de pièces(s) utilisée(s) lors de la production

**** Prix de vente unitaire brut hors taxes
Voir conditions générales de vente dans la rubrique 'Téléchargement'

MT 5097.0
Sélection: Chassis

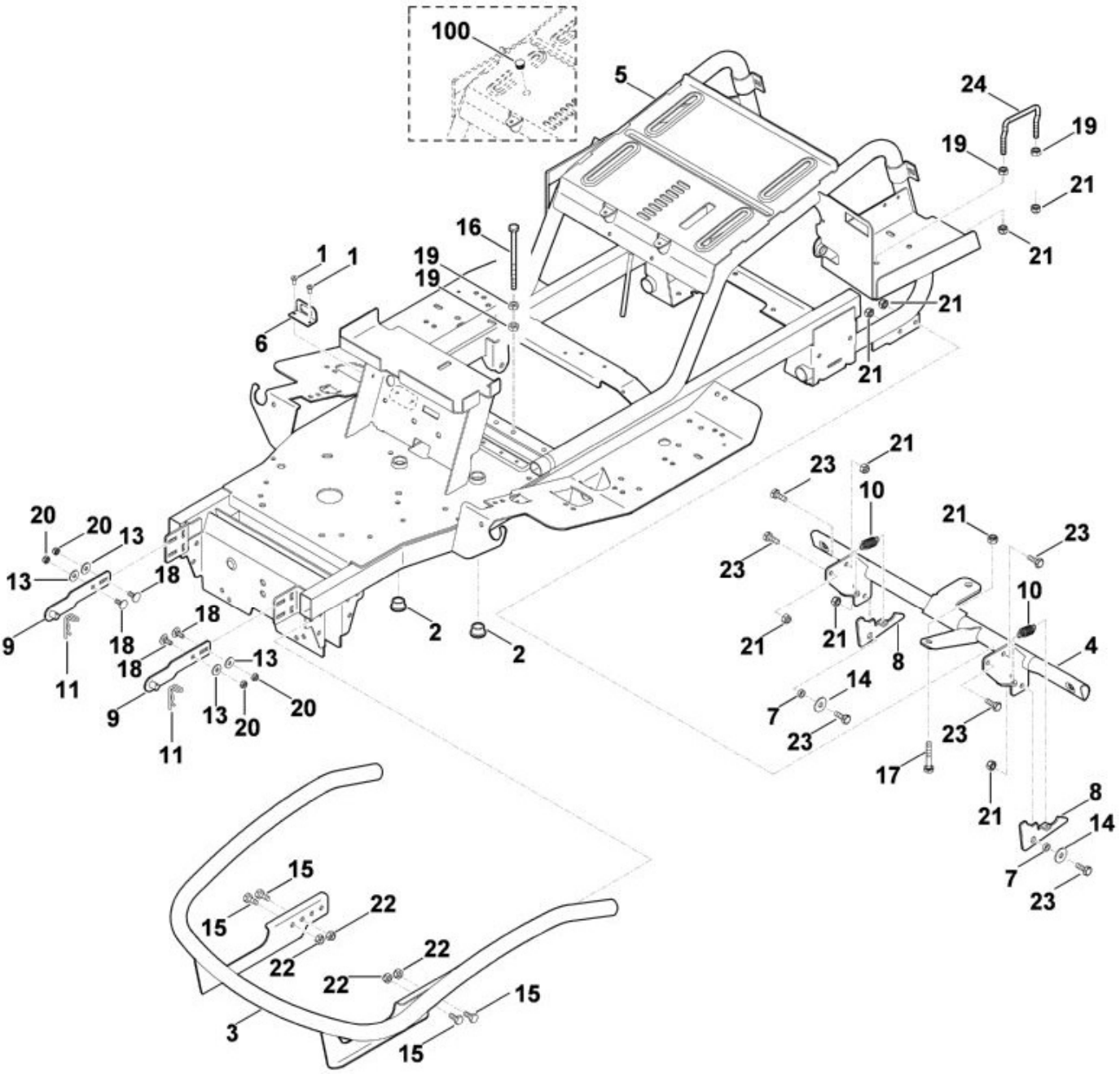

N°	Code article	Désignation	*	**	***
1	9438 003 3860	Rivet 4,8x10			2
2	6170 162 3700	Coussinet			2
3	6170 760 7300	Pare-chocs			1
4	6170 760 9100	Support			1
5	6160 700 3101	Châssis			1
5	6160 700 3100	Châssis			1

N°	Code article	Désignation	*	**	***
6	6170 435 6110	Support en tôle			1
7	6170 763 0720	Douille d'écartement			2
8	6170 763 6010	Levier d'encliquetage			2
9	6170 780 3800	Charnière			2
10	6170 703 5120	Ressort de tension			2
11	6170 763 1000	Epingle d'axe 2,8			2
13	9307 021 0140	Rondelle 6,4			4
14	9307 021 0180	Rondelle 8,4			2
15	9008 318 1780	Vis à six pans M8x16 (21 - 25 Nm)			4
16	9007 319 2060	Vis à six pans M8x110 (21 - 25 Nm)			1
17	9008 318 1900	Vis à six pans M8x40			1
18	9027 068 1280	Vis à tête bombée M6x16 (5 - 7 Nm)			4
19	9210 259 1100	Ecrou à six pans M8			4
20	9214 261 0900	Ecrou de sécurité M6			4
21	9212 260 1100	Ecrou à six pans M8			9
22	9214 261 1105	Ecrou de sécurité M8			4
23	9008 318 1800	Vis à six pans M8x20 (21 - 25 Nm)			6
24	6170 708 9100	Étrier de fixation (21 - 25 Nm)			1
100	9302 929 0500	Bouchon			1

* (A) non illustré
(B) uniquement accessoire optionnel
(C) n'est plus livrable départ usine
(D) n'est pas livrable séparément
[..] y compris Fig. No.

** (02.2003) Open informations techniques
>xxx xxx xxxx] Pièce à utiliser jusqu'au n° de série
[xxxx xxx xxxx> Pièce à utiliser à partir du n° de série

*** Nombre de pièces(s) utilisée(s) lors de la production

**** Prix de vente unitaire brut hors taxes
Voir conditions générales de vente dans la rubrique 'Téléchargement'

MT 5097.0
Sélection: Cloison arrière

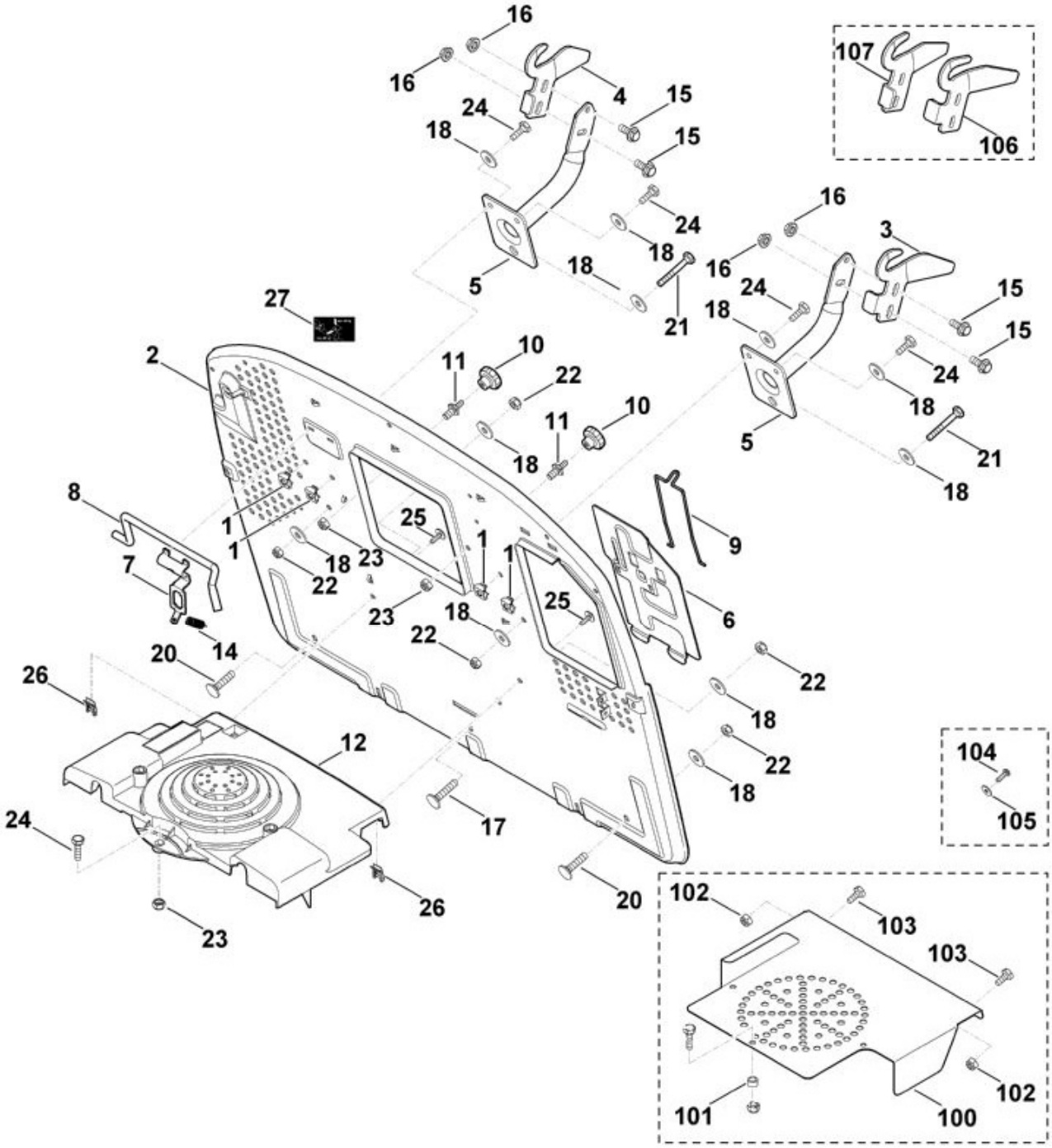

N°	Code article	Désignation	*	**	***
1	9991 003 1048	Écrou à cage M8			4
2	6170 763 1100	Cloison arrière			1
3	6170 763 5902	Tôle de guidage gauche			1
4	6170 763 5907	Tôle de guidage droite			1
5	6170 700 6801	Support			1
5	6170 700 6800	Support			2

N°	Code article	Désignation	*	**	***
6	6170 403 2200	Couvercle			1
7	6170 435 6100	Support en tôle			1
8	6170 435 1500	Etrier			1
9	6170 763 0430	Etrier			1
10	6170 760 1800	Molette de serrage			2
11	6170 763 2310	Boulon d'arrêt			2
12	6170 706 0830	Capot protecteur			1
14	6170 703 5130	Ressort de tension			1
15	9018 318 2361	Vis à six pans M10x20 (28 - 32 Nm)			4
15	9018 318 1801	Vis à six pans M8x20 (28 - 32 Nm)			4
16	9220 260 8506	Ecrou à six pans M10			4
16	9220 263 1100	Ecrou à six pans M8			4
17	9027 068 1900	Vis à tête bombée M8x40 (13 - 17 Nm)			1
18	9307 021 0180	Rondelle 8,4			11
20	9027 068 1880	Vis M8x35 (13 - 17 Nm)			2
21	9008 319 1950	Vis à six pans M8x50 (13 - 17 Nm)			2
22	9212 260 1100	Ecrou à six pans M8			5
23	9212 260 1100	Ecrou à six pans M8			3
24	9008 318 1800	Vis à six pans M8x20 (13 - 17 Nm)			5
25	9102 090 3781	Vis à tôle combinée 4,8x16 (3 - 4 Nm)			2
26	9991 003 0712	Ecrou à rapporter 4,8			2
27	6170 967 4405	Autocollant			1
101	6170 706 2500	Douille			1
102	9212 260 1100	Ecrou à six pans M8			2
103	9008 318 1780	Vis à six pans M8x16			2
104	9102 090 3780	Vis à tôle 4,8x16 (3 - 4 Nm)			2
105	9307 020 0120	Rondelle 5,3			2
106	6170 763 5901	Tôle de guidage gauche			1
106	6170 763 5900	Tôle de guidage gauche			1
107	6170 763 5906	Tôle de guidage droite			1
107	6170 763 5905	Tôle de guidage droite			1

* (A) non illustré
(B) uniquement accessoire optionnel

(C) n'est plus livrable départ usine
(D) n'est pas livrable séparément
[..] y compris Fig. No.

**	(02.2003)	Open informations techniques
	>xxx xxx xxxx]	Pièce à utiliser jusqu'au n° de série
	[xxxx xxx xxxx>	Pièce à utiliser à partir du n° de série

*** Nombre de pièces(s) utilisée(s) lors de la production

**** Prix de vente unitaire brut hors taxes
Voir conditions générales de vente dans la rubrique 'Téléchargement'

MT 5097.0
Sélection: Coffrage

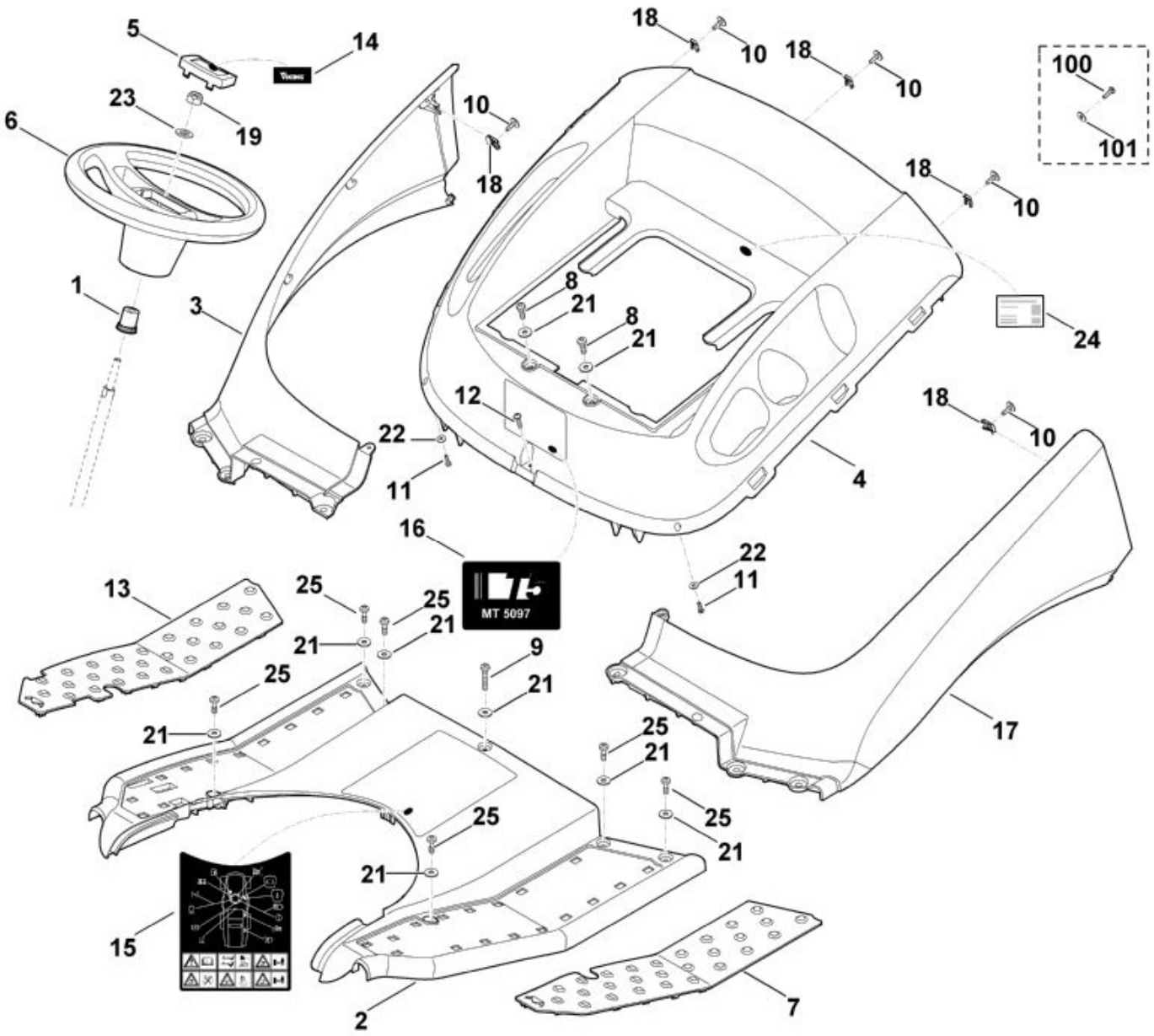

N°	Code article	Désignation	*	**	***
1	6170 703 5800	Pièce de raccordement			1
2	6170 706 0701	Recouvrement			1
2	6170 706 0700	Recouvrement			1
3	6170 706 6005	Aile droite			1
4	6170 703 6240	Console			1
5	6170 760 2600	Capuchon	[14]		1

N°	Code article	Désignation	*	**	***
6	6170 760 0200	Volant de direction			1
7	6170 706 5400	Couvre-marchepied gauche			1
8	9039 488 1287	Vis taraud M6x22 (4 - 6 Nm)			2
9	9039 488 1380	Vis taraud M6x35 (4 - 6 Nm)			1
10	9102 090 3781	Vis à tôle combinée 4,8x16 (3 - 4 Nm)			5
11	9104 003 3003	Vis taraud P4x12 (0,5 - 1 Nm)			2
11	9104 003 8731	Vis Parker P4x12 (0,5 - 1 Nm)			2
12	9104 003 4139	Vis taraud P6x25 (4 - 6 Nm)			1
13	6170 706 5415	Couvre-marchepied droite			1
14	6170 967 4410	Etiquette VIKING			1
15	6170 967 4440	Avertissement			1
16	6160 967 3810	Plaque matricule MT 5097			1
17	6170 706 6010	Aile gauche			1
18	9991 003 0712	Ecrou à rapporter 4,8			5
19	9212 263 1400	Ecrou à six pans M12 (20 - 25 Nm)			1
21	9307 010 0140	Rondelle 6,4			9
22	9307 021 0100	Rondelle 4,3			2
23	9291 020 0220	Rondelle 13			1
24	6160 967 0110	Plaque matricule MT 5097.0			1
25	9039 499 1285	Vis taraud M6x23 (4 - 6 Nm)			6
25	9039 488 1287	Vis taraud M6x22 (4 - 6 Nm)			6
100	9102 090 3780	Vis à tôle 4,8x16 (3 - 4 Nm)			5

* (A) non illustré
(B) uniquement accessoire optionnel
(C) n'est plus livrable départ usine
(D) n'est pas livrable séparément
[..] y compris Fig. No.

** (02.2003) Open informations techniques
>xxx xxx xxxx] Pièce à utiliser jusqu'au n° de série
[xxxx xxx xxxx> Pièce à utiliser à partir du n° de série

*** Nombre de pièces(s) utilisée(s) lors de la production

**** Prix de vente unitaire brut hors taxes
Voir conditions générales de vente dans la rubrique 'Téléchargement'

MT 5097.0
Sélection: Com. frein et boite de vitesse

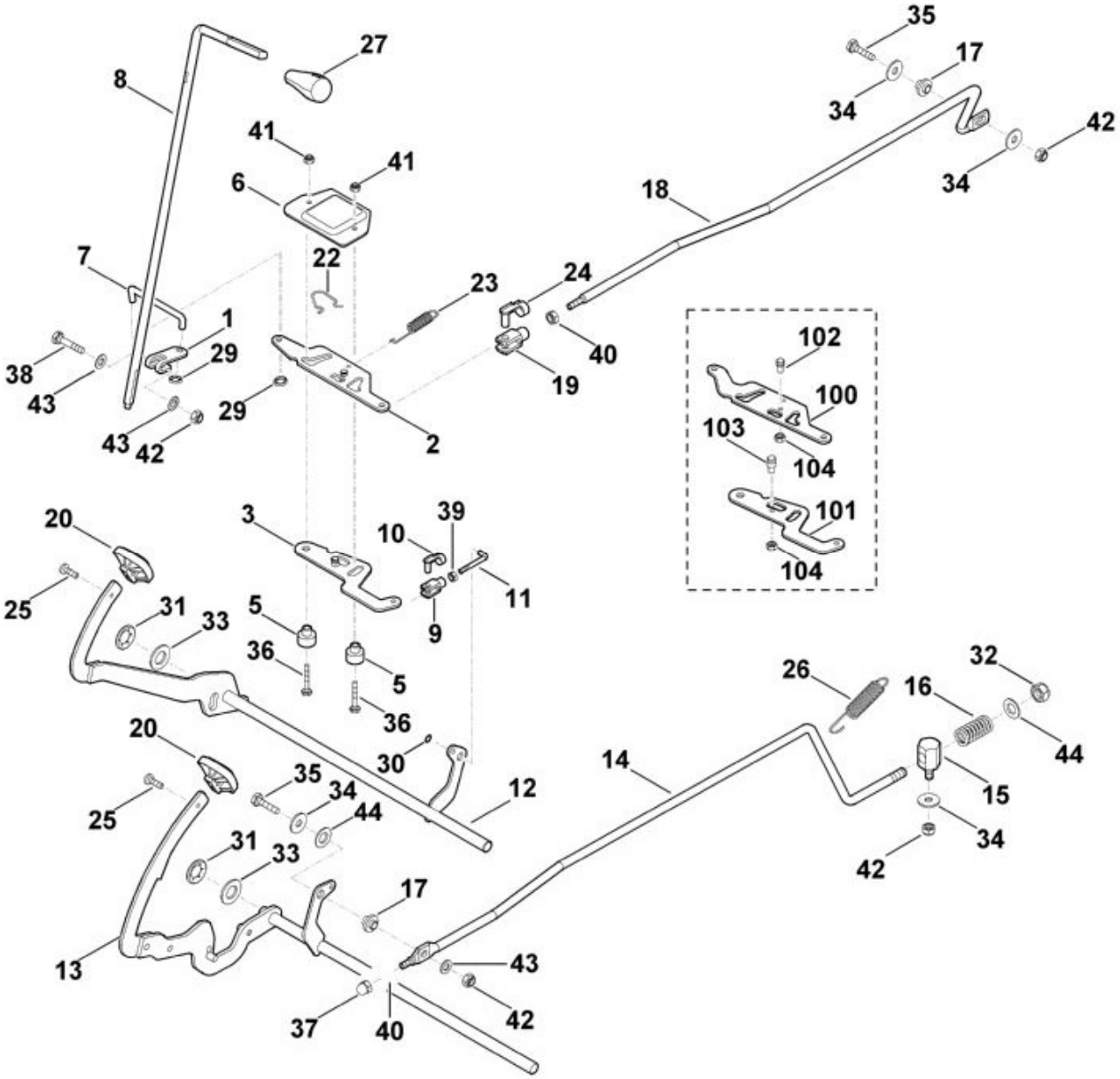

N°	Code article	Désignation	*	**	***
1	6170 162 5010	Levier			1
2	6140 007 1000	Kit levier et pièce à bascule (changement de direction)	[3]		1
5	6170 764 3600	Boulon à embase			2
6	6170 704 3600	Recouvrement			1
7	6170 704 9810	Baguette			1

N°	Code article	Désignation	*	**	***
8	6170 764 3400	Bielle d'attaque			1
9	9666 021 0200	Chape 6x12			1
10	9666 021 9003	Boulon 6x12			1
11	6170 704 9800	Baguette			1
12	6170 760 5700	Pédale			1
13	6170 760 5710	Pédale			1
14	6170 703 1730	Baguette			1
15	6170 703 9010	Boulon			1
16	6170 703 6410	Ressort de pression			1
17	6170 763 3400	Douille			2
18	6170 703 1740	Baguette			1
19	9666 003 0220	Chape 8x16			1
20	6170 704 7100	Caoutchouc a` pedale			2
22	6170 708 0300	Bride de ressort			1
23	6170 703 5110	Ressort de tension			1
24	9666 003 9020	Boulon			1
25	9039 488 1287	Vis taraud M6x22 (5 - 7 Nm)			2
26	6170 703 5150	Ressort de tension			1
27	6170 703 6625	Poignée			1
29	9991 003 0548	Anneau de serrage 8			2
30	9991 003 0546	Anneau de serrage 6			1
31	9417 021 7570	Attache rapide			2
32	9212 263 1400	Ecrou à six pans M12			1
33	9291 021 0280	Rondelle 17			2
34	9307 021 0180	Rondelle 8,4			4
35	9008 318 1860	Vis à six pans M8x30 (14 - 16 Nm)			2
36	9008 319 1380	Vis à six pans M6x35 (5 - 7 Nm)			2
37	9241 226 1100	Ecrou-chapeau M8			1
38	9008 319 1880	Vis à six pans M8x35 (19 - 21 Nm)			1
39	9210 260 0900	Ecrou à six pans M6			1
40	9210 259 1100	Ecrou à six pans M8			2
41	9212 260 0900	Ecrou à six pans M6			2
42	9212 260 1100	Ecrou à six pans M8			4
43	9291 020 0180	Rondelle 8,4			3
44	9291 020 0220	Rondelle 13			2
100	6170 764 2500	Touche à bascule			1

N°	Code article	Désignation	*	**	***
101	6170 764 3500	Levier			1
102	6170 708 5100	Boulon			1
103	6170 704 1800	Boulon			1
104	9214 261 0900	Ecrou de sécurité M6			2

* (A) non illustré
(B) uniquement accessoire optionnel
(C) n'est plus livrable départ usine
(D) n'est pas livrable séparément
[..] y compris Fig. No.

** (02.2003) Open informations techniques
>xxx xxx xxxx] Pièce à utiliser jusqu'au n° de série
[xxxx xxx xxxx> Pièce à utiliser à partir du n° de série

*** Nombre de pièces(s) utilisée(s) lors de la production

**** Prix de vente unitaire brut hors taxes
Voir conditions générales de vente dans la rubrique 'Téléchargement'

MT 5097.0
Sélection: Direction, roue avant

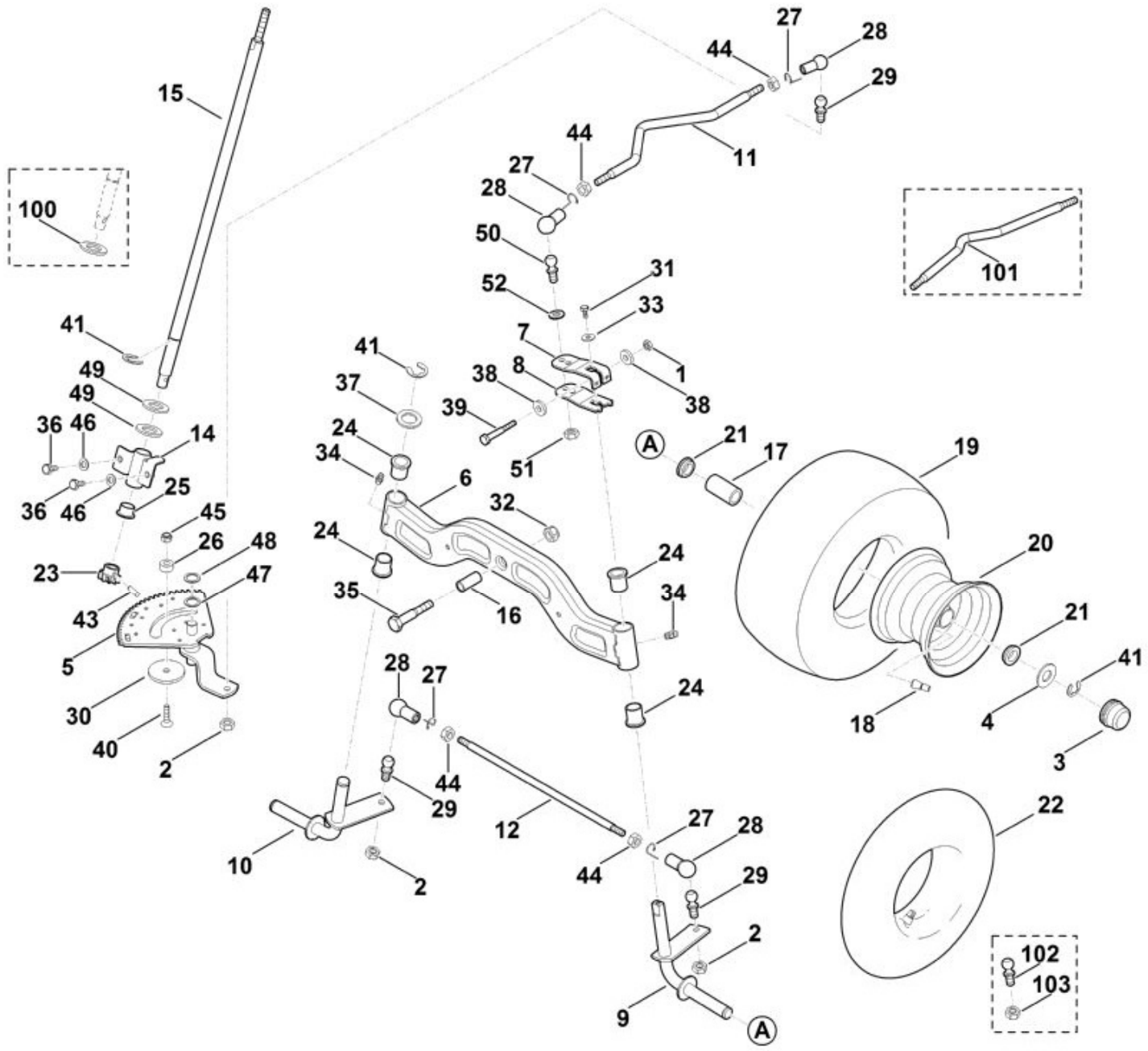

N°	Code article	Désignation	*	**	***
	6170 700 0415	Roue cpl. 15""	[17 - 21]		2
1	9214 261 1105	Ecrou de sécurité M8			1
2	9212 263 1301	Ecrou à six pans M10x1 (43 - 47 Nm)			3
3	6170 708 7420	Capuchon			2
4	6170 763 0910	Rondelle 42			2

N°	Code article	Désignation	*	**	***
5	6170 780 3600	Segment denté			1
6	6170 700 2405	Axe cpl.	[24,34]		1
7	6170 703 6711	Levier			1
7	6170 703 6710	Levier			1
8	6170 703 6716	Levier			1
8	6170 703 6715	Levier			1
9	6170 760 5000	Fusée de roue gauche			1
10	6170 760 5005	Fusée de roue droite			1
11	6170 703 1721	Baguette			1
12	6160 763 5700	Barra d'accouplement			1
14	6170 760 5200	Palier			1
15	6170 763 3500	Arbre			1
16	6170 763 3010	Coussinet			1
17	9512 003 4660	Cage de palier à aiguilles 20x30x65			2
18	0000 731 7700	Soupape			2
19	6170 704 9505	Pneu 15x6,0-6			2
20	6170 760 3900	Jante 6,0-6			2
21	6170 764 2700	Douille à collet			4
22	0000 704 6700	Tuyau 15x6,0 - 6			2
23	6170 763 6100	Pignon			1
24	9533 003 0000	Douille			4
25	9533 003 9246	Douille a collet			1
26	6170 763 3410	Douille			1
27	9666 003 7016	Circlip			4
28	9666 003 7024	Coussinet sphérique B16			4
29	9666 003 5114	Pivot sphérique M10x1 C16 (43 - 47 Nm)			3
30	6170 763 0920	Rondelle 50x5			1
31	9039 488 0996	Vis taraud M6x12 (8 - 12 Nm)			1
32	9212 263 1400	Ecrou à six pans M12			1
33	9307 021 0140	Rondelle 6,4			1
34	9794 003 1851	Graisseur M6 (8 - 12 Nm)			2
35	9007 319 3090	Vis à six pans M12x65 (21 - 25 Nm)			1
36	9008 318 1780	Vis à six pans M8x16 (23 - 27 Nm)			2
37	9294 021 0330	Rondelle 21			1
38	9309 021 0180	Rondelle 8,4			2

N°	Code article	Désignation	*	**	***
39	9007 319 1960	Vis à six pans M8x55 (19 - 21 Nm)			1
40	9064 319 1860	Vis à tête fraisée M8x30			1
41	9460 624 1500	Anneau d'arrêt 15			4
43	9384 620 3120	Goupille élastique 6x24			1
44	9210 261 1300	Ecrou à six pans M10			4
45	9212 260 1100	Ecrou à six pans M8			1
46	9291 020 0180	Rondelle 8,4			2
47	9296 021 1642	Rondelle d'ajustage 16x22x1			1
48	9296 021 1639	Rondelle d'ajustage 16x22x0,5			1
49	9296 021 1694	Rondelle d'ajustage 20x28x1,5			2
50	9666 003 5114	Pivot sphérique M10x1 C16 (43 - 47 Nm)			1
51	9212 263 1301	Ecrou à six pans M10x1 (43 - 47 Nm)			1
51	9212 263 1301	Ecrou à six pans M10x1 (43 - 47 Nm)			1
52	9291 020 0200	Rondelle 10,5			1
100	9294 021 0330	Rondelle 21			1
101	6170 703 1720	Baguette			1
102	9666 003 5113	Pivot sphérique C16 (43 - 47 Nm)			4
103	9214 261 1305	Ecrou de sécurité M10 (43 - 47 Nm)			4

* (A) non illustré
(B) uniquement accessoire optionnel
(C) n'est plus livrable départ usine
(D) n'est pas livrable séparément
[..] y compris Fig. No.

** (02.2003) Open informations techniques
>xxx xxx xxxx] Pièce à utiliser jusqu'au n° de série
[xxxx xxx xxxx> Pièce à utiliser à partir du n° de série

*** Nombre de pièces(s) utilisée(s) lors de la production

**** Prix de vente unitaire brut hors taxes
Voir conditions générales de vente dans la rubrique 'Téléchargement'

MT 5097.0
Sélection: Embrayage des lames, frein de stationnement

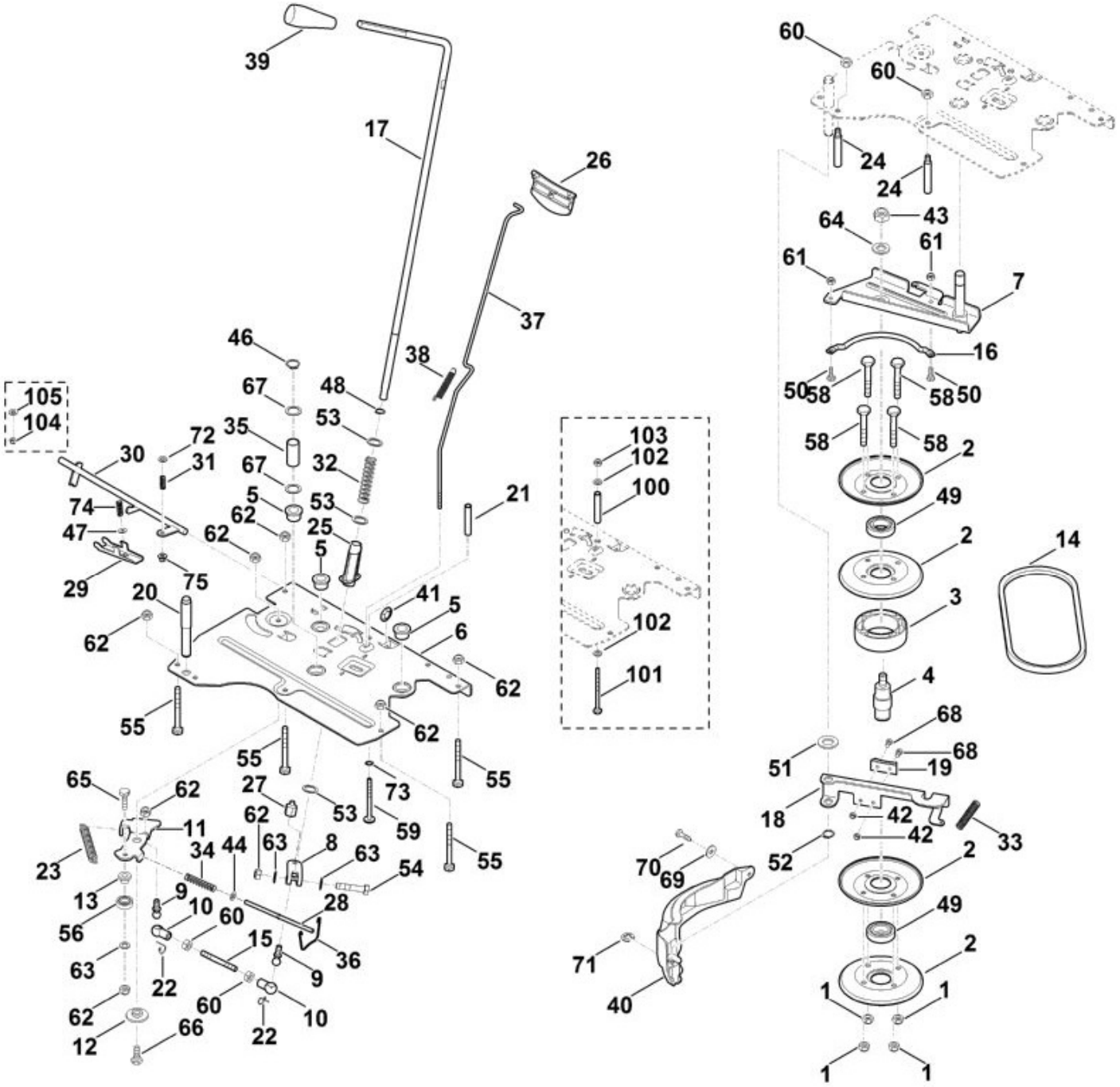

N°	Code article	Désignation	*	**	***
1	9214 261 1105	Ecrou de sécurité M8 (23 - 27 Nm)			4
2	6170 162 4100	Poulie à gorge			4
3	6170 162 2600	Anneau d'écartement			1
4	6170 162 2200	Boulon d’appui			1
5	6170 162 3700	Coussinet			2

N°	Code article	Désignation	*	**	***
6	6170 162 1900	Tôle d'appui			1
7	6170 160 5700	Levier d'embrayage			1
8	6170 162 5010	Levier			1
9	9666 003 5110	Pivot sphérique C13			2
10	9666 003 7023	Coussinet sphérique B13			2
11	6170 162 5000	Levier			1
12	6170 162 8900	Rondelle			1
13	6170 162 6100	Douille			1
14	6170 704 2130	Courroie trapézoïdale			1
15	6170 162 9500	Tige filetée			1
16	6170 162 3800	Guide-courroie			1
17	6170 162 9600	Levier de commande			1
18	6170 162 2500	Levier de frein			1
19	6170 162 6300	Segment de frein			1
20	6170 162 5210	Boulon			1
21	6170 763 0706	Douille d'écartement			1
22	9666 003 7013	Circlip			2
23	6170 162 7900	Ressort de tension			1
24	6170 162 5200	Boulon			2
25	6170 162 6800	Douille			1
26	6170 706 2200	Poignée			1
27	6170 162 5220	Boulon			1
28	6170 432 2600	Baguette			1
29	6170 764 1500	Levier d'arret			1
30	6170 700 6100	Tiges			1
31	6170 703 6420	Ressort de pression			1
32	6170 162 7700	Ressort de pression			1
33	6170 162 7910	Ressort de tension			1
34	6170 435 8700	Ressort			1
35	6170 162 9100	Douille d'écartement 16x20x43 mm			1
36	6170 435 1510	Etrier			1
37	6170 703 1780	Baguette			1
38	6170 703 5140	Ressort de tension			1
39	6170 703 6620	Poignée			1
40	6170 706 0821	Capot protecteur			1
40	6170 706 0820	Capot protecteur			1
41	9991 003 0550	Anneau de serrage 10x2			1
42	9212 260 0705	Ecrou à six pans M5			2
43	9212 263 1400	Ecrou à six pans M12 (58 -62 Nm)			1

N°	Code article	Désignation	*	**	***
44	9291 020 0140	Rondelle 6,4			1
46	9455 621 1670	Circlip 16x1			1
47	9307 021 0100	Rondelle 4,3			1
48	9455 621 1130	Circlip 12x1			1
49	9503 003 5551	Roulement à billes rainuré 6005			2
50	9008 318 1280	Vis à six pans M6x16 (9 - 11 Nm)			2
51	9291 021 0250	Rondelle 15			1
52	9455 621 1380	Circlip 14x1			1
53	9296 021 1280	Rondelle 12x18x1			3
54	9008 319 1880	Vis à six pans M8x35 (19 - 21 Nm)			1
54	9008 318 1900	Vis à six pans M8x40 (19 - 21 Nm)			1
55	9008 319 1990	Vis à six pans M8x70 (21 - 25 Nm)			4
56	9503 003 5132	Roulement rainuré à billes 6001-2RS			1
56	9503 003 5130	Roulement rainuré à billes 6001-2RS			1
58	9008 319 1930	Vis à six pans M8x45			4
59	9039 488 1460	Vis taraud M6x65 (8 - 10 Nm)			1
60	9210 259 1100	Ecrou à six pans M8			4
61	9212 260 0900	Ecrou à six pans M6			2
62	9212 260 1100	Ecrou à six pans M8			8
63	9291 020 0180	Rondelle 8,4			3
64	9291 020 0220	Rondelle 13			1
65	9008 318 1830	Vis à six pans M8x25 (21 - 25 Nm)			1
66	9008 318 1800	Vis à six pans M8x20 (21 - 25 Nm)			1
67	9296 021 1642	Rondelle d'ajustage 16x22x1			2
68	9020 318 0980	Vis cylindrique M5x16 (1 - 2 Nm)			2
69	9307 021 0140	Rondelle 6,4			1
70	9039 499 1285	Vis taraud M6x23 (4 - 6 Nm)			1
70	9039 488 0996	Vis taraud M6x12 (4 - 6 Nm)			1
71	9460 624 0900	Anneau d'arrêt 9			1
72	9291 020 0120	Rondelle 5,3			1
73	9330 630 0500	Rondelle éventail 6,4			1

N°	Code article	Désignation	*	**	***
74	6170 703 6421	Ressort de pression			1
74	6170 703 6420	Ressort de pression			1
75	9216 261 0710	Ecrou à six pans M5			1
100	6170 763 0705	Douille d'écartement			1
101	9008 318 1470	Vis à six pans M6x70 (9 - 11 Nm)			1
102	9291 020 0140	Rondelle 6,4			2
103	9212 260 0900	Ecrou à six pans M6			1
104	9212 260 0705	Ecrou à six pans M5			1
105	9291 020 0120	Rondelle 5,3			1

* (A) non illustré
(B) uniquement accessoire optionnel
(C) n'est plus livrable départ usine
(D) n'est pas livrable séparément
[..] y compris Fig. No.

** (02.2003) Open informations techniques
>xxx xxx xxxx] Pièce à utiliser jusqu'au n° de série
[xxxx xxx xxxx> Pièce à utiliser à partir du n° de série

*** Nombre de pièces(s) utilisée(s) lors de la production

**** Prix de vente unitaire brut hors taxes
Voir conditions générales de vente dans la rubrique 'Téléchargement'

MT 5097.0
Sélection: Entraînement des lames

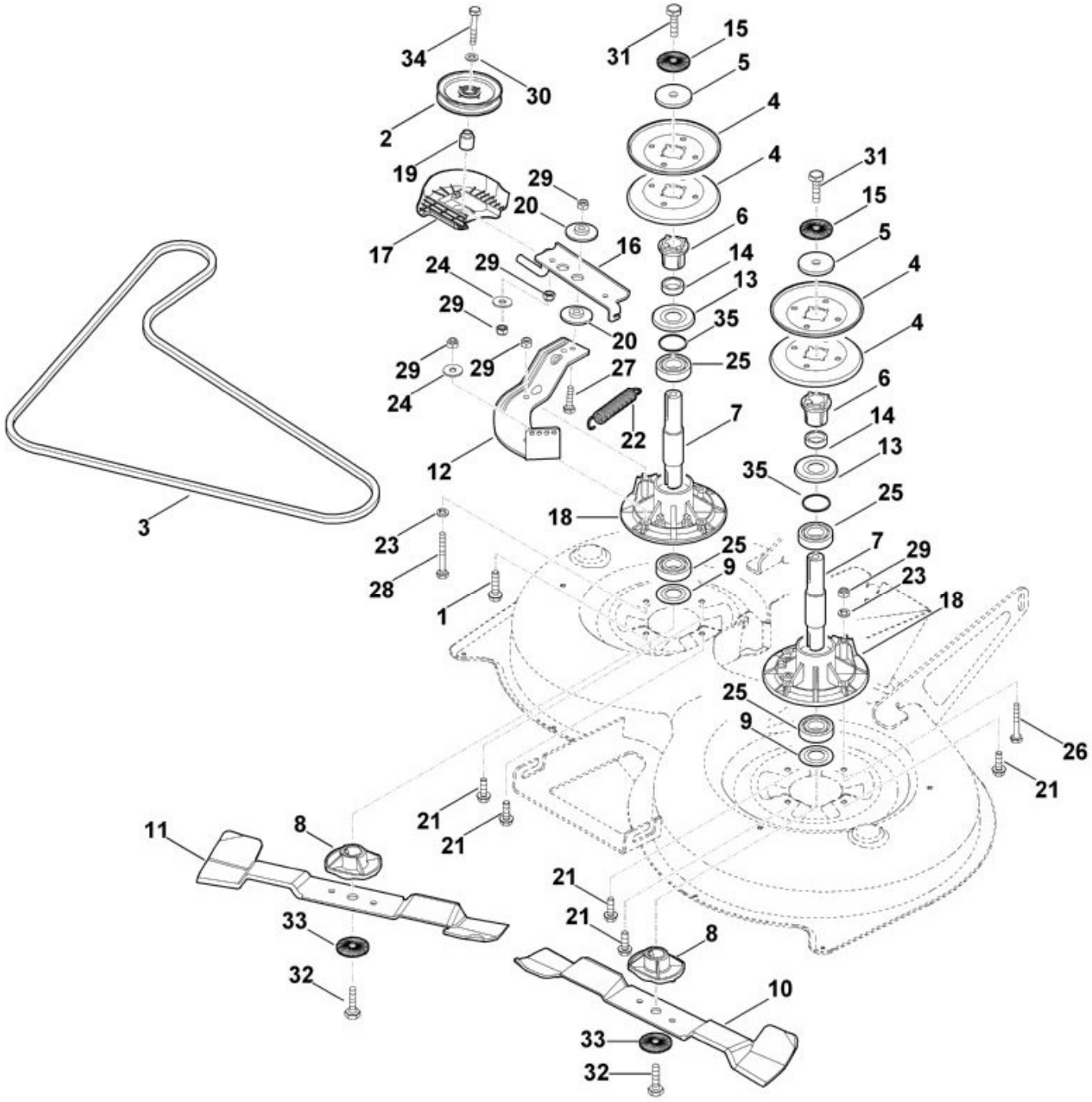

N°	Code article	Désignation	*	**	***
	6170 700 3510	Arbre cpl.	[4-7,13-15,18,25,3		2
1	9008 319 1880	Vis à six pans M8x35 (23 - 27 Nm)			1
2	6170 760 1290	Galet tendeur			1
2	6170 760 1210	Galet tendeur			1
3	6160 704 2100	Courroie trapézoïdale			1

N°	Code article	Désignation	*	**	***
4	6160 764 8400	Moitiés de poulie de courroie trapézoïdale			4
4	6160 764 8400	Moitiés de poulie de courroie trapézoïdale			4
5	6170 702 1800	Rondelle			2
6	6170 702 0600	Entraîneur			2
7	6170 702 0700	Arbre			2
8	6170 702 3800	Guide-lame			2
9	6170 702 2200	Disque de protection			2
10	6160 702 0100	Couteau gauche			1
11	6160 702 0105	Couteau droite			1
12	6170 704 1300	Support en tôle			1
13	6170 702 2210	Disque de protection			2
14	6170 702 1700	Anneau d'écartement			2
15	0000 702 6600	Rondelle			2
16	6170 760 0800	Bras de tension			1
17	6170 704 9410	Guide-courroie			1
18	6170 702 6910	Support			2
19	6170 764 2801	Douille d'écartement			1
20	6170 703 1920	Palier à collet			2
21	9039 488 1838	Vis taraud M8x25 (21 - 25 Nm)			5
22	6170 162 7921	Ressort de tension			1
22	6170 162 7920	Ressort de tension			1
23	9321 630 0180	Rondelle grower 8			2
24	9307 021 0180	Rondelle 8,4			2
25	9503 003 6841	Roulement rainuré à billes 6205-2RS			4
25	9503 003 6840	Roulement rainuré à billes 6205-2RS			4
26	9008 319 1950	Vis à six pans M8x50 (23 - 27 Nm)			1
27	9008 318 1860	Vis à six pans M8x30 (23 - 27 Nm)			1
28	9008 319 1960	Vis à six pans M8x55 (23 - 27 Nm)			1
29	9212 260 1100	Ecrou à six pans M8			6
30	9291 020 0180	Rondelle 8,4			1
31	9010 345 2430	Vis à six pans M10x1x35 (65 - 70 Nm)			2
32	9010 345 2430	Vis à six pans M10x1x35 Coller (LOCTITE 243), (65 - 70 Nm)			2

N°	Code article	Désignation	*	**	***
33	0000 702 6600	Rondelle			2
34	9008 319 1960	Vis à six pans M8x55 (23 - 27 Nm)			1
34	9008 319 1950	Vis à six pans M8x50 (23 - 27 Nm)			1
35	9645 945 7699	Joint torique 23x1,5			2

* (A) non illustré
(B) uniquement accessoire optionnel
(C) n'est plus livrable départ usine
(D) n'est pas livrable séparément
[..] y compris Fig. No.

** (02.2003) Open informations techniques
>xxx xxx xxxx] Pièce à utiliser jusqu'au n° de série
[xxxx xxx xxxx> Pièce à utiliser à partir du n° de série

*** Nombre de pièces(s) utilisée(s) lors de la production

**** Prix de vente unitaire brut hors taxes
Voir conditions générales de vente dans la rubrique 'Téléchargement'

MT 5097.0
Sélection: Lubrifiants

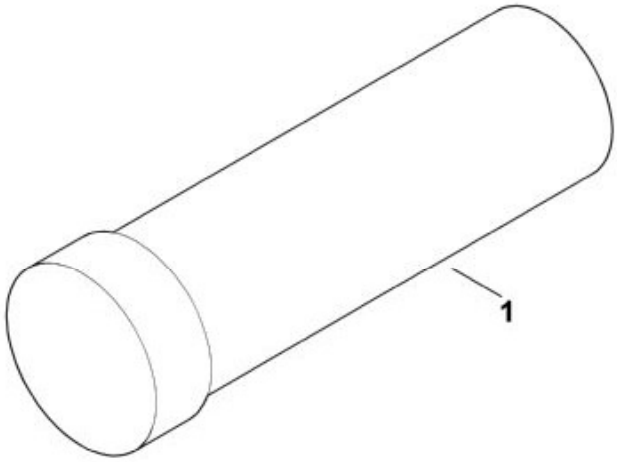

N°	Code article	Désignation	*	**	***
1	0781 145 0006	Graisse DIVINOL Fibrous 2			1

* (A) non illustré
(B) uniquement accessoire optionnel
(C) n'est plus livrable départ usine
(D) n'est pas livrable séparément

[..] y compris Fig. No.

**	(02.2003)	Open informations techniques
	>xxx xxx xxxx]	Pièce à utiliser jusqu'au n° de série
	[xxxx xxx xxxx>	Pièce à utiliser à partir du n° de série

*** Nombre de pièces(s) utilisée(s) lors de la production

**** Prix de vente unitaire brut hors taxes
Voir conditions générales de vente dans la rubrique 'Téléchargement'

MT 5097.0
Sélection: Moteur, reservoir

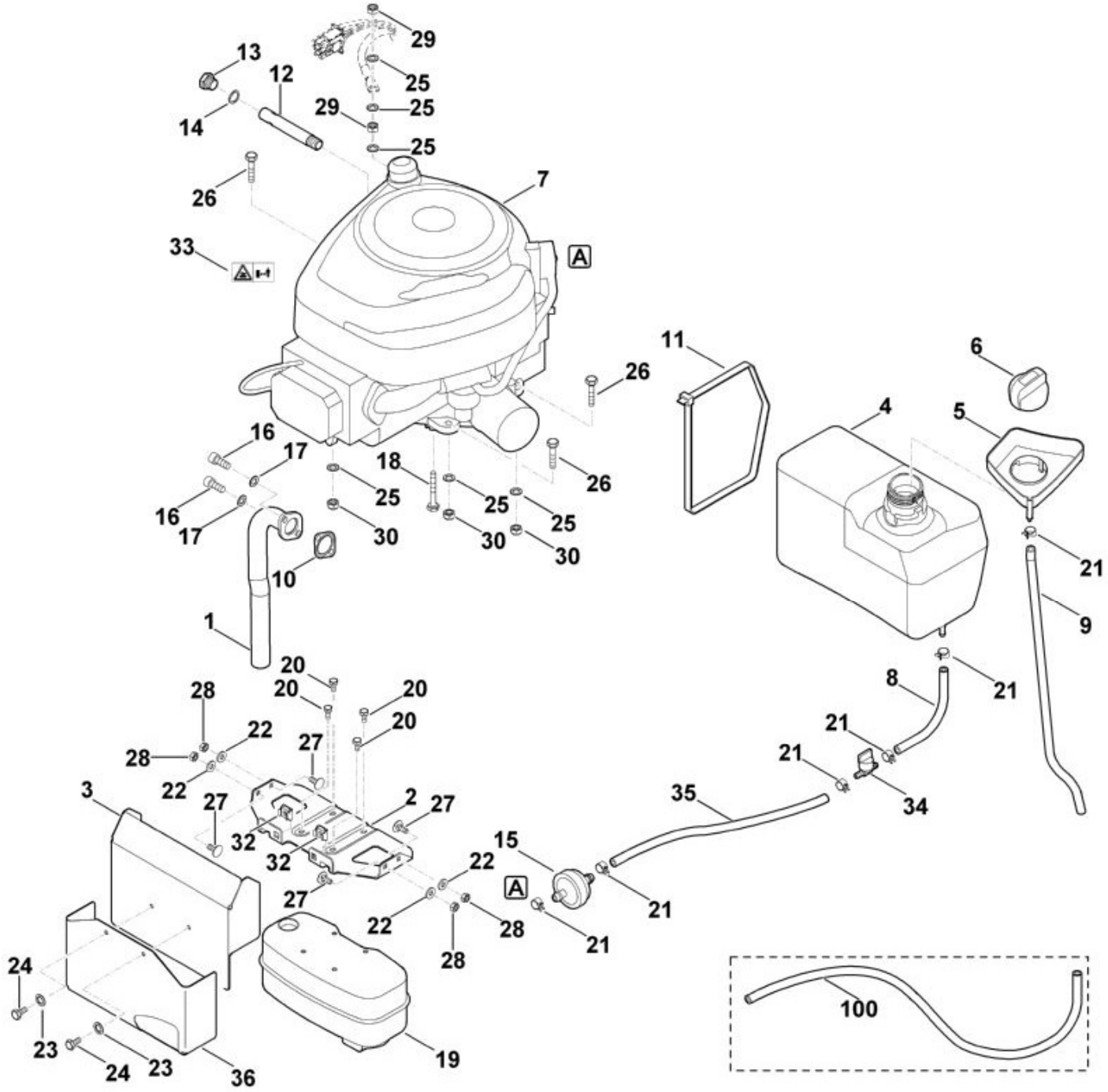

N°	Code article	Désignation	*	**	***
1	6170 140 2530	Raccord coudé			1
2	6170 146 7300	Tôle de protection			1
3	6160 145 3700	Tôle de protection			1
4	6170 351 0400	Réservoir d'essence			1
5	6170 352 4010	Protection contre le risque de débordem.			1

N°	Code article	Désignation	*	**	***
6	6170 350 1500	Bouchon de réservoir			1
7	6160 011 1810	B&S, moteur-quatre-temps 21B807-0114-B1, 21B807-0136-B1, 21R807-0012-B1			1
8	6170 350 2700	Tuyau de carburant			1
9	6170 358 0800	Tuyau			1
10	6170 149 0600	Joint d'échappement			1
11	0751 010 7236	Serre-câbles			1
12	6170 021 8200	Tube			1
13	6170 028 1100	Bouchon			1
14	6170 029 0500	Joint			1
15	0000 358 1808	Filtre carburant			1
16	9045 319 1795	Vis cylindrique 5/16""x3/4"" (18 - 20 Nm)			2
17	9460 624 4030	Circlips 8,4			2
18	9018 318 1951	Vis à six pans M8x50			1
19	6170 140 0600	Silencieux			1
20	9039 488 0996	Vis taraud M6x12 (4 - 5 Nm)			4
21	0000 988 9100	Collier de serrage			6
21	0000 988 9100	Collier de serrage			4
22	9307 021 0140	Rondelle 6,4			4
23	9330 630 0500	Rondelle éventail 6,4			2
24	9008 318 1280	Vis à six pans M6x16 (2 - 3 Nm)			2
24	9008 319 1260	Vis à six pans M6x12 (2 - 3 Nm)			2
25	9330 630 0180	Rondelle éventail 8,4			6
26	9008 319 1880	Vis à six pans M8x35 (21 - 25 Nm)			3
27	9027 068 1280	Vis à tête bombée M6x16 (5 - 7 Nm)			4
28	9214 261 0900	Ecrou de sécurité M6			4
29	9210 259 1100	Ecrou à six pans M8 (21 - 25 Nm)			2
30	9212 260 1100	Ecrou à six pans M8			3
32	9991 003 1045	Écrou à cage M6			2
33	6170 967 4415	Autocollant			1
34	0000 350 1000	Robinet d'essence			1
35	6170 350 2730	Tuyau de carburant			1
36	6165 145 3700	Tôle de protection			1

N°	Code article	Désignation	*	**	***
100	6170 350 2710	Tuyau de carburant			1

* (A) non illustré
(B) uniquement accessoire optionnel
(C) n'est plus livrable départ usine
(D) n'est pas livrable séparément
[..] y compris Fig. No.

** (02.2003) Open informations techniques
>xxx xxx xxxx] Pièce à utiliser jusqu'au n° de série
[xxxx xxx xxxx> Pièce à utiliser à partir du n° de série

*** Nombre de pièces(s) utilisée(s) lors de la production

**** Prix de vente unitaire brut hors taxes
Voir conditions générales de vente dans la rubrique 'Téléchargement'

MT 5097.0
Sélection: Outil spécial

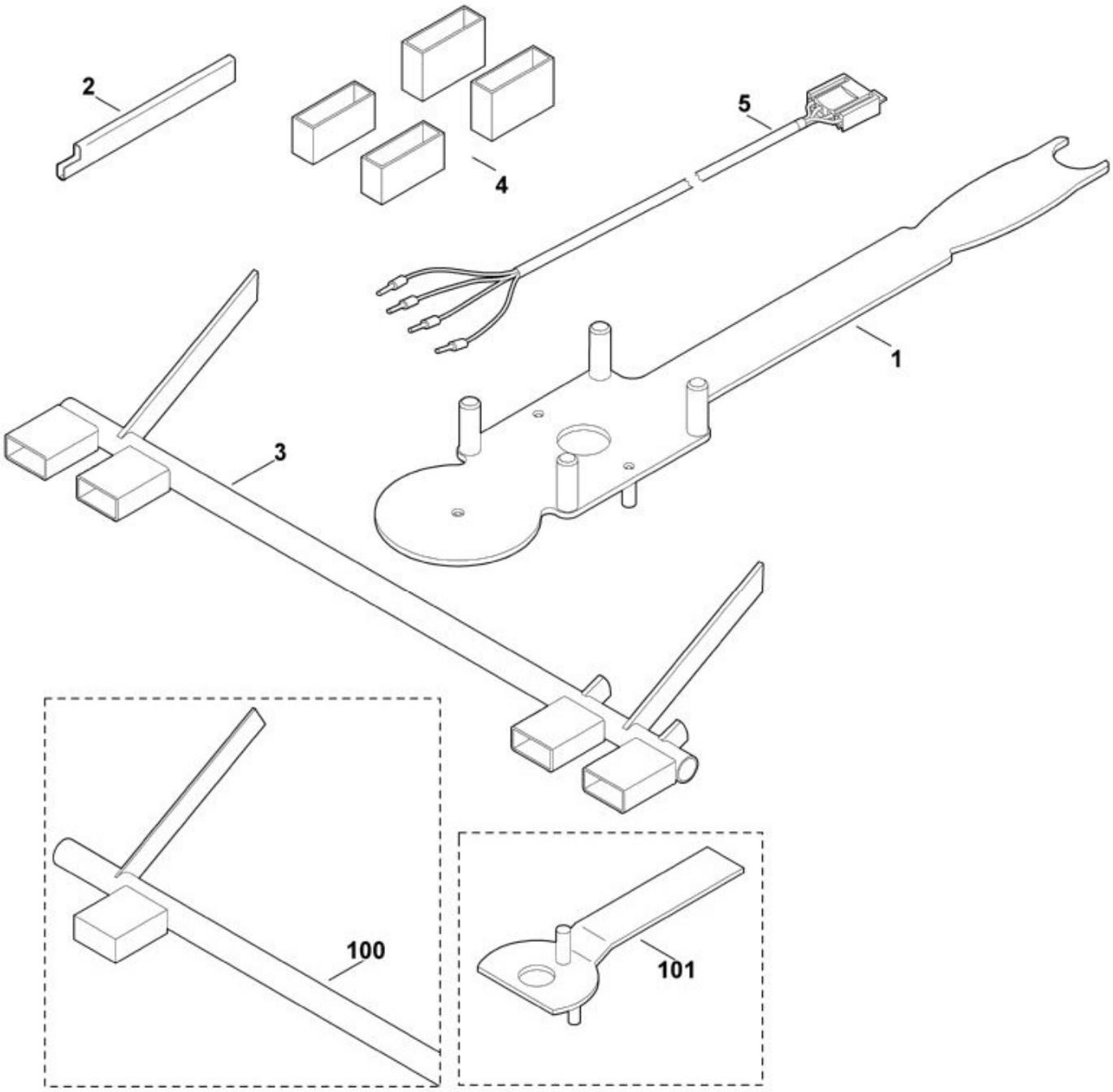

N°	Code article	Désignation	*	**	***
1	6165 890 2200	Outils de montage			1
2	6170 890 2210	Outil de montage			1
3	6170 890 6401	Jauge d’ajustage			1
4	6170 007 1000	Kit de pièces de réglage			1
5	6170 855 1100	Câble de contrôle			1
100	6170 890 6400	Jauge d’ajustage			1

N°	Code article	Désignation	*	**	***
101	6170 890 2200	Outil de montage			1

* (A) non illustré
(B) uniquement accessoire optionnel
(C) n'est plus livrable départ usine
(D) n'est pas livrable séparément
[..] y compris Fig. No.

** (02.2003) Open informations techniques
>xxx xxx xxxx] Pièce à utiliser jusqu'au n° de série
[xxxx xxx xxxx> Pièce à utiliser à partir du n° de série

*** Nombre de pièces(s) utilisée(s) lors de la production

**** Prix de vente unitaire brut hors taxes
Voir conditions générales de vente dans la rubrique 'Téléchargement'

MT 5097.0
Sélection: Outils

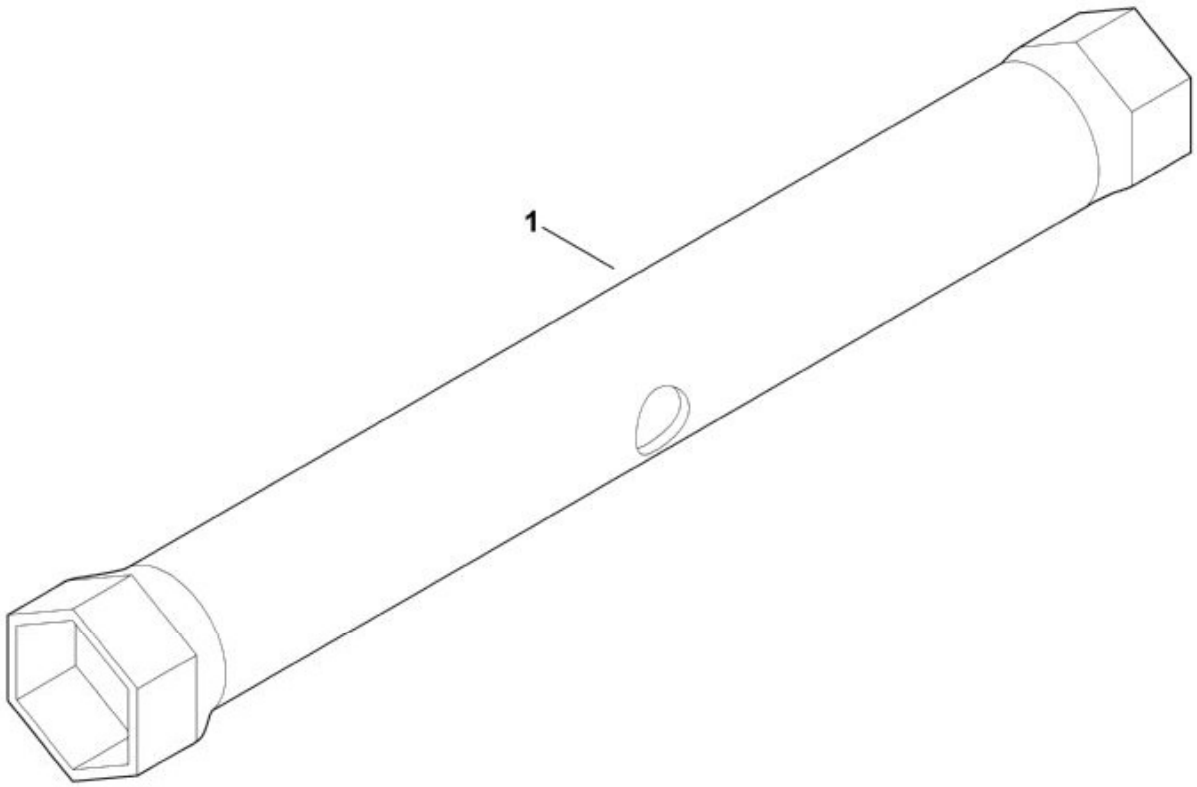

N°	Code article	Désignation	*	**	***
1	6170 893 8000	Clé à bougie			1

* (A) non illustré
(B) uniquement accessoire optionnel
(C) n'est plus livrable départ usine
(D) n'est pas livrable séparément
[..] y compris Fig. No.

** (02.2003) Open informations techniques
>xxx xxx xxxx] Pièce à utiliser jusqu'au n° de série
[xxxx xxx xxxx> Pièce à utiliser à partir du n° de série

*** Nombre de pièces(s) utilisée(s) lors de la production

**** Prix de vente unitaire brut hors taxes
Voir conditions générales de vente dans la rubrique 'Téléchargement'

MT 5097.0
Sélection: Parties électriques

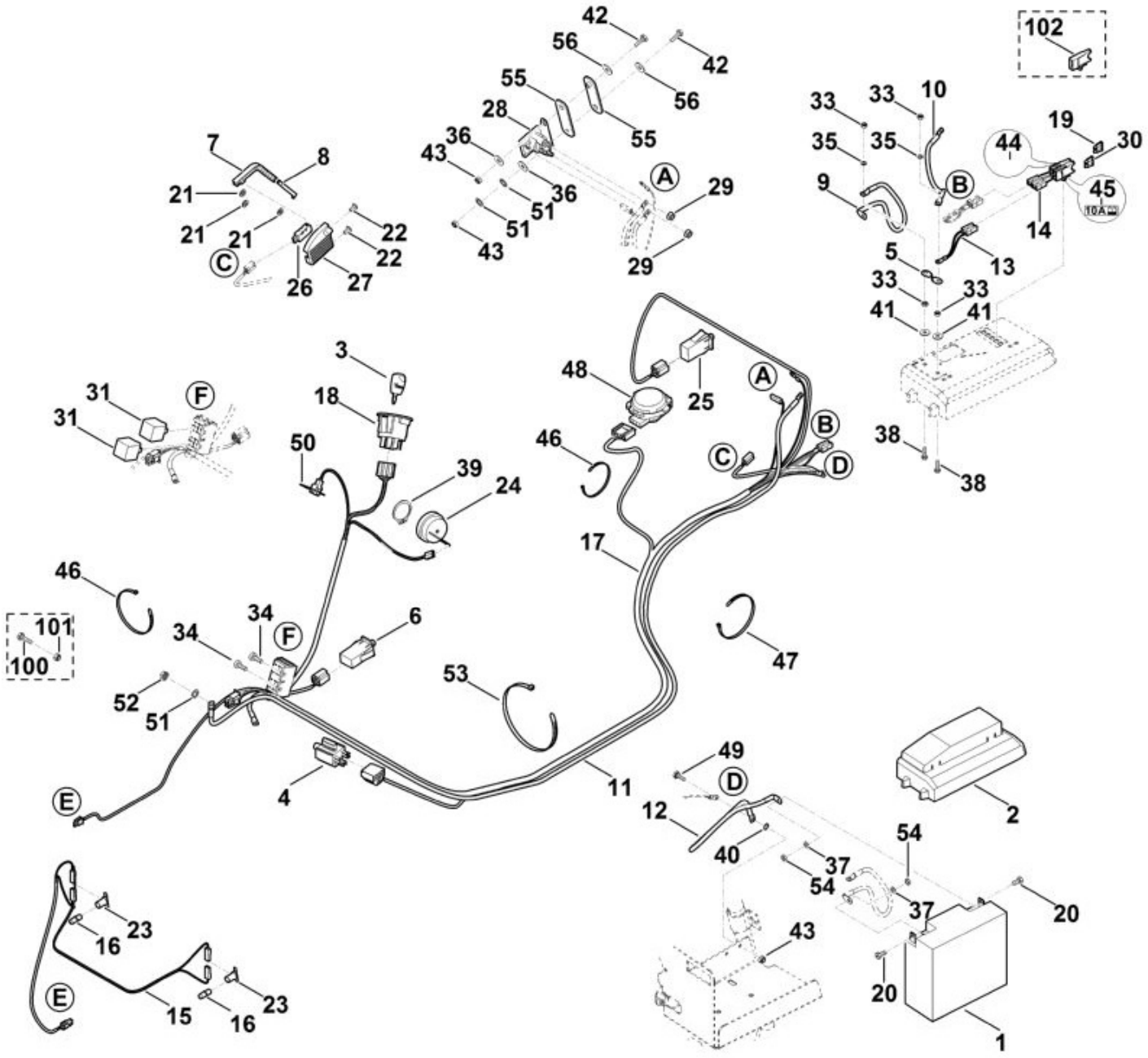

N°	Code article	Désignation	*	**	***
1	6170 400 1100	Batterie 12V-17Ah	[20,37,54]		1
2	6170 403 0200	Couvercle de batterie			1
3	0000 430 8100	Clé de contact			2
4	6170 435 0200	Touche			1
5	6170 437 0800	Arrêtoir 150A			1
6	6170 430 0520	Commutateur			1

N°	Code article	Désignation	*	**	***
7	6170 703 4400	Elément de commande			1
8	6170 703 7900	Bielle d'attaque			1
9	6160 440 1900	Câble de fusibles			1
10	6160 440 1910	Câble de relais de démarreur			1
11	6160 440 1920	Câble de démarreur			1
12	6160 440 2200	Câble de masse			1
13	6160 440 1930	Câble de fusibles de batterie			1
15	6160 440 1940	Câble			1
16	0000 405 3100	Lampe 12V/10 W			2
17	6160 440 3001	Faisceau de câbles	[13,14,19,30,44,45,50]		1
17	6160 440 3000	Faisceau de câbles	[13,14,19,30,44,4		1
18	6170 430 2410	Contacteur d'allumage	[3]		1
19	0751 031 5002	Fusible 10A			1
20	9008 319 0951	Vis à six pans M5x10 (4 - 5 Nm)			2
21	9991 003 0544	Anneau de serrage 3			3
21	9991 003 0543	Anneau de serrage 3			3
22	9104 007 4260	Vis taraud P5x12 (1,5 - 2 Nm)			2
23	6170 440 1800	Douille			2
24	6170 430 8800	Vibreur sonore			1
25	6170 430 0530	Commutateur			1
26	6170 430 0560	Commutateur			1
27	6170 403 1300	Carter			1
28	6170 430 3100	Relais			1
29	9991 003 0000	Ecrou à six pans 1/4""			2
30	0751 031 5002	Fusible 10A			1
31	6160 430 3100	Relais			2
33	9210 259 0700	Ecrou à six pans M5			4
34	9075 478 4610	Vis cylindrique IS D6x16 (2 - 3 Nm)			2
35	9321 630 0120	Rondelle grower 5			2
36	9307 021 0140	Rondelle 6,4			2
37	9291 020 0120	Rondelle 5,3			2
38	9008 318 0980	Vis à six pans M5x16 (2 - 3 Nm)			2
39	9455 621 2790	Circlip 25x1,2			1
40	9330 630 0140	Rondelle éventail 6,4			1
41	9307 020 0120	Rondelle 5,3			2
42	9008 318 1350	Vis à six pans M6x25 (4 - 6 Nm)			2

N°	Code article	Désignation	*	**	***
42	9008 318 1280	Vis à six pans M6x16 (8 - 10 Nm)			2
43	9212 260 0900	Ecrou à six pans M6			3
44	6170 967 4480	Autocollant 10A			1
45	6170 967 4495	Autocollant 10A			1
46	0751 010 7232	Serre-câbles			19
47	0751 010 7054	Serre-câbles			5
48	6170 430 0540	Commutateur			1
49	9008 318 1280	Vis à six pans M6x16 (8 - 10 Nm)			1
50	6170 435 2600	Plaque (Symbole de chargement)			1
51	9330 630 0500	Rondelle éventail 6,4			3
52	9991 003 0000	Ecrou à six pans 1/4"" (5 - 8 Nm)			1
53	0751 010 7241	Serre-câbles			2
54	9210 259 0700	Ecrou à six pans M5			2
55	6160 405 8000	Pièce isolante			2
56	9307 021 0140	Rondelle 6,4			2
100	9008 318 0980	Vis à six pans M5x16 (2 - 3 Nm)			2
101	9212 260 0705	Ecrou à six pans M5			2
102	6170 403 2300	Support			2

* (A) non illustré
(B) uniquement accessoire optionnel
(C) n'est plus livrable départ usine
(D) n'est pas livrable séparément
[..] y compris Fig. No.

** (02.2003) Open informations techniques
>xxx xxx xxxx] Pièce à utiliser jusqu'au n° de série
[xxxx xxx xxxx> Pièce à utiliser à partir du n° de série

*** Nombre de pièces(s) utilisée(s) lors de la production

**** Prix de vente unitaire brut hors taxes
Voir conditions générales de vente dans la rubrique 'Téléchargement'

MT 5097.0
Sélection: Relevage tondeuse

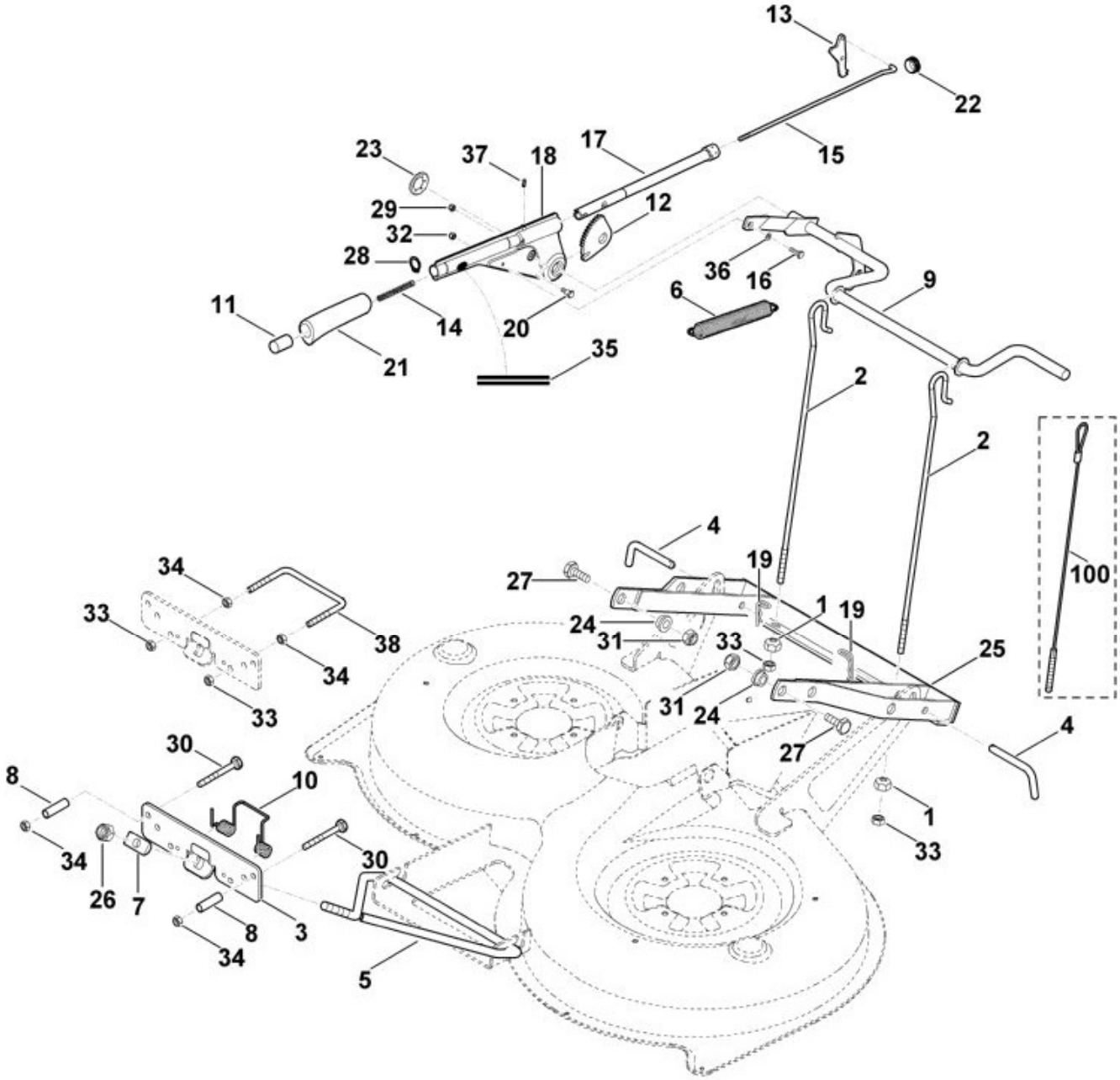

N°	Code article	Désignation	*	**	***
	6170 700 2900	Levier de réglage cpl. [11-18,20-22,28,29,3			1
1	6170 703 2000	Ecrou			2
2	6160 703 1720	Baguette			1
3	6170 763 5425	Support en tôle			1
4	6170 763 2300	Boulon d'arrêt			2
5	6160 763 5600	Bielle oscillante			1

N°	Code article	Désignation	*	**	***
6	6170 703 5100	Ressort de tension			1
7	6160 763 4100	Pièce d'articulation			1
8	6170 763 0700	Douille d'écartement			2
9	6160 760 8400	Baguette			1
10	6160 703 4900	Ressort coudé			1
11	6170 763 3300	Bouton			1
12	6170 703 9510	Tôle à crans			1
13	6170 703 7300	Cliquet			1
14	6170 703 6430	Ressort de pression			1
15	6170 703 1770	Baguette			1
16	9008 319 1020	Vis à six pans M5x20 (2 - 3 Nm)			1
17	6170 760 8201	Tube cpl.			1
17	6170 760 8200	Tube cpl.			1
18	6170 700 2910	Levier de réglage			1
19	6170 763 1000	Epingle d'axe 2,8			2
20	6170 703 9040	Boulon			1
21	6170 703 6631	Poignée			1
21	6170 703 6630	Poignée			1
23	9417 021 7570	Attache rapide			1
24	6160 763 3200	Douille à collet			2
25	6160 760 7800	Pièce de suspension			1
26	9212 263 1400	Ecrou à six pans M12			1
27	9008 318 2390	Vis à six pans M10x25			2
28	9455 621 1380	Circlip 14x1			1
29	9212 260 0600	Ecrou à six pans M4			1
30	9008 319 1970	Vis à six pans M8x60 (12 - 14 Nm)			2
31	9212 263 1300	Ecrou à six pans M10			2
32	9212 260 0705	Ecrou à six pans M5			1
33	9210 259 1100	Ecrou à six pans M8			4
34	9214 261 1105	Ecrou de sécurité M8			4
35	6170 967 4485	Autocollant			1
36	9307 020 0120	Rondelle 5,3			1
37	9134 381 0651	Goupille filetée M4x10			1
37	9566 003 1104	Goupille filetée M4x9			1
100	6160 700 7500	Câble de commande			2

* (A) non illustré
(B) uniquement accessoire optionnel
(C) n'est plus livrable départ usine

(D) n'est pas livrable séparément
[..] y compris Fig. No.

**	(02.2003)	Open informations techniques
	>xxx xxx xxxx]	Pièce à utiliser jusqu'au n° de série
	[xxxx xxx xxxx>	Pièce à utiliser à partir du n° de série

*** Nombre de pièces(s) utilisée(s) lors de la production

**** Prix de vente unitaire brut hors taxes
Voir conditions générales de vente dans la rubrique 'Téléchargement'

MT 5097.0
Sélection: Revêtement de protection pour plateau de coupe

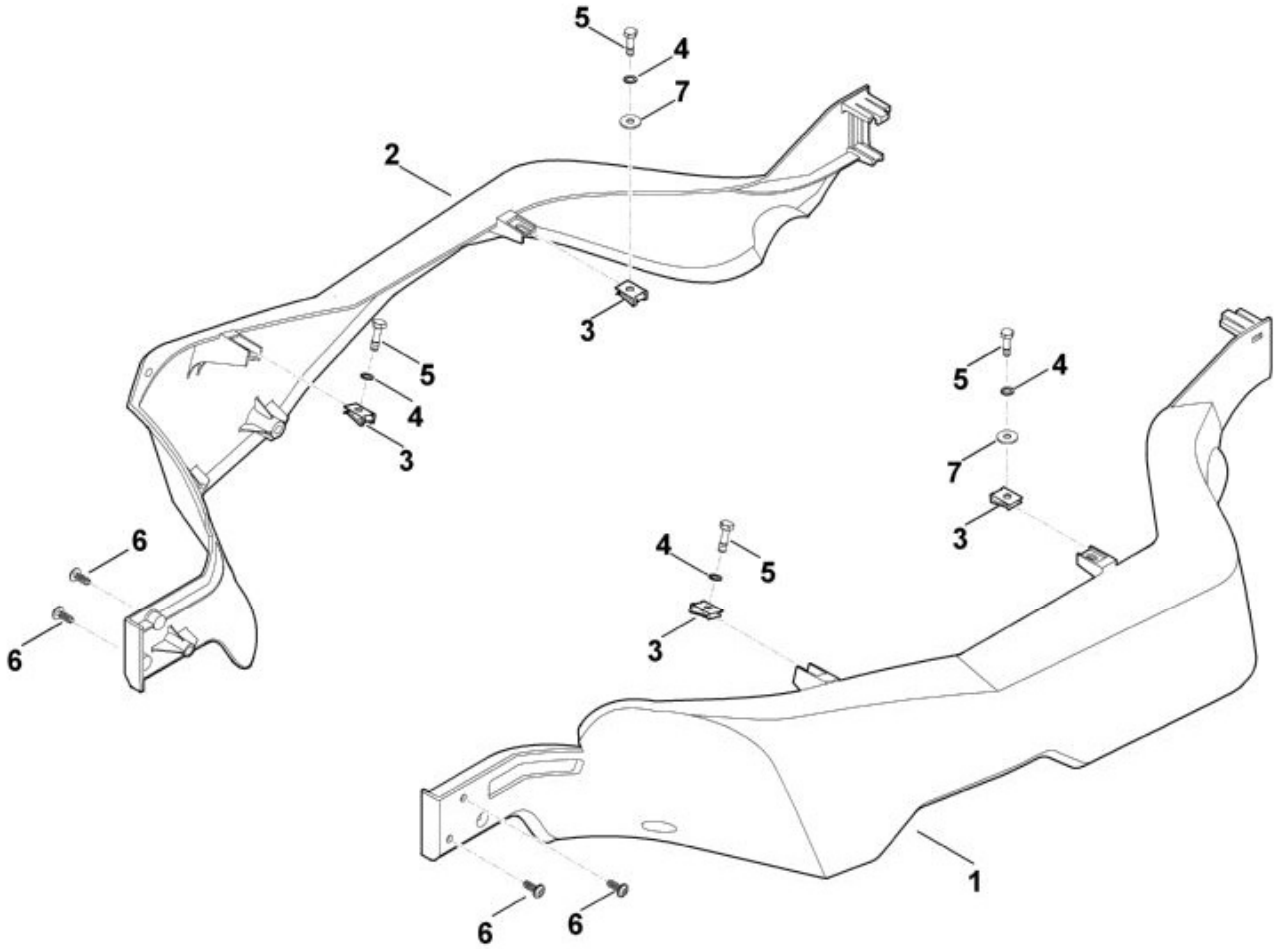

N°	Code article	Désignation	*	**	***
	6907 780 2015	Kit revêtement de protection pour plateau de coupe	[1-7]		1
	6907 780 2010	Kit revêtement de protection pour plateau de coupe	[1-6]		1
1	6160 706 0711	Revêtement de protection gauche			1
2	6160 706 0716	Revêtement de protection droit			1

N°	Code article	Désignation	*	**	***
3	9286 003 1000	Écrou à rapporter M6			4
3	6001 708 8600	Écrou à rapporter M6			4
4	9330 630 0140	Rondelle éventail 6,4			4
5	9008 318 1321	Vis à six pans M6x20 (4 - 5 Nm)			4
5	9008 318 1320	Vis à six pans M6x20 (4 - 5 Nm)			4
6	9104 003 4139	Vis taraud P6x25 (2 - 3 Nm)			4
7	9307 021 0140	Rondelle 6,4			2

* (A) non illustré
(B) uniquement accessoire optionnel
(C) n'est plus livrable départ usine
(D) n'est pas livrable séparément
[..] y compris Fig. No.

** (02.2003) Open informations techniques
>xxx xxx xxxx] Pièce à utiliser jusqu'au n° de série
[xxxx xxx xxxx> Pièce à utiliser à partir du n° de série

*** Nombre de pièces(s) utilisée(s) lors de la production

**** Prix de vente unitaire brut hors taxes
Voir conditions générales de vente dans la rubrique 'Téléchargement'