MT 4112.1 S
Sélection: Capot-moteur

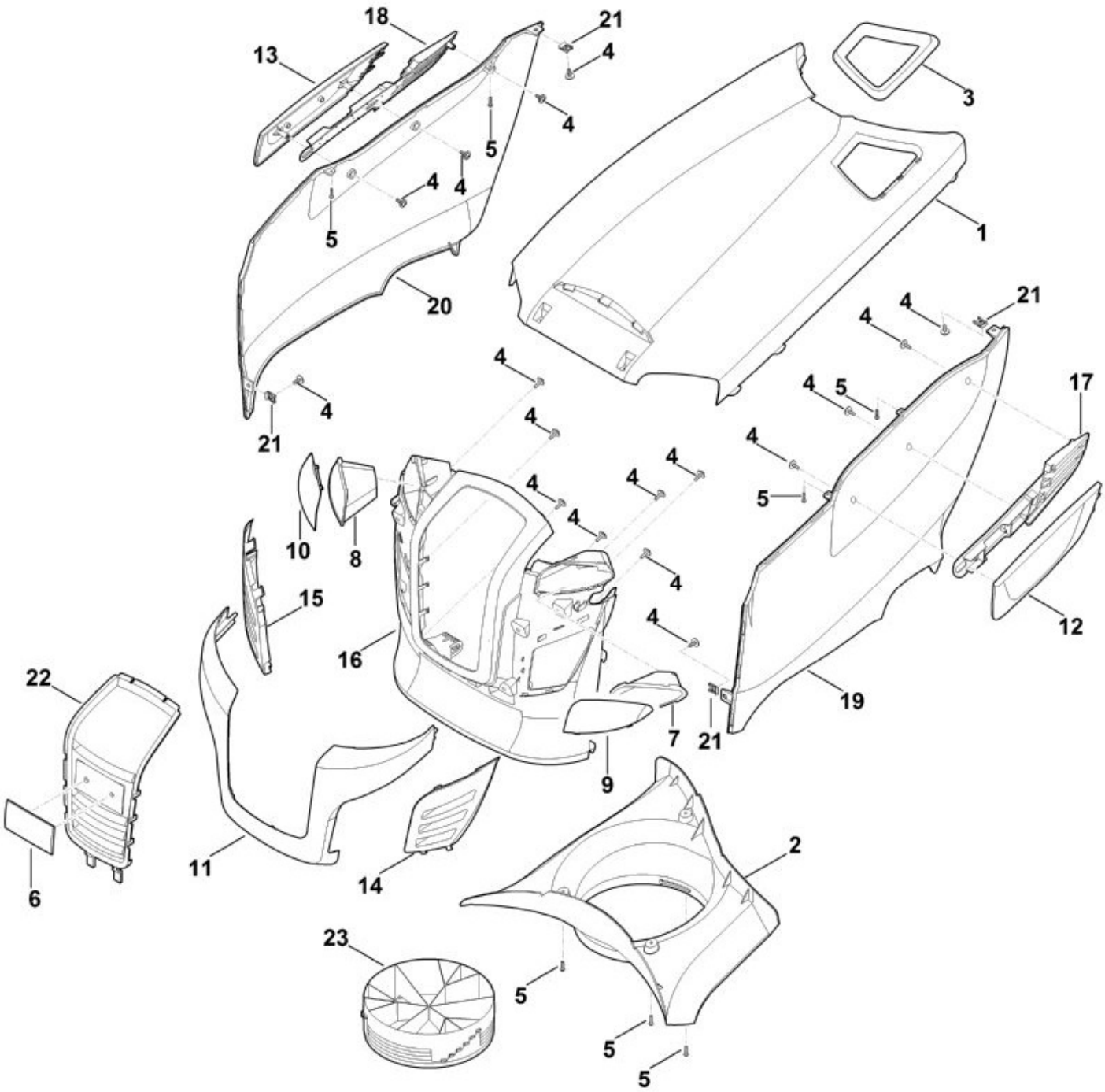

N°	Code article	Désignation	*	**	***
1	6170 706 9600	Capot-moteur			1
2	6170 087 3000	Capot de ventilation			1
3	6170 352 4000	Protection contre le risque de débordem.			1
4	9102 090 3781	Vis à tôle combinée 4,8x16 (3 - 4 Nm)			17
5	9104 003 8734	Vis taraud P4x16			7

N°	Code article	Désignation	*	**	***
		(1 - 2 Nm)			
7	6170 403 1210	Réflecteur gauche			1
8	6170 403 1215	Réflecteur droit			1
9	6170 405 3210	Verre de projecteur gauche			1
10	6170 405 3215	Verre de projecteur droite			1
11	6170 706 3610	Traverse			1
12	6170 706 3620	Cache gauche			1
13	6170 706 3625	Cache droit			1
14	6170 706 5710	Calandre gauche			1
15	6170 706 5715	Calandre droite			1
16	6170 706 9910	Capot moteur, pièce avant			1
17	6170 766 0800	Insert de ventilation gauche			1
18	6170 766 0805	Insert de ventilation droit			1
19	6170 706 9810	Capot moteur, pièce latérale de gauche			1
20	6170 706 9815	Capot moteur, pièce latérale de droite			1
21	9991 003 0712	Ecrou à rapporter 4,8			4
22	6170 780 5500	Calandre complète	[6]		1
23	6170 084 1900	Bague de ventilation			1

* (A) non illustré
(B) uniquement accessoire optionnel
(C) n'est plus livrable départ usine
(D) n'est pas livrable séparément
[..] y compris Fig. No.

** (02.2003) Open informations techniques
>xxx xxx xxxx] Pièce à utiliser jusqu'au n° de série
[xxxx xxx xxxx> Pièce à utiliser à partir du n° de série

*** Nombre de pièces(s) utilisée(s) lors de la production

**** Prix de vente unitaire brut hors taxes
Voir conditions générales de vente dans la rubrique 'Téléchargement'

MT 4112.1 S
Sélection: Carter du plateau de coupe

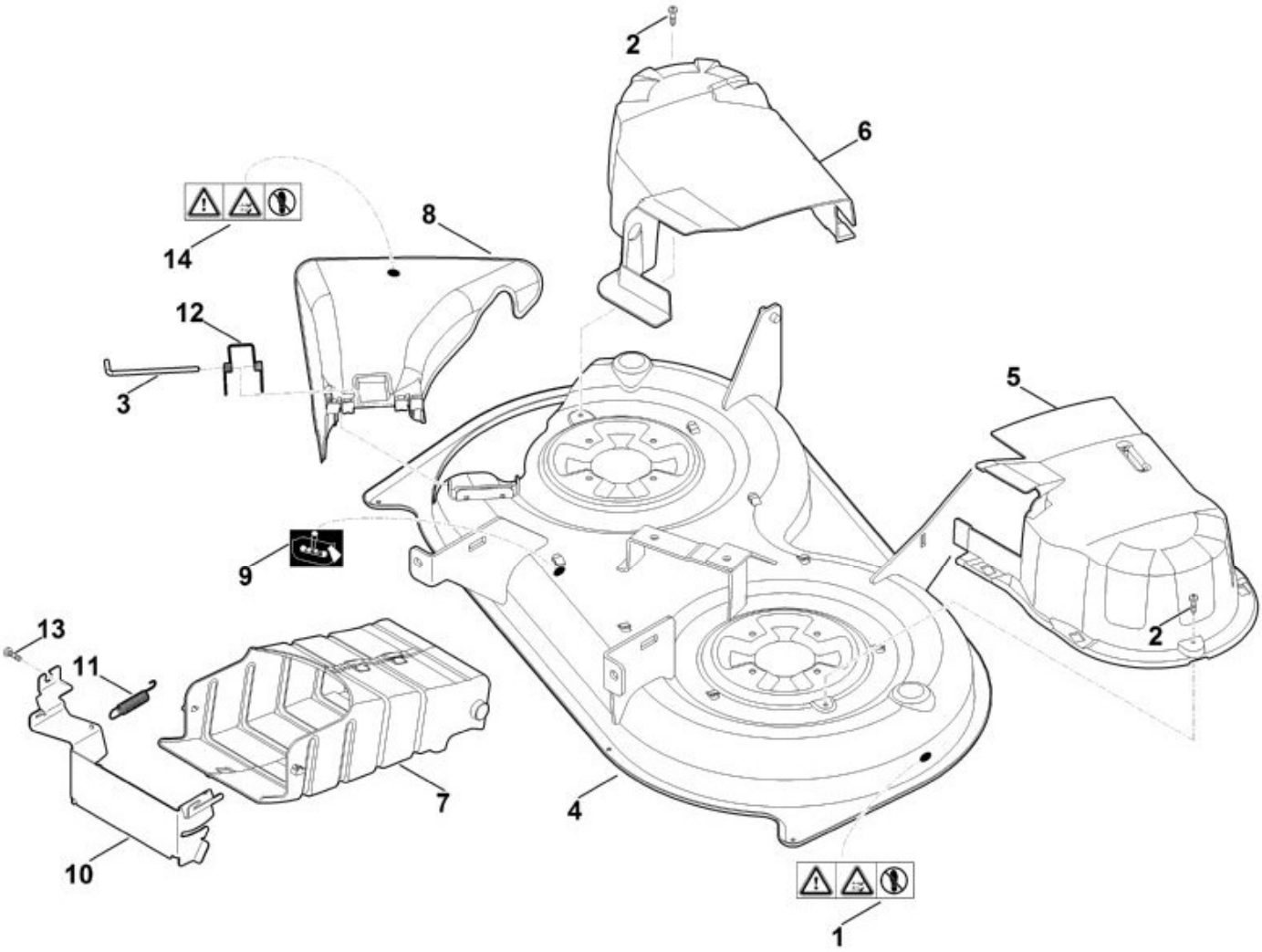

N°	Code article	Désignation	*	**	***
	6165 760 0910	Plateau de coupe cpl.	[K:1-9,12,14 + L:1-32]		1
1	6170 967 4435	Avertissement			1
2	9039 499 1285	Vis taraud M6x23 (2 - 3 Nm)			2
3	6165 703 0900	Axe			1

N°	Code article	Désignation	*	**	***
4	6165 700 8515	Carter	[1,9]		1
5	6165 780 2035	Recouvrement gauche			1
6	6165 780 2040	Recouvrement droite			1
7	6165 780 2020	Recouvrement			1
8	6165 700 2700	Volet	[14]		1
9	6165 967 4410	Autocollant			1
10	6165 706 8200	Tôle de protection			1
11	6165 703 5130	Ressort de tension			1
12	6165 703 4900	Ressort coudé			1
13	6165 706 9500	Vis M6x20			1
14	6170 967 4435	Avertissement			1

* (A) non illustré
(B) uniquement accessoire optionnel
(C) n'est plus livrable départ usine
(D) n'est pas livrable séparément
[..] y compris Fig. No.

** (02.2003) Open informations techniques
>xxx xxx xxxx] Pièce à utiliser jusqu'au n° de série
[xxxx xxx xxxx> Pièce à utiliser à partir du n° de série

*** Nombre de pièces(s) utilisée(s) lors de la production

**** Prix de vente unitaire brut hors taxes
Voir conditions générales de vente dans la rubrique 'Téléchargement'

MT 4112.1 S
Sélection: Chassis

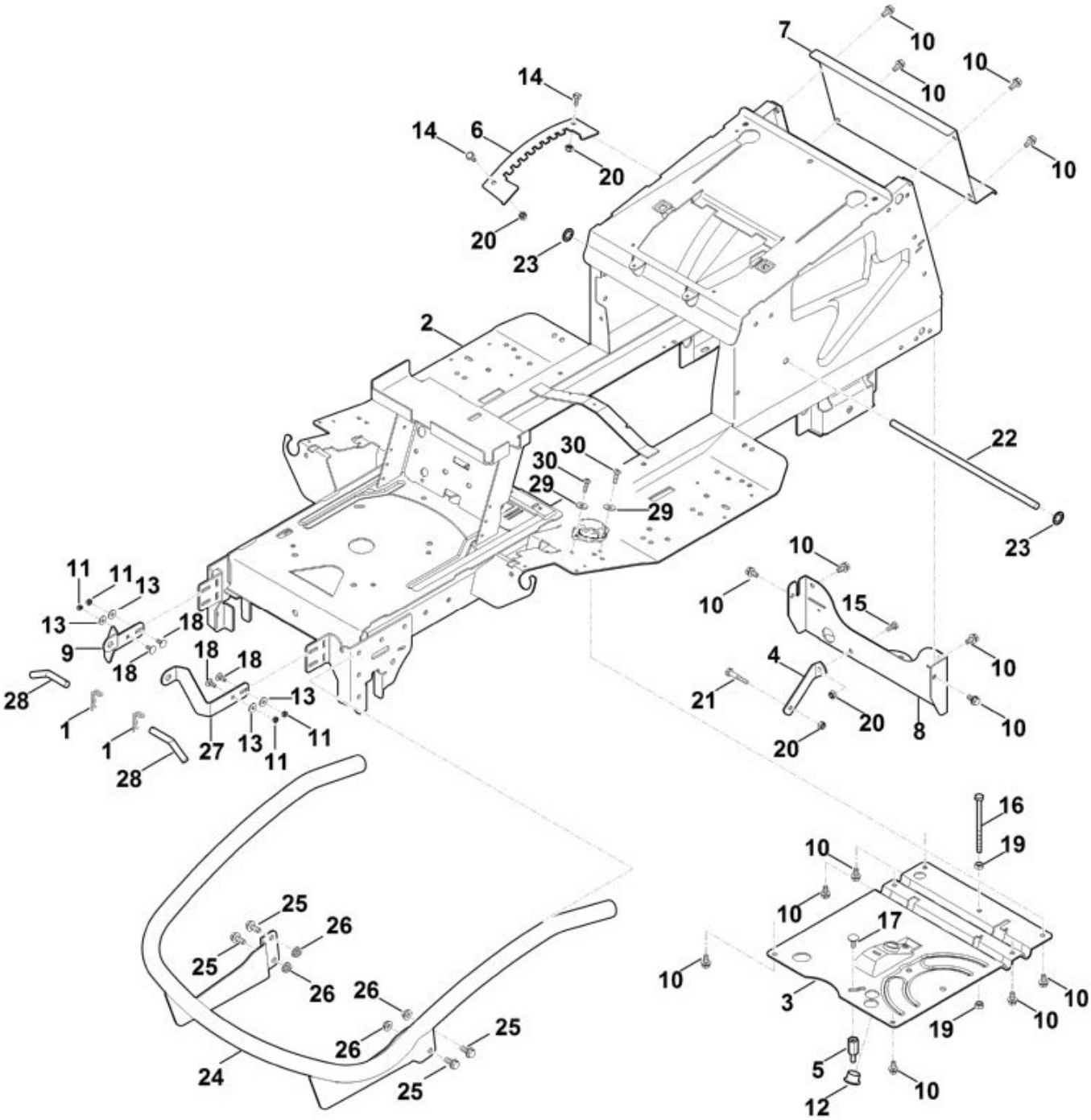

N°	Code article	Désignation	*	**	***
1	6170 763 1000	Epingle d'axe 2,8			2
3	6165 703 8910	Plaque			1
4	6165 704 2700	Support			1
5	6165 704 1810	Boulon			1
6	6165 703 9500	Tôle à crans			1
7	6165 763 1100	Cloison arrière			1

N°	Code article	Désignation	*	**	***
8	6165 763 1105	Panneau arrière inférieur			1
9	6170 701 4205	Charnière droite			1
10	9039 488 1782	Vis taraud M8x16 (13 - 17 Nm)			14
11	9214 261 0900	Ecrou de sécurité M6			4
12	9533 003 9246	Douille a collet			1
13	9307 021 0140	Rondelle 6,4			4
14	9008 318 1780	Vis à six pans M8x16 (21 - 25 Nm)			2
15	9008 318 1280	Vis à six pans M6x16			1
16	9008 319 2080	Vis à six pans M8x130 (21 - 25 Nm)			1
17	9027 318 1820	Vis à tête bombée M8x20			1
18	9027 068 1280	Vis à tête bombée M6x16 (5 - 7 Nm)			4
19	9210 259 1100	Ecrou à six pans M8			2
20	9212 260 1100	Ecrou à six pans M8			4
21	9007 318 1930	Vis à six pans M8x45 (21 - 25 Nm)			1
22	6165 763 3800	Support			1
23	9991 003 1125	Attache rapide			2
24	6907 760 7310	Pare-chocs			1
25	9018 318 1801	Vis à six pans M8x20 (21 - 25 Nm)			4
26	9220 263 1100	Ecrou à six pans M8			4
27	6170 701 4200	Charnière gauche			1
28	6170 763 6300	Boulon à insertion			2
29	9307 010 0140	Rondelle 6,4			2
30	9039 488 1287	Vis taraud M6x22			2

* (A) non illustré
(B) uniquement accessoire optionnel
(C) n'est plus livrable départ usine
(D) n'est pas livrable séparément
[..] y compris Fig. No.

** (02.2003) Open informations techniques
>xxx xxx xxxx] Pièce à utiliser jusqu'au n° de série
[xxxx xxx xxxx> Pièce à utiliser à partir du n° de série

*** Nombre de pièces(s) utilisée(s) lors de la production

**** Prix de vente unitaire brut hors taxes
Voir conditions générales de vente dans la rubrique 'Téléchargement'

MT 4112.1 S
Sélection: Coffrage

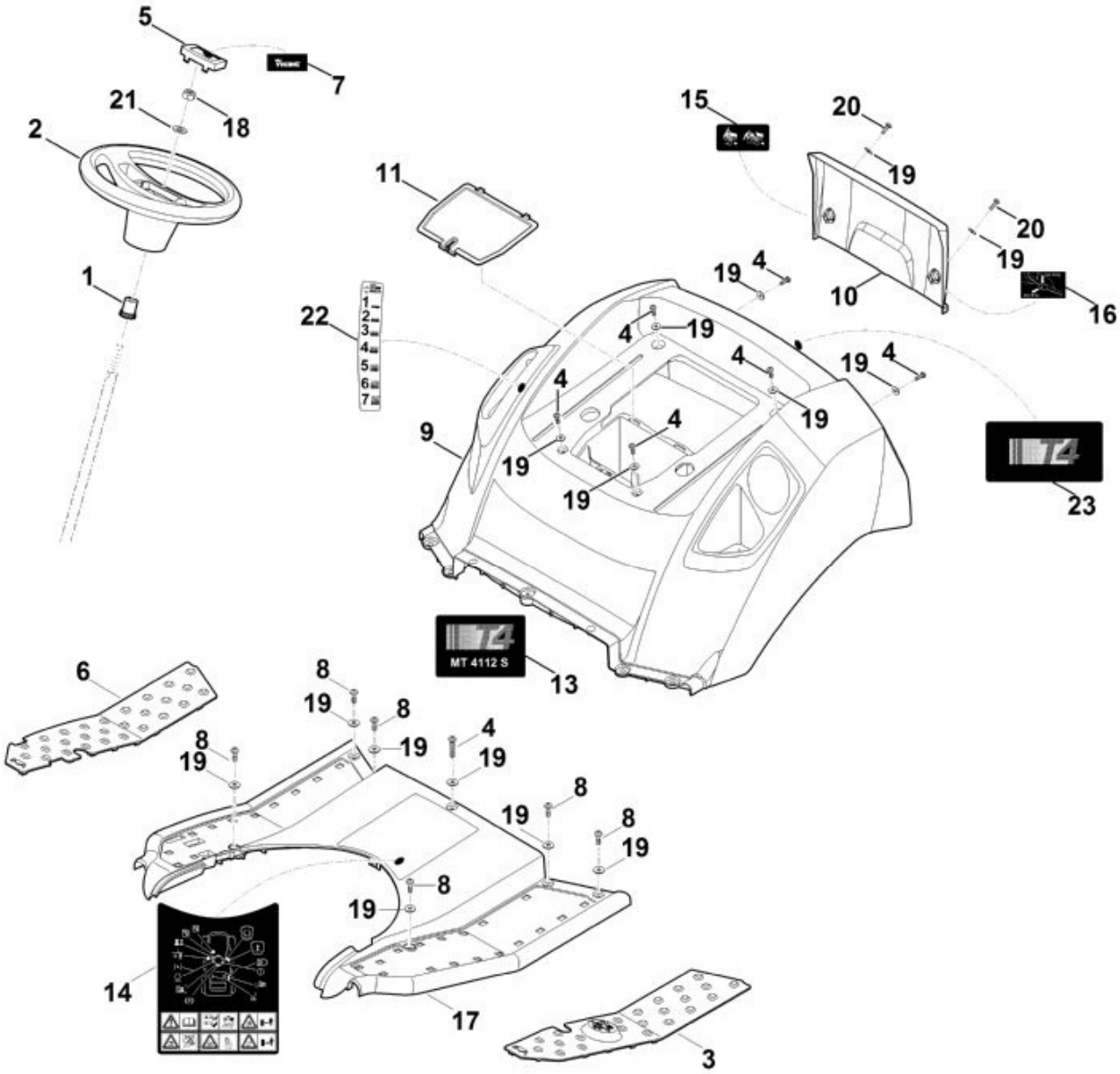

N°	Code article	Désignation	*	**	***
1	6170 703 5800	Pièce de raccordement			1
2	6170 760 0200	Volant de direction			1
3	6170 706 5401	Couvre-marchepied gauche			1
4	9039 488 1287	Vis taraud M6x22 (4 - 6 Nm)			7
5	6170 760 2600	Capuchon	[7]		1

N°	Code article	Désignation	*	**	***
6	6170 706 5415	Couvre-marchepied droite			1
7	6170 967 4410	Etiquette VIKING			1
8	9039 499 1285	Vis taraud M6x23 (4 - 6 Nm)			6
9	6165 706 0700	Recouvrement			1
10	6165 706 0720	Recouvrement			1
11	6165 403 0200	Couvercle de batterie			1
13	6165 967 3820	Plaque matricule MT 4112 S			1
15	6165 967 4430	Autocollant			1
16	6165 967 4450	Autocollant			1
18	9212 263 1400	Ecrou à six pans M12 (20 - 25 Nm)			1
19	9307 010 0140	Rondelle 6,4			15
20	9039 488 1282	Vis taraud M6x16 (3 - 4 Nm)			2
21	9291 020 0220	Rondelle 13			1
22	6165 967 4440	Autocollant			1
23	6165 967 4460	Autocollant			1

* (A) non illustré
(B) uniquement accessoire optionnel
(C) n'est plus livrable départ usine
(D) n'est pas livrable séparément
[..] y compris Fig. No.

** (02.2003) Open informations techniques
>xxx xxx xxxx] Pièce à utiliser jusqu'au n° de série
[xxxx xxx xxxx> Pièce à utiliser à partir du n° de série

*** Nombre de pièces(s) utilisée(s) lors de la production

**** Prix de vente unitaire brut hors taxes
Voir conditions générales de vente dans la rubrique 'Téléchargement'

MT 4112.1 S
Sélection: Direction, roue avant

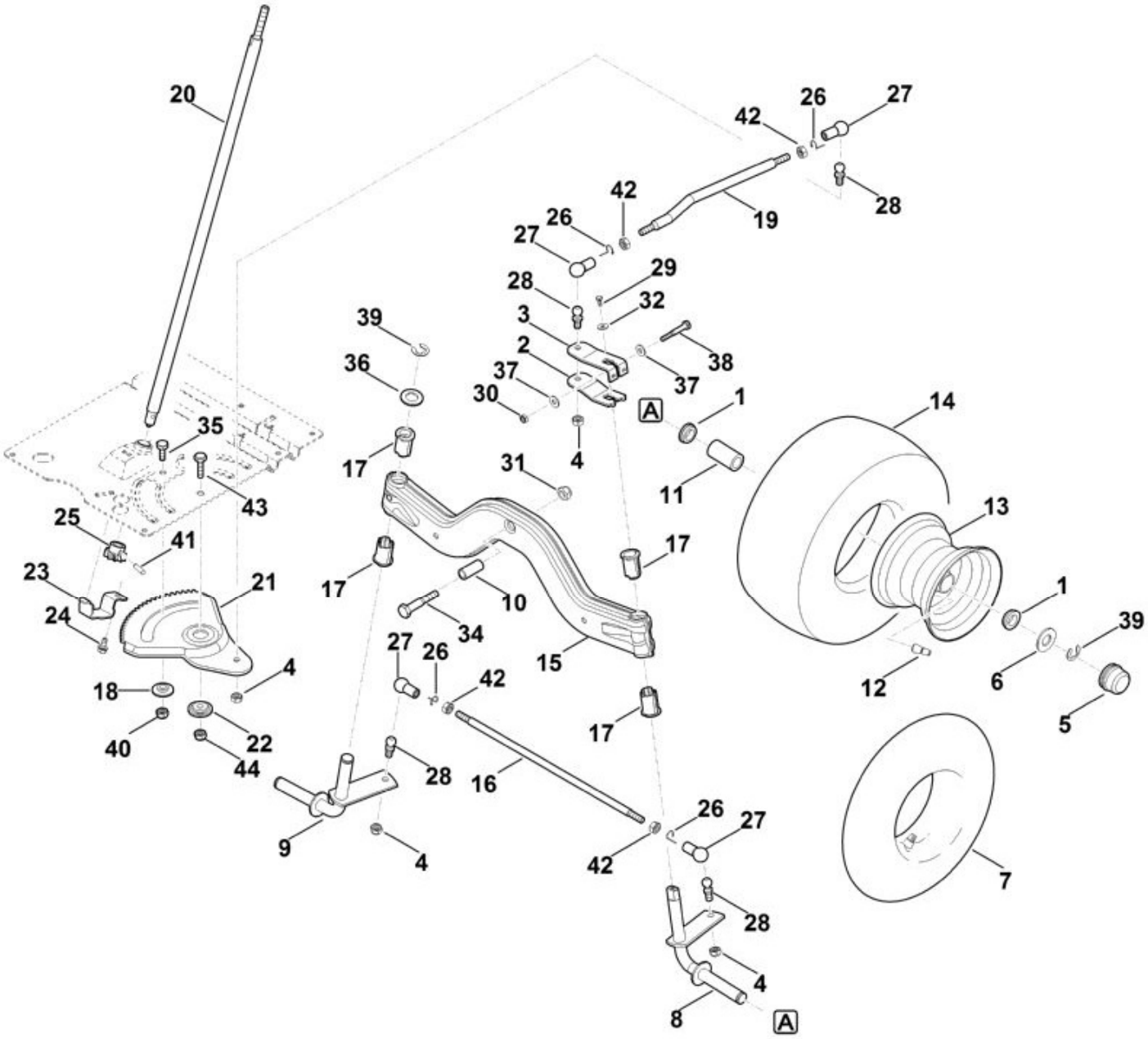

N°	Code article	Désignation	*	**	***
	6170 700 0415	Roue cpl. 15""	[1,11-14]		2
1	6170 764 2700	Douille à collet			4
2	6165 703 6735	Levier inférieur			1
3	6165 703 6730	Levier supérieur			1
4	9212 263 1301	Ecrou à six pans M10x1 (43 - 47 Nm)			4

N°	Code article	Désignation	*	**	***
5	6170 708 7420	Capuchon			2
6	6170 763 0910	Rondelle 42			2
7	0000 704 6700	Tuyau 15x6,0 - 6			2
8	6170 760 5000	Fusée de roue gauche			1
9	6170 760 5005	Fusée de roue droite			1
10	6170 763 3010	Coussinet			1
11	9512 003 4660	Cage de palier à aiguilles 20x30x65			2
12	0000 731 7700	Soupape			2
13	6170 760 3900	Jante 6,0-6			2
14	6170 704 9505	Pneu 15x6,0-6			2
15	6165 700 2406	Axe	[17]		1
16	6165 763 5700	Barra d'accouplement			1
17	6165 763 3010	Coussinet			4
18	6165 763 3000	Coussinet			1
19	6165 703 1700	Baguette			1
20	6165 763 3510	Arbre			1
21	6165 703 4800	Segment denté			1
22	6165 763 3200	Douille a collet			1
23	6165 703 6900	Support			1
24	9039 488 1782	Vis taraud M8x16 (16 - 20 Nm)			1
25	6170 763 6100	Pignon			1
26	9666 003 7016	Circlip			4
27	9666 003 7024	Coussinet sphérique B16			4
28	9666 003 5114	Pivot sphérique M10x1 C16 (43 - 47 Nm)			4
29	9039 488 0996	Vis taraud M6x12 (8 - 12 Nm)			1
30	9214 261 1105	Ecrou de sécurité M8			1
31	9212 263 1400	Ecrou à six pans M12			1
32	9307 021 0140	Rondelle 6,4			1
34	9007 319 3090	Vis à six pans M12x65 (21 - 25 Nm)			1
35	9008 318 2390	Vis à six pans M10x25 (21 - 25 Nm)			1
36	9294 021 0330	Rondelle 21			1
37	9309 021 0180	Rondelle 8,4			2
38	9007 319 1960	Vis à six pans M8x55 (19 - 21 Nm)			1
39	9460 624 1500	Anneau d'arrêt 15			3

N°	Code article	Désignation	*	**	***
40	9212 263 1300	Ecrou à six pans M10			1
41	9384 620 3120	Goupille élastique 6x24			1
42	9210 261 1300	Ecrou à six pans M10			4
43	9010 345 2430	Vis à six pans M10x1x35 (65 - 70 Nm)			1
44	9212 263 1301	Ecrou à six pans M10x1			1

* (A) non illustré
(B) uniquement accessoire optionnel
(C) n'est plus livrable départ usine
(D) n'est pas livrable séparément
[..] y compris Fig. No.

** (02.2003) Open informations techniques
>xxx xxx xxxx] Pièce à utiliser jusqu'au n° de série
[xxxx xxx xxxx> Pièce à utiliser à partir du n° de série

*** Nombre de pièces(s) utilisée(s) lors de la production

**** Prix de vente unitaire brut hors taxes
Voir conditions générales de vente dans la rubrique 'Téléchargement'

MT 4112.1 S
Sélection: Entraînement des lames

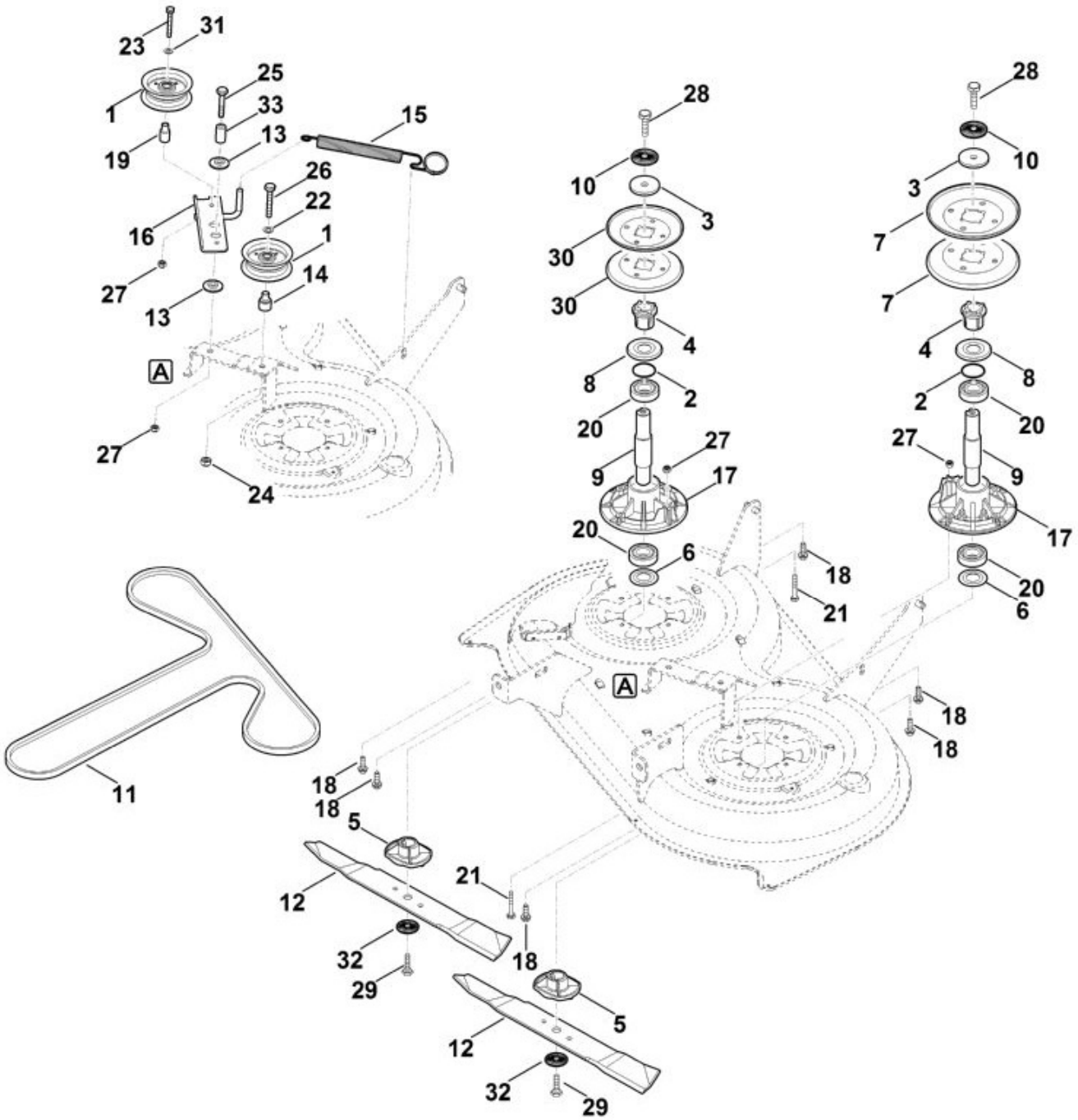

N°	Code article	Désignation	*	**	***
	6165 700 3510	Arbre cpl.	[2-4,7-10,17,20,		1
	6165 700 3500	Arbre cpl.	[2-4,8-10,17,20,28,30]		1
1	6165 760 1200	Galet de renvoi			2
2	9645 945 7699	Joint torique 23x1,5			2
3	6170 702 1800	Rondelle			2
4	6170 702 0600	Entraîneur			2

N°	Code article	Désignation	*	**	***
5	6170 702 3800	Guide-lame			2
6	6170 702 2200	Disque de protection			2
7	6165 764 8400	Moitiés de poulie de courroie trapézoïdale			2
8	6170 702 2210	Disque de protection			2
9	6170 702 0710	Arbre			2
10	0000 702 6600	Rondelle			2
11	6165 704 2110	Courroie trapézoïdale			1
12	6165 702 0110	Couteau			2
13	6165 763 3000	Coussinet			2
14	6165 764 2840	Douille d'écartement			1
15	6165 764 1601	Ressort de tension			1
16	6165 760 0800	Bras de tension			1
17	6170 702 6910	Support			2
18	9039 488 1838	Vis taraud M8x25 (21 - 25 Nm)			6
20	9503 003 6841	Roulement rainuré à billes 6205-2RS			4
21	9008 319 1950	Vis à six pans M8x50 (23 - 27 Nm)			2
23	9008 319 1960	Vis à six pans M8x55 (23 - 27 Nm)			1
24	9212 263 1300	Ecrou à six pans M10			2
25	9007 318 2500	Vis à six pans M10x70			1
26	9008 319 2480	Vis à six pans M10x60 (28 - 32 Nm)			1
27	9212 260 1100	Ecrou à six pans M8			3
28	9010 345 2431	Vis à six pans M10x1x35 (65 - 70 Nm)			2
29	9010 345 2431	Vis à six pans M10x1x35 Coller (LOCTITE 243), (65 - 70 Nm)			2
30	6160 764 8400	Moitiés de poulie de courroie trapézoïdale			2
32	0000 702 6600	Rondelle			2
33	6165 702 4400	Douille d'écartement			1

* (A) non illustré
(B) uniquement accessoire optionnel
(C) n'est plus livrable départ usine
(D) n'est pas livrable séparément
[..] y compris Fig. No.

** (02.2003) Open informations techniques
>xxx xxx xxxx] Pièce à utiliser jusqu'au n° de série

[xxxx xxx xxxx> Pièce à utiliser à partir du n° de série

*** Nombre de pièces(s) utilisée(s) lors de la production

**** Prix de vente unitaire brut hors taxes
Voir conditions générales de vente dans la rubrique 'Téléchargement'

MT 4112.1 S
Sélection: Frein, Frein de stationnement, Levier de commande

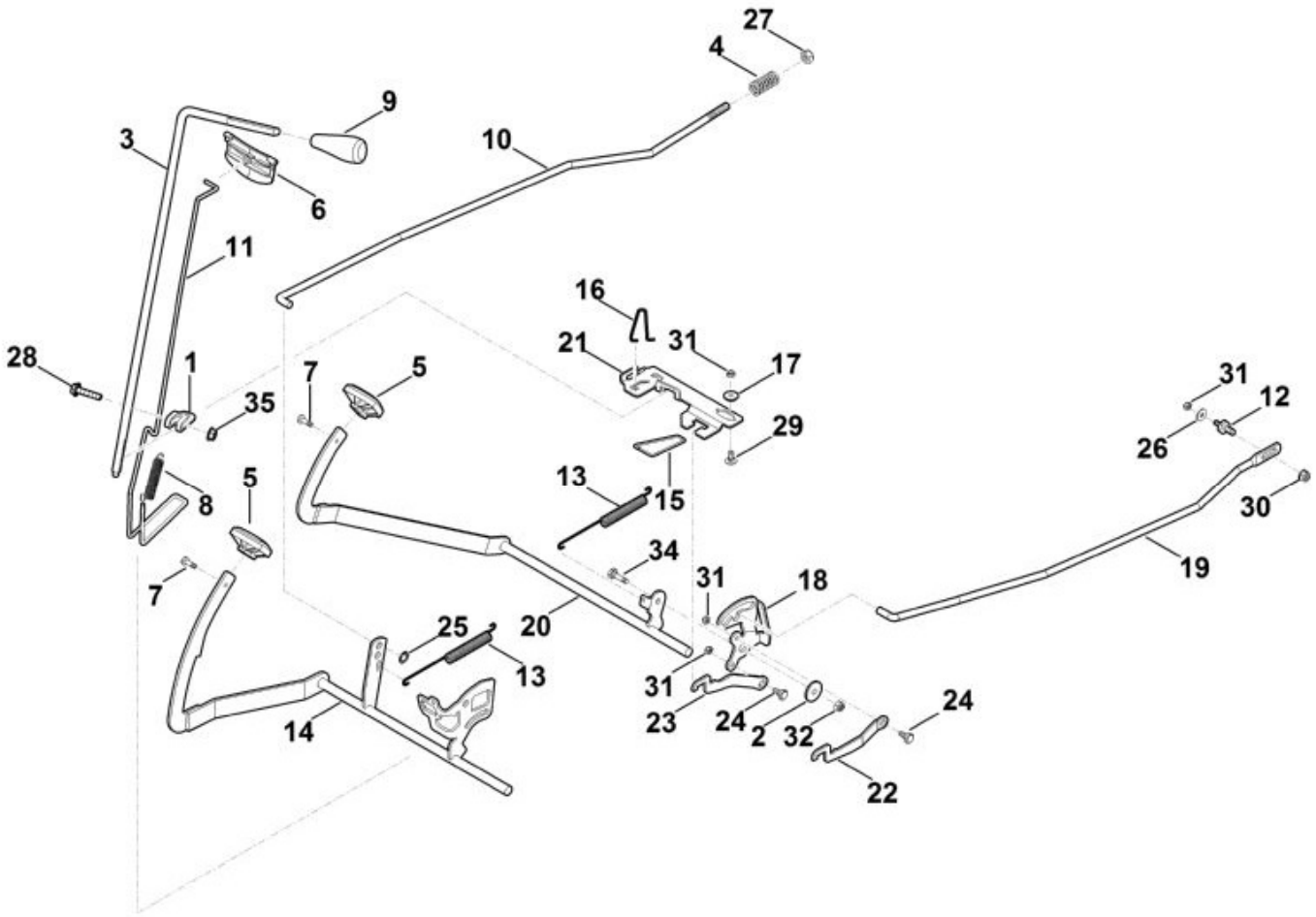

N°	Code article	Désignation	*	**	***
1	6170 162 5010	Levier			1
2	6170 162 8900	Rondelle			1
3	6170 764 3400	Bielle d'attaque			1
4	6170 703 6410	Ressort de pression			1
5	6170 704 7100	Caoutchouc a` pedale			2
6	6170 706 2200	Poignée			1

N°	Code article	Désignation	*	**	***
7	9039 488 1287	Vis taraud M6x22 (5 - 7 Nm)			2
8	6170 703 5140	Ressort de tension			1
9	6170 703 6625	Poignée			1
10	6165 703 1710	Baguette			1
11	6165 763 0400	Etrier			1
12	6165 704 1800	Boulon			1
13	6165 703 5110	Ressort de tension			2
14	6165 760 5700	Pédale			1
15	6165 763 0410	Etrier			1
16	6165 708 0300	Bride de ressort			1
17	6165 764 2700	Douille a collet			1
18	6165 764 3500	Levier			1
19	6165 704 9800	Baguette			1
20	6165 760 5710	Pédale			1
21	6165 704 3000	Coulisse de changement des vitesses			1
22	6165 764 1500	Levier de verrouillage supérieur			1
23	6165 764 1505	Levier de verrouillage inférieur			1
24	6165 764 3600	Boulon à embase (8 - 10 Nm)			2
25	9991 003 0550	Anneau de serrage 10x2			1
26	9307 021 0140	Rondelle 6,4			1
27	9212 263 1300	Ecrou à six pans M10			1
28	9018 318 1880	Vis à six pans M8x35 (19 - 21 Nm)			1
29	9027 068 1280	Vis à tête bombée M6x16			1
30	9216 263 1100	Ecrou à six pans M8			1
31	9212 260 0900	Ecrou à six pans M6			4
32	9212 260 1100	Ecrou à six pans M8			1
34	9008 318 1830	Vis à six pans M8x25 (21 - 25 Nm)			1
35	9220 263 1100	Ecrou à six pans M8			1

* (A) non illustré
(B) uniquement accessoire optionnel
(C) n'est plus livrable départ usine
(D) n'est pas livrable séparément
[..] y compris Fig. No.

** (02.2003) Open informations techniques
>xxx xxx xxxx] Pièce à utiliser jusqu'au n° de série
[xxxx xxx xxxx> Pièce à utiliser à partir du n° de série

*** Nombre de pièces(s) utilisée(s) lors de la production

**** Prix de vente unitaire brut hors taxes
Voir conditions générales de vente dans la rubrique 'Téléchargement'

MT 4112.1 S
Sélection: Lubrifiants

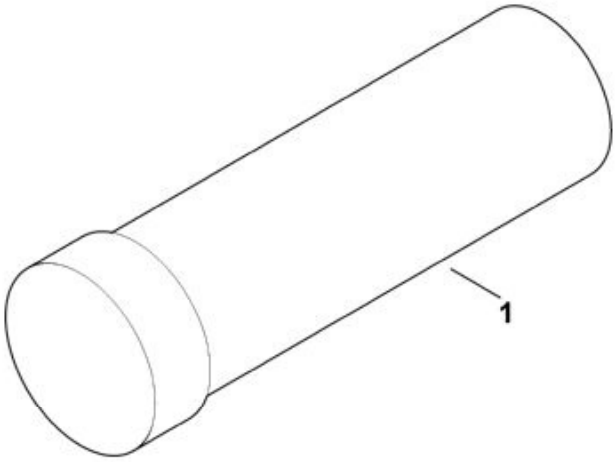

N°	Code article	Désignation	*	**	***
1	0781 145 0006	Graisse DIVINOL Fibrous 2			1

* (A) non illustré
(B) uniquement accessoire optionnel
(C) n'est plus livrable départ usine
(D) n'est pas livrable séparément

[..] y compris Fig. No.

**	(02.2003)	Open informations techniques
	>xxx xxx xxxx]	Pièce à utiliser jusqu'au n° de série
	[xxxx xxx xxxx>	Pièce à utiliser à partir du n° de série

*** Nombre de pièces(s) utilisée(s) lors de la production

**** Prix de vente unitaire brut hors taxes
Voir conditions générales de vente dans la rubrique 'Téléchargement'

MT 4112.1 S
Sélection: Moteur, reservoir

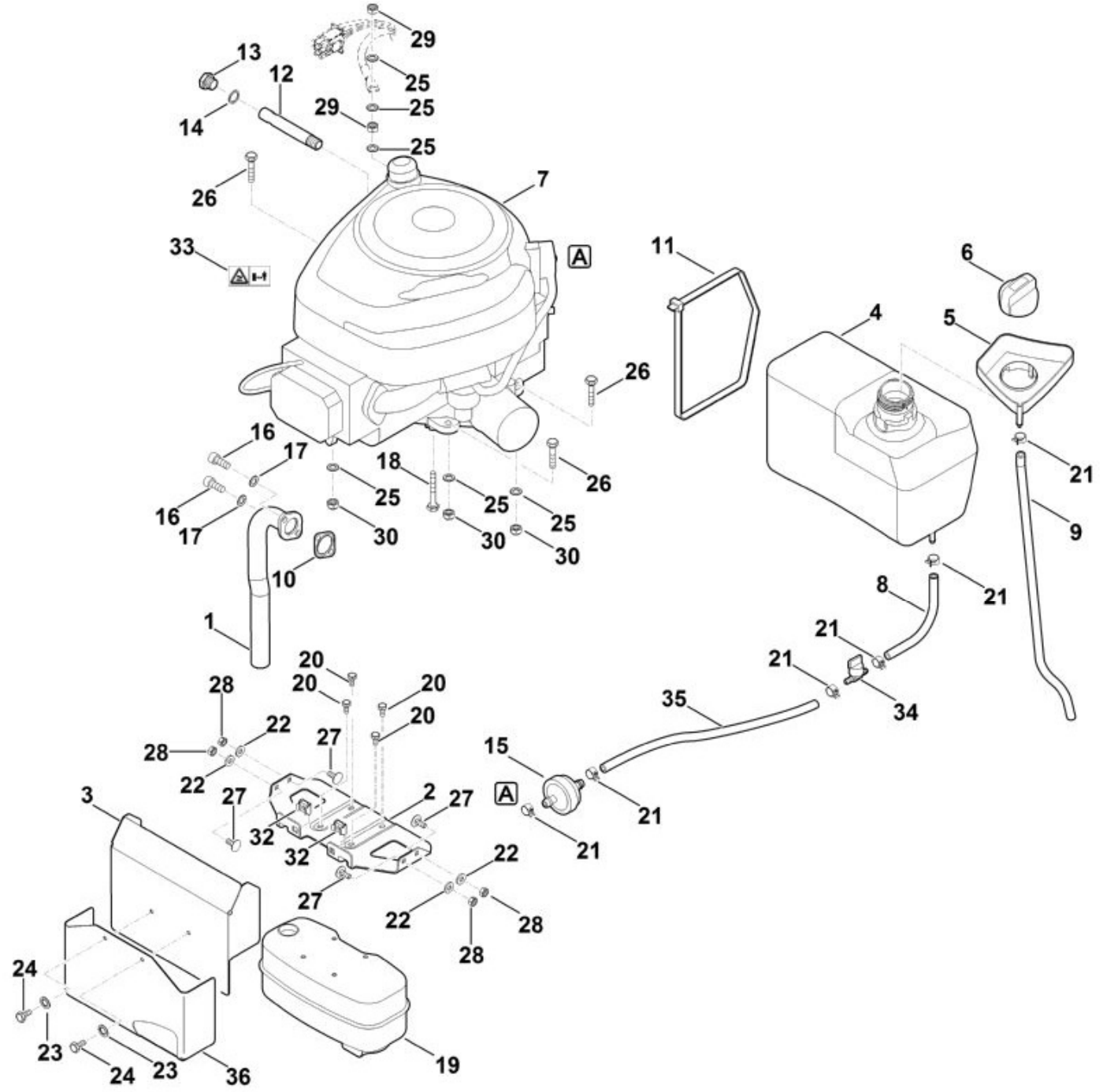

N°	Code article	Désignation	*	**	***
1	6170 140 2535	Raccord coudé			1
2	6170 146 7300	Tôle de protection			1
3	6160 145 3700	Tôle de protection			1
4	6170 351 0400	Réservoir d'essence			1
5	6170 352 4010	Protection contre le risque de débordem.			1

N°	Code article	Désignation	*	**	***
6	6170 350 1500	Bouchon de réservoir			1
7	6170 011 1810	B&S, moteur-quatre-temps 31G777-0300-B1, 31G777-0148-B1, 31R777-0007-B1			1
8	6170 350 2700	Tuyau de carburant			1
9	6170 358 0800	Tuyau			1
10	6170 149 0600	Joint d'échappement			1
11	0751 010 7236	Serre-câbles			1
12	6170 021 8200	Tube			1
13	6170 028 1100	Bouchon			1
14	6170 029 0500	Joint			1
15	0000 358 1808	Filtre carburant			1
16	9045 319 1795	Vis cylindrique 5/16""x3/4"" (18 - 20 Nm)			2
17	9460 624 4030	Circlips 8,4			2
18	9018 318 1951	Vis à six pans M8x50			1
19	6170 140 0600	Silencieux			1
20	9039 488 0996	Vis taraud M6x12 (4 - 5 Nm)			4
21	0000 988 9100	Collier de serrage			6
22	9307 021 0140	Rondelle 6,4			4
23	9330 630 0500	Rondelle éventail 6,4			2
24	9008 318 1280	Vis à six pans M6x16 (2 - 3 Nm)			2
25	9330 630 0180	Rondelle éventail 8,4			6
26	9008 319 1880	Vis à six pans M8x35 (21 - 25 Nm)			3
27	9027 068 1280	Vis à tête bombée M6x16 (5 - 7 Nm)			4
28	9214 261 0900	Ecrou de sécurité M6			4
29	9210 259 1100	Ecrou à six pans M8 (21 - 25 Nm)			2
30	9212 260 1100	Ecrou à six pans M8			3
32	9991 003 1045	Écrou à cage M6			2
33	6170 967 4415	Autocollant			1
34	0000 350 1000	Robinet d'essence			1
35	6170 350 2730	Tuyau de carburant			1
36	6165 145 3700	Tôle de protection			1

* (A) non illustré
(B) uniquement accessoire optionnel
(C) n'est plus livrable départ usine
(D) n'est pas livrable séparément

[..] y compris Fig. No.

**	(02.2003)	Open informations techniques
	>xxx xxx xxxx]	Pièce à utiliser jusqu'au n° de série
	[xxxx xxx xxxx>	Pièce à utiliser à partir du n° de série

*** Nombre de pièces(s) utilisée(s) lors de la production

**** Prix de vente unitaire brut hors taxes
Voir conditions générales de vente dans la rubrique 'Téléchargement'

MT 4112.1 S
Sélection: Outil spécial

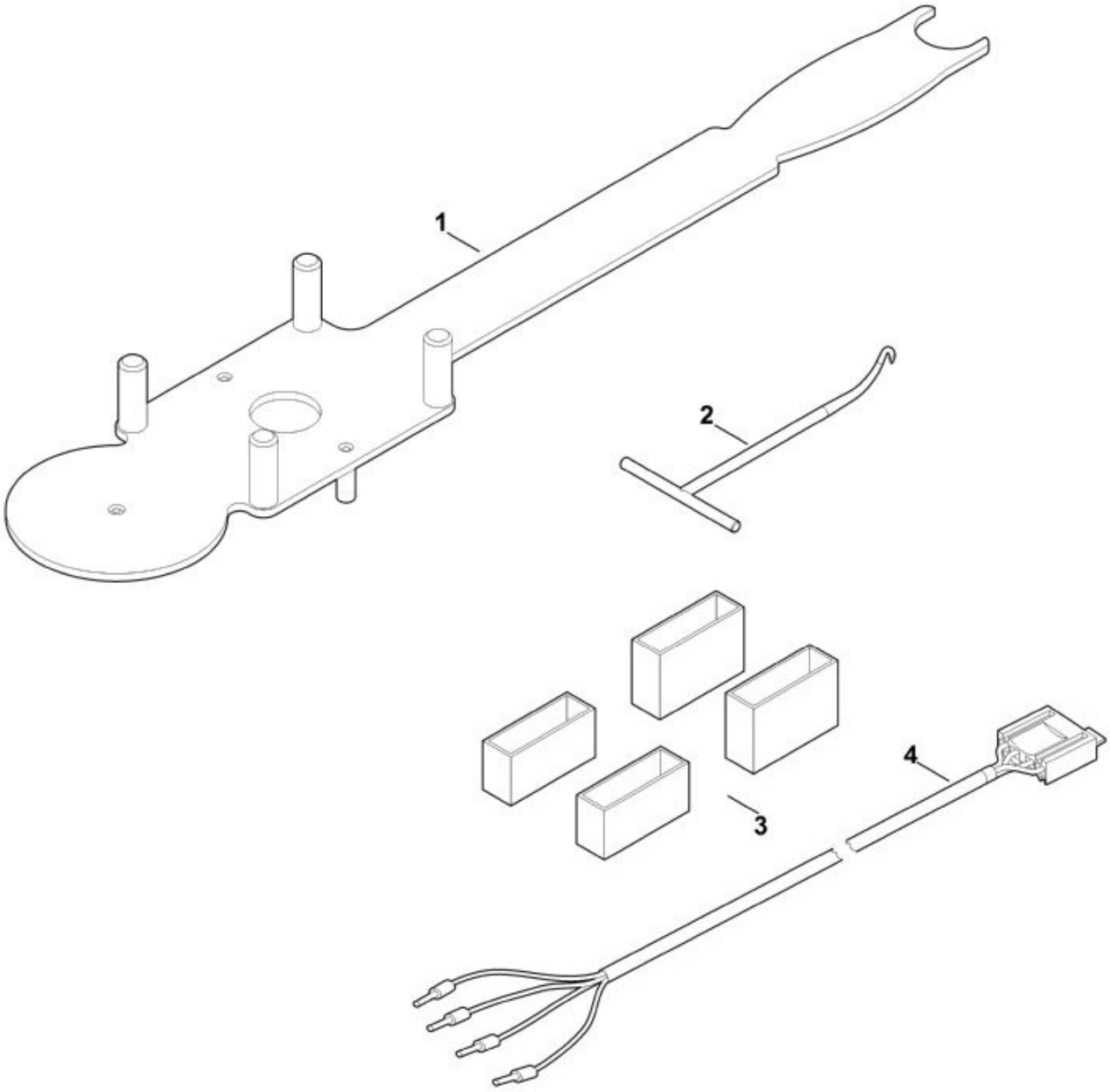

N°	Code article	Désignation	*	**	***
1	6165 890 2200	Outils de montage			1
2	0000 890 2800	Crochet de montage			1
3	6170 007 1000	Kit de pièces de réglage			1
4	6170 855 1100	Câble de contrôle			1

* (A) non illustré

(B) uniquement accessoire optionnel
(C) n'est plus livrable départ usine
(D) n'est pas livrable séparément
[..] y compris Fig. No.

**	(02.2003)	Open informations techniques
	>xxx xxx xxxx]	Pièce à utiliser jusqu'au n° de série
	[xxxx xxx xxxx>	Pièce à utiliser à partir du n° de série

*** Nombre de pièces(s) utilisée(s) lors de la production

**** Prix de vente unitaire brut hors taxes
Voir conditions générales de vente dans la rubrique 'Téléchargement'

MT 4112.1 S
Sélection: Outils

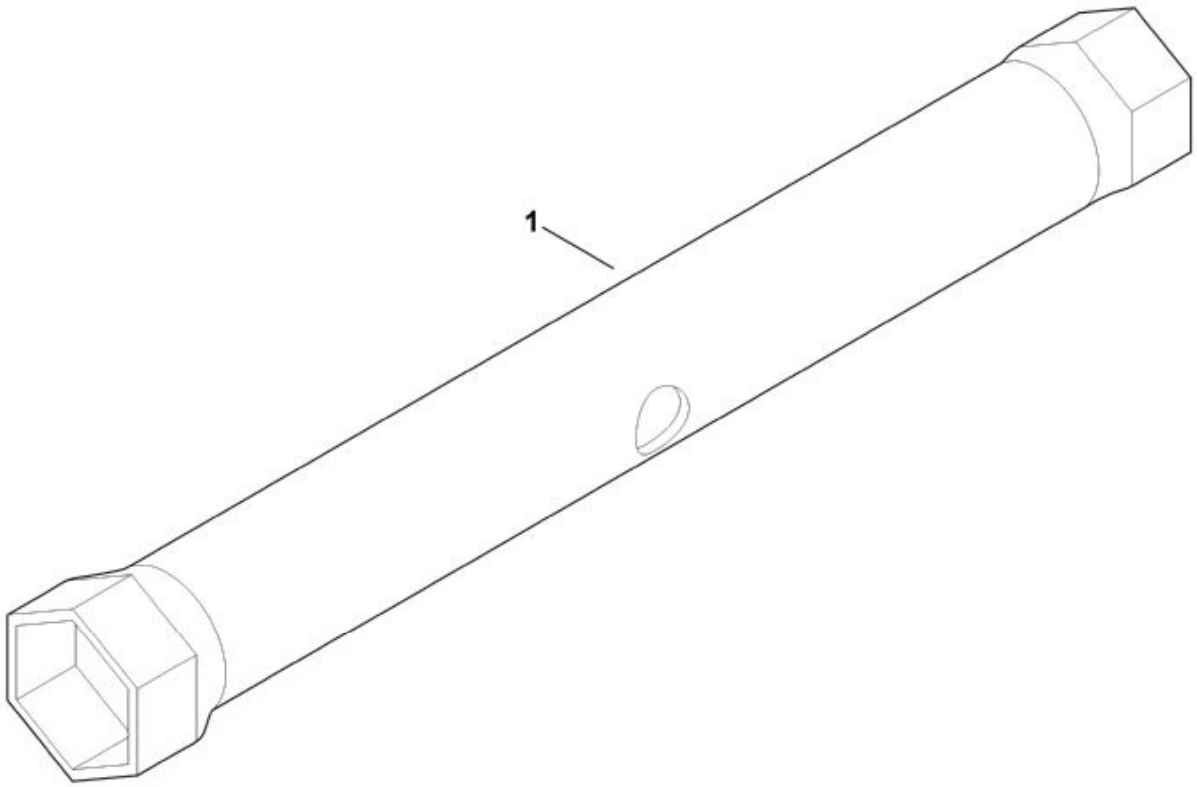

N°	Code article	Désignation	*	**	***
1	6170 893 8000	Clé à bougie			1

* (A) non illustré
(B) uniquement accessoire optionnel
(C) n'est plus livrable départ usine
(D) n'est pas livrable séparément
[..] y compris Fig. No.

** (02.2003) Open informations techniques
>xxx xxx xxxx] Pièce à utiliser jusqu'au n° de série
[xxxx xxx xxxx> Pièce à utiliser à partir du n° de série

*** Nombre de pièces(s) utilisée(s) lors de la production

**** Prix de vente unitaire brut hors taxes
Voir conditions générales de vente dans la rubrique 'Téléchargement'

MT 4112.1 S
Sélection: Parties électriques

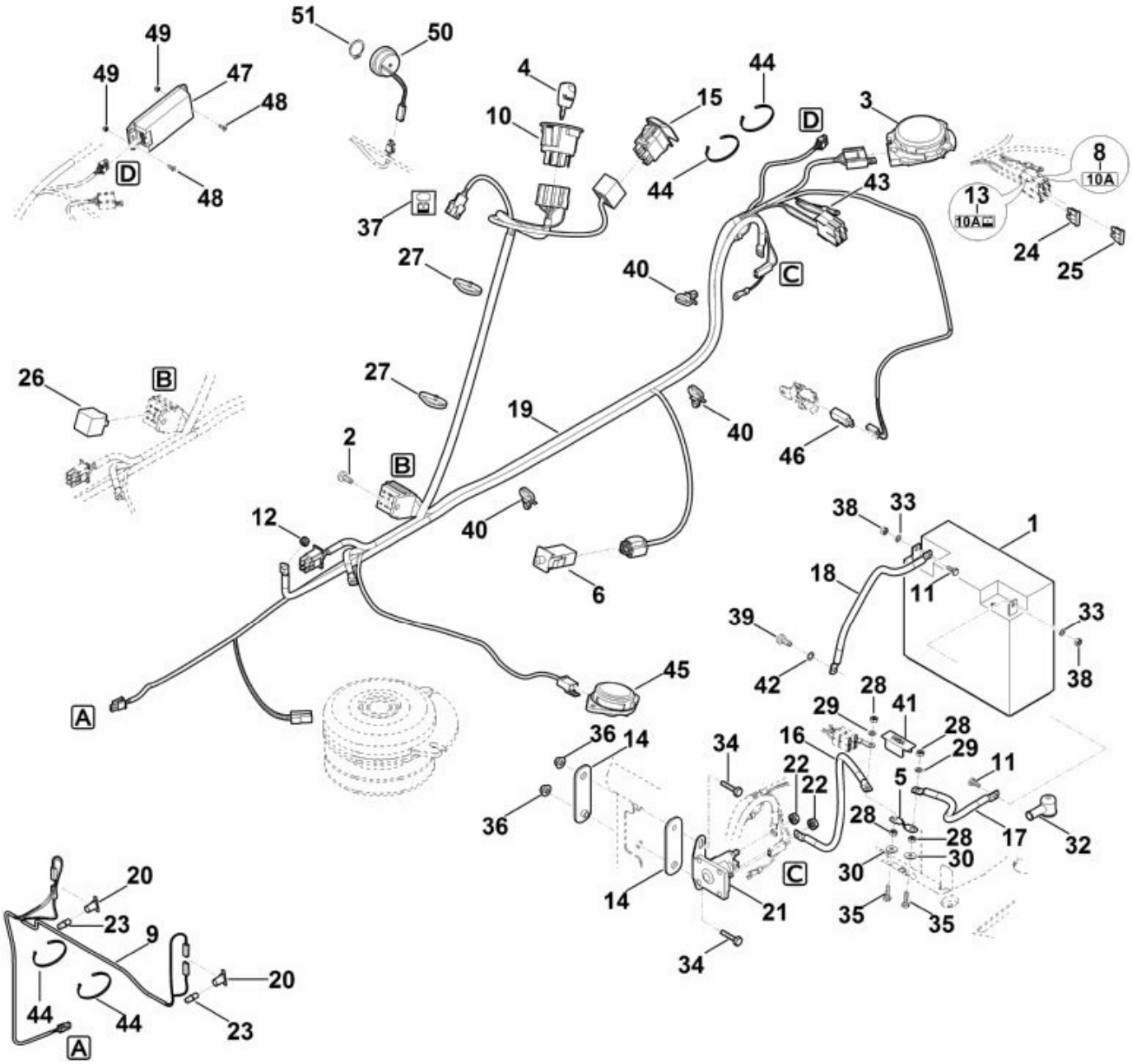

N°	Code article	Désignation	*	**	***
1	6170 400 1100	Batterie 12V-17Ah	[11,33,38]		1
2	9075 478 4610	Vis cylindrique IS D6x16 (2 - 3 Nm)			1
3	6170 430 0550	Commutateur			1
4	0000 430 8100	Clé de contact			2
5	6170 437 0800	Arrêtoir 150A			1

N°	Code article	Désignation	*	**	***
6	6170 430 0530	Commutateur			1
8	6170 967 4480	Autocollant 10A			1
9	6160 440 1945	Câble d’éclairage			1
10	6170 430 2410	Contacteur d'allumage	[4]		1
11	9008 319 0951	Vis à six pans M5x10 (4 - 5 Nm)			2
12	9991 003 0000	Ecrou à six pans 1/4"" (5 - 8 Nm)			1
13	6170 967 4495	Autocollant 10A			1
14	6160 405 8000	Pièce isolante			2
15	6140 430 0520	Commutateur			1
18	6165 440 1920	Câble de masse			1
20	6170 440 1800	Douille			2
21	6170 430 3100	Relais			1
22	9991 003 0000	Ecrou à six pans 1/4""			2
23	0000 405 3100	Lampe 12V/10 W			2
24	0751 031 5002	Fusible 10A			1
25	0751 031 5002	Fusible 10A			1
26	6160 430 3100	Relais			1
27	0751 010 7232	Serre-câbles			2
28	9210 259 0700	Ecrou à six pans M5 (2 - 3 Nm)			4
29	9321 630 0120	Rondelle grower 5			2
30	9307 020 0120	Rondelle 5,3			2
32	6140 405 5100	Capuchon			1
33	9291 020 0120	Rondelle 5,3			2
34	9008 318 1350	Vis à six pans M6x25 (4 - 6 Nm)			2
35	9008 319 1020	Vis à six pans M5x20 (2 - 3 Nm)			2
36	9216 263 0900	Ecrou à six pans M6			2
37	6170 435 2600	Plaque (Symbole de chargement)			1
38	9210 259 0700	Ecrou à six pans M5			2
39	9075 478 4610	Vis cylindrique IS D6x16 (8 - 10 Nm)			1
40	0751 010 7294	Serre-câbles			3
42	9330 630 0500	Rondelle éventail 6,4			1
43	6165 440 1930	Câble de fusibles de batterie			1
44	0751 010 7232	Serre-câbles			4
45	6170 430 0541	Commutateur			1
46	6170 430 0560	Commutateur			1

N°	Code article	Désignation	*	**	***
47	6160 430 1400	Module electronique			1
48	9008 319 0660	Vis à six pans M4x12			2
49	9212 260 0600	Ecrou à six pans M4			2
50	6140 430 8800	Vibreur sonore			1
51	9455 621 2790	Circlip 25x1,2			1

* (A) non illustré
(B) uniquement accessoire optionnel
(C) n'est plus livrable départ usine
(D) n'est pas livrable séparément
[..] y compris Fig. No.

** (02.2003) Open informations techniques
>xxx xxx xxxx] Pièce à utiliser jusqu'au n° de série
[xxxx xxx xxxx> Pièce à utiliser à partir du n° de série

*** Nombre de pièces(s) utilisée(s) lors de la production

**** Prix de vente unitaire brut hors taxes
Voir conditions générales de vente dans la rubrique 'Téléchargement'

MT 4112.1 S
Sélection: Relevage tondeuse

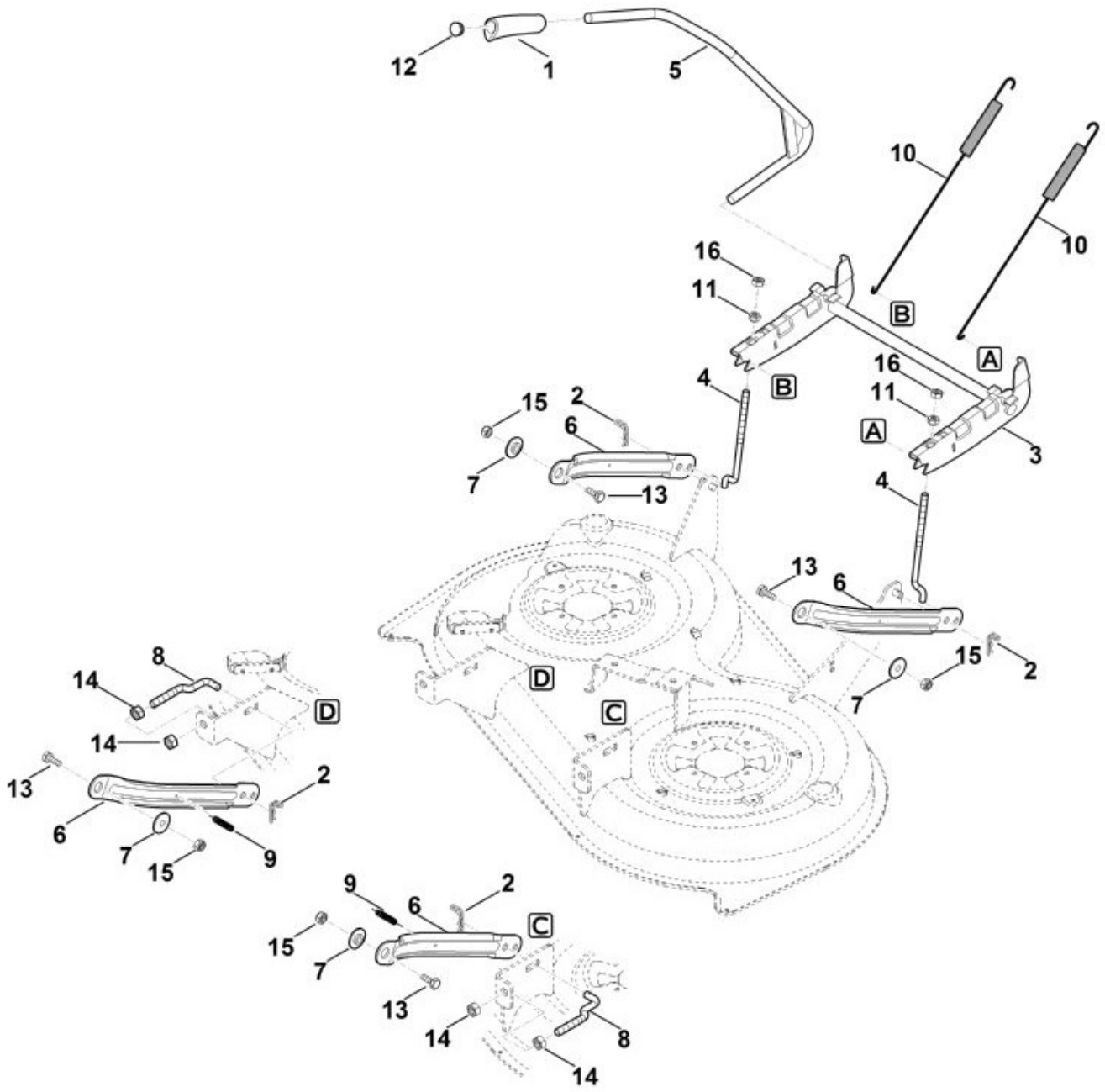

N°	Code article	Désignation	*	**	***
1	6165 703 4100	Poignée			1
2	6170 763 1000	Epingle d'axe 2,8			4
3	6165 760 7800	Pièce de suspension			1
4	6165 703 4610	Tige filetée			2
5	6165 700 2900	Levier de réglage			1
6	6165 763 5600	Bielle oscillante			4

N°	Code article	Désignation	*	**	***
7	6165 763 3000	Coussinet			4
8	6165 703 4600	Tige filetée			2
9	6165 703 5120	Ressort de tension			2
10	6165 703 5100	Ressort de tension			2
11	6165 703 2000	Ecrou			2
12	6101 703 2800	Bouchon			1
13	9008 318 2390	Vis à six pans M10x25 (25 - 28 Nm)			4
14	9210 261 1400	Ecrou à six pans M12			4
15	9212 263 1300	Ecrou à six pans M10			4
16	9210 261 1300	Ecrou à six pans M10			2

* (A) non illustré
(B) uniquement accessoire optionnel
(C) n'est plus livrable départ usine
(D) n'est pas livrable séparément
[..] y compris Fig. No.

** (02.2003) Open informations techniques
>xxx xxx xxxx] Pièce à utiliser jusqu'au n° de série
[xxxx xxx xxxx> Pièce à utiliser à partir du n° de série

*** Nombre de pièces(s) utilisée(s) lors de la production

**** Prix de vente unitaire brut hors taxes
Voir conditions générales de vente dans la rubrique 'Téléchargement'

MT 4112.1 S
Sélection: Siege

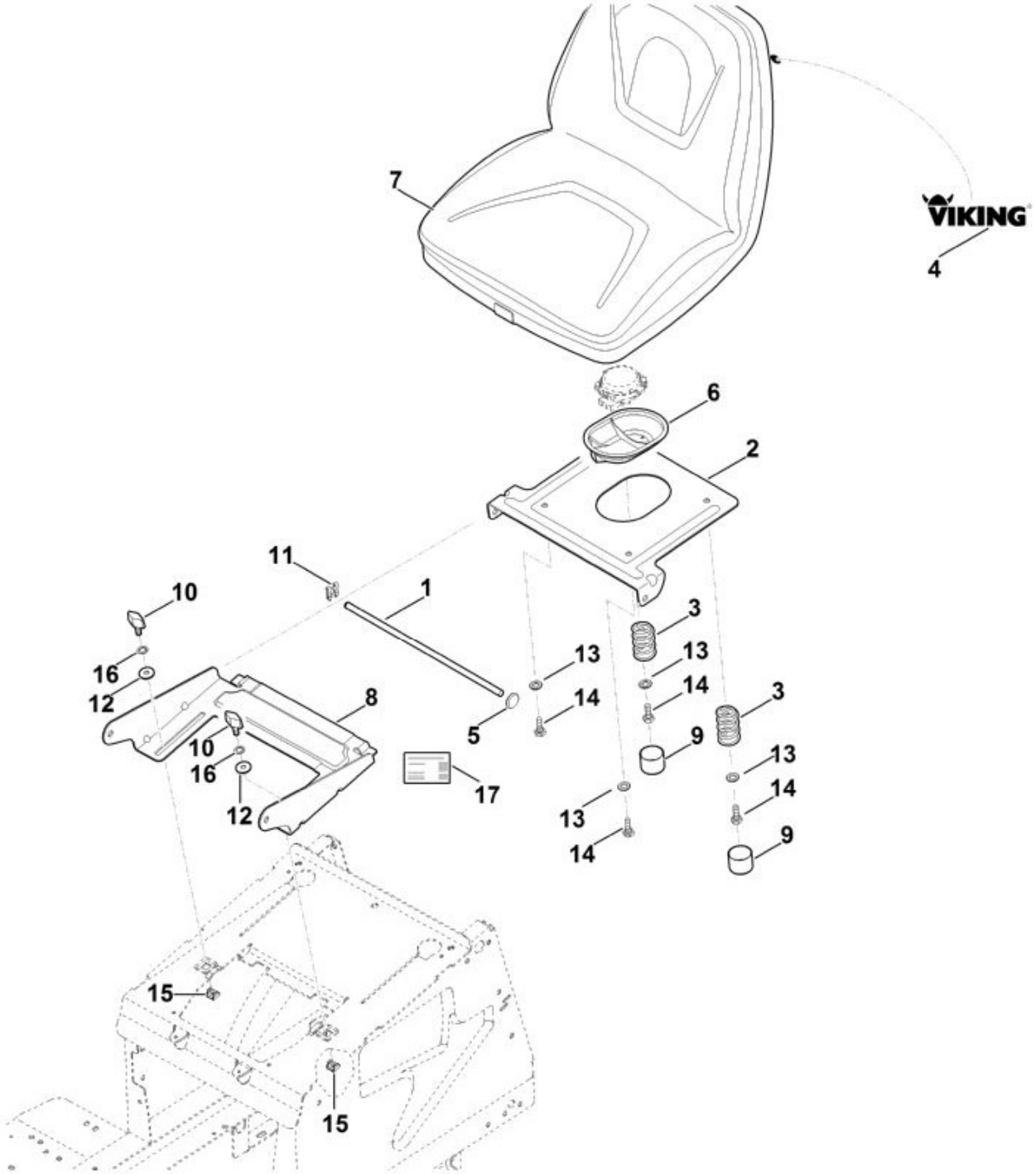

N°	Code article	Désignation	*	**	***
1	6170 703 1750	Baguette			1
2	6170 763 5440	Support en tôle			1
3	6170 703 6400	Ressort de pression			2
4	6170 967 4460	Autocollant			1
5	9417 021 7530	Attache rapide			1
6	6170 706 0730	Recouvrement			1

N°	Code article	Désignation	*	**	***
7	6170 760 0301	Siège	[4]		1
8	6165 763 5410	Support en tôle			1
9	6170 708 7410	Capuchon			2
10	6165 950 5100	Vis à ailettes M8x20			2
11	9460 620 8030	Anneau d'arrêt			1
12	9307 021 0180	Rondelle 8,4			2
13	9291 020 0180	Rondelle 8,4			4
14	9008 318 1800	Vis à six pans M8x20 (9 - 11 Nm)			4
15	9991 003 1048	Écrou à cage M8			2
16	9330 630 0510	Rondelle éventail 8,4			2

* (A) non illustré
(B) uniquement accessoire optionnel
(C) n'est plus livrable départ usine
(D) n'est pas livrable séparément
[..] y compris Fig. No.

** (02.2003) Open informations techniques
>xxx xxx xxxx] Pièce à utiliser jusqu'au n° de série
[xxxx xxx xxxx> Pièce à utiliser à partir du n° de série

*** Nombre de pièces(s) utilisée(s) lors de la production

**** Prix de vente unitaire brut hors taxes
Voir conditions générales de vente dans la rubrique 'Téléchargement'

MT 4112.1 S
Sélection: Tableau de bord

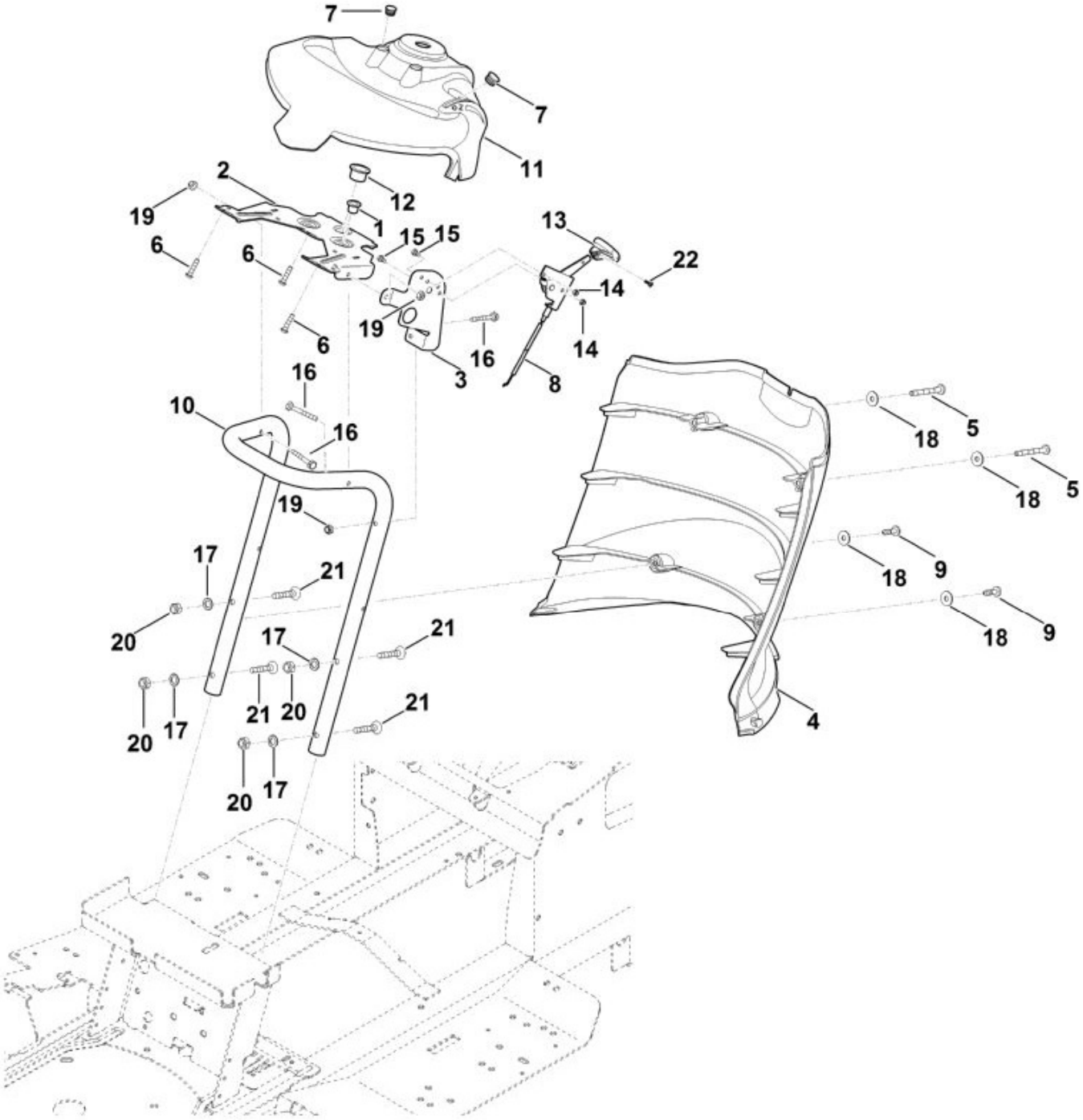

N°	Code article	Désignation	*	**	***
1	9533 003 9223	Douille à collet			1
2	6170 703 6200	Console			1
3	6170 763 5450	Support en tôle			1
4	6170 706 4700	Habillage			1
5	9039 488 1380	Vis taraud M6x35 (4 - 6 Nm)			2

N°	Code article	Désignation	*	**	***
6	9074 478 4131	Vis IS P5x22 (4 - 6 Nm)			3
7	9302 929 0500	Bouchon			2
8	6170 180 1120	Câble de commande des gaz			1
9	9039 488 1287	Vis taraud M6x22 (4 - 6 Nm)			2
10	6165 703 8500	Support			1
11	6165 706 6210	Tableau de bord			1
12	9533 003 9246	Douille a collet			1
13	6170 180 2800	Poignée	[22]		1
14	9212 260 0705	Ecrou à six pans M5			2
15	9008 318 0960	Vis à six pans M5x12 (2 - 3 Nm)			2
16	9008 319 1380	Vis à six pans M6x35 (1,5 - 2,5 Nm)			3
17	9330 630 0180	Rondelle éventail 8,4			4
18	9307 010 0140	Rondelle 6,4			4
19	9212 260 0900	Ecrou à six pans M6			3
20	9212 260 1100	Ecrou à six pans M8			4
21	9064 345 1900	Vis à tête fraisée M8x40 (10 - 12 Nm)			4
22	9104 003 3003	Vis taraud P4x12 (2 - 3 Nm)			1

* (A) non illustré
(B) uniquement accessoire optionnel
(C) n'est plus livrable départ usine
(D) n'est pas livrable séparément
[..] y compris Fig. No.

** (02.2003) Open informations techniques
>xxx xxx xxxx] Pièce à utiliser jusqu'au n° de série
[xxxx xxx xxxx> Pièce à utiliser à partir du n° de série

*** Nombre de pièces(s) utilisée(s) lors de la production

**** Prix de vente unitaire brut hors taxes
Voir conditions générales de vente dans la rubrique 'Téléchargement'

MT 4112.1 S
Sélection: Transmission, roue arrière

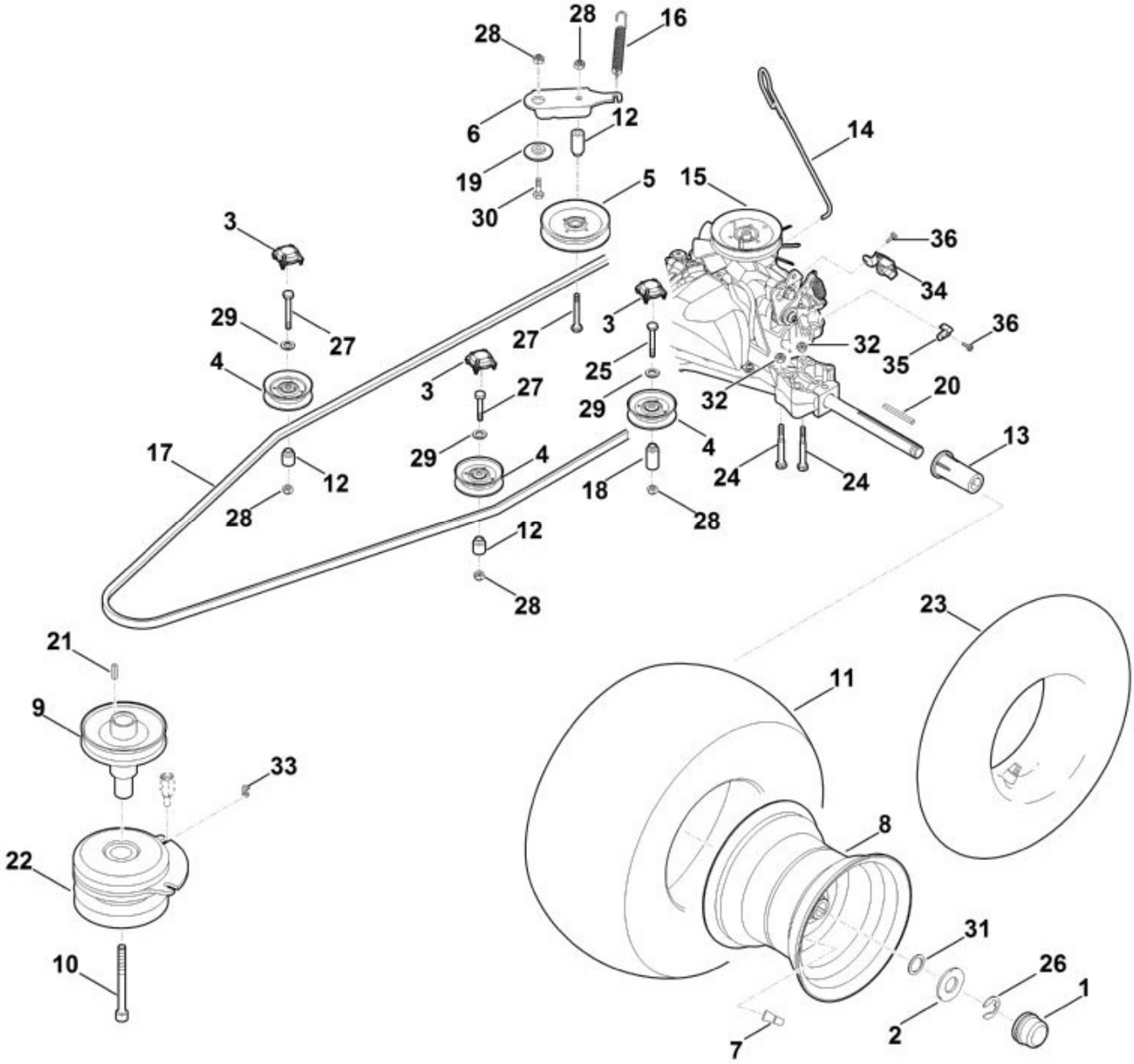

N°	Code article	Désignation	*	**	***
	6170 700 0435	Roue cpl. 18""	[7,8,11]		2
1	6170 708 7420	Capuchon			2
2	6170 763 0910	Rondelle 42			2
3	6160 706 0730	Recouvrement			3
4	6170 760 6615	Galet de renvoi			3
5	6170 760 1290	Galet tendeur			1

N°	Code article	Désignation	*	**	***
6	6170 704 2200	Levier de tension			1
7	0000 731 7700	Soupape			2
8	6170 760 3920	Jante 8,5-8			2
9	6170 700 2510	Poulie à gorge			1
10	9045 348 9050	Vis cylindrique 7/16""x4,5"" Coller (LOCTITE 243), (65 - 70 Nm)			1
11	6170 704 9525	Pneu 18x8,5-8			2
12	6160 764 2801	Douille d'écartement			3
13	6165 764 2800	Douille d'écartement			2
14	6165 643 0100	Levier			1
15	6165 640 0100	Réducteur T2-CHBF-2X3C-17X1			1
16	6165 764 1610	Ressort de tension			1
17	6165 704 2120	Courroie trapézoïdale			1
18	6170 764 2801	Douille d'écartement			1
19	6170 703 1920	Palier à collet			1
20	9471 435 1622	Clavette parallèle 3/16""SQx21/4""			2
21	9471 435 1602	Clavette parallèle B1/4""SQx1""			1
22	6170 160 2010	Embrayage de lame			1
23	0000 704 6702	Tuyau 18x8,5 - 8			2
24	9007 318 1980	Vis à six pans M8x65 (21 -25 Nm)			4
25	9008 318 1900	Vis à six pans M8x40 (21 - 25 Nm)			1
26	9460 624 1500	Anneau d'arrêt 15			2
27	9008 319 1960	Vis à six pans M8x55 (21 - 25 Nm)			3
28	9212 260 1100	Ecrou à six pans M8			4
29	9291 020 0180	Rondelle 8,4			3
30	9008 318 1830	Vis à six pans M8x25			1
31	9296 021 1657	Rondelle 19x26x1,5			2
32	9216 263 1100	Ecrou à six pans M8			4
33	6140 162 4500	Agrafe			1
34	6170 403 2310	Support			1
35	6170 647 1100	Raccord angulaire			1
36	9103 021 3762	Vis taraud 4,8x13			2

* (A) non illustré
(B) uniquement accessoire optionnel
(C) n'est plus livrable départ usine
(D) n'est pas livrable séparément

[..] y compris Fig. No.

**	(02.2003)	Open informations techniques
	>xxx xxx xxxx]	Pièce à utiliser jusqu'au n° de série
	[xxxx xxx xxxx>	Pièce à utiliser à partir du n° de série

*** Nombre de pièces(s) utilisée(s) lors de la production

**** Prix de vente unitaire brut hors taxes
Voir conditions générales de vente dans la rubrique 'Téléchargement'