ME 455
Sélection: Bac de ramassage

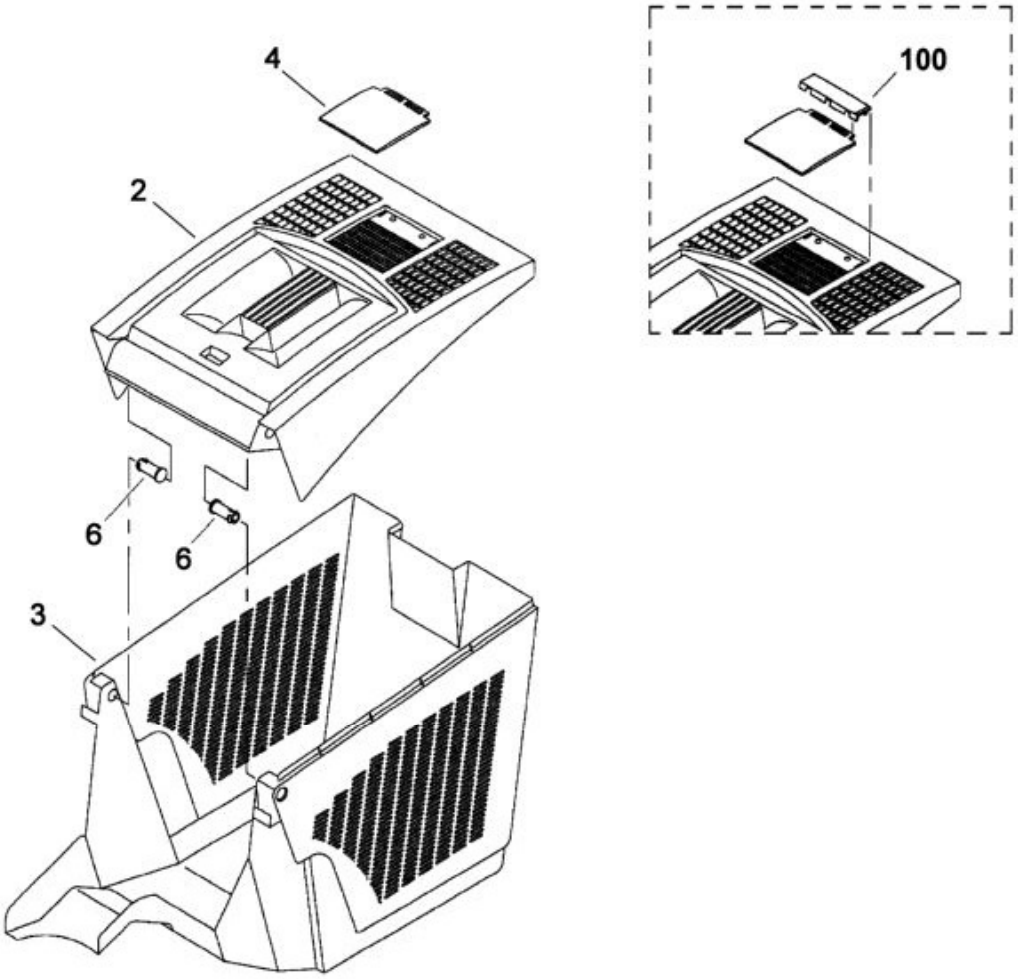

121_02ET_IMG_006

N°	Code article	Désignation	*	**	***
	6103 760 2100	Bac de ramassage	[2-6]		1
2	6103 760 2110	Partie supérieure du bac de ramassage	[4]		1
2	6103 703 9601	Partie supérieure du bac de ramassage			1
3	6103 703 9600	Partie inférieure du bac de ramassage			1
4	6118 708 9400	Bride de fixation			1
6	6103 703 9000	Boulon			2
100	6103 703 6905	Crampon			1

* (A) non illustré
(B) uniquement accessoire optionnel

(C) n'est plus livrable départ usine
(D) n'est pas livrable séparément
[..] y compris Fig. No.

**	(02.2003)	Open informations techniques
	>xxx xxx xxxx]	Pièce à utiliser jusqu'au n° de série
	[xxxx xxx xxxx>	Pièce à utiliser à partir du n° de série

*** Nombre de pièces(s) utilisée(s) lors de la production

**** Prix de vente unitaire brut hors taxes
Voir conditions générales de vente dans la rubrique 'Téléchargement'

ME 455
Sélection: Carter

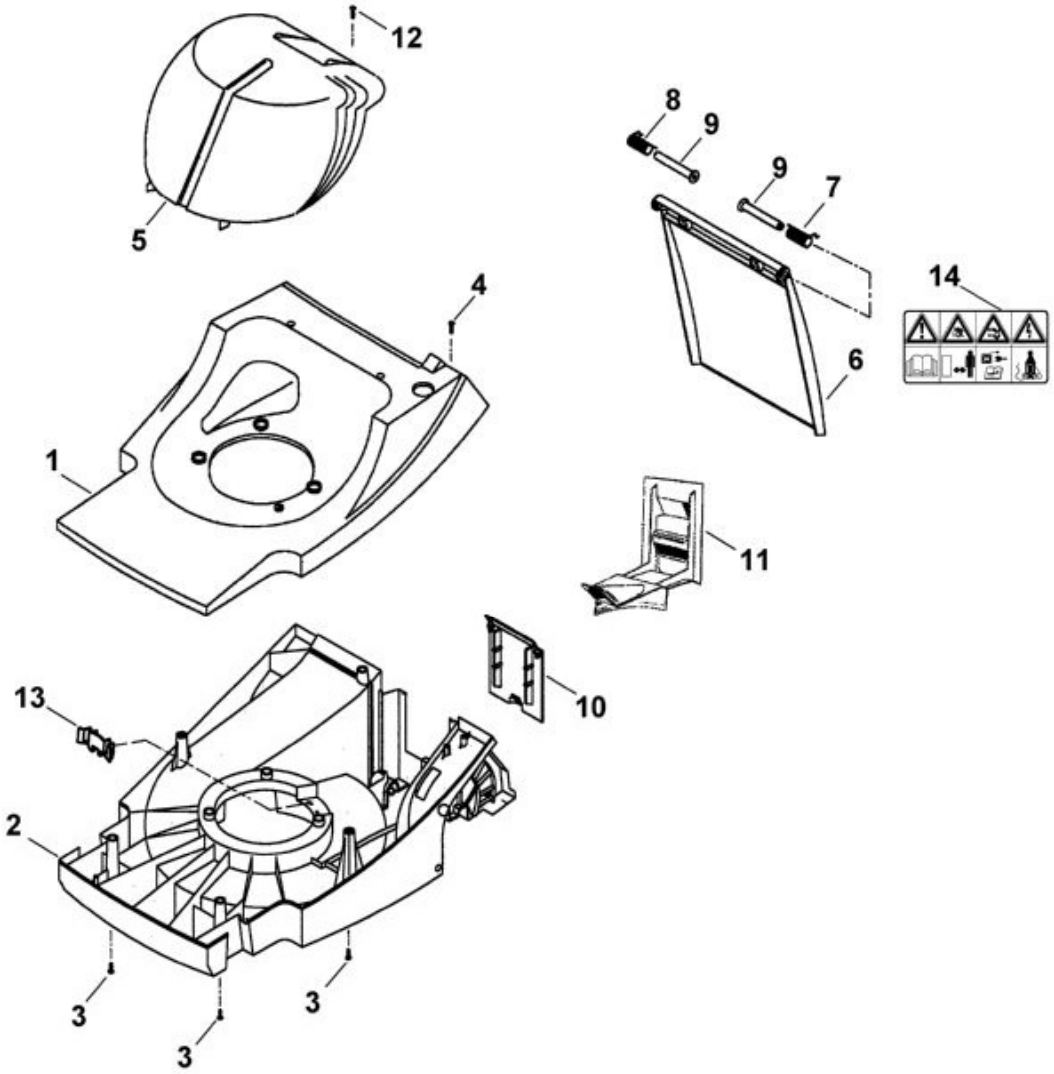

N°	Code article	Désignation	*	**	***
	6103 700 8590	Carter	[1,2]		1
1	6103 701 1085	Carter supérieur			1
1	6103 701 1042	Carter supérieur			1
2	6103 701 1051	Carter inférieur			1
2	6103 701 1050	Carter inférieur			1
2	6103 701 1041	Carter inférieur			1

N°	Code article	Désignation	*	**	***
3	9104 007 4270	Vis taraud P5x16			3
4	9104 007 4290	Vis taraud P5x20			2
5	6101 706 5615	Capot-moteur			1
6	6101 706 2400	Volet	[14]		1
6	6101 706 2400	Volet			1
7	6103 708 4501	Ressort coudé droite			1
8	6103 708 4500	Ressort coudé gauche			1
9	6103 706 5900	Boulon			2
10	6103 706 3400	Couvercle			1
12	9104 007 4293	Vis taraud P5x25			2
13	6105 701 8005	Pièce intermédiaire			1
14	0000 967 7217	Avertissement			1

* (A) non illustré
(B) uniquement accessoire optionnel
(C) n'est plus livrable départ usine
(D) n'est pas livrable séparément
[..] y compris Fig. No.

** (02.2003) Open informations techniques
>xxx xxx xxxx] Pièce à utiliser jusqu'au n° de série
[xxxx xxx xxxx> Pièce à utiliser à partir du n° de série

*** Nombre de pièces(s) utilisée(s) lors de la production

**** Prix de vente unitaire brut hors taxes
Voir conditions générales de vente dans la rubrique 'Téléchargement'

ME 455
Sélection: Entraînement

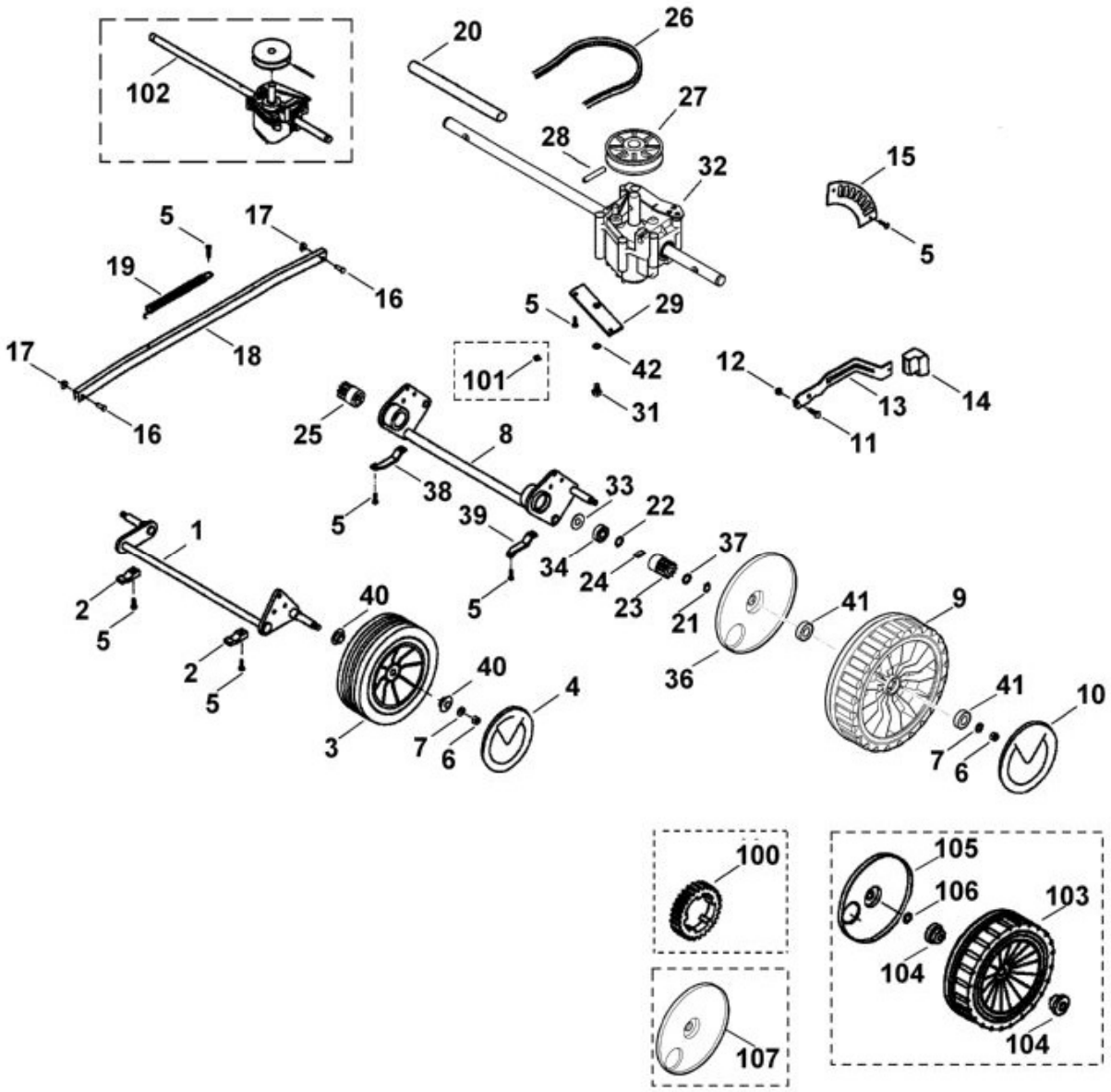

N°	Code article	Désignation	*	**	***
	6101 007 1000	Jeu de transmission	[8,21,24,27,28,31, + ILL A: 21]		1
1	6103 700 2404	Axe			1
2	6118 704 1200	Butée d'essieu			2
3	6100 700 0405	Roue	[40]		2

N°	Code article	Désignation	*	**	***
3	6100 700 0401	Roue	[40]		2
3	6100 700 0400	Roue	[40]		2
4	6100 704 0301	Chapeau de roue			2
4	6100 704 0300	Chapeau de roue			2
5	9104 007 4270	Vis taraud P5x16			7
6	9212 260 1100	Ecrou à six pans M8			4
7	9291 020 0180	Rondelle 8,4			4
8	6103 700 2403	Axe			1
8	6103 700 2402	Axe			1
9	6383 700 0420	Roue cpl.	[36,41]		2
9	6340 700 0421	Roue cpl. 200	[36,41]		2
9	6340 700 0420	Roue cpl. 200	[36,41]		2
10	6375 704 0300	Chapeau de roue			2
10	6100 704 0303	Chapeau de roue			2
10	6100 704 0301	Chapeau de roue			2
10	6105 704 0310	Chapeau de roue			2
11	9008 318 1270	Vis à six pans M6x14			2
12	9212 260 0900	Ecrou à six pans M6			2
13	6103 703 6701	Levier de réglage			1
14	6103 703 6601	Poignée			1
15	6103 703 9500	Tôle à crans			1
16	9355 450 3130	Boulon de sécurité 6			2
17	9460 624 4010	Anneau d'arrêt 6			2
18	6103 703 8800	Levier de translation			1
19	6118 703 5100	Ressort de tension			1
20	6103 703 9110	Tube			1
21	9455 621 1130	Circlip 12x1			2
22	9296 021 1609	Rondelle 12x18x0,5			2
23	0000 640 2500	Pignon			1
23	6105 704 7400	Pignon			1
24	0000 704 8300	Clavette de roue libre			2
24	6103 704 8300	Clavette de roue libre			2
25	0000 640 2505	Pignon			1
25	6105 704 7410	Pignon			1
26	6103 704 2120	Courroie trapézoïdale			1
27	6107 704 1010	Poulie à gorge			1
27	6108 704 1005	Poulie à gorge			1
28	9380 620 2700	Goupille élastique 5x30			1
29	6103 704 2701	Support			1

N°	Code article	Désignation	*	**	***
31	9104 007 4270	Vis taraud P5x16			2
31	9075 478 4610	Vis cylindrique IS D6x16			1
31	9101 021 4960	Vis taraud 6,3x19			1
32	6101 640 0111	Réducteur	[27,28]		1
32	6101 640 0111	Réducteur	[27,28]		1
33	6103 704 7910	Disque de protection			2
34	9503 003 5132	Roulement rainuré à billes 6001-2RS			2
34	9503 003 5130	Roulement rainuré à billes 6001-2RS			2
34	9503 003 5151	Roulement rainuré à billes 6001-2Z			2
36	6375 704 3611	Recouvrement			2
37	9296 021 1280	Rondelle 12x18x1			2
38	6103 704 1200	Butée d'essieu droite			1
39	6103 704 1201	Butée d'essieu gauche			1
40	9503 003 9011	Roulement rainuré à billes 27M-3,6x12			4
41	9503 003 5132	Roulement rainuré à billes 6001-2RS			4
42	9307 021 0140	Rondelle 6,4			1
42	9309 021 0140	Rondelle 6,4			1
100	6105 704 7530	Roue dentée			2
101	9460 624 4028	Anneau d'arrêt 6,4			1
102	6103 640 0110	Transmission	[27,28]		1
103	6103 700 0436	Roue motrice 200	[104,105]		2
103	6103 700 0435	Roue motrice 200	[100,104,105		2
104	9503 003 9010	Roulement rainuré à billes 26M-4,5x12			4
105	6105 704 0320	Recouvrement			2
106	9296 021 1280	Rondelle 12x18x1			2
107	6375 704 3610	Recouvrement			2

* (A) non illustré
(B) uniquement accessoire optionnel
(C) n'est plus livrable départ usine
(D) n'est pas livrable séparément
[..] y compris Fig. No.

** (02.2003) Open informations techniques
>xxx xxx xxxx] Pièce à utiliser jusqu'au n° de série
[xxxx xxx xxxx> Pièce à utiliser à partir du n° de série

*** Nombre de pièces(s) utilisée(s) lors de la production

**** Prix de vente unitaire brut hors taxes

Voir conditions générales de vente dans la rubrique 'Téléchargement'

ME 455
Sélection: Guidon

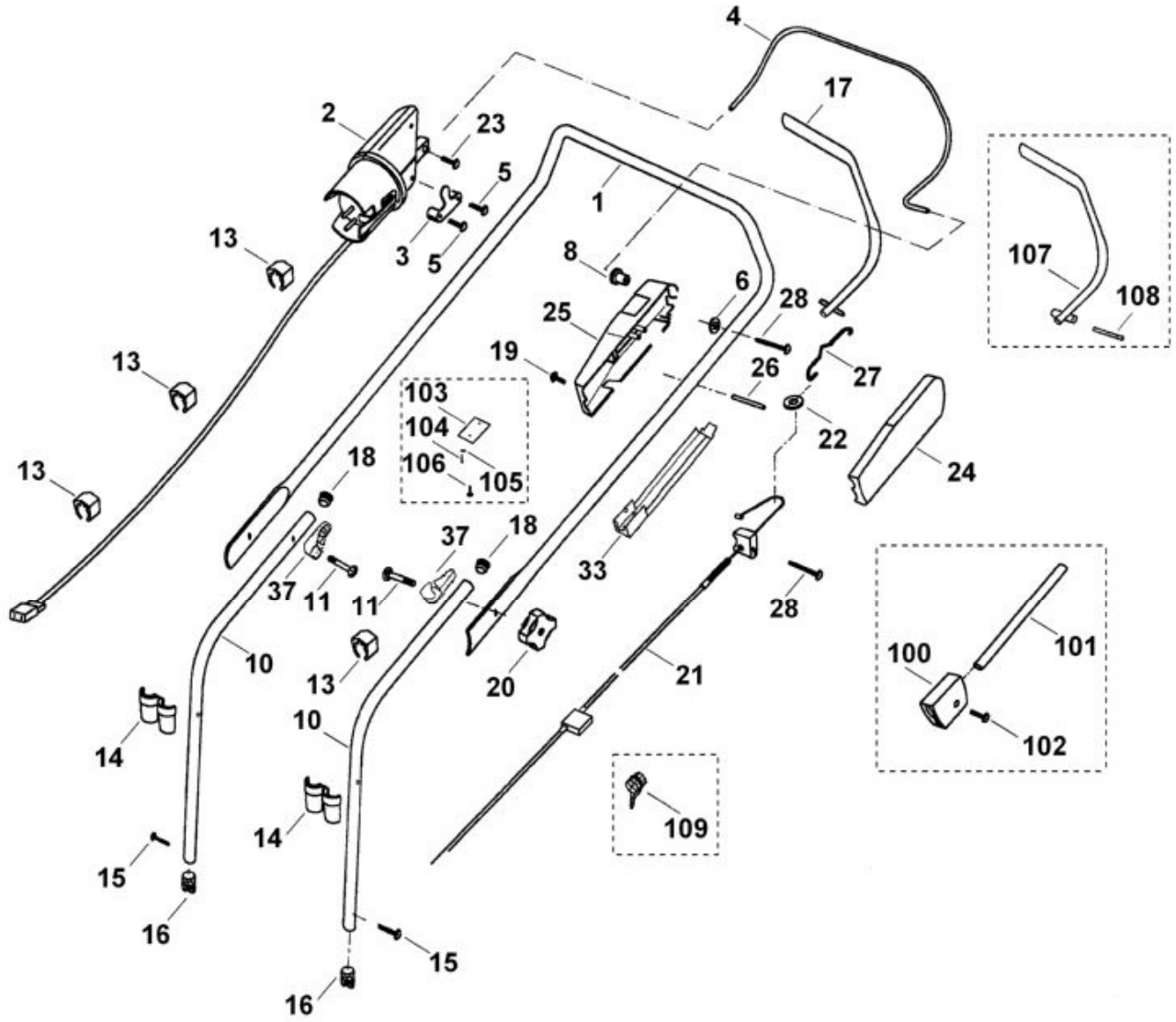

N°	Code article	Désignation	*	**	***
1	6101 700 9400	Partie supérieure du guidon			1
1	6101 703 1250	Partie supérieure du guidon			1
2	6101 430 0455	Commutateur d'homme mort			1
2	6101 430 0450	Commutateur d'homme mort			1
3	6101 448 1200	Dispositif de réduction de la traction			1

N°	Code article	Désignation	*	**	***
4	6101 764 0200	Levier de commande			1
5	9104 003 8745	Vis taraud P4x25			2
5	9104 003 8734	Vis taraud P4x16			2
6	9307 021 0120	Rondelle 5,3			1
8	6101 704 8200	Coussinet			1
10	6103 703 1260	Partie inférieure du guidon			2
10	6103 703 1202	Partie inférieure du guidon			2
11	9027 068 1950	Vis à tête bombée M8x50			2
13	6100 703 3100	Attache pour câbles			4
14	6103 708 7500	Garniture			2
15	9104 007 4465	Vis taraud P6x40			2
15	9104 007 4460	Vis taraud P6x40			2
16	6118 703 2800	Bouchon			2
17	6103 760 1501	Levier de commande			1
18	6101 703 2800	Bouchon			2
19	9104 003 8745	Vis taraud P4x25			2
20	0000 760 1800	Molette de serrage			2
20	6105 760 1810	Molette de serrage			2
20	6105 703 6605	Molette de serrage			2
21	6103 700 7540	Câble de commande			1
21	6103 700 7502	Câble de commande			1
21	6103 700 7501	Câble de commande			1
22	6101 704 4700	Poulie à câble			1
23	9104 007 4260	Vis taraud P5x12			1
24	6103 764 0600	Carter gauche			1
25	6101 764 0601	Carter droit			1
25	6101 764 0600	Carter droit	[103-106]		1
25	6101 760 7200	Carter droit			1
26	6105 704 2740	Support			1
27	6103 703 5100	Ressort de tension			1
28	9104 007 4295	Vis taraud P5x35			2
33	6103 706 6601	Guide gauche			1
33	6103 706 6600	Guide gauche			1
37	6320 706 6610	Guide			2
37	6336 706 6600	Guide			2
100	6118 703 7200	Pièce de serrage			1
101	6103 703 9110	Tube			1
102	9104 007 4270	Vis taraud P5x16			4
105	9307 021 0080	Rondelle 3,2			1

N°	Code article	Désignation	*	**	***
106	9104 003 8734	Vis taraud P4x16			1
107	6103 760 1500	Levier de commande			1
108	6105 704 2740	Support			1
109	6103 706 4400	Plaque de protection			1

* (A) non illustré
(B) uniquement accessoire optionnel
(C) n'est plus livrable départ usine
(D) n'est pas livrable séparément
[..] y compris Fig. No.

** (02.2003) Open informations techniques
>xxx xxx xxxx] Pièce à utiliser jusqu'au n° de série
[xxxx xxx xxxx> Pièce à utiliser à partir du n° de série

*** Nombre de pièces(s) utilisée(s) lors de la production

**** Prix de vente unitaire brut hors taxes
Voir conditions générales de vente dans la rubrique 'Téléchargement'

ME 455
Sélection: Moteur, lame

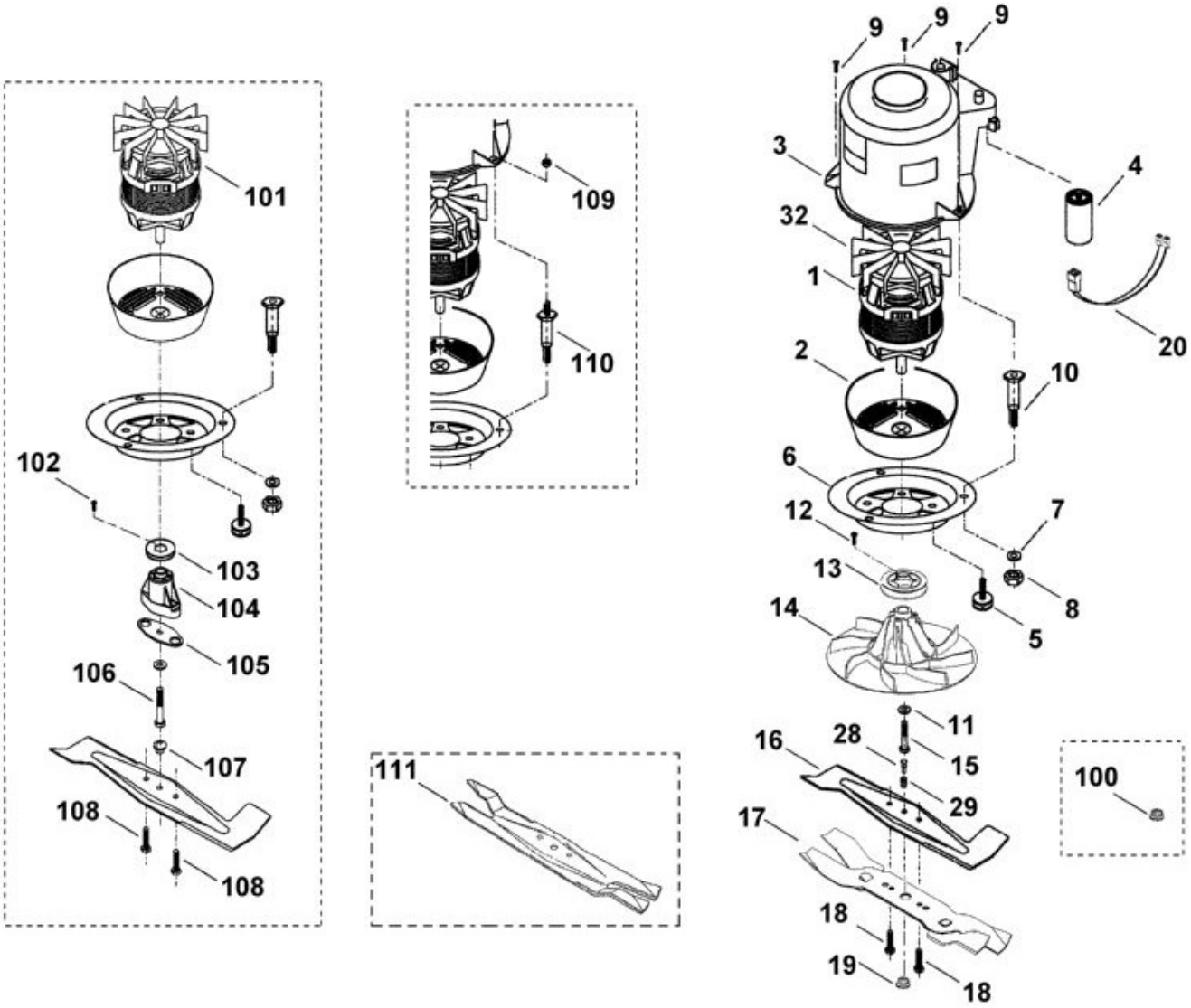

N°	Code article	Désignation	*	**	***
1	6101 600 0231	Moteur électrique 230V (1,6kW)			1
1	6101 600 0231	Moteur électrique 230V (1,6kW)	[4,20,32]		1
2	6101 606 2200	Monture de protection			1
3	6117 606 0100	Bague de ventilateur			1
4	6100 605 1000	Condensateur 16µF			1
4	6117 605 1000	Condensateur 16µF			1
5	6101 760 5800	Vis			4
6	6101 704 5000	Bride			1
7	9307 021 0180	Rondelle 8,4			3
8	9212 260 1100	Ecrou à six pans M8			3
9	9101 021 3780	Vis taraud 4,8x16			3
10	6101 704 1835	Boulon			3

N°	Code article	Désignation	*	**	***
11	9460 624 4030	Circlips 8,4			1
12	9104 007 4270	Vis taraud P5x16			1
13	6101 704 1001	Poulie à gorge			1
14	6117 760 2091	Support de lame	[12,13]		1
15	9008 318 1800	Vis à six pans M8x20 (22 - 28 Nm)			1
16	6122 702 0101	Couteau			1
16	6103 702 0100	Couteau			1
17	6103 760 9900	Lame biplan cpl.			1
18	9008 318 1780	Vis à six pans M8x16 (15 - 20 Nm)			2
19	9302 929 1314	Bouchon			1
20	0000 440 0703	Câble adaptateur			1
28	6001 708 5100	Boulon			1
29	6001 708 5400	Manchon			1
32	6100 607 3010	Ventilateur ATB			1
100	9302 929 1580	Bouchon			1
101	6101 600 0230	Moteur électrique 230V (1,6kW)			1
102	6101 704 1000	Poulie à gorge			1
103	9104 007 4270	Vis taraud P5x16			3
104	6117 760 2000	Support de lame			1
105	6103 702 3100	Plaque assurant la regidité			1
106	9007 346 1980	Vis à six pans M8x65 (22 - 28 Nm)			1
107	9302 929 1580	Bouchon			1
108	9008 319 1860	Vis à six pans M8x30 (22 - 28 Nm)			2
109	9212 260 0705	Ecrou à six pans M5			3
110	6101 704 1830	Boulon			3

* (A) non illustré
(B) uniquement accessoire optionnel
(C) n'est plus livrable départ usine
(D) n'est pas livrable séparément
[..] y compris Fig. No.

** (02.2003) Open informations techniques
>xxx xxx xxxx] Pièce à utiliser jusqu'au n° de série
[xxxx xxx xxxx> Pièce à utiliser à partir du n° de série

*** Nombre de pièces(s) utilisée(s) lors de la production

**** Prix de vente unitaire brut hors taxes
Voir conditions générales de vente dans la rubrique 'Téléchargement'

ME 455
Sélection: Outils

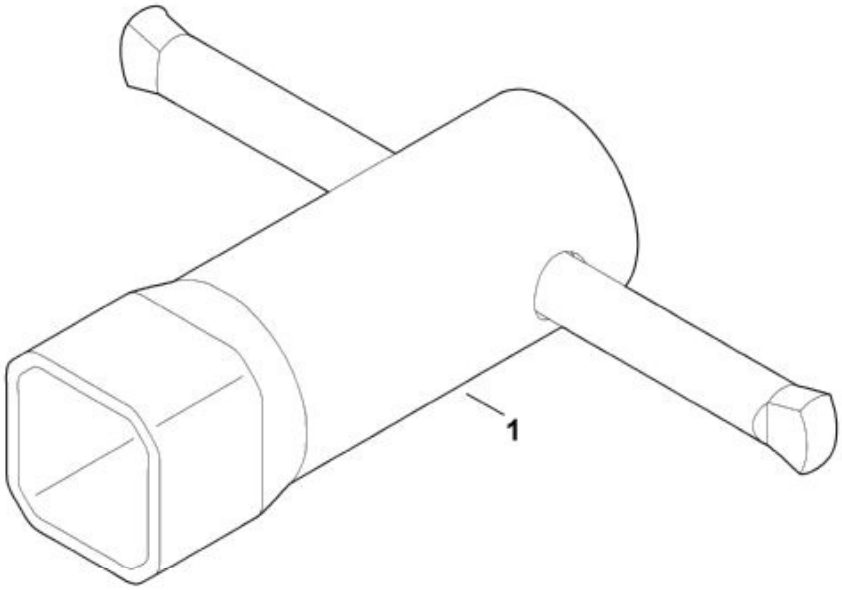

N°	Code article	Désignation	*	**	***
1	0000 893 0700	Clé à douille à 4 pans de 22			1

* (A) non illustré
(B) uniquement accessoire optionnel
(C) n'est plus livrable départ usine
(D) n'est pas livrable séparément
[..] y compris Fig. No.

** (02.2003) Open informations techniques
>xxx xxx xxxx] Pièce à utiliser jusqu'au n° de série
[xxxx xxx xxxx> Pièce à utiliser à partir du n° de série

*** Nombre de pièces(s) utilisée(s) lors de la production

**** Prix de vente unitaire brut hors taxes
Voir conditions générales de vente dans la rubrique 'Téléchargement'

ME 455
Sélection: Transmission

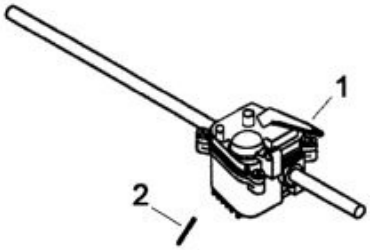

121_02ET_IMG_004

N°	Code article	Désignation	*	**	***
1	6103 640 0110	Transmission			1

* (A) non illustré
(B) uniquement accessoire optionnel
(C) n'est plus livrable départ usine
(D) n'est pas livrable séparément
[..] y compris Fig. No.

** (02.2003) Open informations techniques
>xxx xxx xxxx] Pièce à utiliser jusqu'au n° de série
[xxxx xxx xxxx> Pièce à utiliser à partir du n° de série

*** Nombre de pièces(s) utilisée(s) lors de la production

**** Prix de vente unitaire brut hors taxes
Voir conditions générales de vente dans la rubrique 'Téléchargement'