MB 655.1 GS
Sélection: Axe, Entrainement

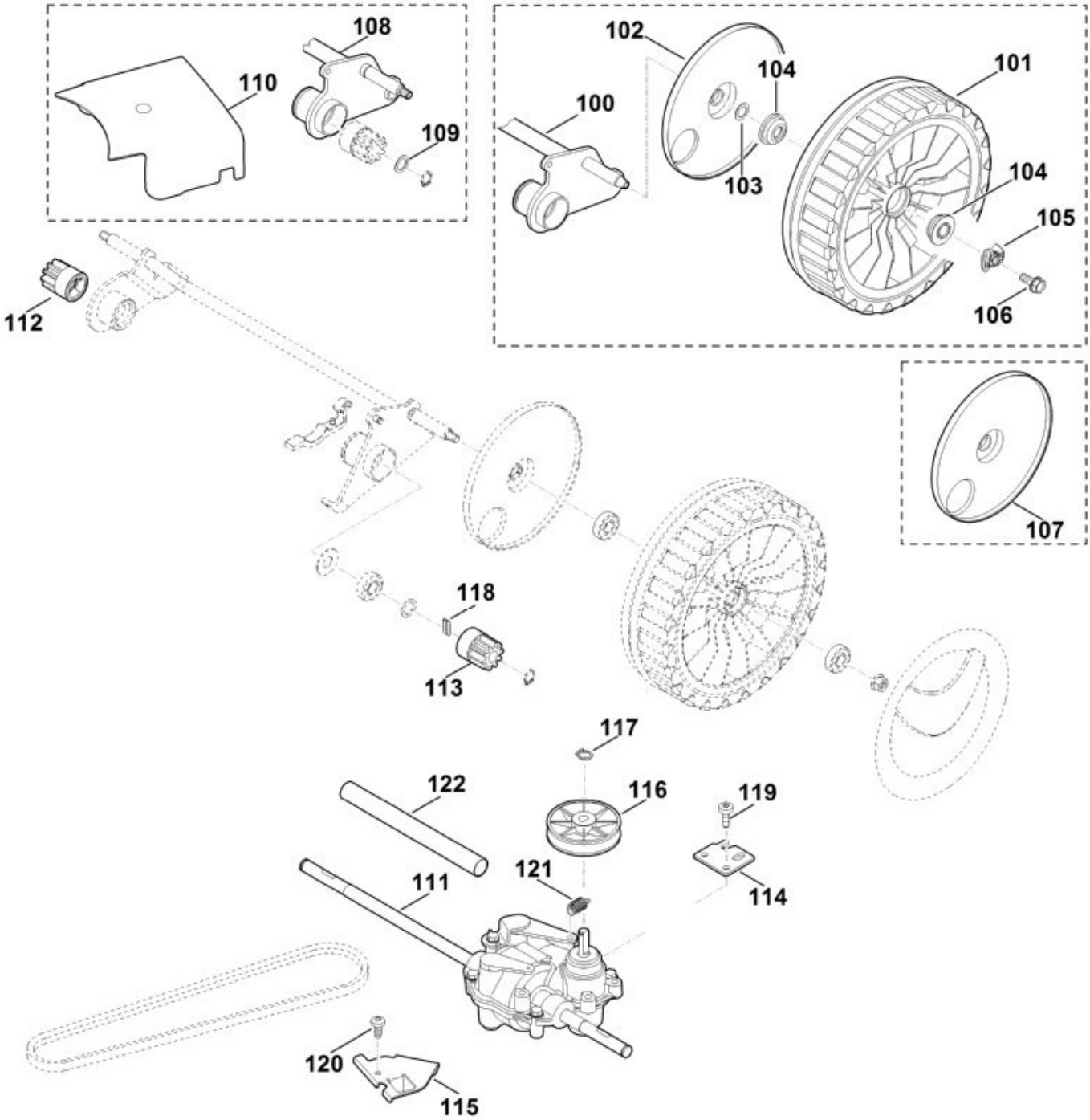

N°	Code article	Désignation	*	**	***
100	6375 700 2410	Axe			1
101	6375 700 0400	Roue cpl.	[102,104]		2
102	6105 704 0320	Recouvrement			2
103	9296 021 1609	Rondelle 12x18x0,5			2
104	9503 003 9010	Roulement rainuré à billes 26M-4,5x12			4

N°	Code article	Désignation	*	**	***
105	0000 708 7000	Anneau de serrage			2
106	9039 488 0994	Vis taraud M6x16			2
107	6375 704 3610	Recouvrement			2
108	6375 700 2411	Axe			1
109	9296 021 1609	Rondelle 12x18x0,5			2
110	6375 706 0740	Recouvrement			1
111	6375 640 0100	Transmission Tuff Torq TL3C			1
112	6105 704 7400	Pignon			1
113	6105 704 7410	Pignon			1
114	6375 704 2710	Support			1
115	6375 704 2700	Support			1
116	6107 704 1010	Poulie à gorge			1
117	9455 621 0850	Circlip 10x1			1
118	6103 704 8300	Clavette de roue libre			2
119	9075 478 4610	Vis cylindrique IS D6x16			2
119	9039 488 0993	Vis taraud M6x16			2
120	9039 488 0974	Vis taraud M5x12			1
121	6105 708 0800	Ressort de tension			1
122	6361 706 3300	Tube			1

* (A) non illustré
(B) uniquement accessoire optionnel
(C) n'est plus livrable départ usine
(D) n'est pas livrable séparément
[..] y compris Fig. No.

** (02.2003) Open informations techniques
>xxx xxx xxxx] Pièce à utiliser jusqu'au n° de série
[xxxx xxx xxxx> Pièce à utiliser à partir du n° de série

*** Nombre de pièces(s) utilisée(s) lors de la production

**** Prix de vente unitaire brut hors taxes
Voir conditions générales de vente dans la rubrique 'Téléchargement'

MB 655.1 GS
Sélection: Axe, Entrainement

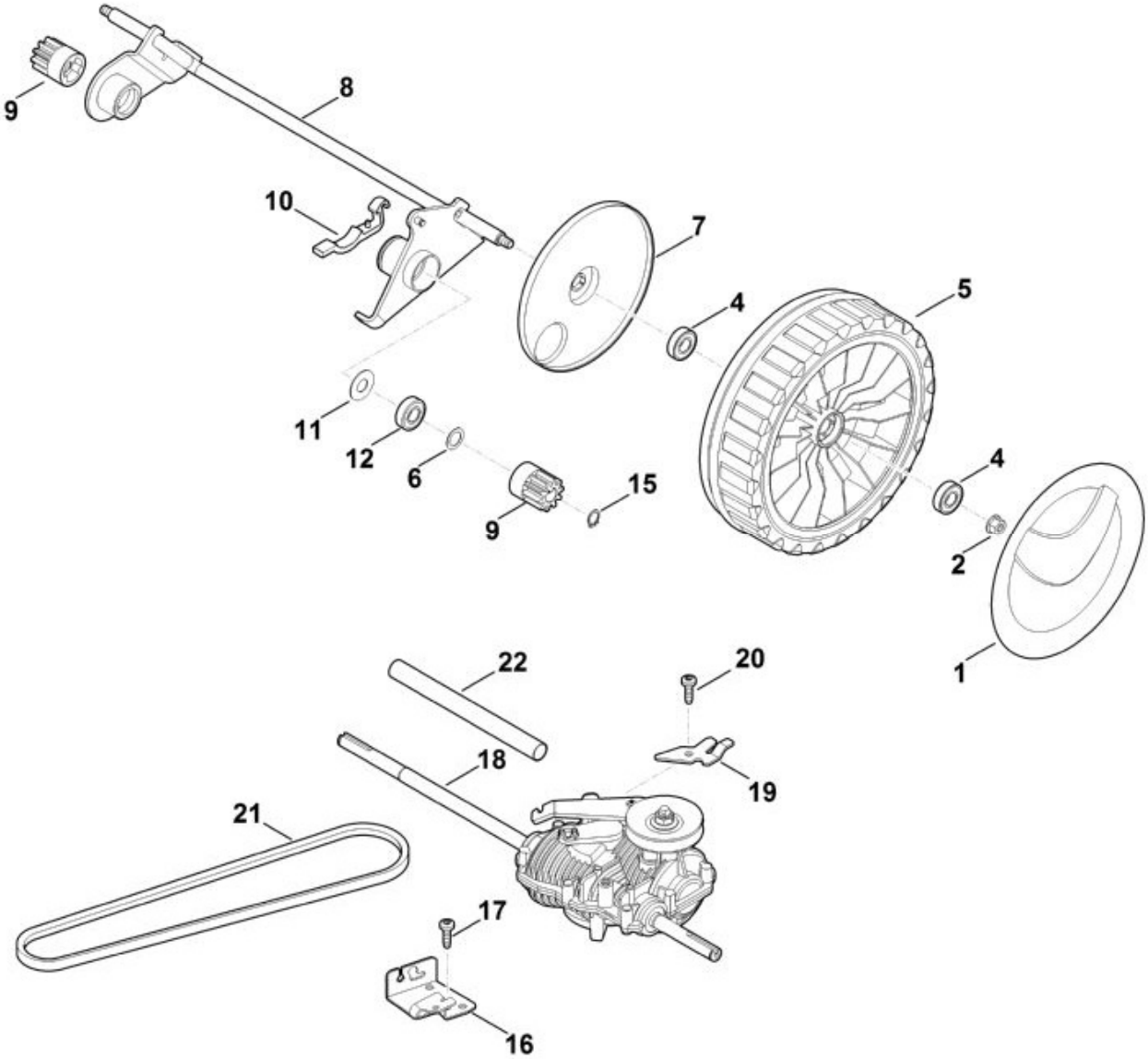

N°	Code article	Désignation	*	**	***
	6375 007 1081	Kit de transformation (Réducteur)	[A:23,25 + E:9,16-20,22		1
1	6375 704 0310	Chapeau de roue			2
2	9216 261 1100	Ecrou à embase M8			2
4	9503 003 5132	Roulement rainuré à billes 6001-2RS			4

N°	Code article	Désignation	*	**	***
4	9503 003 5130	Roulement rainuré à billes 6001-2RS			4
5	6375 700 0402	Roue cpl. 230	[4,7]		2
5	6375 700 0401	Roue cpl. 230	[4,7]		2
6	9296 021 1609	Rondelle 12x18x0,5			2
7	6375 704 3611	Recouvrement			2
8	6375 700 2417	Axe			1
8	6375 700 2416	Axe			1
9	0000 704 7400	Pignon			2
10	6375 763 2800	Crampon d'axe			2
11	6103 704 7910	Disque de protection			2
12	9503 003 5132	Roulement rainuré à billes 6001-2RS			2
12	9503 003 5130	Roulement rainuré à billes 6001-2RS			2
15	9455 621 1130	Circlip 12x1			2
16	6378 764 6710	Pièce de retenue			1
17	9076 478 4430	Vis IS AP6x20			1
18	6375 640 0110	Transmission			1
19	6375 704 2730	Support			1
20	9076 478 4430	Vis IS AP6x20			1
21	6375 704 2100	Courroie trapézoïdale			1
22	6375 706 3310	Tube			1

* (A) non illustré
(B) uniquement accessoire optionnel
(C) n'est plus livrable départ usine
(D) n'est pas livrable séparément
[..] y compris Fig. No.

** (02.2003) Open informations techniques
>xxx xxx xxxx] Pièce à utiliser jusqu'au n° de série
[xxxx xxx xxxx> Pièce à utiliser à partir du n° de série

*** Nombre de pièces(s) utilisée(s) lors de la production

**** Prix de vente unitaire brut hors taxes
Voir conditions générales de vente dans la rubrique 'Téléchargement'

MB 655.1 GS
Sélection: Bac de ramassage

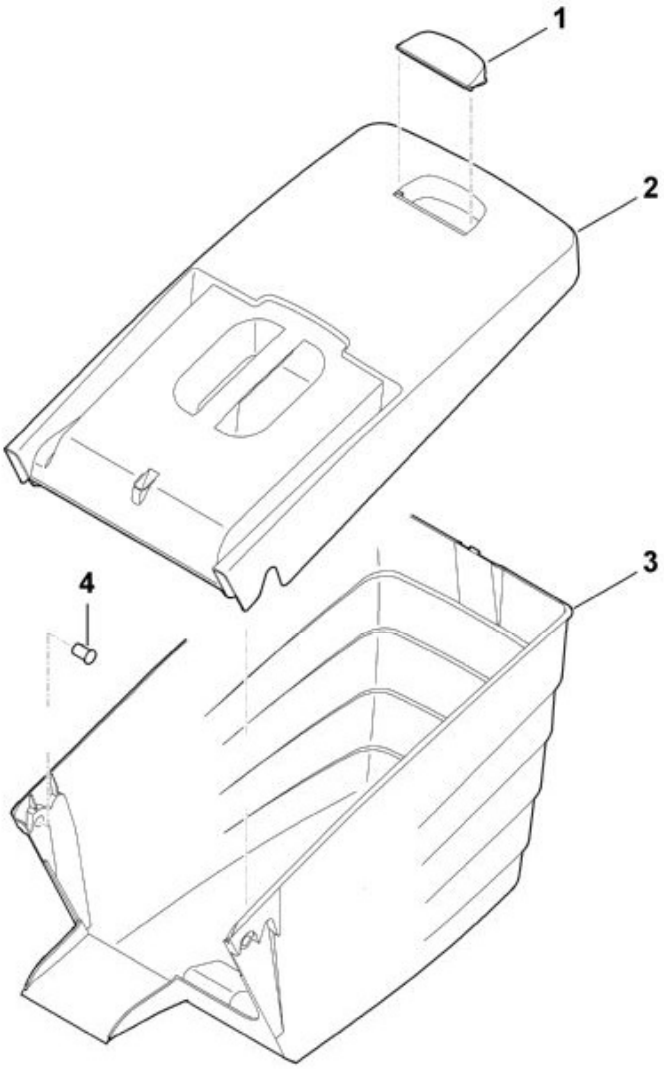

N°	Code article	Désignation	*	**	***
	6375 760 2191	Bac de ramassage cpl.	[1-4]		1
	6375 760 2190	Bac de ramassage cpl.	[1-4]		1
1	6375 708 8000	Volet			1
2	6375 760 2100	Partie supérieure du bac de ramassage cpl.	[1]		1

N°	Code article	Désignation	*	**	***
3	6375 703 9606	Partie inférieure du bac de ramassage			1
3	6375 703 9605	Partie inférieure du bac de ramassage			1
4	6375 703 9010	Boulon			2

* (A) non illustré
(B) uniquement accessoire optionnel
(C) n'est plus livrable départ usine
(D) n'est pas livrable séparément
[..] y compris Fig. No.

** (02.2003) Open informations techniques
>xxx xxx xxxx] Pièce à utiliser jusqu'au n° de série
[xxxx xxx xxxx> Pièce à utiliser à partir du n° de série

*** Nombre de pièces(s) utilisée(s) lors de la production

**** Prix de vente unitaire brut hors taxes
Voir conditions générales de vente dans la rubrique 'Téléchargement'

MB 655.1 GS
Sélection: Carter, Axe

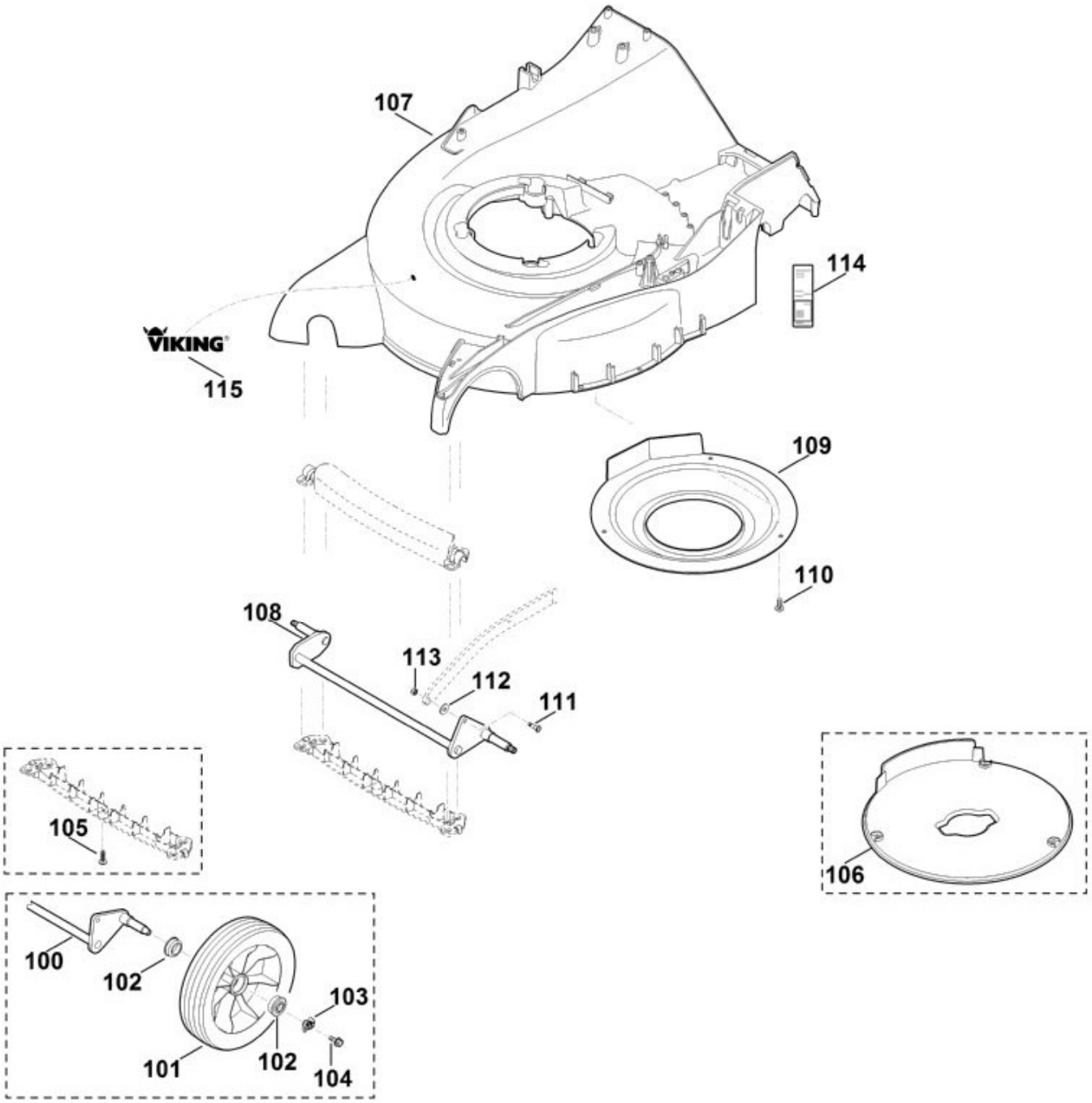

N°	Code article	Désignation	*	**	***
100	6375 700 2401	Axe cpl.	[19]		1
101	6105 700 0495	Roue	[102]		2
102	9503 003 9011	Roulement rainuré à billes 27M-3,6x12			4
103	0000 708 7000	Anneau de serrage			2
104	9039 488 0994	Vis taraud M6x16			2

N°	Code article	Désignation	*	**	***
105	9104 007 4270	Vis taraud P5x16			1
106	6375 706 0750	Recouvrement			1
107	6375 701 1006	Carter			1
107	6375 701 1005	Carter			1
108	6375 700 2402	Axe cpl.	[111]		1
109	6375 701 4100	Support			1
110	9039 488 0974	Vis taraud M5x12			3
111	6375 703 8401	Boulon à embase			1
112	9307 021 0140	Rondelle 6,4			1
113	9212 260 0705	Ecrou à six pans M5			1

* (A) non illustré
(B) uniquement accessoire optionnel
(C) n'est plus livrable départ usine
(D) n'est pas livrable séparément
[..] y compris Fig. No.

** (02.2003) Open informations techniques
>xxx xxx xxxx] Pièce à utiliser jusqu'au n° de série
[xxxx xxx xxxx> Pièce à utiliser à partir du n° de série

*** Nombre de pièces(s) utilisée(s) lors de la production

**** Prix de vente unitaire brut hors taxes
Voir conditions générales de vente dans la rubrique 'Téléchargement'

MB 655.1 GS
Sélection: Carter, Axe

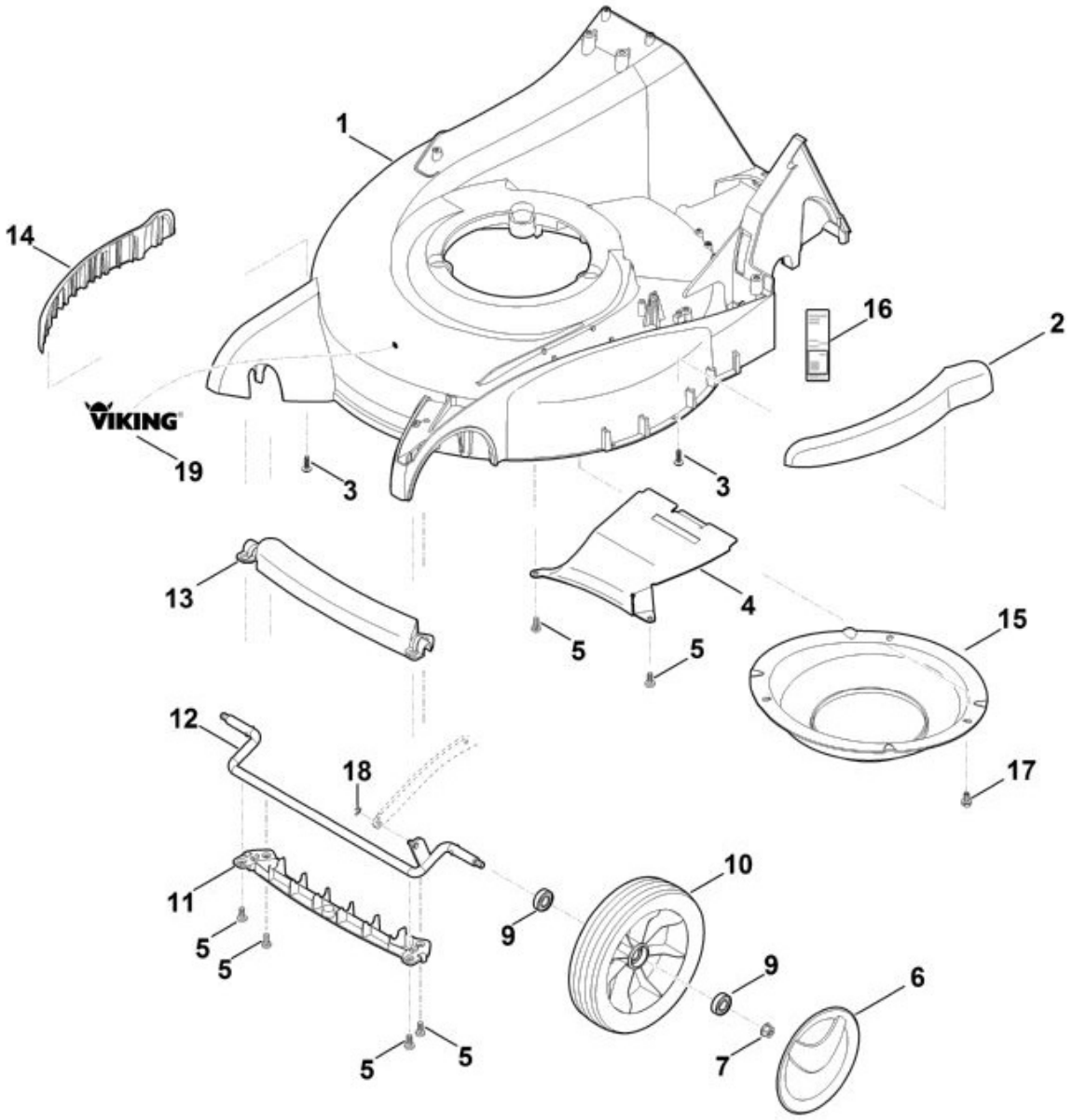

N°	Code article	Désignation	*	**	***
	6375 790 1901	Poignée cpl.	[11,13]		1
	6375 790 1900	Poignée cpl.	[11,13]		1
1	6375 701 1015	Carter			1
2	6375 706 7300	Bouclier			1
3	9104 007 4289	Vis taraud P5x20			6
3	9104 007 4270	Vis taraud P5x16			6

N°	Code article	Désignation	*	**	***
4	6375 701 4500	Tôle de canalisation			1
5	9039 488 0974	Vis taraud M5x12			6
6	6375 704 0300	Chapeau de roue			2
7	9216 261 1100	Ecrou à embase M8			2
9	9503 003 5132	Roulement rainuré à billes 6001-2RS			4
9	9503 003 5130	Roulement rainuré à billes 6001-2RS			4
10	6340 700 0410	Roue cpl. 200	[9]		2
12	6375 700 2404	Axe			1
14	6375 706 7305	Bouclier			1
15	6375 701 4101	Support			1
16	6375 967 0142	Plaque matricule MB 655.1 GS			1
17	9039 488 0996	Vis taraud M6x12			3
18	9460 624 0400	Anneau d'arrêt 4			1

* (A) non illustré
(B) uniquement accessoire optionnel
(C) n'est plus livrable départ usine
(D) n'est pas livrable séparément
[..] y compris Fig. No.

** (02.2003) Open informations techniques
>xxx xxx xxxx] Pièce à utiliser jusqu'au n° de série
[xxxx xxx xxxx> Pièce à utiliser à partir du n° de série

*** Nombre de pièces(s) utilisée(s) lors de la production

**** Prix de vente unitaire brut hors taxes
Voir conditions générales de vente dans la rubrique 'Téléchargement'

MB 655.1 GS
Sélection: Chassis, Réglage de hauteur

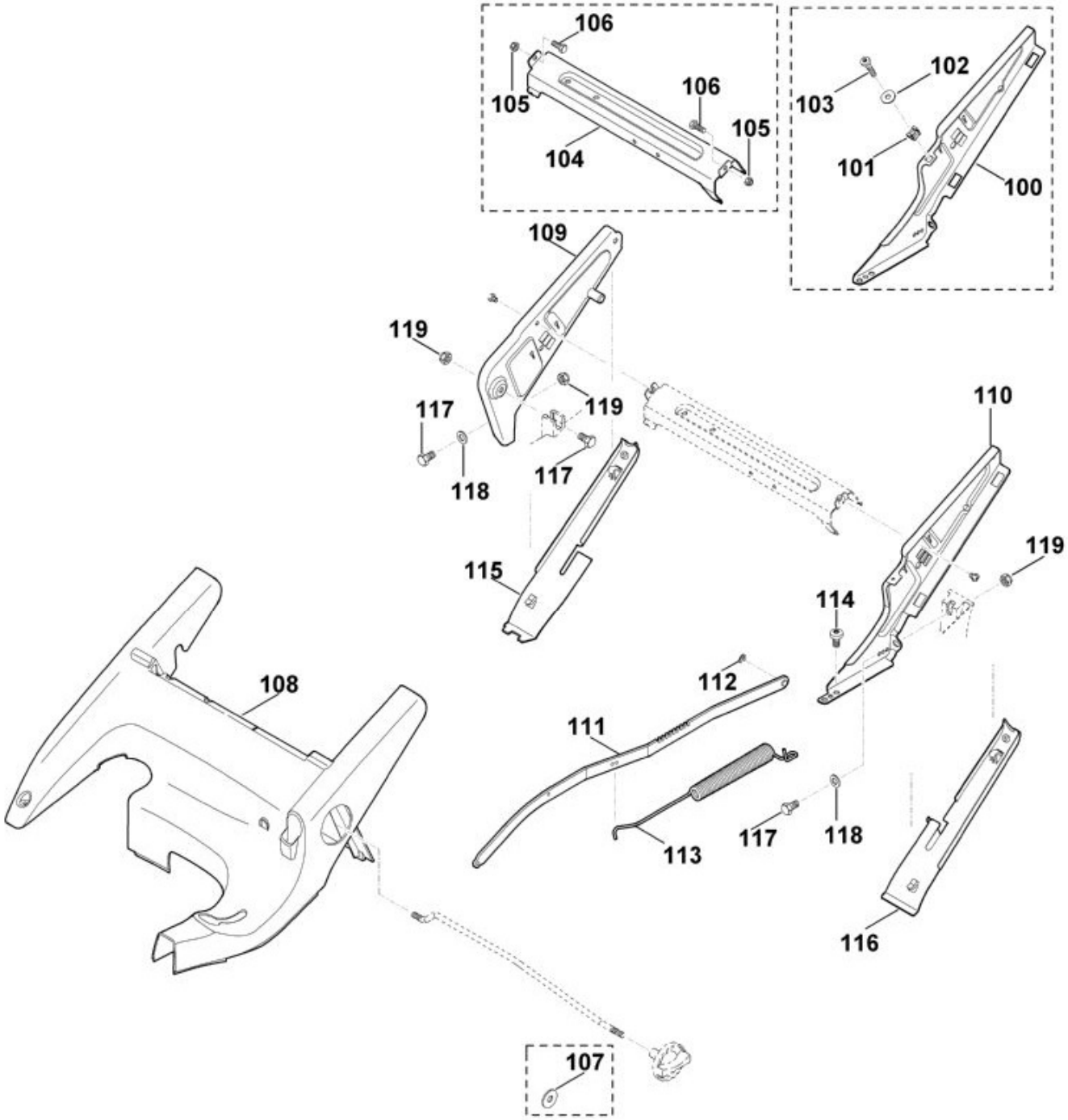

N°	Code article	Désignation	*	**	***
100	6375 760 4290	Console	[101]		1
101	9991 003 1045	Écrou à cage M6			1
102	9294 021 0142	Rondelle 6,4			1
103	9110 313 1825	Vis a tête plate M6x30-4.6			1
104	6375 763 4500	Contrefiche			1
105	9212 260 0900	Ecrou à six pans M6			2

N°	Code article	Désignation	*	**	***
106	9008 318 1280	Vis à six pans M6x16			2
107	9307 021 0180	Rondelle 8,4			1
108	6375 706 0700	Recouvrement			1
109	6375 760 4205	Console droite			1
110	6375 760 4291	Console gauche			1
111	6375 780 0401	Levier de translation			1
112	9460 624 0500	Anneau d'arrêt 5			1
113	6375 703 5100	Ressort de tension			1
114	9039 488 1550	Vis taraud M8x12			2
115	6375 706 0730	Recouvrement			1
116	6375 706 0720	Recouvrement			1
117	9008 318 1780	Vis à six pans M8x16			3
118	9291 020 0180	Rondelle 8,4			2
119	9212 260 1100	Ecrou à six pans M8			3

* (A) non illustré
(B) uniquement accessoire optionnel
(C) n'est plus livrable départ usine
(D) n'est pas livrable séparément
[..] y compris Fig. No.

** (02.2003) Open informations techniques
>xxx xxx xxxx] Pièce à utiliser jusqu'au n° de série
[xxxx xxx xxxx> Pièce à utiliser à partir du n° de série

*** Nombre de pièces(s) utilisée(s) lors de la production

**** Prix de vente unitaire brut hors taxes
Voir conditions générales de vente dans la rubrique 'Téléchargement'

MB 655.1 GS
Sélection: Chassis, Réglage de hauteur

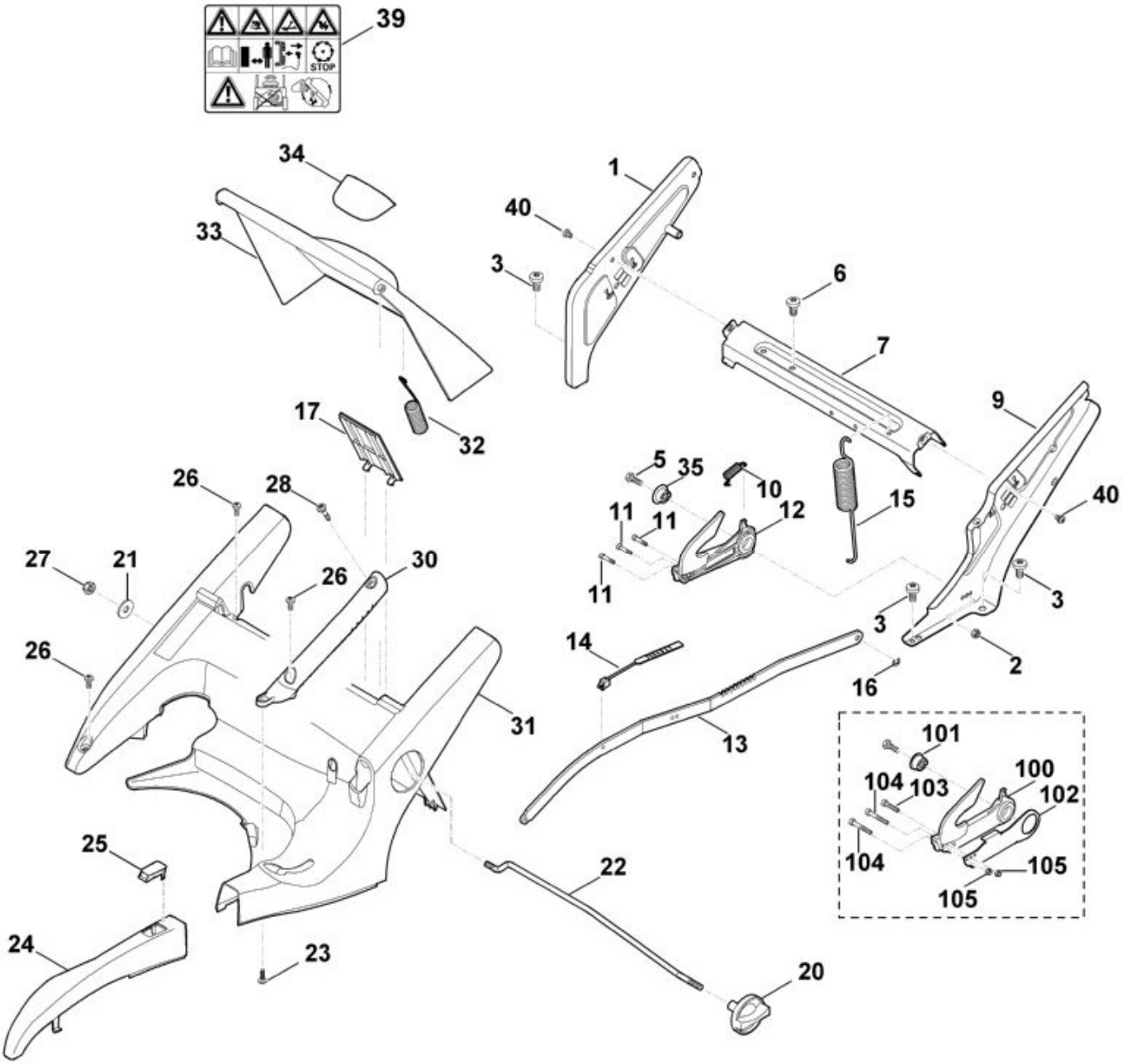

N°	Code article	Désignation	*	**	***
1	6375 760 4215	Console droite			1
2	9212 260 0900	Ecrou à six pans M6			1
3	9039 488 1502	Vis taraud M8x14			3
3	9039 488 1550	Vis taraud M8x12			3
5	9008 318 1280	Vis à six pans M6x16			1
6	9039 488 1502	Vis taraud M8x14			2

N°	Code article	Désignation	*	**	***
6	9039 488 1550	Vis taraud M8x12			2
7	6375 763 4501	Contrefiche			1
9	6375 760 4210	Console gauche			1
10	6375 703 5111	Ressort de tension			1
11	6375 708 8400	Vis M4x20			3
12	6375 780 3193	Segment à crans	[11,35]		1
13	6375 703 8800	Levier de translation			1
14	6375 763 2000	Index			1
15	6375 703 5101	Ressort de tension			1
16	9460 624 0400	Anneau d'arrêt 4			1
17	6360 706 3400	Couvercle			1
20	6375 760 1800	Molette de serrage cpl.			1
21	9307 021 0180	Rondelle 8,4			1
22	6375 703 1700	Baguette			1
23	9104 007 4270	Vis taraud P5x16			1
24	6375 780 2091	Recouvrement cpl.	[25]		1
25	6375 701 3500	Verre indicateur			1
26	9039 488 0974	Vis taraud M5x12			4
27	9241 288 1980	Ecrou-chapeau M8			1
28	9070 010 1050	Vis TT-M5x28			1
30	6375 703 6601	Poignée			1
30	6375 703 6600	Poignée			1
31	6375 706 0701	Recouvrement			1
32	6375 703 5120	Ressort de tension			1
33	6375 700 2715	Volet cpl.	[34,39]		1
33	6375 700 2715	Volet cpl.	[34]		1
34	6375 706 6700	Monture de poignée			1
34	6375 706 6705	Monture de poignée			1
35	6375 763 3020	Coussinet			1
39	0000 967 4405	Avertissement			1
40	9039 488 1230	Vis taraud M6x8			2
100	6375 780 3192	Segment à crans	[101-105]		1
103	6375 708 8400	Vis M4x20			1
104	9045 318 0760	Vis cylindrique M4x30			2
105	9212 260 0600	Ecrou à six pans M4			2

* (A) non illustré
(B) uniquement accessoire optionnel
(C) n'est plus livrable départ usine
(D) n'est pas livrable séparément

[..] y compris Fig. No.

**	(02.2003)	Open informations techniques
	>xxx xxx xxxx]	Pièce à utiliser jusqu'au n° de série
	[xxxx xxx xxxx>	Pièce à utiliser à partir du n° de série

*** Nombre de pièces(s) utilisée(s) lors de la production

**** Prix de vente unitaire brut hors taxes
Voir conditions générales de vente dans la rubrique 'Téléchargement'

MB 655.1 GS
Sélection: Guidon inférieur

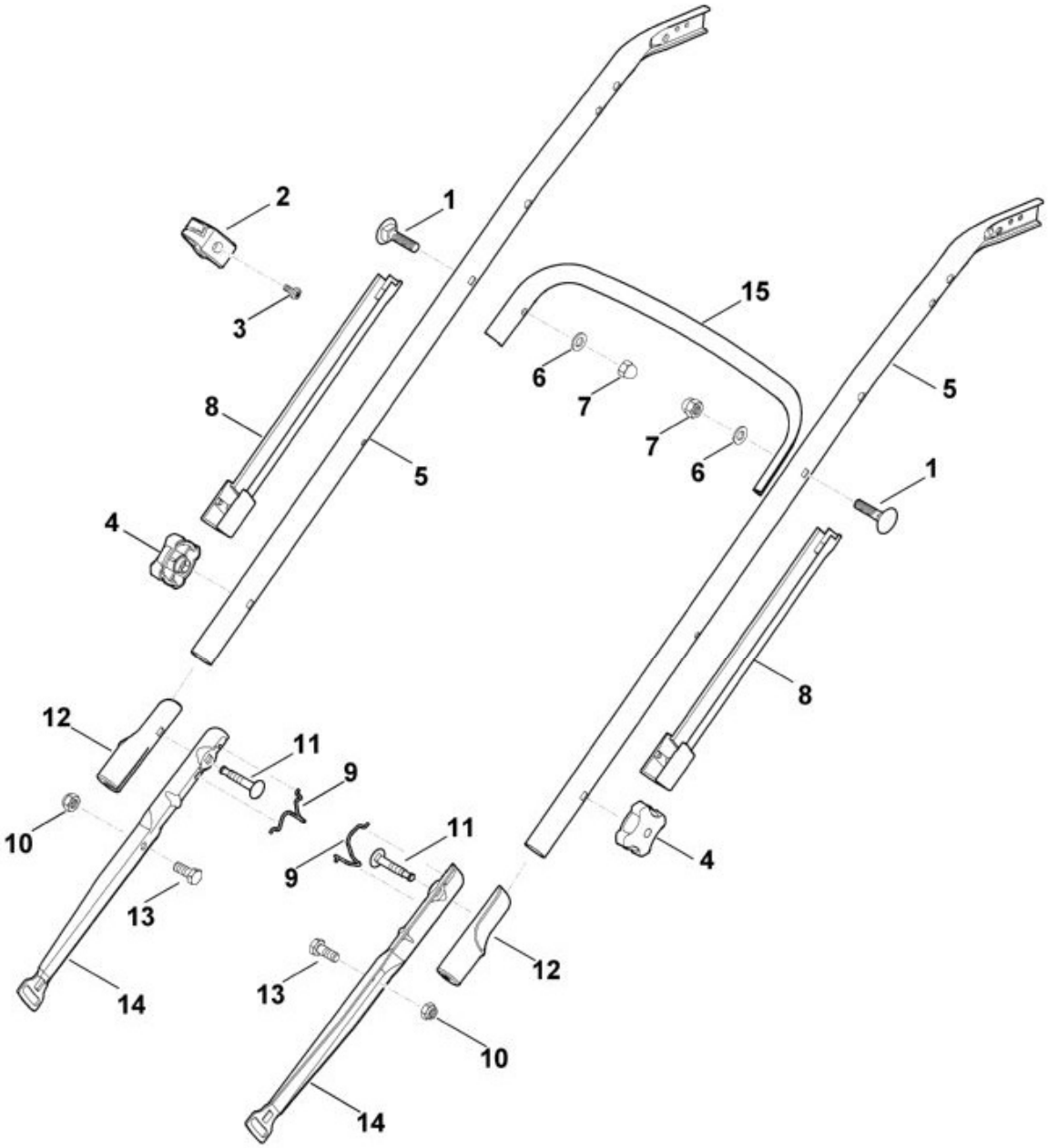

N°	Code article	Désignation	*	**	***
1	9027 068 1901	Vis à tête bombée M8x38			2
1	9027 068 1900	Vis à tête bombée M8x40			2
2	0000 760 3801	Guide câble	[3]		1
2	0000 760 3800	Guide câble	[3]		1
3	9039 488 0984	Vis taraud M5x16			1
3	9075 478 4117	Vis cylindrique IS D5x16			1

N°	Code article	Désignation	*	**	***
4	0000 760 1800	Molette de serrage			2
5	6375 763 4900	Partie centrale de guidon			2
6	9291 020 0180	Rondelle 8,4			2
7	9240 216 1100	Ecrou-chapeau M8			2
8	6375 706 6610	Guide			2
9	6375 706 6611	Guide			2
10	9212 260 1100	Ecrou à six pans M8			2
11	0000 703 3705	Vis M8x50			2
11	0000 703 3700	Vis M8x50			2
12	6375 703 3800	Douille			2
13	9008 318 1780	Vis à six pans M8x16			2
14	6375 763 4801	Partie inférieure du guidon			2
15	6375 703 3300	Renfort			1

* (A) non illustré
(B) uniquement accessoire optionnel
(C) n'est plus livrable départ usine
(D) n'est pas livrable séparément
[..] y compris Fig. No.

** (02.2003) Open informations techniques
>xxx xxx xxxx] Pièce à utiliser jusqu'au n° de série
[xxxx xxx xxxx> Pièce à utiliser à partir du n° de série

*** Nombre de pièces(s) utilisée(s) lors de la production

**** Prix de vente unitaire brut hors taxes
Voir conditions générales de vente dans la rubrique 'Téléchargement'

MB 655.1 GS
Sélection: Guidon inférieur

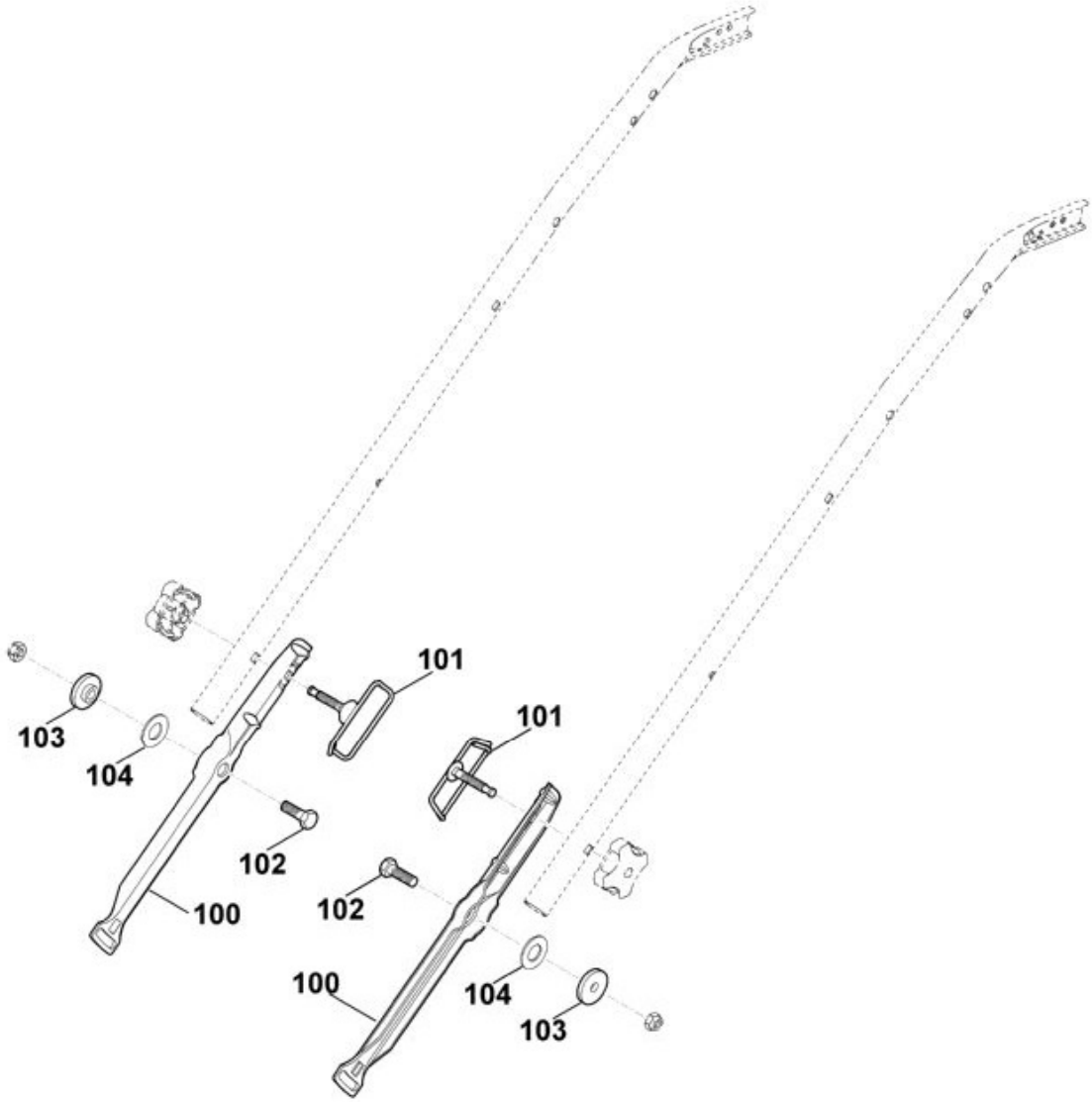

N°	Code article	Désignation	*	**	***
100	6375 763 4800	Partie inférieure du guidon			2
101	6375 700 6000	Guide			2
102	9008 318 1830	Vis à six pans M8x25			2
103	6375 763 3000	Coussinet			2

N°	Code article	Désignation	*	**	***
104	9485 648 1795	Rondelle belleville A28			2

* (A) non illustré
(B) uniquement accessoire optionnel
(C) n'est plus livrable départ usine
(D) n'est pas livrable séparément
[..] y compris Fig. No.

** (02.2003) Open informations techniques
>xxx xxx xxxx] Pièce à utiliser jusqu'au n° de série
[xxxx xxx xxxx> Pièce à utiliser à partir du n° de série

*** Nombre de pièces(s) utilisée(s) lors de la production

**** Prix de vente unitaire brut hors taxes
Voir conditions générales de vente dans la rubrique 'Téléchargement'

MB 655.1 GS
Sélection: Guidon part haut

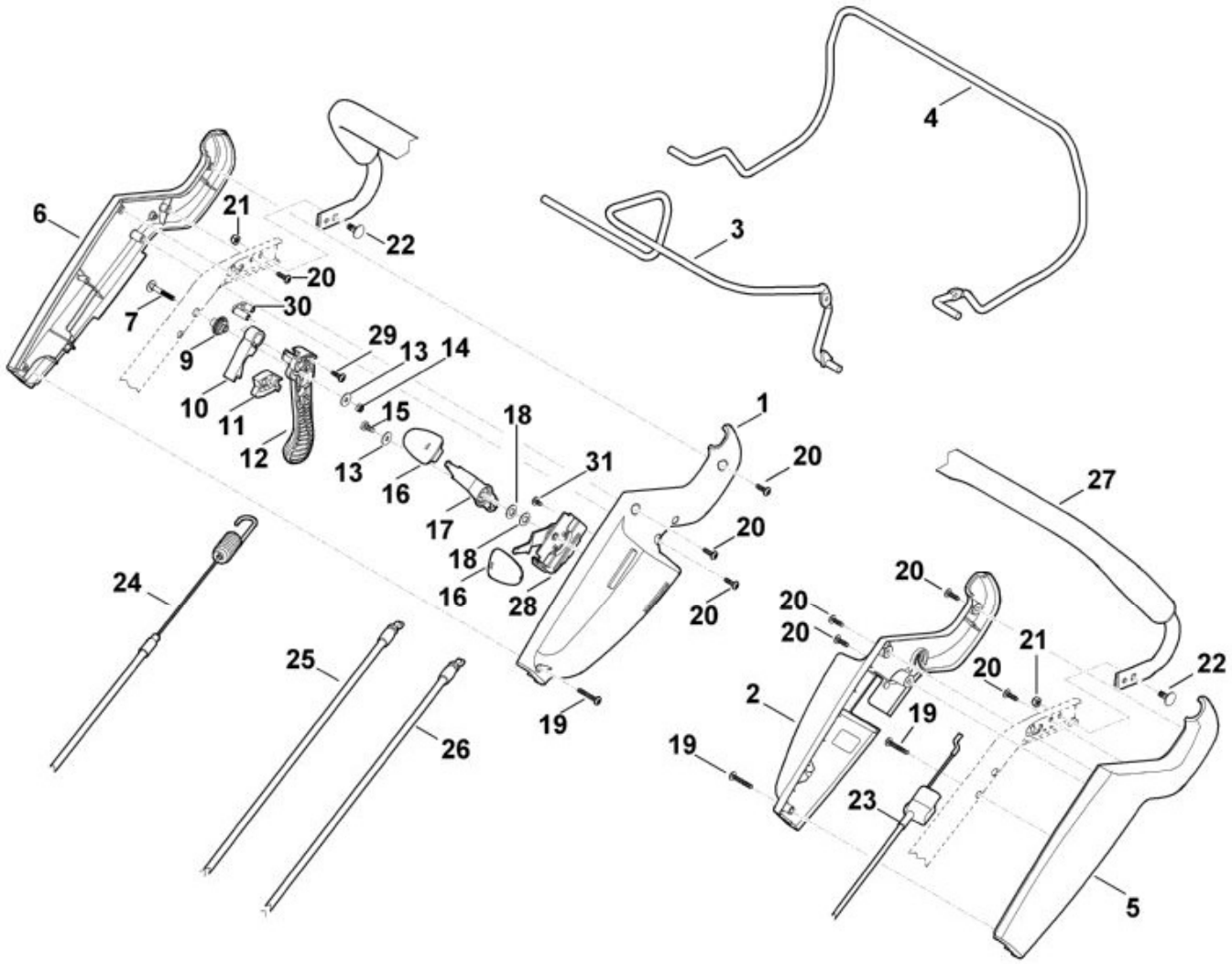

N°	Code article	Désignation	*	**	***
1	6375 182 1336	Demi-carter			1
1	6375 182 1335	Demi-carter			1
2	6375 764 0615	Demi-carter			1
3	6375 760 1500	Levier de commande cpl.			1
4	6375 764 0210	Levier de commande			1
5	6375 764 0601	Demi-carter			1

N°	Code article	Désignation	*	**	***
6	6375 182 1300	Demi-carter			1
7	9027 068 1080	Vis a tête plate M5x35			1
9	6375 162 3700	Coussinet			1
10	6375 162 9202	Levier d'arrêt			1
10	6375 162 9200	Levier d'arrêt			1
11	6375 162 6700	Levier d'arret			1
12	6375 760 1590	Levier de commande cpl.	[29,30]		1
13	9307 020 0120	Rondelle 5,3			2
14	9212 260 0705	Ecrou à six pans M5			1
15	9039 488 0974	Vis taraud M5x12			1
16	0000 989 8101	Poignée			2
17	6375 182 2900	Levier de réglage			1
18	9486 648 0300	Rondelle belleville A16			2
19	9104 007 4294	Vis taraud P5x30			3
20	9104 007 4270	Vis taraud P5x16			8
21	9212 260 0900	Ecrou à six pans M6			2
22	9027 318 1280	Vis à tête bombée M6x16			2
23	6375 700 7511	Câble de commande			1
23	6375 700 7510	Câble de commande			1
24	6375 700 7530	Câble de commande			1
25	6375 700 7501	Câble de commande			1
25	6375 700 7500	Câble de commande			1
26	6375 180 1130	Câble de commande des gaz			1
27	6375 780 3000	Partie supérieure du guidon			1
28	6375 180 1500	Levier des gaz cpl.			1
29	9104 003 8734	Vis taraud P4x16			1
30	6375 704 1900	Renfort			1
31	9104 003 8760	Vis Parker P4,5x9			1

* (A) non illustré
(B) uniquement accessoire optionnel
(C) n'est plus livrable départ usine
(D) n'est pas livrable séparément
[..] y compris Fig. No.

** (02.2003) Open informations techniques
>xxx xxx xxxx] Pièce à utiliser jusqu'au n° de série
[xxxx xxx xxxx> Pièce à utiliser à partir du n° de série

*** Nombre de pièces(s) utilisée(s) lors de la production

**** Prix de vente unitaire brut hors taxes
Voir conditions générales de vente dans la rubrique 'Téléchargement'

MB 655.1 GS
Sélection: Lame, Embrayage de lame

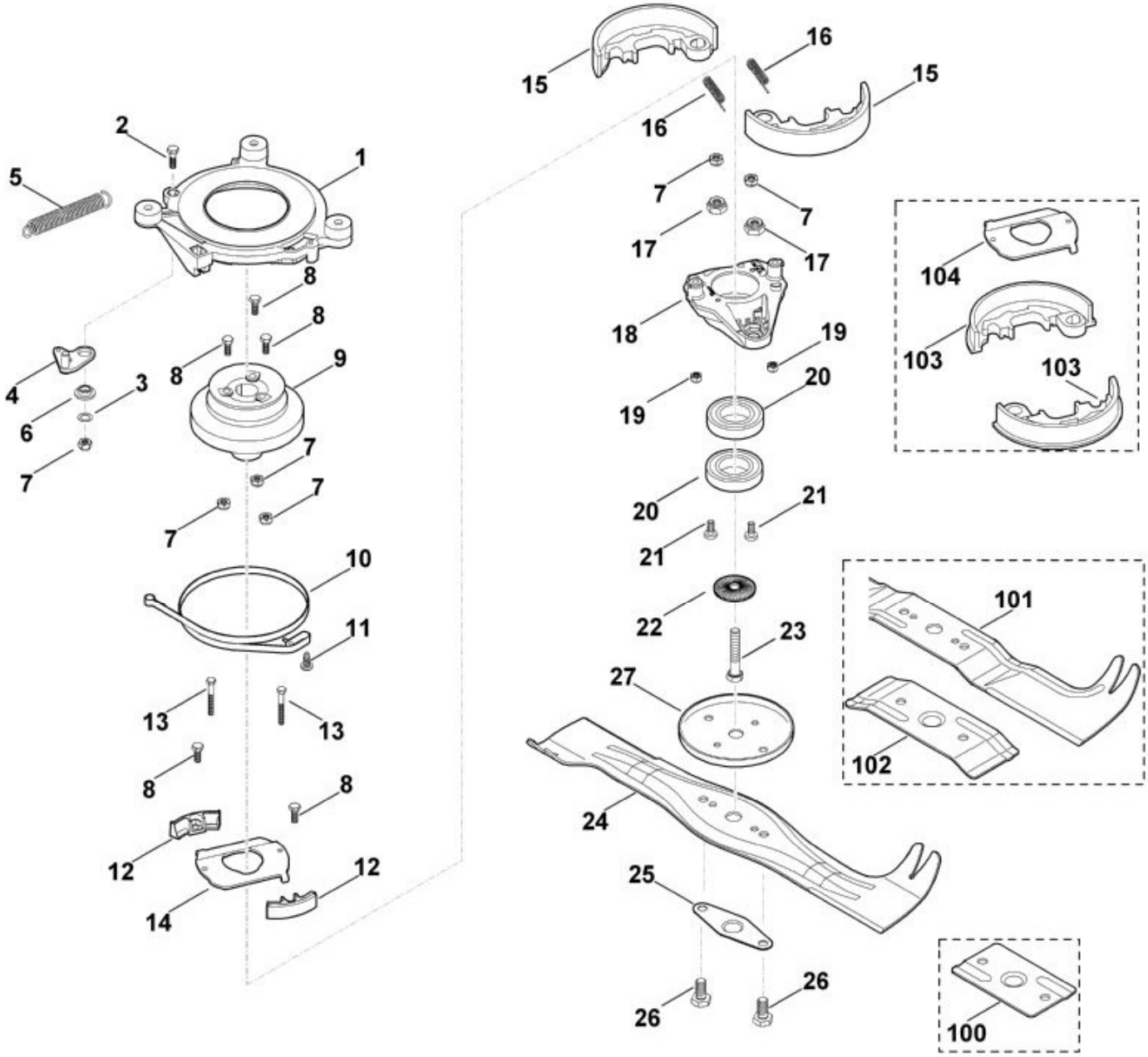

N°	Code article	Désignation	*	**	***
	6375 007 1030	Kit de réparation	[2-7,9-11,14-16,18,22		1
	6360 007 1007	Kit de réparation	[2-7,9-11,16,18,22,25,102-104]		1
	6107 007 1041	Kit de réparation	[2-7,9-11,16,18,22,1		1
	6107 007 1040	Kit de réparation	[2-7,9-11,16,18,22,103,104]		1
1	6107 162 3510	Bride d'accouplement			1
2	9008 318 1320	Vis à six pans M6x20			1

N°	Code article	Désignation	*	**	***
3	9296 021 1569	Rondelle 10x16x0,5			1
4	6107 160 5000	Levier			1
5	6107 162 7900	Ressort de tension			1
6	6107 162 8200	Douille			1
7	9214 263 0900	Ecrou de sécurité M6			6
8	9008 345 1280	Vis à six pans M6x16			5
9	6107 160 2900	Cloche d'embrayage	[7,8]		1
10	6107 160 5400	Collier de frein			1
11	9075 478 4117	Vis cylindrique IS D5x16			1
12	6107 007 1035	Jeu de garniture d'embrayage	[7,8]		1
13	9007 319 1090	Vis à six pans M5x40			2
14	6375 162 2000	Tôle de butée			1
15	6375 007 1050	Jeu de mâchoire d'accouplement	[12]		1
16	6107 162 7700	Ressort de pression			2
17	9212 260 1300	Ecrou à six pans M10			2
18	6107 160 2601	Dispositif de fixation	[13,17,19,20,21]		1
18	6107 160 2600	Dispositif de fixation	[13,17,19,20,2		1
19	9212 260 0705	Ecrou à six pans M5			2
20	9503 003 5632	Roulement rainuré à billes 6006-2RSD EMQ			2
21	9039 488 0974	Vis taraud M5x12			2
22	0000 702 6600	Rondelle			1
23	9007 319 9027	Vis à six pans 3/8""x2 1/4"" Coller (LOCTITE 243), (60 - 65 Nm)			1
23	9007 319 9024	Vis à six pans 3/8""x2 1/4"" Coller (LOCTITE 243), (60 - 65 Nm)			1
24	6375 760 9991	Couteau	[25]		1
25	6107 706 8210	Tôle de protection			1
26	9008 313 2390	Vis à six pans M10x25 (45 - 55 Nm)			2
27	6375 702 6800	Rondelle de butée			1
100	6107 706 8215	Tôle de protection			1
101	6375 760 9990	Couteau	[102]		1
101	6375 702 0101	Couteau			1
102	6375 706 8200	Tôle de protection			1
103	6107 007 1030	Jeu de mâchoire d'accouplement	[12]		1
104	6107 162 2000	Tôle de butée			1

* (A) non illustré

(B) uniquement accessoire optionnel
(C) n'est plus livrable départ usine
(D) n'est pas livrable séparément
[..] y compris Fig. No.

**	(02.2003)	Open informations techniques
	>xxx xxx xxxx]	Pièce à utiliser jusqu'au n° de série
	[xxxx xxx xxxx>	Pièce à utiliser à partir du n° de série

*** Nombre de pièces(s) utilisée(s) lors de la production

**** Prix de vente unitaire brut hors taxes
Voir conditions générales de vente dans la rubrique 'Téléchargement'

MB 655.1 GS
Sélection: Lubrifiants

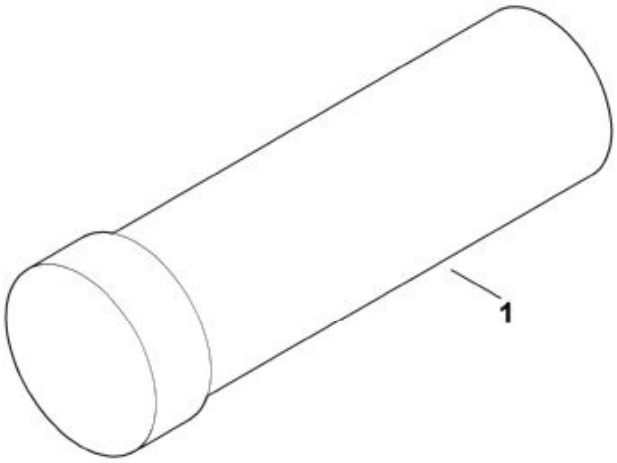

N°	Code article	Désignation	*	**	***
1	0781 145 0006	Graisse DIVINOL Fibrous 2			1

* (A) non illustré
(B) uniquement accessoire optionnel
(C) n'est plus livrable départ usine
(D) n'est pas livrable séparément

[..] y compris Fig. No.

**	(02.2003)	Open informations techniques
	>xxx xxx xxxx]	Pièce à utiliser jusqu'au n° de série
	[xxxx xxx xxxx>	Pièce à utiliser à partir du n° de série

*** Nombre de pièces(s) utilisée(s) lors de la production

**** Prix de vente unitaire brut hors taxes
Voir conditions générales de vente dans la rubrique 'Téléchargement'

MB 655.1 GS
Sélection: Moteur

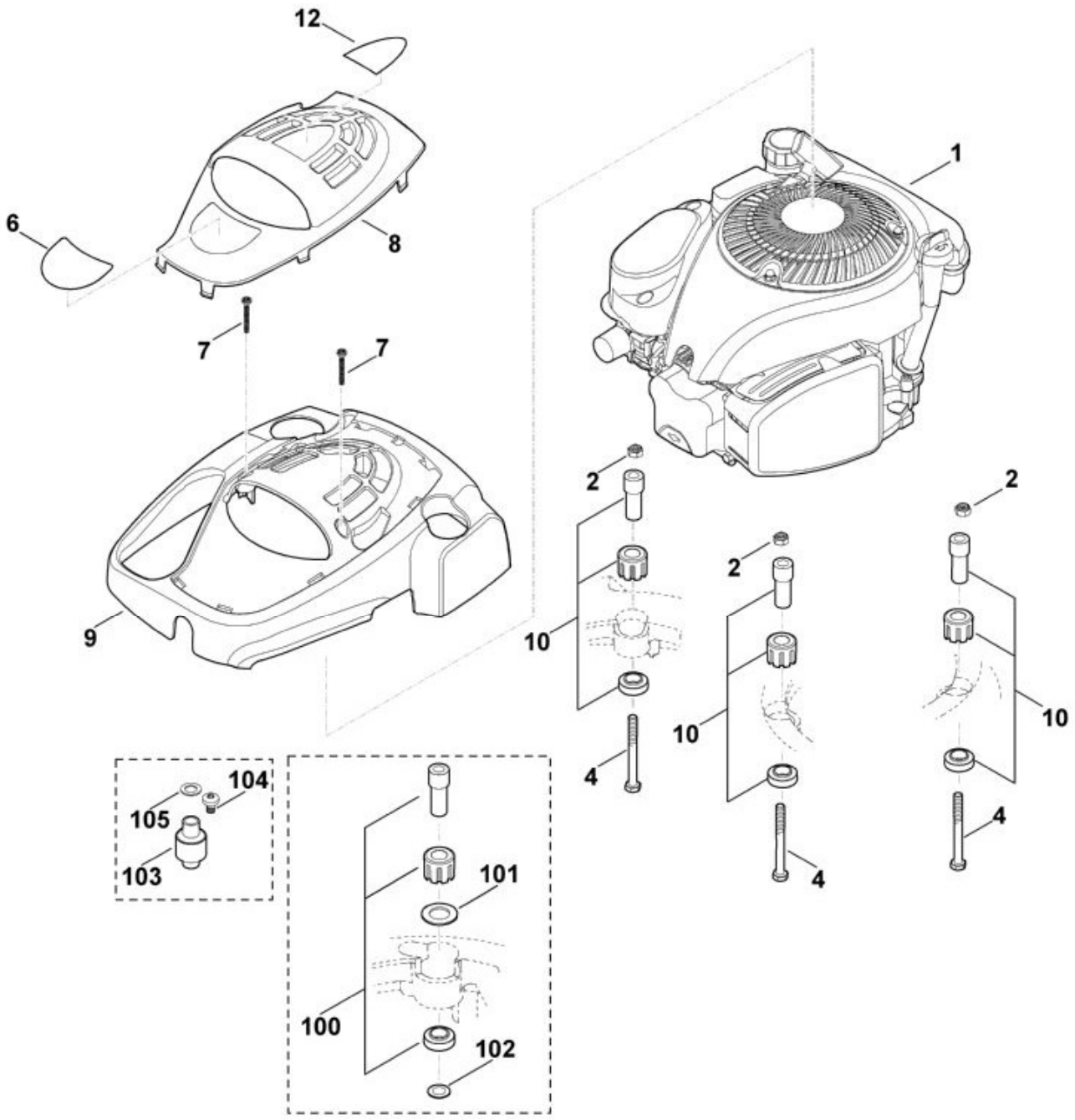

N°	Code article	Désignation	*	**	***
1	6375 011 1855	B&S, moteur-quatre-temps 100602-0161-H8, 100602-0161-B8, 100602-2118-B8, 100602-0118-B1			1
2	9214 320 1105	Ecrou de sécurité M8			3
4	9007 319 2010	Vis à six pans M8x80 (22 - 28 Nm)			3
6	6375 967 3841	Plaque matricule MB 655 GS			1

N°	Code article	Désignation	*	**	***
7	9104 003 0820	Vis IS P4x30			2
8	0000 082 0415	Recouvrement			1
9	0000 082 0416	Recouvrement			1
10	6375 007 1007	Silencieux d'aspiration d'air			1
12	0000 967 4406	Autocollant DOV			1
100	6375 007 1008	Silencieux d'aspiration d'air	[101,102]		1
101	6375 763 0900	Rondelle			3
102	9307 021 0180	Rondelle 8,4			3
103	6375 007 1000	Silencieux d'aspiration d'air	[104]		1
104	9039 488 1550	Vis taraud M8x12 (12 - 18 Nm)			3
105	9294 021 0200	Rondelle 10,5			3

* (A) non illustré
(B) uniquement accessoire optionnel
(C) n'est plus livrable départ usine
(D) n'est pas livrable séparément
[..] y compris Fig. No.

** (02.2003) Open informations techniques
>xxx xxx xxxx] Pièce à utiliser jusqu'au n° de série
[xxxx xxx xxxx> Pièce à utiliser à partir du n° de série

*** Nombre de pièces(s) utilisée(s) lors de la production

**** Prix de vente unitaire brut hors taxes
Voir conditions générales de vente dans la rubrique 'Téléchargement'

MB 655.1 GS
Sélection: Outil spécial

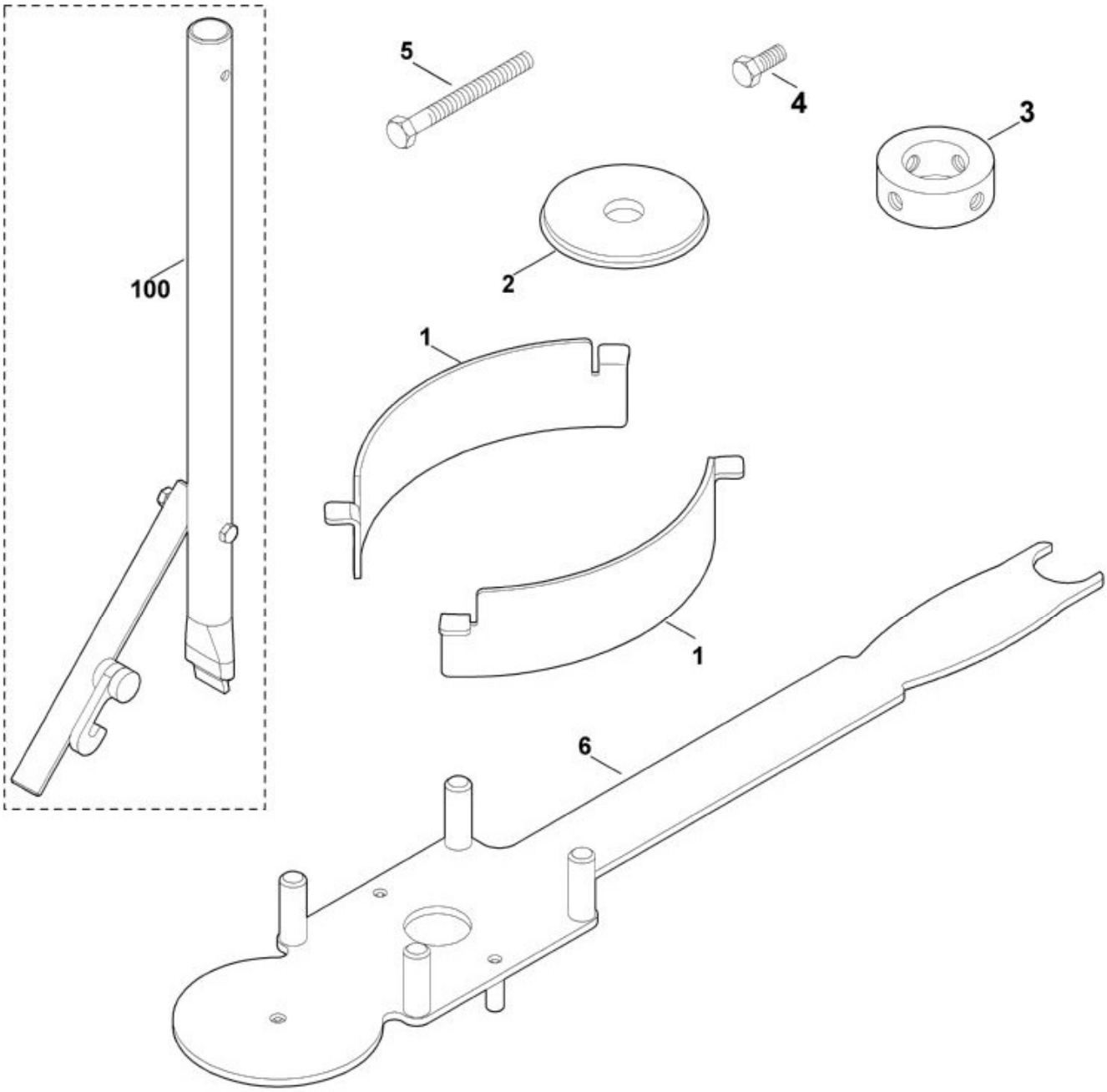

N°	Code article	Désignation	*	**	***
1	0000 007 1042	Kit de pièces de réglage			1
2	6107 893 4900	Outils de montage			1
3	0000 890 6500	Outils de demontage	[4,5]		1
4	9008 318 1800	Vis à six pans M8x20			4
5	9008 319 9067	Vis à six pans 3/8""x85			1
6	6165 890 2200	Outils de montage			1

N°	Code article	Désignation	*	**	***
100	6375 890 8800	Outil speciaux (Réglage de hauteur)			1

* (A) non illustré
(B) uniquement accessoire optionnel
(C) n'est plus livrable départ usine
(D) n'est pas livrable séparément
[..] y compris Fig. No.

** (02.2003) Open informations techniques
>xxx xxx xxxx] Pièce à utiliser jusqu'au n° de série
[xxxx xxx xxxx> Pièce à utiliser à partir du n° de série

*** Nombre de pièces(s) utilisée(s) lors de la production

**** Prix de vente unitaire brut hors taxes
Voir conditions générales de vente dans la rubrique 'Téléchargement'

MB 655.1 GS
Sélection: Outils

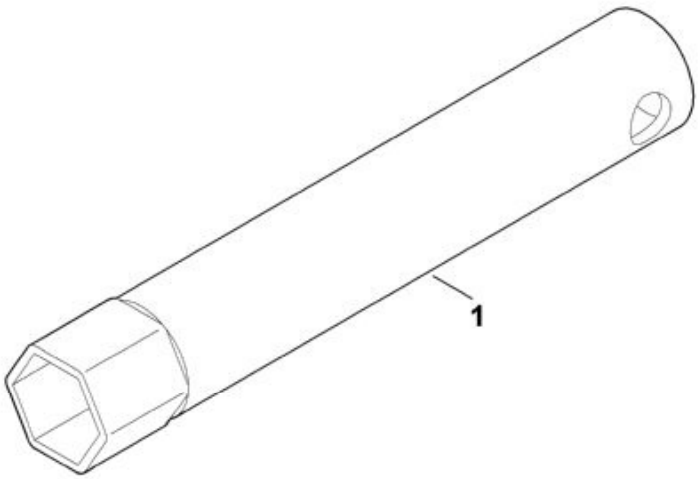

N°	Code article	Désignation	*	**	***
1	0812 190 1006	Clé à bougie			1
1	6109 890 3410	Clé à bougie			1

* (A) non illustré
(B) uniquement accessoire optionnel
(C) n'est plus livrable départ usine
(D) n'est pas livrable séparément

[..] y compris Fig. No.

**	(02.2003)	Open informations techniques
	>xxx xxx xxxx]	Pièce à utiliser jusqu'au n° de série
	[xxxx xxx xxxx>	Pièce à utiliser à partir du n° de série

*** Nombre de pièces(s) utilisée(s) lors de la production

**** Prix de vente unitaire brut hors taxes
Voir conditions générales de vente dans la rubrique 'Téléchargement'

MB 655.1 GS
Sélection: Transmission

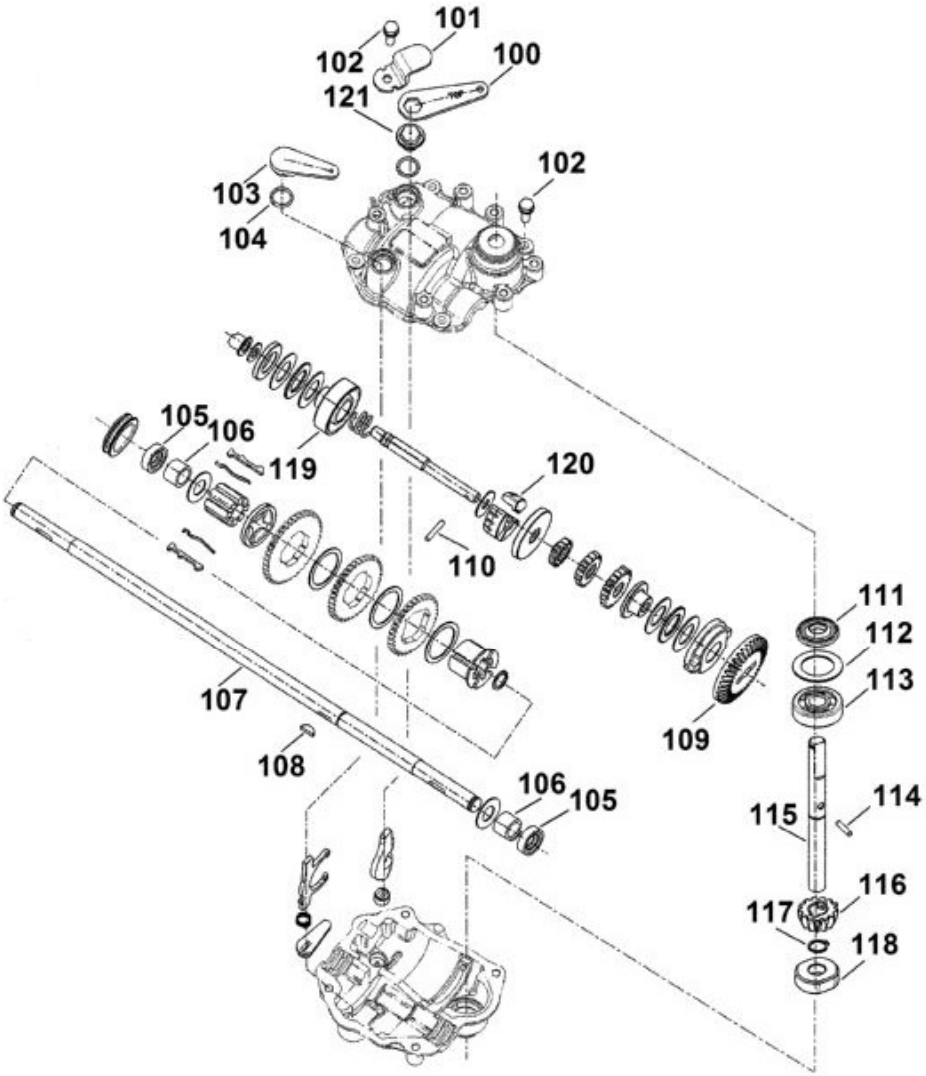

N°	Code article	Désignation	*	**	***
	6105 007 1080	Jeu de joints Tuff Torq TL3C	[105,111]		1
100	6105 160 5700	Levier d'embrayage	[121]		1
101	6105 643 2000	Levier de pression			1
102	6105 641 3500	Vis M6x16			5
103	6105 643 3600	Levier de commande			1
104	9645 945 1390	Joint torique 14x2,5			2

N°	Code article	Désignation	*	**	***
106	6105 643 2510	Palier lisse			2
107	6375 642 2600	Arbre			1
108	9482 435 9950	Clavette demi-lune 0.5""x0,125""			1
109	6105 642 1010	Couronne dentée			1
110	6105 643 0410	Goupille cylindrique 3,5x19,8			1
112	6105 643 1840	Rondelle 20x29,8x1,1			1
113	9503 003 0131	Roulement rainuré à billes 6200			1
114	6105 643 0400	Goupille cylindrique 3x13,8			1
115	6105 642 2220	Arbre d'entrainement			1
116	6105 642 0400	Pignon d'entraînement			1
117	9455 621 0850	Circlip 10x1			1
118	6105 643 2530	Palier lisse			1
119	6105 162 0510	Cloche d'embrayage			1
120	6105 162 0300	Mâchoire d'accouplement			3
121	6105 643 2200	Disque d'entraînement			1

* (A) non illustré
(B) uniquement accessoire optionnel
(C) n'est plus livrable départ usine
(D) n'est pas livrable séparément
[..] y compris Fig. No.

** (02.2003) Open informations techniques
>xxx xxx xxxx] Pièce à utiliser jusqu'au n° de série
[xxxx xxx xxxx> Pièce à utiliser à partir du n° de série

*** Nombre de pièces(s) utilisée(s) lors de la production

**** Prix de vente unitaire brut hors taxes
Voir conditions générales de vente dans la rubrique 'Téléchargement'