MA 443.1 C
Sélection: Bac de ramassage

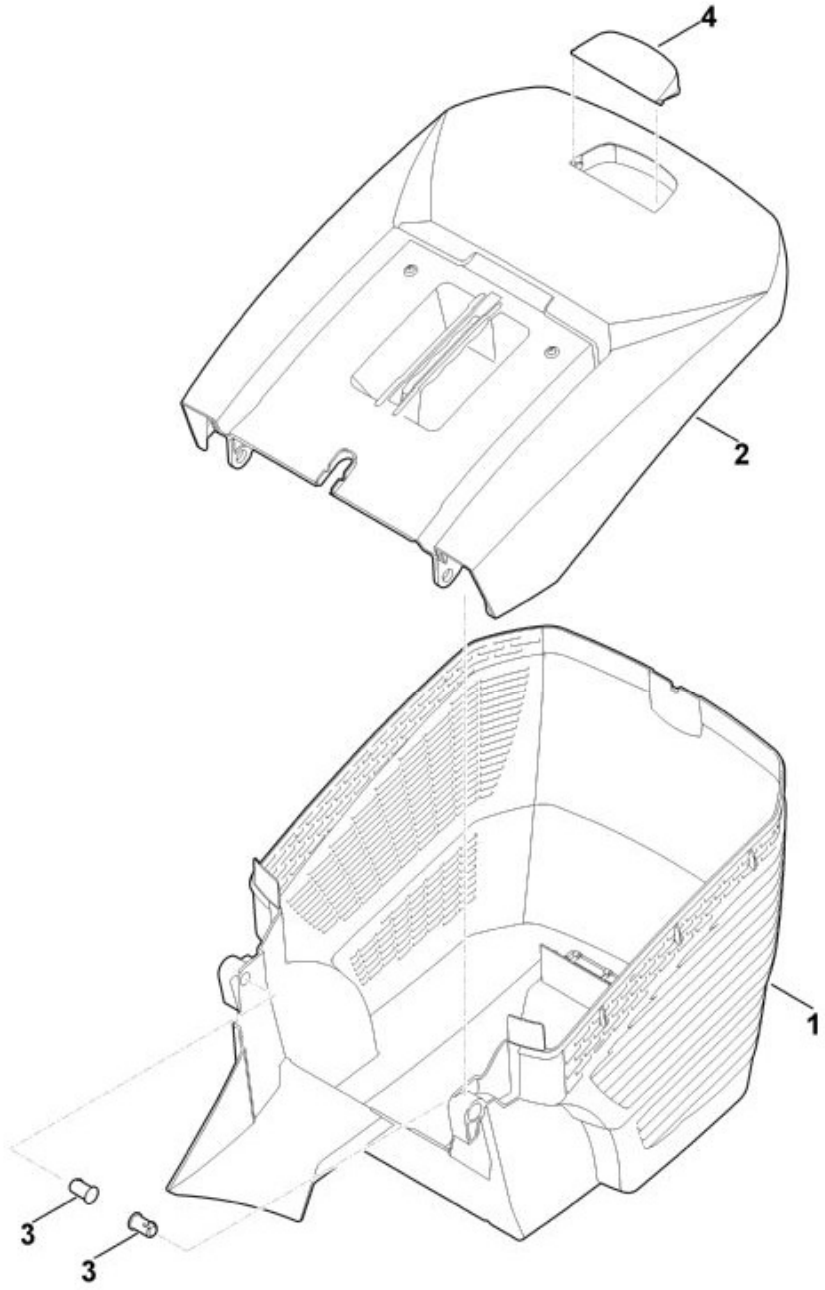

N°	Code article	Désignation	*	**	***
1	6338 703 9605	Partie inférieure du bac de ramassage			1
2	6338 760 2100	Partie supérieure du bac de ramassage	[4]		1
3	6375 703 9010	Boulon			2

N°	Code article	Désignation	*	**	***
4	6375 708 8000	Volet			1

*	(A)	non illustré
	(B)	uniquement accessoire optionnel
	(C)	n'est plus livrable départ usine
	(D)	n'est pas livrable séparément
	[..]	y compris Fig. No.

**	(02.2003)	Open informations techniques
	>xxx xxx xxxx]	Pièce à utiliser jusqu'au n° de série
	[xxxx xxx xxxx>	Pièce à utiliser à partir du n° de série

*** Nombre de pièces(s) utilisée(s) lors de la production

**** Prix de vente unitaire brut hors taxes
Voir conditions générales de vente dans la rubrique 'Téléchargement'

MA 443.1 C
Sélection: Carter

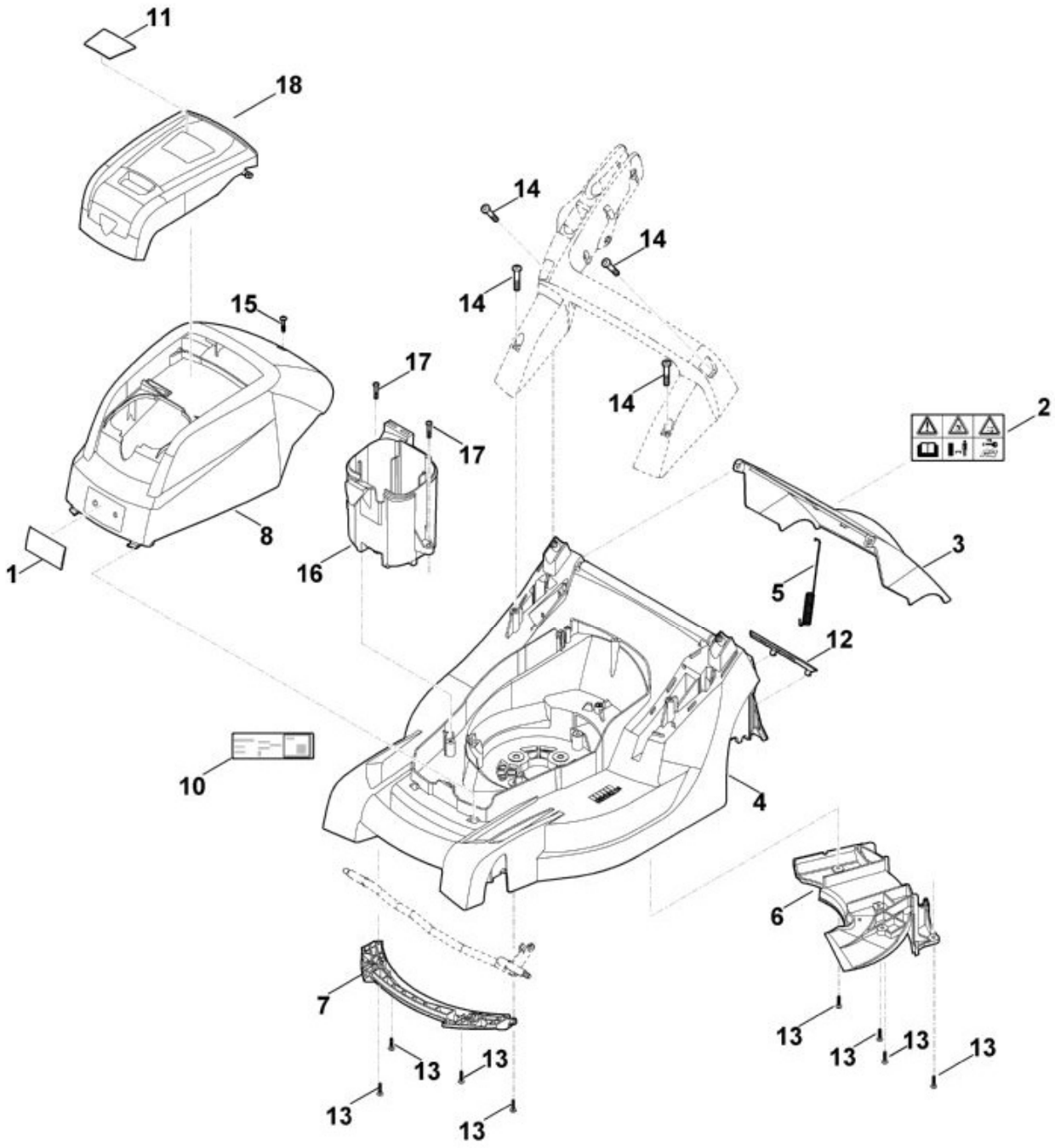

N°	Code article	Désignation	*	**	***
1	0000 967 1000	Bouclier			1
2	0000 967 4441	Avertissement			1
3	6338 700 2720	Volet cpl.	[2]		1
4	6338 700 8510	Carter	[6,12]		1
5	6338 703 5110	Ressort de tension			1
6	6338 706 0700	Recouvrement			1

N°	Code article	Désignation	*	**	***
7	6338 706 0710	Support d’axe de roue			1
8	6338 760 2210	Capot-moteur	[1]		1
10	6338 967 0140	Plaque matricule MA 443.1 C			1
11	6338 967 3840	Plaque matricule MA 443 C			1
12	6358 706 0710	Recouvrement			1
13	9104 007 4289	Vis taraud P5x20 (0,75 - 1,25 Nm)			8
14	9104 007 9990	Vis taraud P8x40 (3 - 4 Nm)			4
15	9104 017 4293	Vis taraud P5x25			1
16	6338 403 0400	Support de batterie			1
17	9104 007 4293	Vis taraud P5x25			2
18	6338 706 3400	Couvercle			1

* (A) non illustré
(B) uniquement accessoire optionnel
(C) n'est plus livrable départ usine
(D) n'est pas livrable séparément
[..] y compris Fig. No.

** (02.2003) Open informations techniques
>xxx xxx xxxx] Pièce à utiliser jusqu'au n° de série
[xxxx xxx xxxx> Pièce à utiliser à partir du n° de série

*** Nombre de pièces(s) utilisée(s) lors de la production

**** Prix de vente unitaire brut hors taxes
Voir conditions générales de vente dans la rubrique 'Téléchargement'

MA 443.1 C
Sélection: Entraînement, Réglage de hauteur

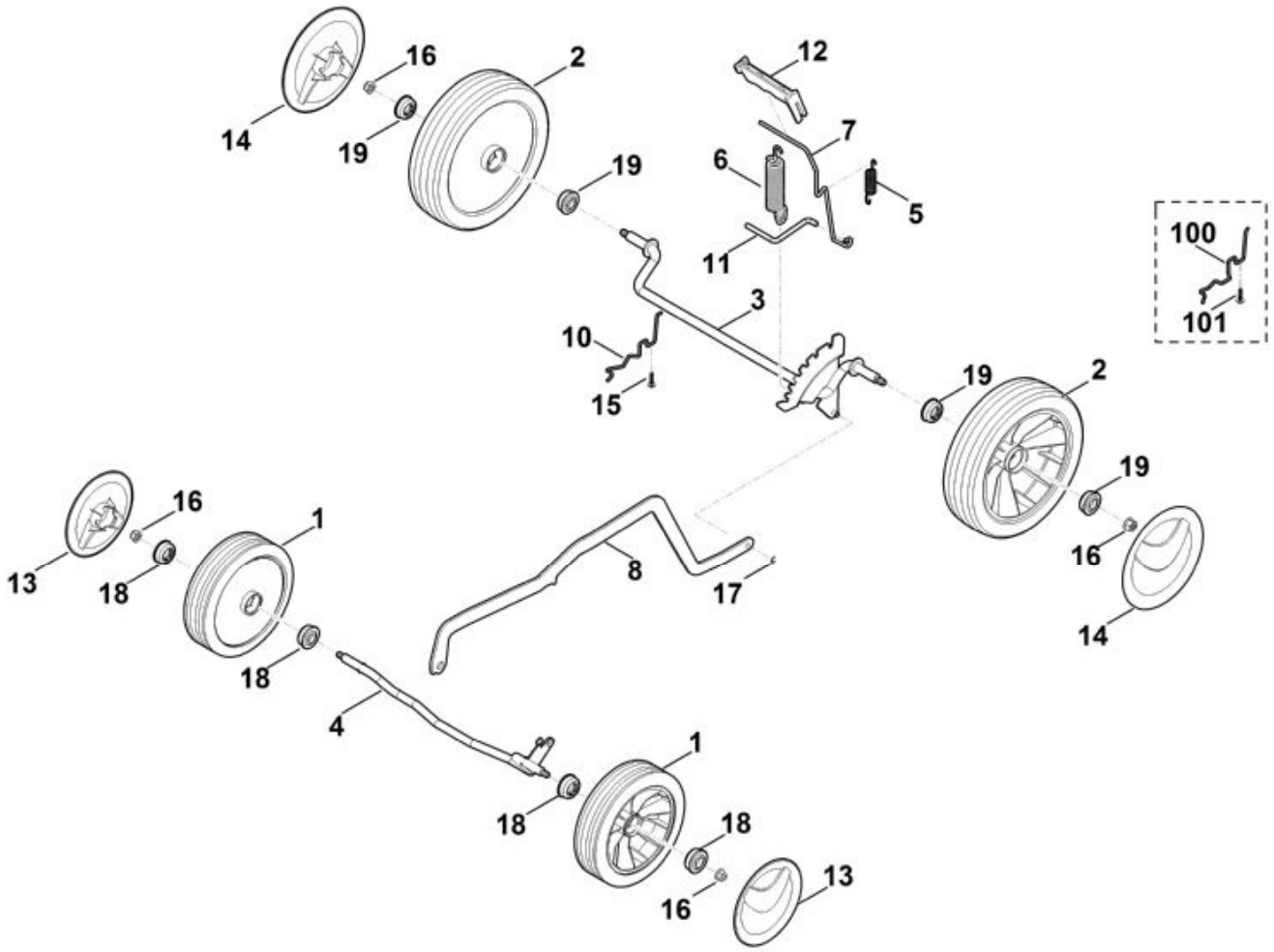

N°	Code article	Désignation	*	**	***
1	6100 700 0401	Roue	[18]		2
2	6105 700 0491	Roue	[19]		2
3	6338 700 2405	Axe			1
4	6338 700 2420	Axe			1
5	6338 703 5100	Ressort de tension			1
6	6358 703 5100	Ressort de tension			1

N°	Code article	Désignation	*	**	***
7	6338 703 6700	Levier			1
8	6338 703 8800	Levier de translation			1
10	6338 704 1205	Butée d'essieu droite			1
11	6338 763 6000	Levier d'encliquetage			1
12	6338 791 4800	Levier de déclenchement			1
13	6340 704 0300	Chapeau de roue			2
14	6375 704 0300	Chapeau de roue			2
15	9104 007 4289	Vis taraud P5x20 (0,75 - 1,25 Nm)			1
16	9216 261 1100	Ecrou à embase M8 (7 - 9 Nm)			4
17	9460 624 0400	Anneau d'arrêt 4			1
18	9503 003 9011	Roulement rainuré à billes 27M-3,6x12			4
19	9503 003 9011	Roulement rainuré à billes 27M-3,6x12			4
100	6338 704 1200	Butée d'essieu gauche			1
101	9104 007 4289	Vis taraud P5x20 (0,75 - 1,25 Nm)			1

* (A) non illustré
(B) uniquement accessoire optionnel
(C) n'est plus livrable départ usine
(D) n'est pas livrable séparément
[..] y compris Fig. No.

** (02.2003) Open informations techniques
>xxx xxx xxxx] Pièce à utiliser jusqu'au n° de série
[xxxx xxx xxxx> Pièce à utiliser à partir du n° de série

*** Nombre de pièces(s) utilisée(s) lors de la production

**** Prix de vente unitaire brut hors taxes
Voir conditions générales de vente dans la rubrique 'Téléchargement'

MA 443.1 C
Sélection: Guidon

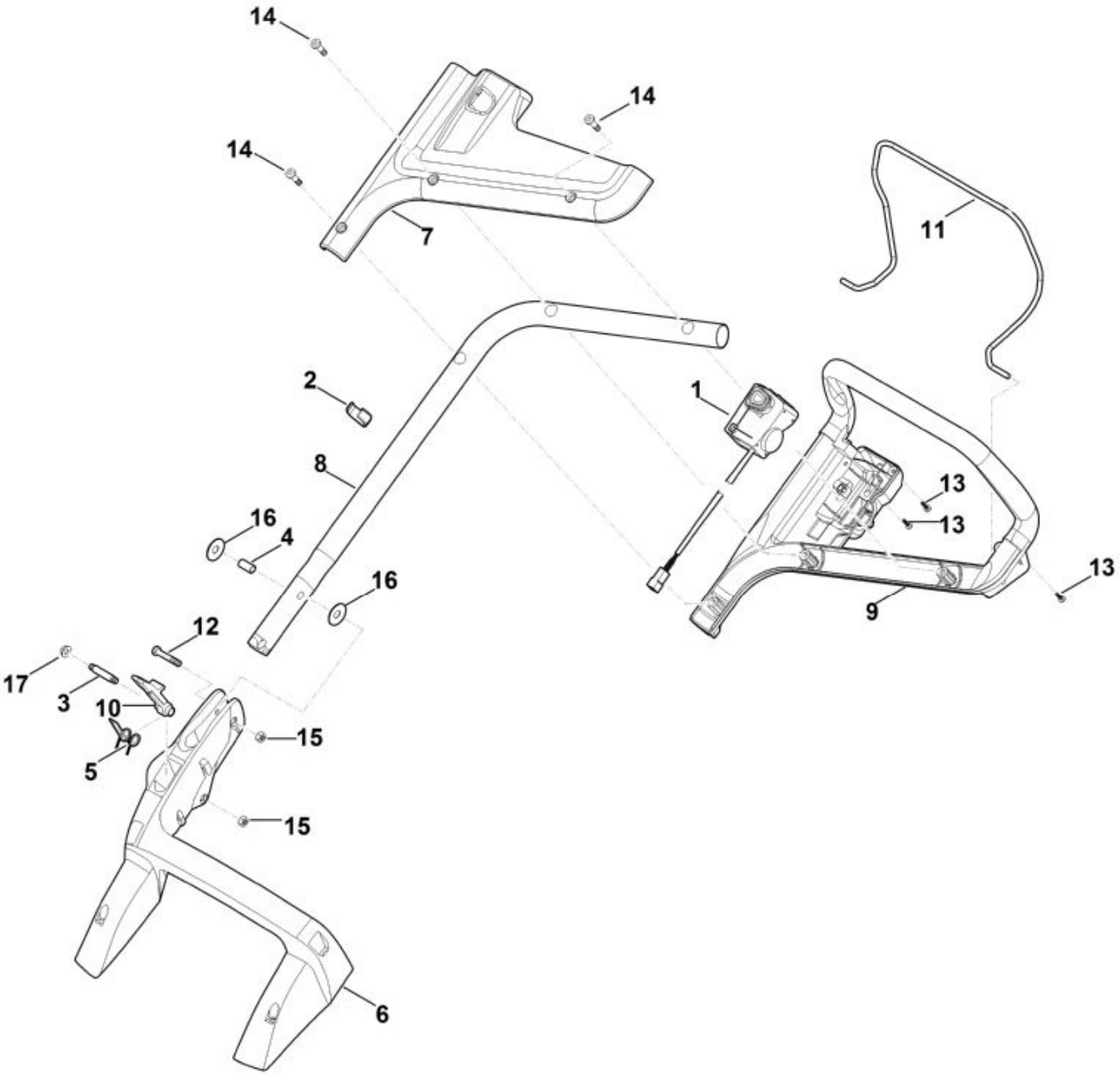

N°	Code article	Désignation	*	**	***
1	6338 430 0420	Commutateur d'homme mort			1
2	6338 703 3100	Attache pour câbles			1
3	6338 703 3700	Vis			1
4	6338 703 3800	Douille			1
5	6338 703 4900	Ressort coudé			1
6	6338 703 6205	Console			1

N°	Code article	Désignation	*	**	***
7	6338 706 0725	Recouvrement			1
8	6338 780 2800	Partie inférieure du guidon			1
9	6338 763 5020	Partie supérieure du guidon			1
10	6338 763 6010	Levier d'encliquetage			1
11	6338 764 0210	Levier de commande			1
12	9037 319 1901	Vis cylindrique M8x40 (20 - 25 Nm)			1
13	9104 007 4289	Vis taraud P5x20			3
14	9104 007 9985	Vis taraud P8x30			3
15	9214 261 1105	Ecrou de sécurité M8			2
16	9485 648 2044	Rondelle belleville 34x12,2x1,5			2
17	9216 261 1100	Ecrou à embase M8			1

* (A) non illustré
(B) uniquement accessoire optionnel
(C) n'est plus livrable départ usine
(D) n'est pas livrable séparément
[..] y compris Fig. No.

** (02.2003) Open informations techniques
>xxx xxx xxxx] Pièce à utiliser jusqu'au n° de série
[xxxx xxx xxxx> Pièce à utiliser à partir du n° de série

*** Nombre de pièces(s) utilisée(s) lors de la production

**** Prix de vente unitaire brut hors taxes
Voir conditions générales de vente dans la rubrique 'Téléchargement'

MA 443.1 C
Sélection: Moteur, lame

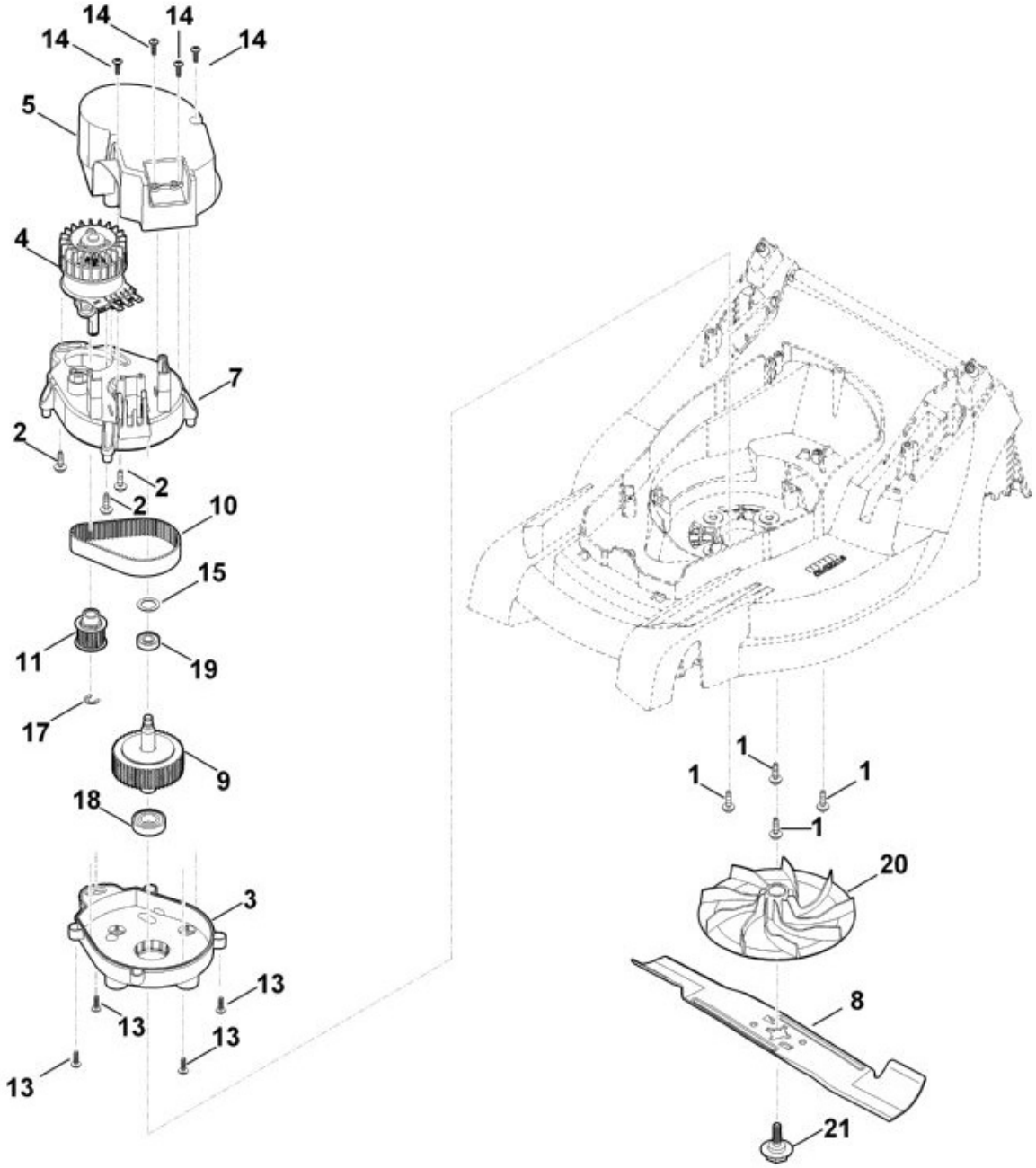

N°	Code article	Désignation	*	**	***
	6338 600 0210	Moteur électrique avec transmission	[2-4,7,9,10,11,13,		1
1	0000 951 1100	Vis			4
2	0000 951 1100	Vis			3
3	6320 641 0310	Carter de réducteur			1
4	1250 600 0200	Moteur électrique			1

N°	Code article	Désignation	*	**	***
5	6320 606 0100	Bague de ventilateur			1
7	6320 641 0300	Carter de réducteur			1
8	6338 702 0110	Couteau			1
9	6338 700 3500	Arbre cpl.	[18,19]		1
10	6338 764 0900	Courroie crantée			1
11	6320 760 7500	Poulie crantée			1
13	9074 477 4130	Vis IS P5x16			4
14	9104 003 8734	Vis taraud P4x16			4
15	9298 021 3935	Rondelle élastique 24			1
17	9460 624 0801	Anneau d'arrêt 8x1,3			1
18	9503 003 5330	Roulement rainuré à billes 6003-2RS			1
19	9503 003 9860	Roulement à billes rainuré 609-2RS			1
20	6310 702 5000	Support de lame			1
21	6310 760 2800	Vis Coller (LOCTITE 243), (10 - 15 Nm)			1

* (A) non illustré
(B) uniquement accessoire optionnel
(C) n'est plus livrable départ usine
(D) n'est pas livrable séparément
[..] y compris Fig. No.

** (02.2003) Open informations techniques
>xxx xxx xxxx] Pièce à utiliser jusqu'au n° de série
[xxxx xxx xxxx> Pièce à utiliser à partir du n° de série

*** Nombre de pièces(s) utilisée(s) lors de la production

**** Prix de vente unitaire brut hors taxes
Voir conditions générales de vente dans la rubrique 'Téléchargement'

MA 443.1 C
Sélection: Outil spécial

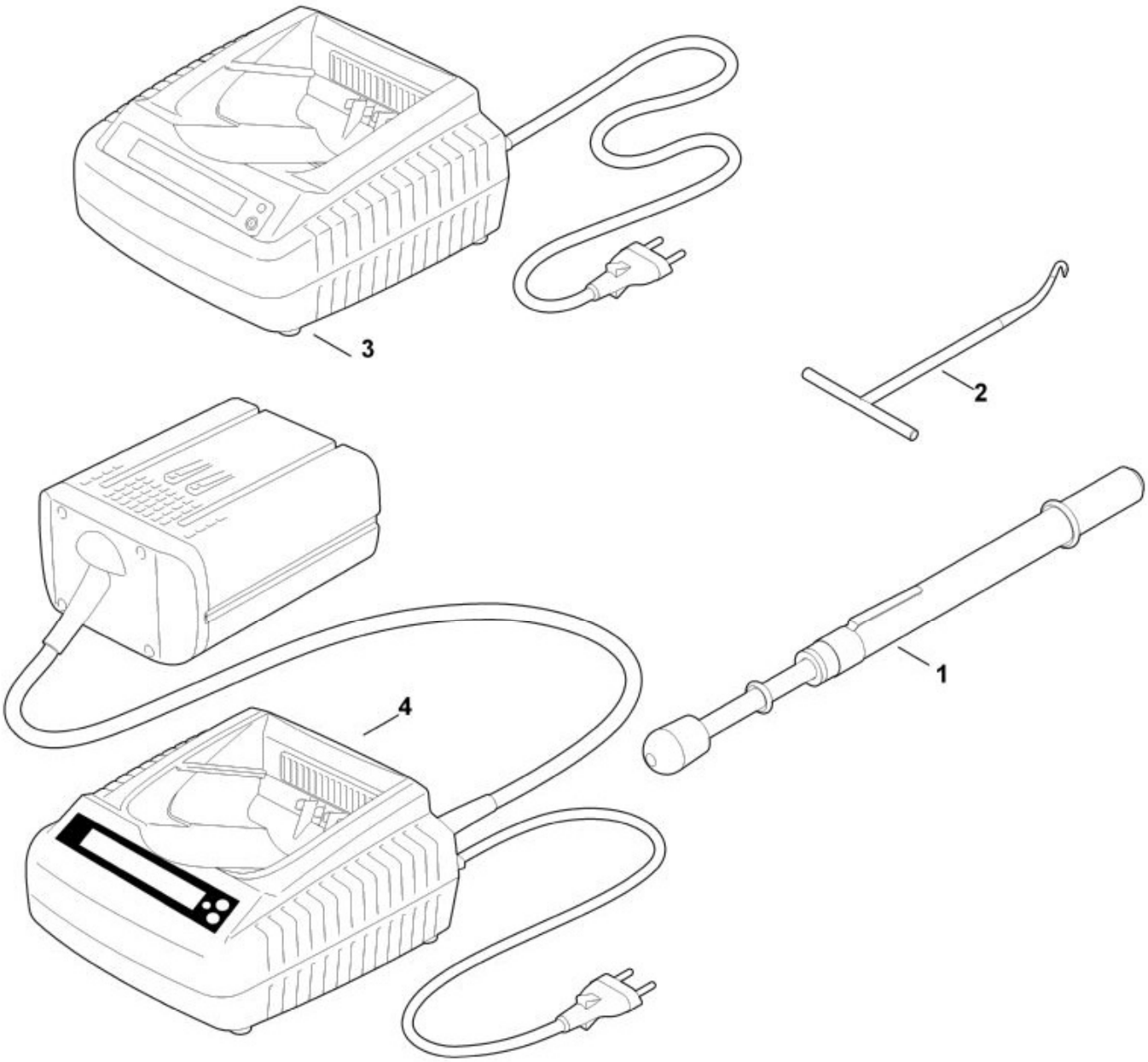

N°	Code article	Désignation	*	**	***
1	0000 850 7000	Appareil de contrôle de la tension de la courroie			1
2	0000 890 2800	Crochet de montage			1

* (A) non illustré
(B) uniquement accessoire optionnel
(C) n'est plus livrable départ usine

(D) n'est pas livrable séparément
[..] y compris Fig. No.

**	(02.2003)	Open informations techniques
	>xxx xxx xxxx]	Pièce à utiliser jusqu'au n° de série
	[xxxx xxx xxxx>	Pièce à utiliser à partir du n° de série

*** Nombre de pièces(s) utilisée(s) lors de la production

**** Prix de vente unitaire brut hors taxes
Voir conditions générales de vente dans la rubrique 'Téléchargement'

MA 443.1 C
Sélection: Parties électriques

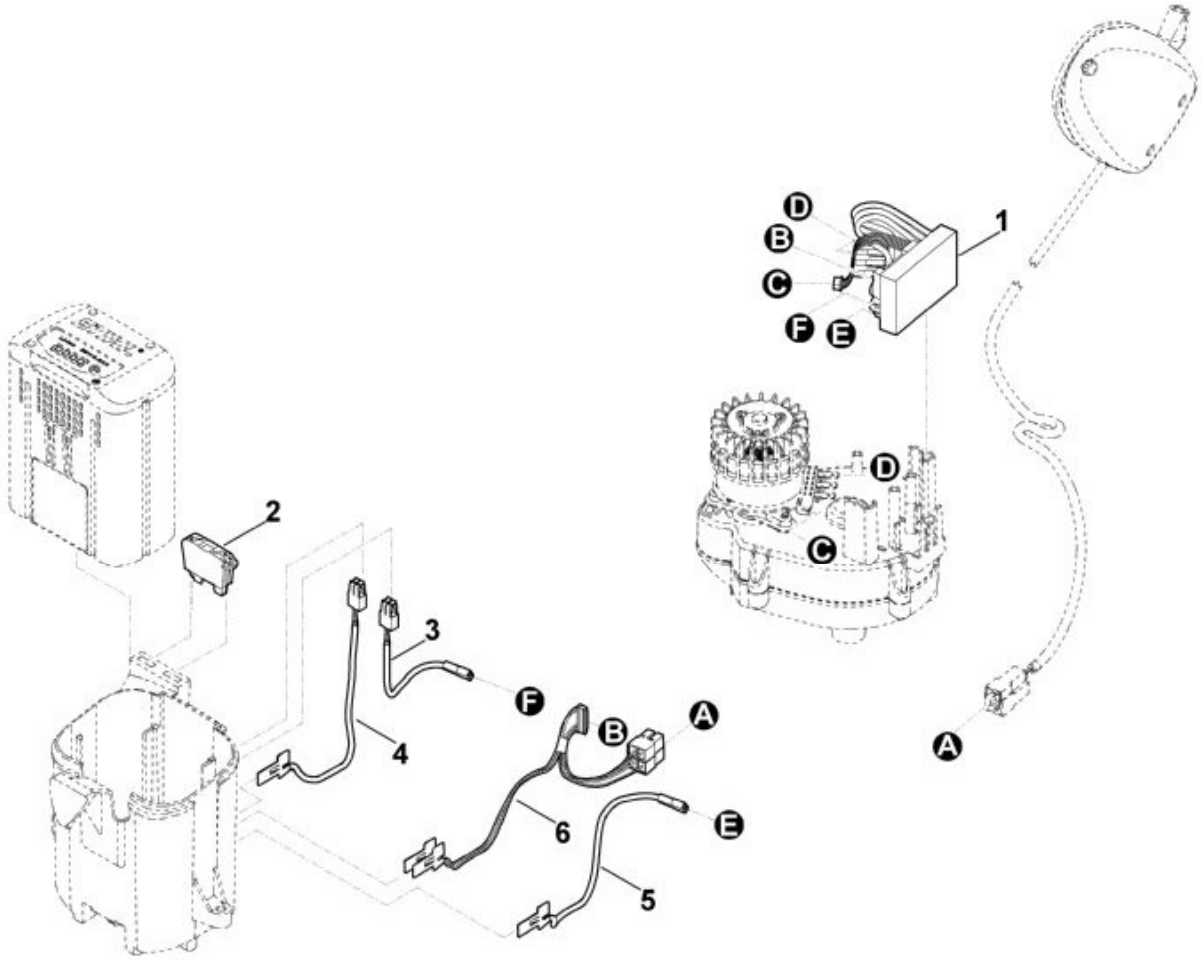

N°	Code article	Désignation	*	**	***
1	6338 430 1400	Module electronique			1
2	6320 430 3800	Interrupteur de sécurité			1
3	6320 440 1920	Câble (rouge)			1
4	6320 440 1910	Câble (rouge)			1
5	6320 440 1900	Câble (noir)			1

N°	Code article	Désignation	*	**	***
6	6320 440 3001	Faisceau de câbles			1

* (A) non illustré
(B) uniquement accessoire optionnel
(C) n'est plus livrable départ usine
(D) n'est pas livrable séparément
[..] y compris Fig. No.

** (02.2003) Open informations techniques
>xxx xxx xxxx] Pièce à utiliser jusqu'au n° de série
[xxxx xxx xxxx> Pièce à utiliser à partir du n° de série

*** Nombre de pièces(s) utilisée(s) lors de la production

**** Prix de vente unitaire brut hors taxes
Voir conditions générales de vente dans la rubrique 'Téléchargement'