MA 339.0
Sélection: Bac de ramassage

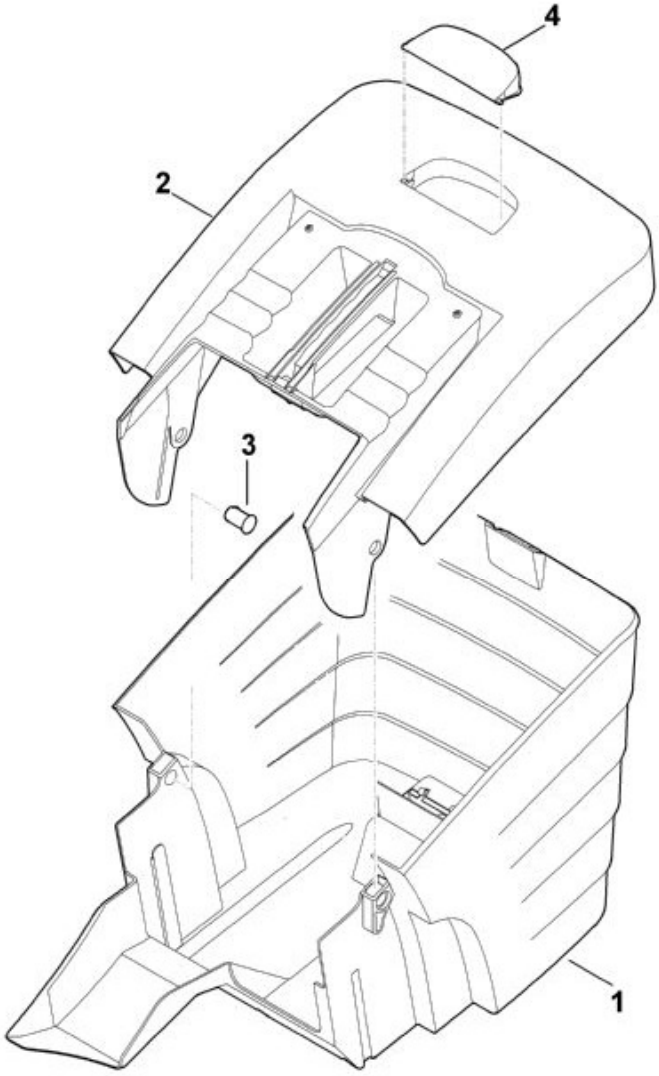

N°	Code article	Désignation	*	**	***
1	6320 703 9605	Partie inférieure du bac de ramassage			1
2	6320 760 2100	Partie supérieure du bac de ramassage cpl.	[4]		1
3	6375 703 9010	Boulon			2

N°	Code article	Désignation	*	**	***
4	6375 708 8000	Volet			1

* (A) non illustré
(B) uniquement accessoire optionnel
(C) n'est plus livrable départ usine
(D) n'est pas livrable séparément
[..] y compris Fig. No.

** (02.2003) Open informations techniques
>xxx xxx xxxx] Pièce à utiliser jusqu'au n° de série
[xxxx xxx xxxx> Pièce à utiliser à partir du n° de série

*** Nombre de pièces(s) utilisée(s) lors de la production

**** Prix de vente unitaire brut hors taxes
Voir conditions générales de vente dans la rubrique 'Téléchargement'

MA 339.0
Sélection: Carter

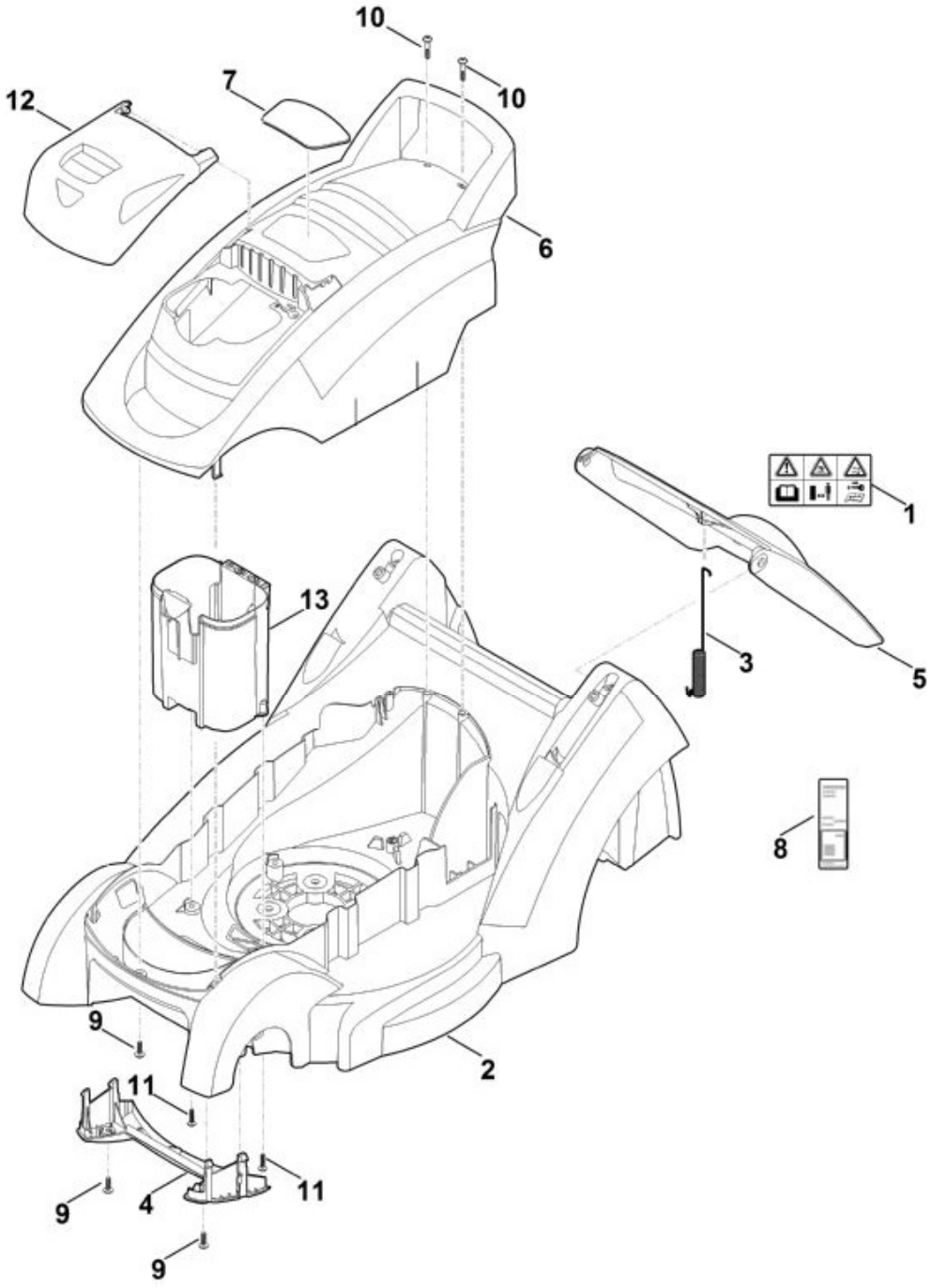

N°	Code article	Désignation	*	**	***
1	0000 967 4441	Avertissement			1
2	6320 701 1000	Carter			1
3	6320 703 5110	Ressort de tension			1
4	6320 706 0710	Recouvrement			1
5	6320 706 2412	Volet	[1]		1
5	6320 706 2410	Volet	[1]		1

N°	Code article	Désignation	*	**	***
6	6320 706 5610	Capot-moteur			1
7	6320 967 3820	Plaque matricule MA 339			1
8	6320 967 0120	Plaque matricule MA 339.0			1
9	9104 007 4270	Vis taraud P5x16			3
10	9104 017 4293	Vis taraud P5x25			2
11	9104 007 4289	Vis taraud P5x20			2
12	6320 706 3400	Couvercle			1
13	6320 403 0400	Support de batterie			1

* (A) non illustré
(B) uniquement accessoire optionnel
(C) n'est plus livrable départ usine
(D) n'est pas livrable séparément
[..] y compris Fig. No.

** (02.2003) Open informations techniques
>xxx xxx xxxx] Pièce à utiliser jusqu'au n° de série
[xxxx xxx xxxx> Pièce à utiliser à partir du n° de série

*** Nombre de pièces(s) utilisée(s) lors de la production

**** Prix de vente unitaire brut hors taxes
Voir conditions générales de vente dans la rubrique 'Téléchargement'

MA 339.0
Sélection: Entraînement, Réglage de hauteur

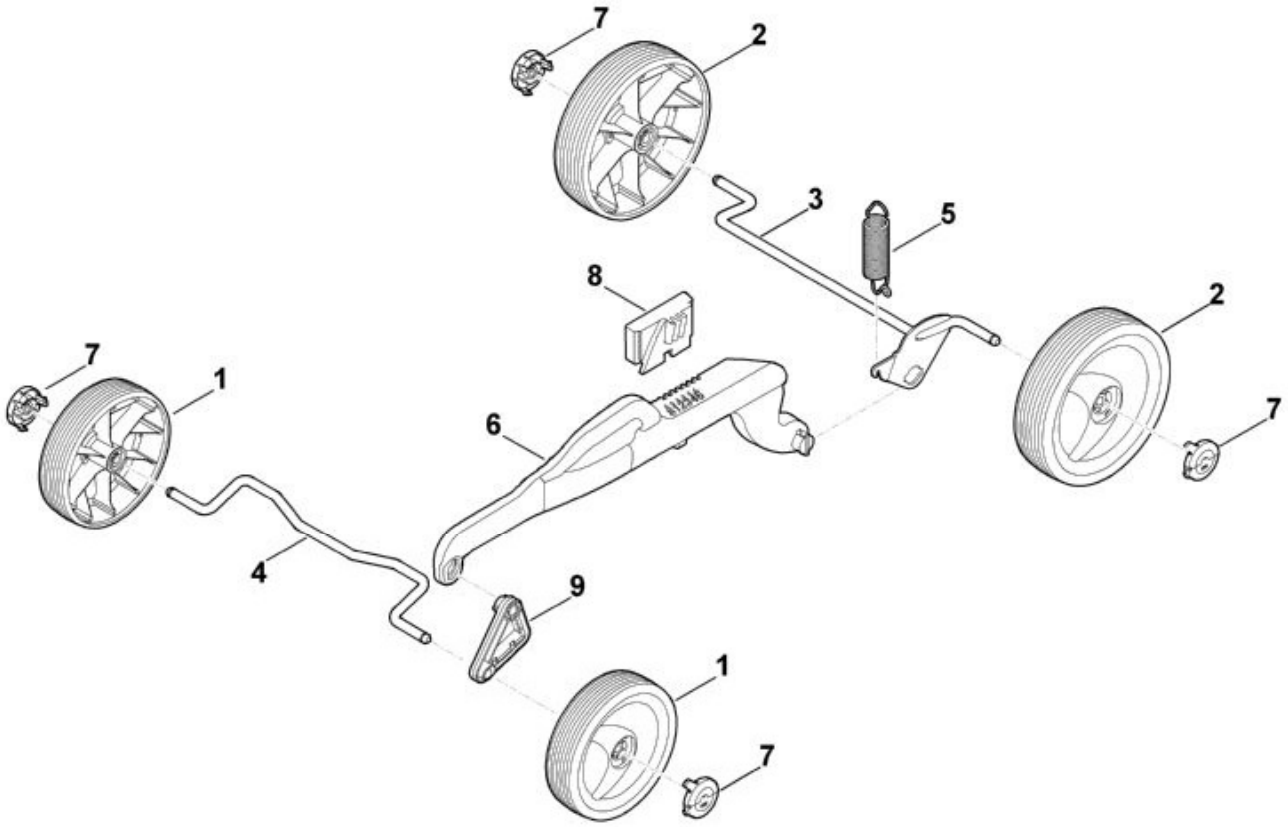

N°	Code article	Désignation	*	**	***
1	6320 700 0405	Roue cpl. 150			2
2	6320 700 0415	Roue cpl. 180			2
3	6320 700 2400	Axe			1
4	6320 703 0900	Axe			1
5	6320 703 5120	Ressort de tension			1
6	6320 703 8800	Levier de translation			1

N°	Code article	Désignation	*	**	***
7	6320 704 0300	Chapeau de roue			4
8	6320 708 6200	Segment à crans			1
9	6320 763 2505	Sabot inclinable			1

* (A) non illustré
(B) uniquement accessoire optionnel
(C) n'est plus livrable départ usine
(D) n'est pas livrable séparément
[..] y compris Fig. No.

** (02.2003) Open informations techniques
>xxx xxx xxxx] Pièce à utiliser jusqu'au n° de série
[xxxx xxx xxxx> Pièce à utiliser à partir du n° de série

*** Nombre de pièces(s) utilisée(s) lors de la production

**** Prix de vente unitaire brut hors taxes
Voir conditions générales de vente dans la rubrique 'Téléchargement'

MA 339.0
Sélection: Guidon

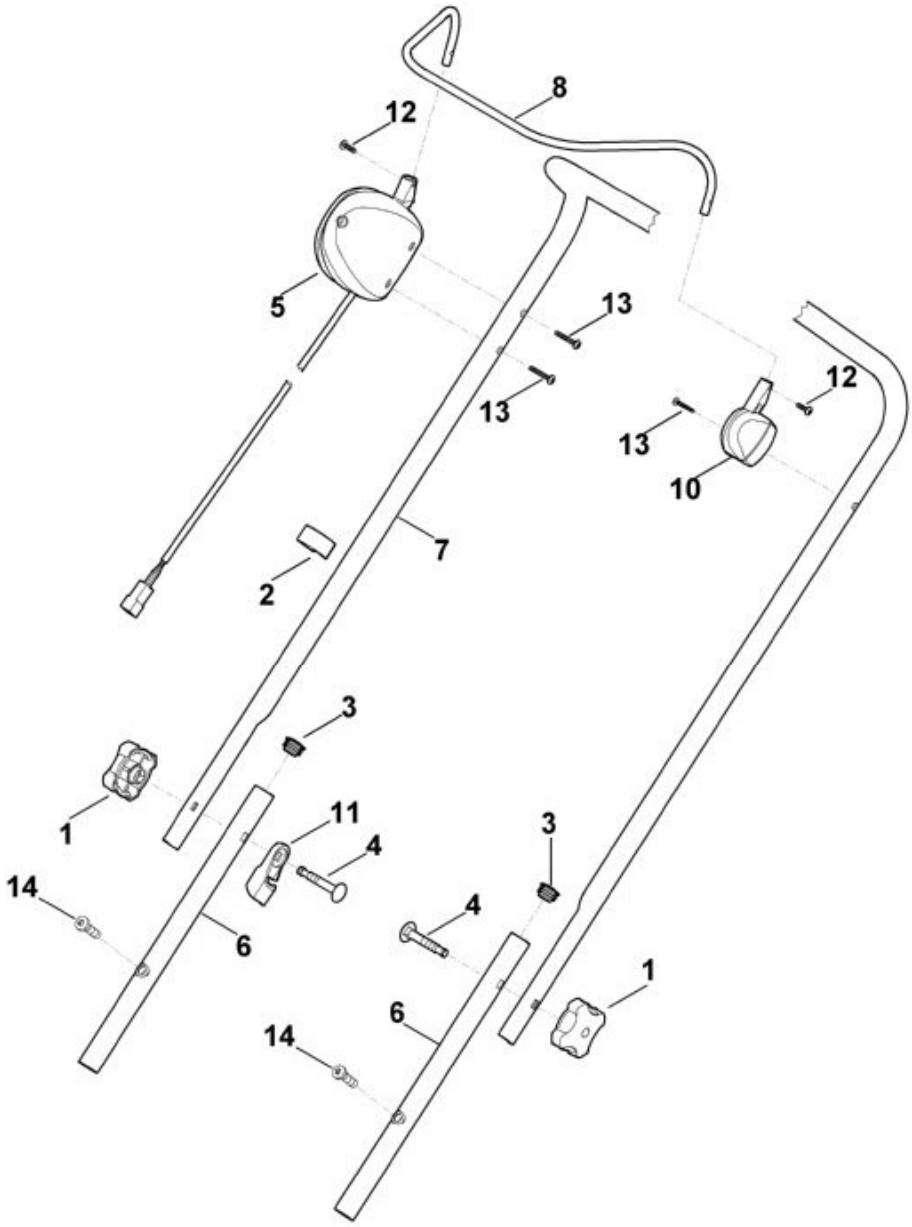

N°	Code article	Désignation	*	**	***
1	0000 760 1800	Molette de serrage			2
2	6100 703 3100	Attache pour câbles			1
3	6101 703 2800	Bouchon			2
4	0000 703 3705	Vis M8x50			2
4	6310 703 3705	Vis M8x55			2
5	6320 430 0400	Commutateur d'homme mort			1

N°	Code article	Désignation	*	**	***
6	6320 763 4800	Partie inférieure du guidon			2
7	6320 763 5005	Partie supérieure du guidon			1
7	6320 763 5000	Partie supérieure du guidon			1
8	6320 764 0200	Levier de commande			1
10	6340 760 5200	Palier			1
11	6320 706 6610	Guide			1
11	6350 706 6600	Guide			1
12	9104 003 8731	Vis Parker P4x12 (0,5 Nm)			2
13	9104 003 8745	Vis taraud P4x25 (0,5 - 1 Nm)			3
14	9104 007 9990	Vis taraud P8x40 (3 - 4 Nm)			2

* (A) non illustré
(B) uniquement accessoire optionnel
(C) n'est plus livrable départ usine
(D) n'est pas livrable séparément
[..] y compris Fig. No.

** (02.2003) Open informations techniques
>xxx xxx xxxx] Pièce à utiliser jusqu'au n° de série
[xxxx xxx xxxx> Pièce à utiliser à partir du n° de série

*** Nombre de pièces(s) utilisée(s) lors de la production

**** Prix de vente unitaire brut hors taxes
Voir conditions générales de vente dans la rubrique 'Téléchargement'

MA 339.0
Sélection: Moteur, lame

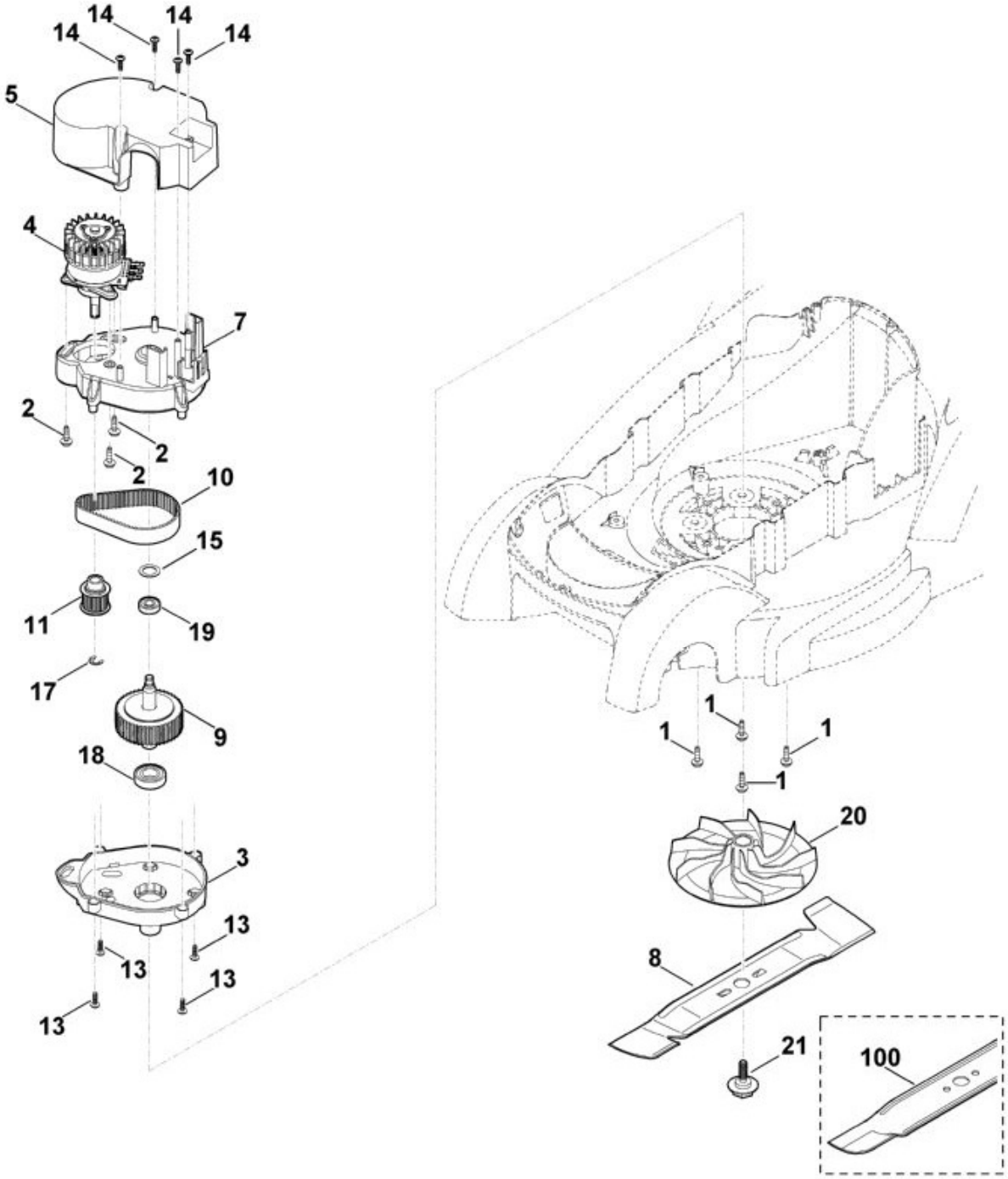

N°	Code article	Désignation	*	**	***
	6320 600 0220	Moteur électrique avec transmission	[2-4,7,9,10,11,13,		1
1	0000 951 1100	Vis			4
2	0000 951 1100	Vis			3
3	6320 641 0310	Carter de réducteur			1
4	1250 600 0200	Moteur électrique			1

N°	Code article	Désignation	*	**	***
5	6320 606 0100	Bague de ventilateur			1
7	6320 641 0300	Carter de réducteur			1
8	6320 702 0130	Couteau			1
9	6320 700 3500	Arbre cpl.	[18,19]		1
10	6320 764 0900	Courroie crantée			1
11	6320 760 7500	Poulie crantée			1
13	9074 477 4130	Vis IS P5x16			4
14	9104 003 8734	Vis taraud P4x16			4
15	9298 021 3935	Rondelle élastique 24			1
17	9460 624 0801	Anneau d'arrêt 8x1,3			1
18	9503 003 5330	Roulement rainuré à billes 6003-2RS			1
19	9503 003 9860	Roulement à billes rainuré 609-2RS			1
20	6310 702 5000	Support de lame			1
21	6310 760 2800	Vis Coller (LOCTITE 243), (10 - 15 Nm)			1
100	6320 702 0110	Couteau			1

* (A) non illustré
(B) uniquement accessoire optionnel
(C) n'est plus livrable départ usine
(D) n'est pas livrable séparément
[..] y compris Fig. No.

** (02.2003) Open informations techniques
>xxx xxx xxxx] Pièce à utiliser jusqu'au n° de série
[xxxx xxx xxxx> Pièce à utiliser à partir du n° de série

*** Nombre de pièces(s) utilisée(s) lors de la production

**** Prix de vente unitaire brut hors taxes
Voir conditions générales de vente dans la rubrique 'Téléchargement'

MA 339.0
Sélection: Outil spécial

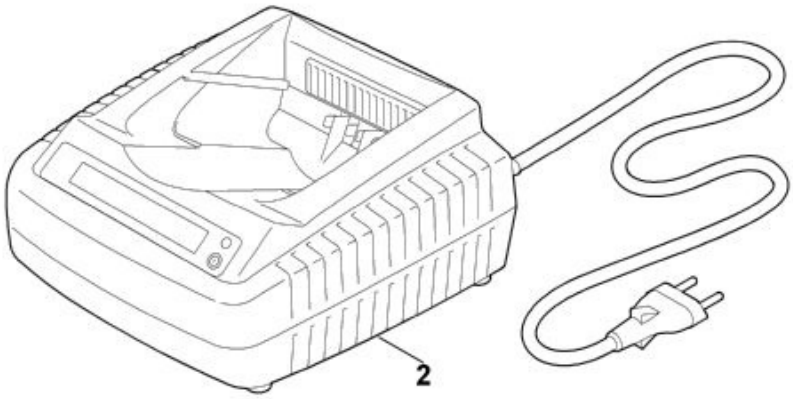

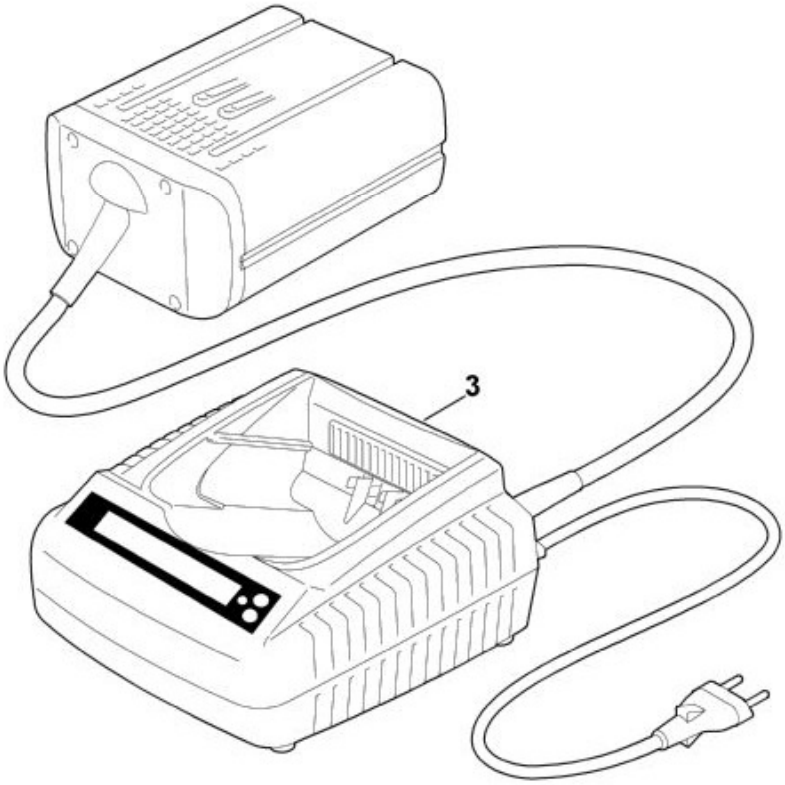

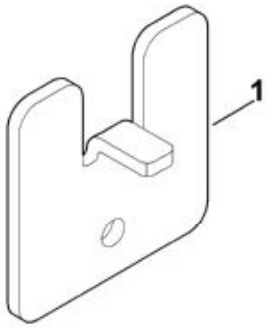

N°	Code article	Désignation	*	**	***
1	0000 893 8100	Outils de demontage			1

* (A) non illustré
(B) uniquement accessoire optionnel
(C) n'est plus livrable départ usine
(D) n'est pas livrable séparément

[..] y compris Fig. No.

**	(02.2003)	Open informations techniques
	>xxx xxx xxxx]	Pièce à utiliser jusqu'au n° de série
	[xxxx xxx xxxx>	Pièce à utiliser à partir du n° de série

*** Nombre de pièces(s) utilisée(s) lors de la production

**** Prix de vente unitaire brut hors taxes
Voir conditions générales de vente dans la rubrique 'Téléchargement'

MA 339.0
Sélection: Parties électriques

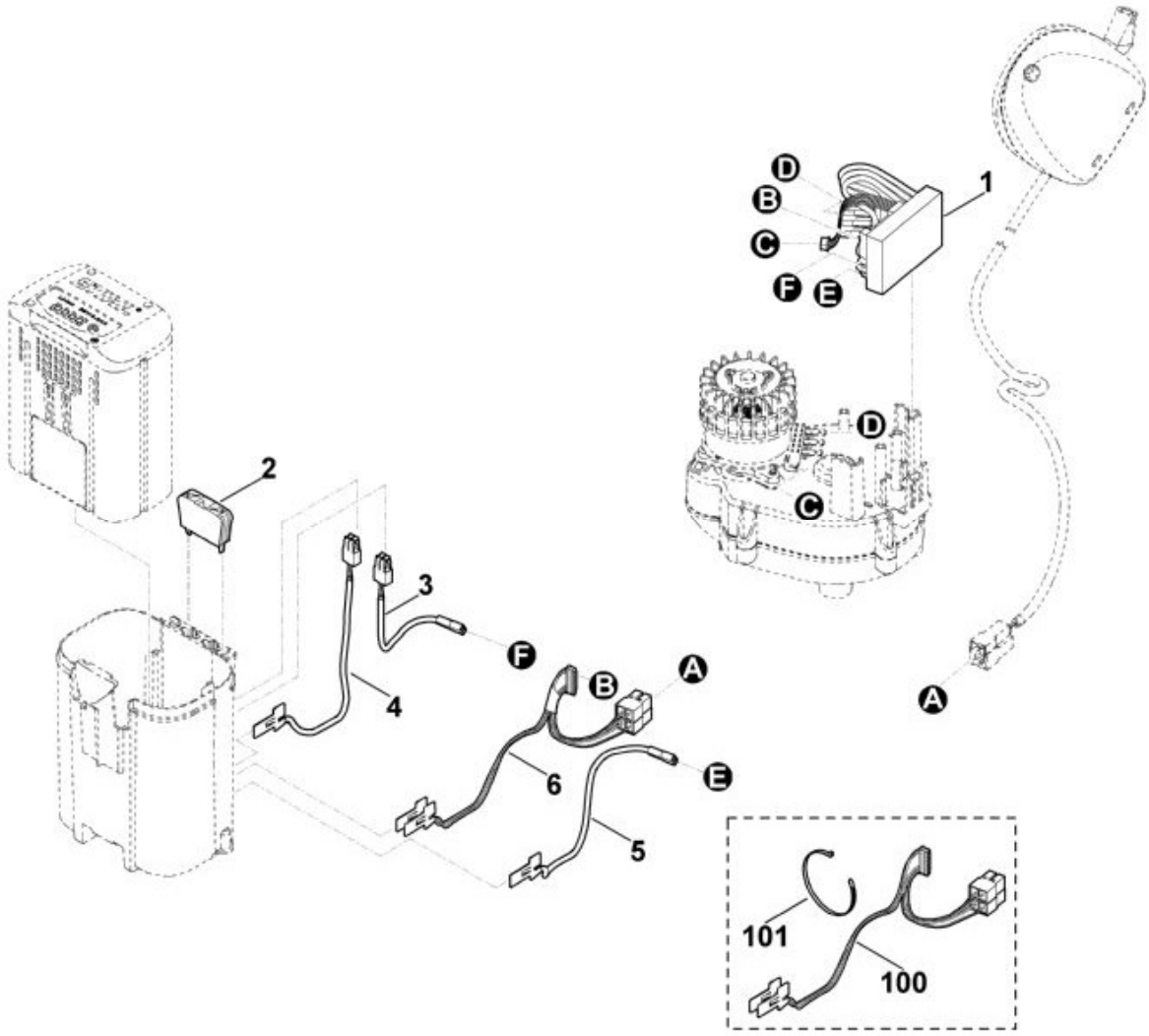

N°	Code article	Désignation	*	**	***
1	6320 430 1400	Module electronique			1
2	6320 430 3800	Interrupteur de sécurité			1
3	6320 440 1920	Câble (rouge)			1
4	6320 440 1910	Câble (rouge)			1
5	6320 440 1900	Câble (noir)			1
6	6320 440 3001	Faisceau de câbles			1

N°	Code article	Désignation	*	**	***
100	6320 440 3000	Faisceau de câbles			1
101	0751 010 7054	Serre-câbles			1

* (A) non illustré
(B) uniquement accessoire optionnel
(C) n'est plus livrable départ usine
(D) n'est pas livrable séparément
[..] y compris Fig. No.

** (02.2003) Open informations techniques
>xxx xxx xxxx] Pièce à utiliser jusqu'au n° de série
[xxxx xxx xxxx> Pièce à utiliser à partir du n° de série

*** Nombre de pièces(s) utilisée(s) lors de la production

**** Prix de vente unitaire brut hors taxes
Voir conditions générales de vente dans la rubrique 'Téléchargement'