HE 810
Sélection: Barre de coupe

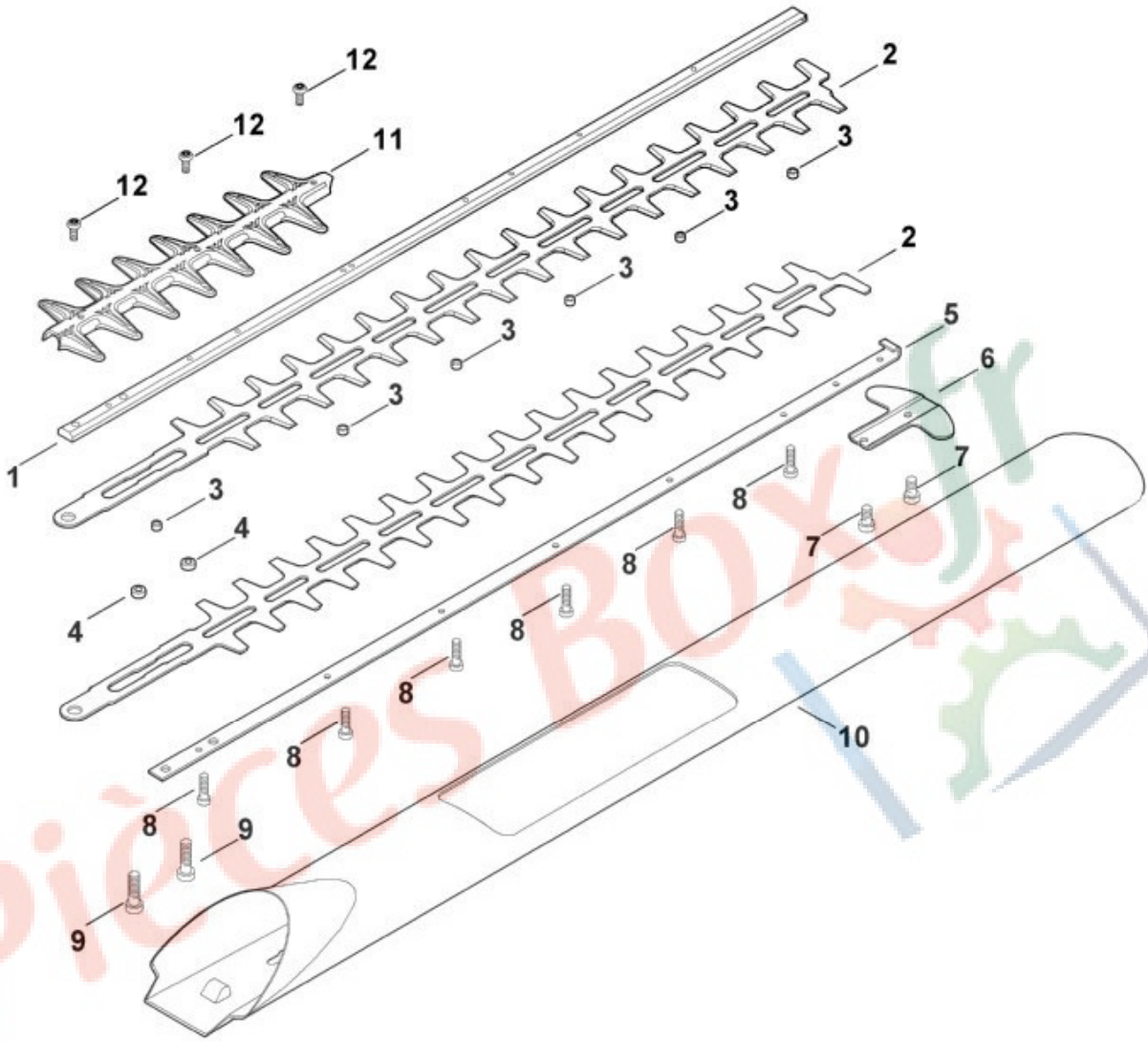

N°	Code article	Désignation	*	**	***
	6460 007 1055	Barre de coupe compl.	[1-8]		1
1	6460 713 6750	Guide			1
2	6460 713 4350	Couteau			2
3	6010 648 6705	Coulisseau 4,2x7x4,35			6
4	6460 648 6700	Coulisseau 5,2x10x5,8			2
5	6460 713 6716	Guide			1
6	6460 792 9001	Protègeguidage			1
7	9039 488 0953	Vis taraud M5x8			2
8	9039 488 0672	Vis taraud M4x14			6
9	9039 488 0991	Vis taraud M5x30			2
10	6460 792 9605	Étui de protection			1
11	6460 711 5700	Peigne			1

N°	Code article	Désignation	*	**	***
12	9039 488 0661	Vis taraud M4x10			3

* (A) non illustré
(B) uniquement accessoire optionnel
(C) n'est plus livrable départ usine
(D) n'est pas livrable séparément
[..] y compris Fig. No.

** (02.2003) Open informations techniques
>xxx xxx xxxx] Pièce à utiliser jusqu'au n° de série
[xxxx xxx xxxx> Pièce à utiliser à partir du n° de série

*** Nombre de pièces(s) utilisée(s) lors de la production

**** Prix de vente unitaire brut hors taxes
Voir conditions générales de vente dans la rubrique 'Téléchargement'

Pièces Box.fr

HE 810
Sélection: Carter, éléments de commande

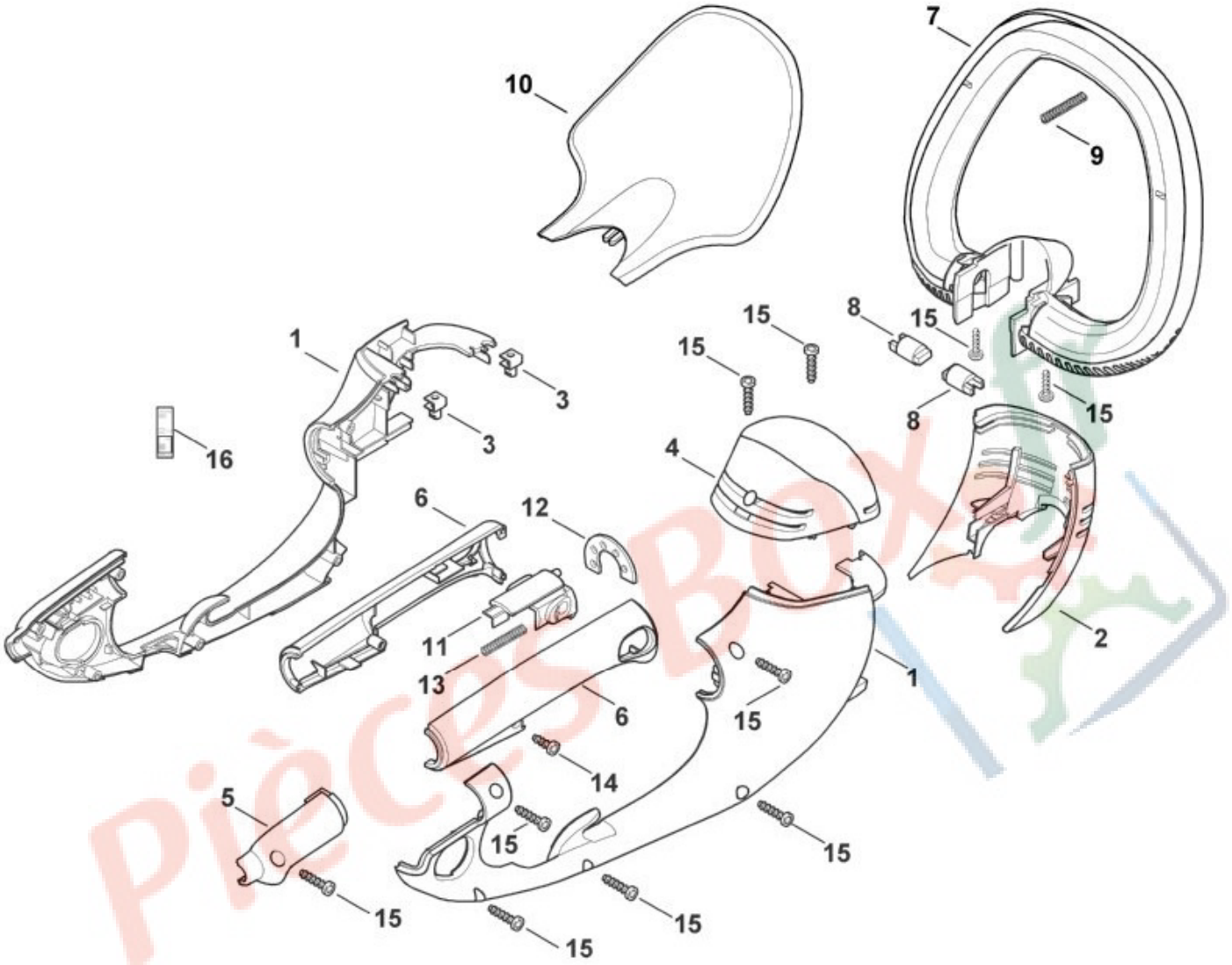

N°	Code article	Désignation	*	**	***
1	6460 600 0801	Carter moteur cpl.			1
2	6460 602 1210	Carter moteur			1
3	9286 929 0030	Ecrou à rapporter 40x2,5x5			2
4	6460 602 0405	Recouvrement			1
5	6460 791 9200	Capuchon			1
6	6460 790 0600	Monture de poignée cpl.			1
7	6460 790 1200	Poignée en étrier cpl.	[8,9]		1
8	6460 791 6000	Boulon			2
9	6460 716 2400	Ressort de pression			1
10	6460 792 9100	Protège-main			1
11	6460 792 7000	Curseur			1
12	6460 792 1800	Segment à crans			1

N°	Code article	Désignation	*	**	***
13	6460 716 2410	Ressort de pression			1
14	9104 003 8731	Vis Parker P4x12			1
15	9104 003 8736	Vis taraud P4x16			10
16	6010 967 0160	Plaque matricule HE 810			1

* (A) non illustré
(B) uniquement accessoire optionnel
(C) n'est plus livrable départ usine
(D) n'est pas livrable séparément
[..] y compris Fig. No.

** (02.2003) Open informations techniques
>xxx xxx xxxx] Pièce à utiliser jusqu'au n° de série
[xxxx xxx xxxx> Pièce à utiliser à partir du n° de série

*** Nombre de pièces(s) utilisée(s) lors de la production

**** Prix de vente unitaire brut hors taxes
Voir conditions générales de vente dans la rubrique 'Téléchargement'

Pièces Box.fr

HE 810
Sélection: Moteur électrique, système de commutation

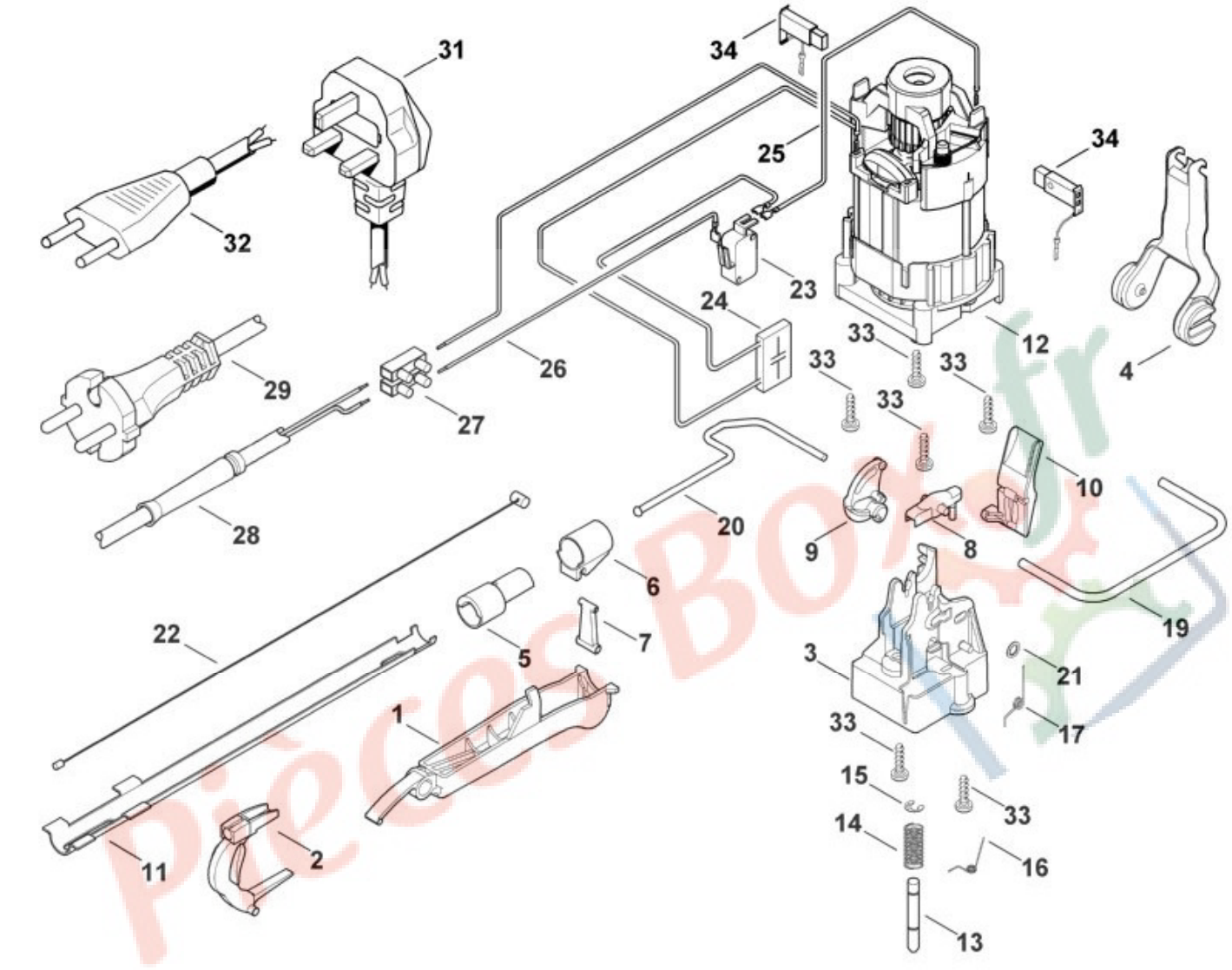

N°	Code article	Désignation	*	**	***
	6460 007 1030	Jeu de Commutateur	[4,19]		1
1	6460 792 8800	Levier de commande			1
2	6460 792 8805	Levier de commande			1
3	6460 432 1900	Garniture			1
4	6460 435 2401	Levier de commande			1
5	6460 798 0300	Elément coulissant			1
6	6460 798 0305	Elément coulissant			1
7	6460 435 7000	Levier			1
8	6460 007 1031	Set levier avec goupille d’actionnement			1
9	6460 435 7200	Touche à bascule			1
10	6460 435 7210	Touche à bascule			1

N°	Code article	Désignation	*	**	***
11	6460 792 1000	Support			1
12	6460 600 0210	Moteur électrique (0,65kW)			1
13	6460 642 3400	Cheville			1
14	6010 647 2400	Ressort de pression 7x22x0,8			1
15	9460 624 0320	Anneau d'arrêt 3,2			1
16	6460 716 5610	Ressort coudé			1
17	6460 716 5600	Ressort coudé			1
19	6460 711 8601	Etrier			1
20	6460 711 8610	Etrier			1
21	9991 003 0543	Anneau de serrage 3			1
22	6460 790 2400	Câble Bowden			1
23	6010 435 0300	Commutateur			1
24	6460 440 3000	Faisceau de câbles			1
25	6460 440 1905	Câble 160mm			1
26	6460 440 1900	Câble 295mm			1
27	6010 431 3000	Bloc de jonction			1
28	6010 431 2400	Protecteur de câble			1
29	6010 440 2010	Câble d'alimentation EUR			1
33	9104 003 8736	Vis taraud P4x16			6
34	6460 007 1020	Balai de charbon			1

* (A) non illustré
(B) uniquement accessoire optionnel
(C) n'est plus livrable départ usine
(D) n'est pas livrable séparément
[..] y compris Fig. No.

** (02.2003) Open informations techniques
>xxx xxx xxxx] Pièce à utiliser jusqu'au n° de série
[xxxx xxx xxxx> Pièce à utiliser à partir du n° de série

*** Nombre de pièces(s) utilisée(s) lors de la production

**** Prix de vente unitaire brut hors taxes
Voir conditions générales de vente dans la rubrique 'Téléchargement'

Pièces Box.fr

HE 810
Sélection: Réducteur

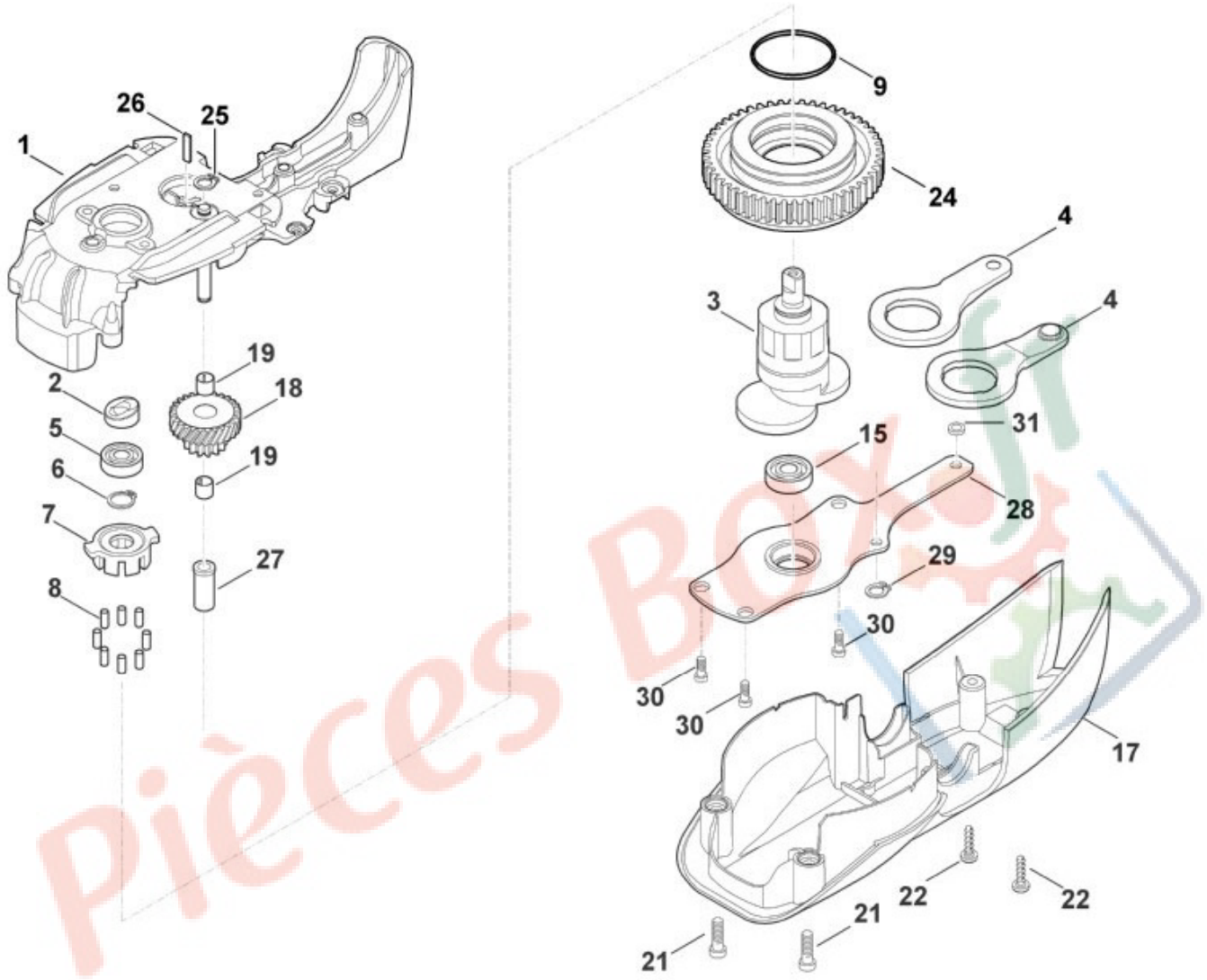

N°	Code article	Désignation	*	**	***
1	6460 641 0301	Carter de réducteur	[25]		1
2	6460 711 7900	Disque de commande			1
3	6460 642 7905	Excentrique			1
4	6460 642 6510	Bielle			2
5	9503 003 9450	Roulement rainuré à billes 627-2Z			1
6	9455 621 1130	Circlip 12x1			1
7	6460 162 3200	Entraîneur			1
8	9517 003 5055	Aiguille 4x10			8
9	9645 945 7841	Joint torique 30x2			1
15	9503 003 9371	Roulement rainuré à billes 607-2Z			1
17	6460 602 0411	Recouvrement			1
18	6460 640 7500	Roue dentée			1

N°	Code article	Désignation	*	**	***
19	9513 003 1550	Douille à aiguilles 6x10x8			2
21	9039 488 0984	Vis taraud M5x16			2
22	9104 003 8736	Vis taraud P4x16			2
24	6460 640 7610	Pignon droit cpl.	[9]		1
25	6460 643 1000	Circlip 6x0,9			1
26	6460 642 5100	Tôle d'appui			1
27	6460 643 3400	Douille a collet			1
28	6460 642 4700	Plaque palier			1
29	6460 643 1000	Circlip 6x0,9			1
30	9039 488 0672	Vis taraud M4x14			3
31	9309 021 0110	Rondelle 5,3			1

* (A) non illustré
(B) uniquement accessoire optionnel
(C) n'est plus livrable départ usine
(D) n'est pas livrable séparément
[..] y compris Fig. No.

** (02.2003) Open informations techniques
>xxx xxx xxxx] Pièce à utiliser jusqu'au n° de série
[xxxx xxx xxxx> Pièce à utiliser à partir du n° de série

*** Nombre de pièces(s) utilisée(s) lors de la production

**** Prix de vente unitaire brut hors taxes
Voir conditions générales de vente dans la rubrique 'Téléchargement'

Pièces Box.fr