Ersatzteilliste
Spare Parts List
Liste des pièces

VIKING®

BE 600

DE Blasgerät | **EN** Blower | **FR** Souffleur

	BE 600		
A	Elektromotor	Electric motor	Moteur électrique
B	Gehäuse	Housing	Carter
C	Vac-Kit	Vac-Kit	Vac-Kit
D	Schaltplan	Wiring harness	Connexion electrique

Pièces Box.fr

(2004 - 01) 2006 - 01

Illustration A Elektromotor Electric motor Moteur électrique

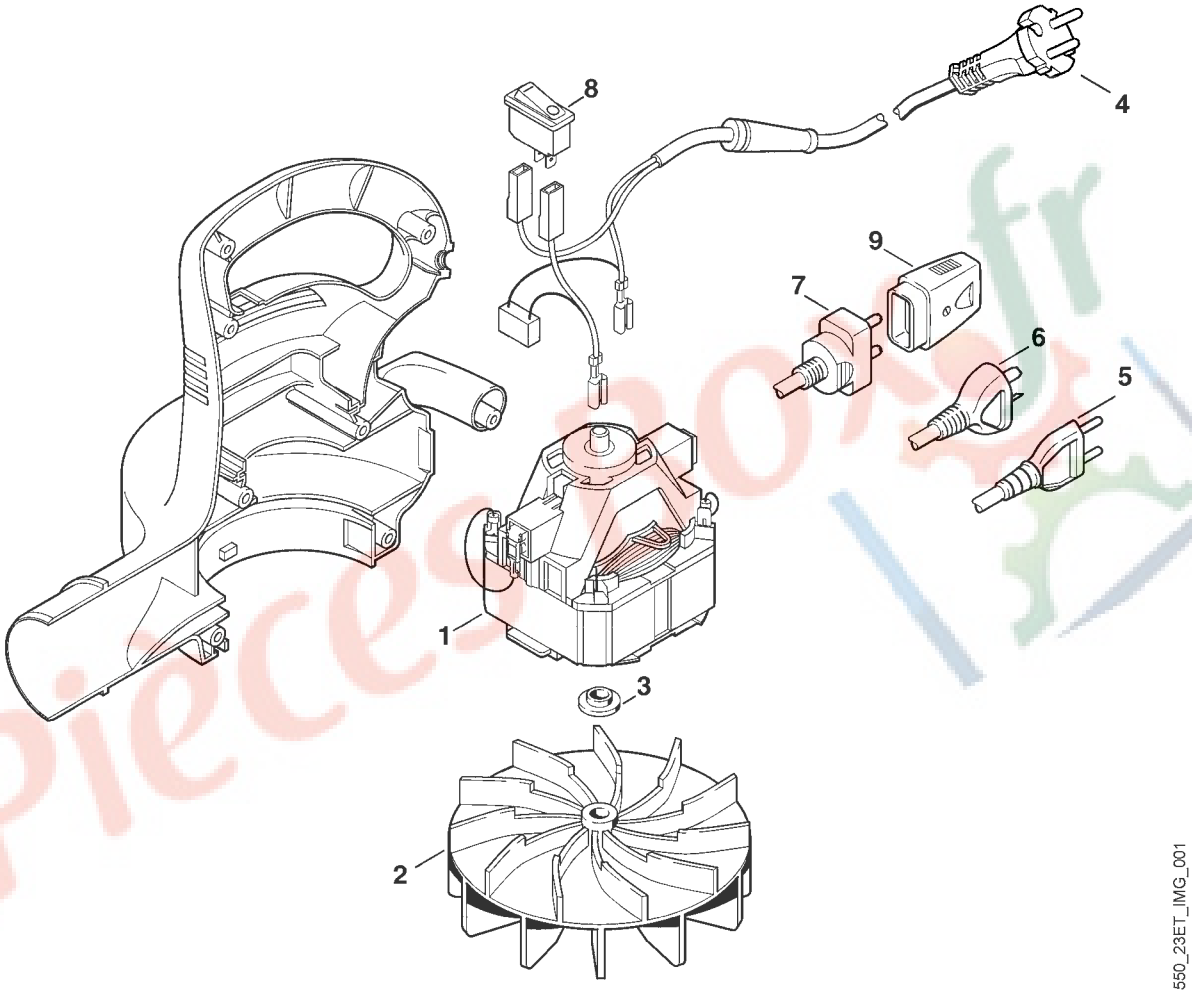

550_23ET_IMG_001

Illustration A | Elektromotor | Electric motor | Moteur électrique

Bild-Nr	Teile-Nummer	Stück	Benennung	Part name	Désignation
1	4807 600 0200	1	Elektromotor 230V	Electric motor 230V	Moteur électrique 230V
2	4804 704 3400	1	Gebläserad	Fanwheel	Roue de ventilateur
3	4804 708 3000	1	Druckscheibe	Thrust washer	Rondelle de pression
4	4807 440 3007	1	Kabelbaum □ 8	Wiring harness □ 8	Faisceau de câbles □ 8
			→I 55 180 215 (TI 26.02)		
4	*4807 440 3000	1	Kabelbaum EUR □ 8	Wiring harness EUR □ 8	Faisceau de câbles EUR □ 8
5	4807 440 3008	1	Kabelbaum CH,I □ 8	Wiring harness CH,I □ 8	Faisceau de câbles CH,I □ 8
			→I 55 180 215 (TI 26.02)		
5	*4807 440 3002	1	Kabelbaum CH,I □ 8	Wiring harness CH,I □ 8	Faisceau de câbles CH,I □ 8
6	4807 440 3012	1	Kabelbaum AUS,NZ □ 8	Wiring harness AUS,NZ □ 8	Faisceau de câbles AUS,NZ □ 8
			→I 9 70 107 219 (TI 06.2006)		
6	*4807 440 3010	1	Kabelbaum AUS,NZ □ 8	Wiring harness AUS,NZ □ 8	Faisceau de câbles AUS,NZ □ 8
			→I 55 180 215 (TI 26.02)		
6	*4807 440 3004	1	Kabelbaum AUS,NZ □ 8	Wiring harness AUS,NZ □ 8	Faisceau de câbles AUS,NZ □ 8
7	4807 440 3009	1	Kabelbaum GB □ 8	Wiring harness GB □ 8	Faisceau de câbles GB □ 8
			→I 55 180 215 (TI 26.02)		
7	*4807 440 3003	1	Kabelbaum GB □ 8	Wiring harness GB □ 8	Faisceau de câbles GB □ 8
8	4807 430 0500	1	Schalter	Switch	Commutateur
9	4803 440 0600	1	Kupplung GB (B)	Clutch GB (B)	Embrayage GB (B)

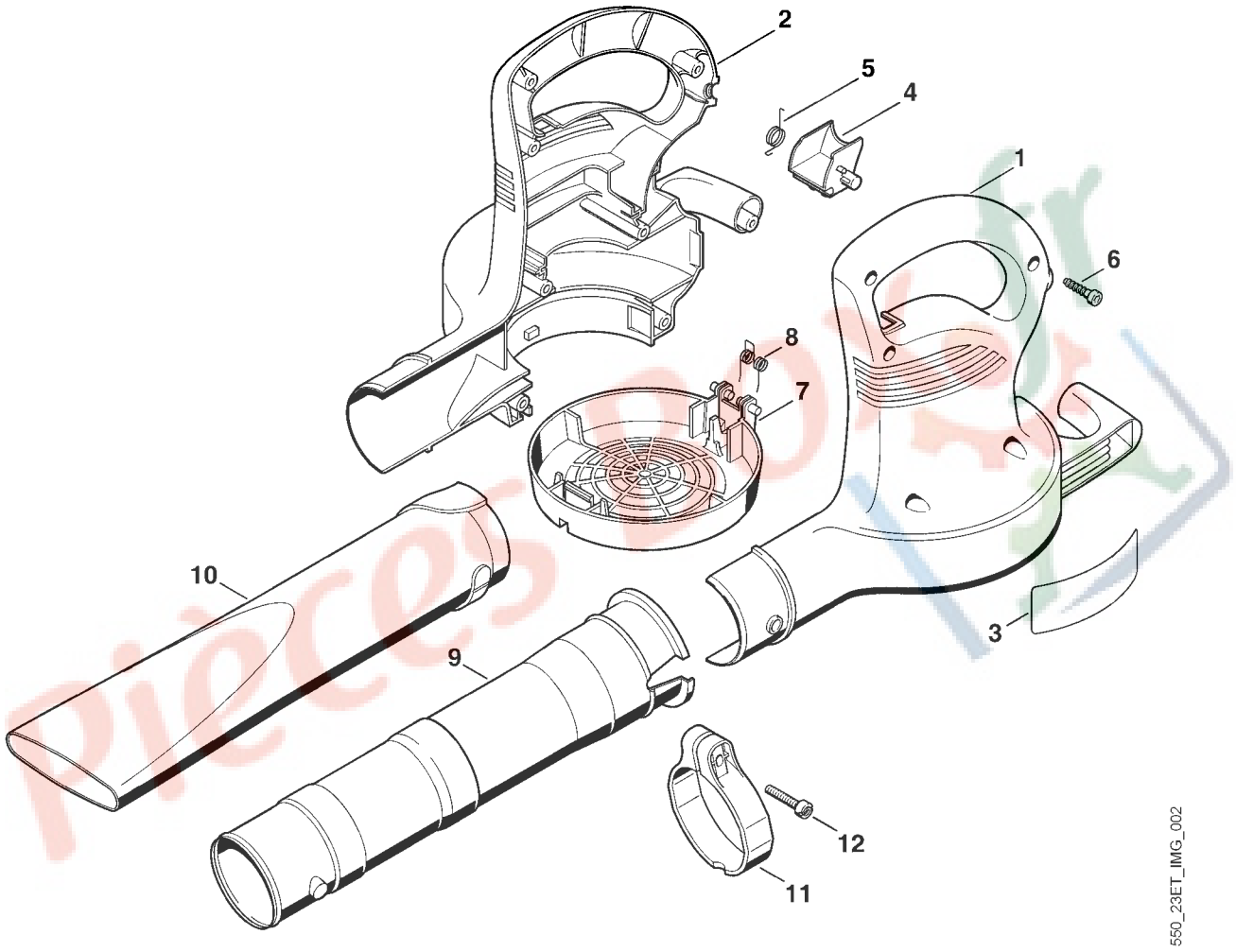

550_23ET_IMG_002

Illustration B Gehäuse Housing Carter

Bild-Nr	Teile-Nummer	Stück	Benennung	Part name	Désignation
1	4807 791 1105	1	Gehäuse links	Housing left	Carter gauche
2	4807 791 1100	1	Gehäuse rechts	Housing right	Carter droit
3	6400 967 1800	1	Leistungsschild	Rating plate	Plaque caractéristique
4	6400 791 6600	1	Klappe	Flap	Volet
5	4807 791 8200	1	Schenkelfeder	Torsion spring	Ressort coudé
6	9074 478 4425	8	Zylinderschraube IS P6x19	Pan head screw IS P6x19	Vis cylindrique IS P6x19
7	6400 706 8000	1	Schutzgitter	Protective grating	Grille de protection
8	0000 998 0813	1	Schenkelfeder	Torsion spring	Ressort coudé
9	4227 700 1800	1	Blasrohr □ 11,12	Blower tube □ 11,12	Tube de soufflage □ 11,12
10	4807 708 6300	1	Düse	Nozzle	Buse
11	4227 700 7102	1	Schlauchschelle □ 12	Hose clip □ 12	Collier de serrage □ 12
12	4227 701 5000	1	Schraube	Screw	Vis

Pièces Box.fr

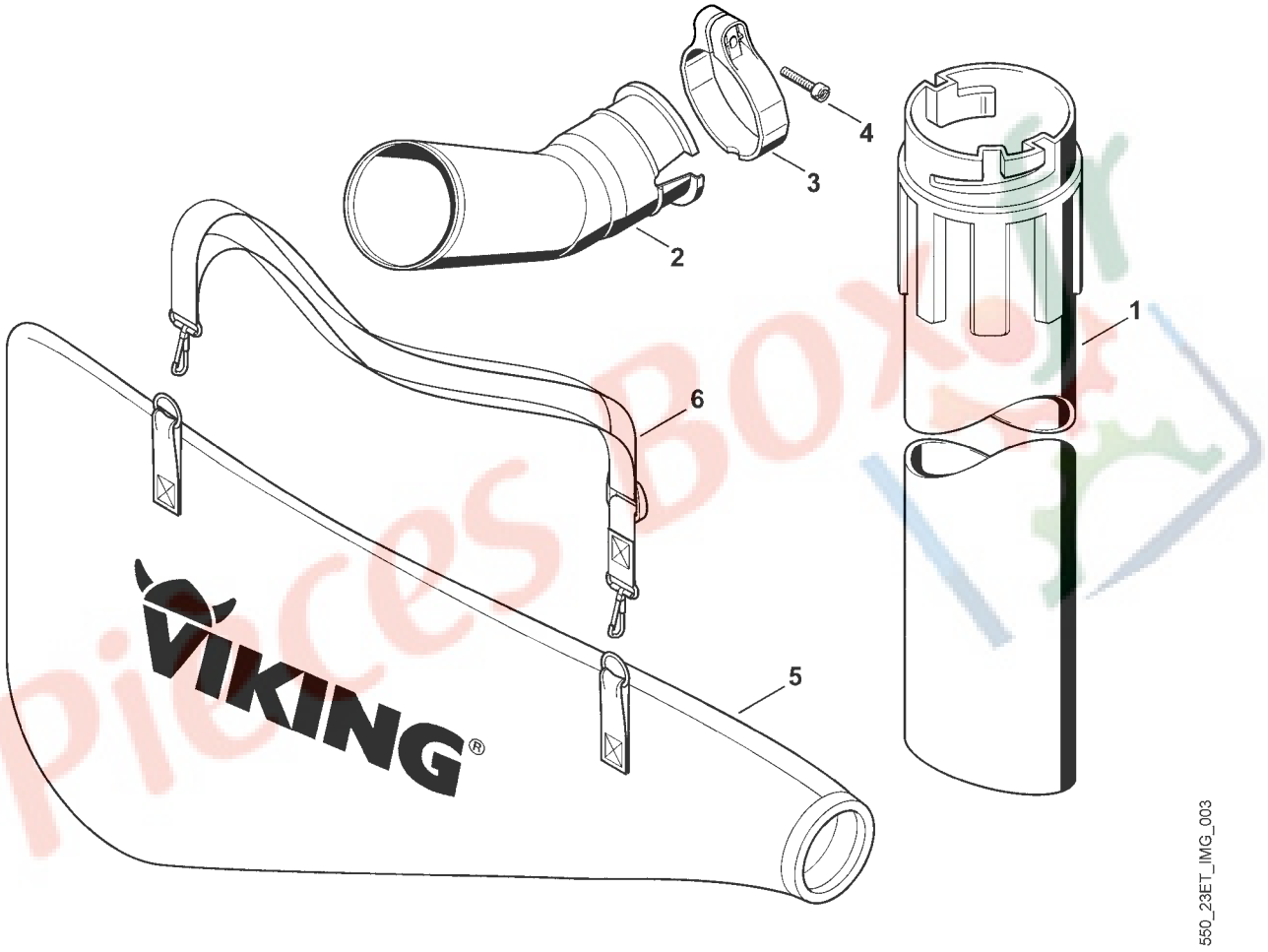

550_23ET_IMG_003

Illustration C Vac-Kit Vac-Kit Vac-Kit

Bild-Nr	Teile-Nummer	Stück	Benennung	Part name	Désignation
	6400 007 1002	1	Satz Saugeinrichtung (B) □ 1-6	Vacuum attachment (B) □ 1-6	Kit aspirateur (B) □ 1-6
1	4804 708 3500	1	Saugrohr	Suction tube	Tube d'aspiration
2	4804 700 6900	1	Krümmer □ 3,4	Manifold □ 3,4	Raccord coudé □ 3,4
3	4227 700 7102	1	Schlauchschelle □ 4	Hose clip □ 4	Collier de serrage □ 4
4	4227 701 5000	1	Schraube	Screw	Vis
5	6400 708 9700	1	Fangsack	Catcher bag	Sac de ramassage
6	4227 710 9002	1	Tragegurt	Carrying belt	Bretelle

Pièces Box.fr

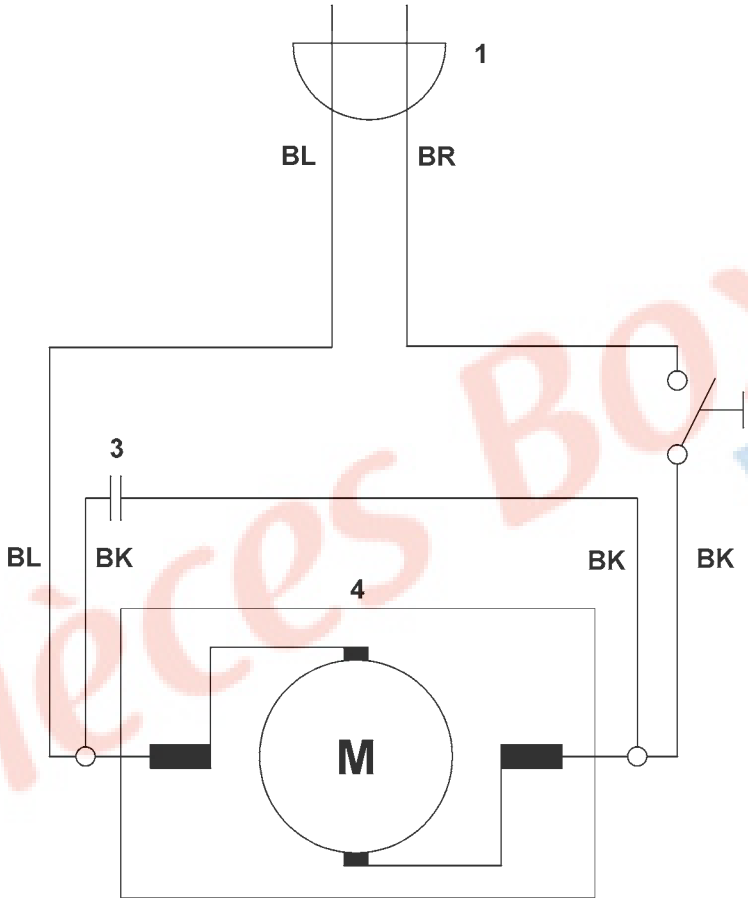

550_23ET_IMG_004

550_23ET_IMG_004

Illustration D | Schaltplan | Wiring harness | Connexion electrique

Bild-Nr	Teile-Nummer	Stück	Benennung	Part name	Désignation
			BR = braun	BR = brown	BR = bun
			BK = schwarz	BK = black	BK = noir
			BL = blau	BL = blue	BL = bleu
1			Netzstecker	Mains plug	Fiche de contact
2			Schalter	Switch	Commutateur
3			Kondensator	Condenser	Condensateur
4			Elektromotor	Electric motor	Moteur électrique

Pièces Box.fr

Pièces BOX.fr

Pièces BOX.fr

Gedruckt auf chlorfrei gebleichtem Papier
Printed on chlorine-free paper
Imprimé sur papier blanchi sans chlore

0472 550 1323 C - Onlineversion

© 2006 VIKING GmbH
A-6336 Langkampfen / Kufstein

DE Zeichenerklärung

□ = darin enthalten Bild-Nr.
* = Maschinen älterer Bauart
(A) = nicht abgebildet
(B) = nur Sonderzubehör
(C) = ab Werk nicht mehr lieferbar
(D) = einzeln kein Ersatzteil
(1,2 ...) = Ausführungsarten

EN Key to symbols

□ = including item No.
* = previous Models
(A) = not illustrated
(B) = option
(C) = no longer available ex factory
(D) = not available as seperate item
(1,2 ...) = versions available

FR Légende

□ = y compris fig. No.
* = machines d´ancienne construction
(A) = non illustré
(B) = uniquement accessoire optionnel
(C) = n´est plus livrable départ usine
(D) = pas de pièce de rechange séparée
(1,2 ...) = différentes exécutions

Pièces Box.fr