XT-6 (XT149-0213)
Sélection: Arbre à cames

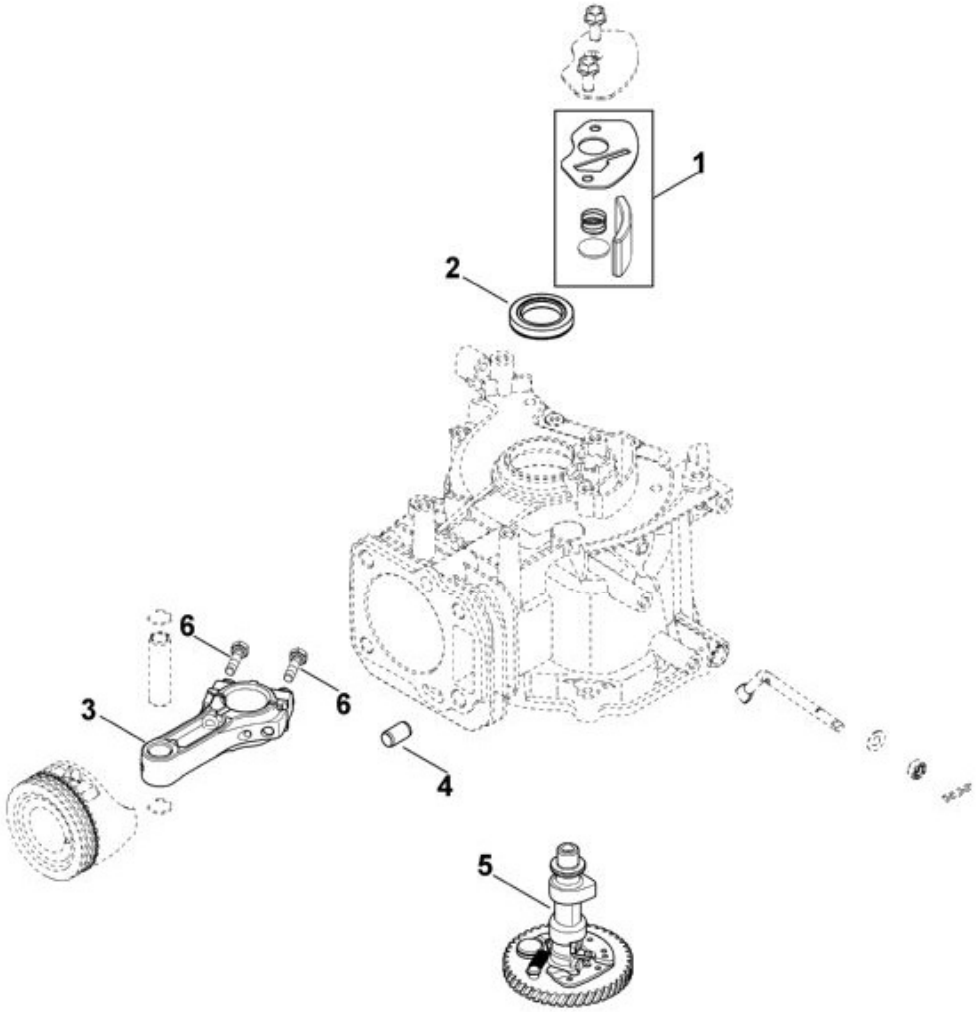

N°	Code article	Désignation	*	**	***
1	0002 020 0900	Soupape			1
2	0002 992 5500	Anneau de joint 25x38x7			1
3	0002 030 1200	Bielle cpl.	[6]		1
4	0002 028 1700	Douille			2

N°	Code article	Désignation	*	**	***
5	0002 030 1400	Arbre à cames cpl.			1

*	(A)	non illustré
	(B)	uniquement accessoire optionnel
	(C)	n'est plus livrable départ usine
	(D)	n'est pas livrable séparément
	[..]	y compris Fig. No.

**	(02.2003)	Open informations techniques
	>xxx xxx xxxx]	Pièce à utiliser jusqu'au n° de série
	[xxxx xxx xxxx>	Pièce à utiliser à partir du n° de série

*** Nombre de pièces(s) utilisée(s) lors de la production

XT-6 (XT149-0213)
Sélection: Autocollant

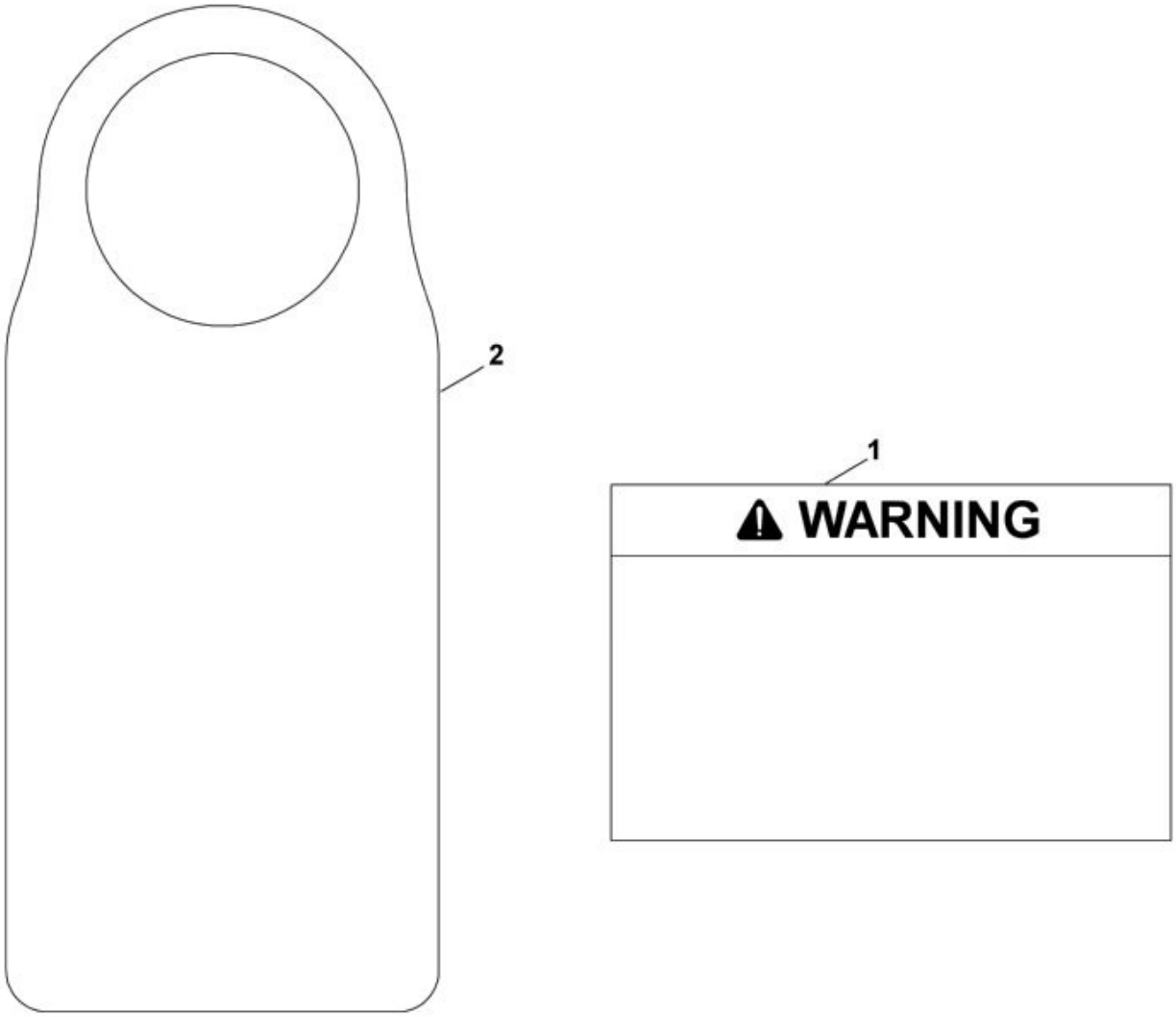

N°	Code article	Désignation	*	**	***
1	0002 967 4400	Autocollant			1

* (A) non illustré
(B) uniquement accessoire optionnel
(C) n'est plus livrable départ usine
(D) n'est pas livrable séparément

[..] y compris Fig. No.

**	(02.2003)	Open informations techniques
	>xxx xxx xxxx]	Pièce à utiliser jusqu'au n° de série
	[xxxx xxx xxxx>	Pièce à utiliser à partir du n° de série

*** Nombre de pièces(s) utilisée(s) lors de la production

XT-6 (XT149-0213)
Sélection: Carburateur, conduite d'alimentation en carburant

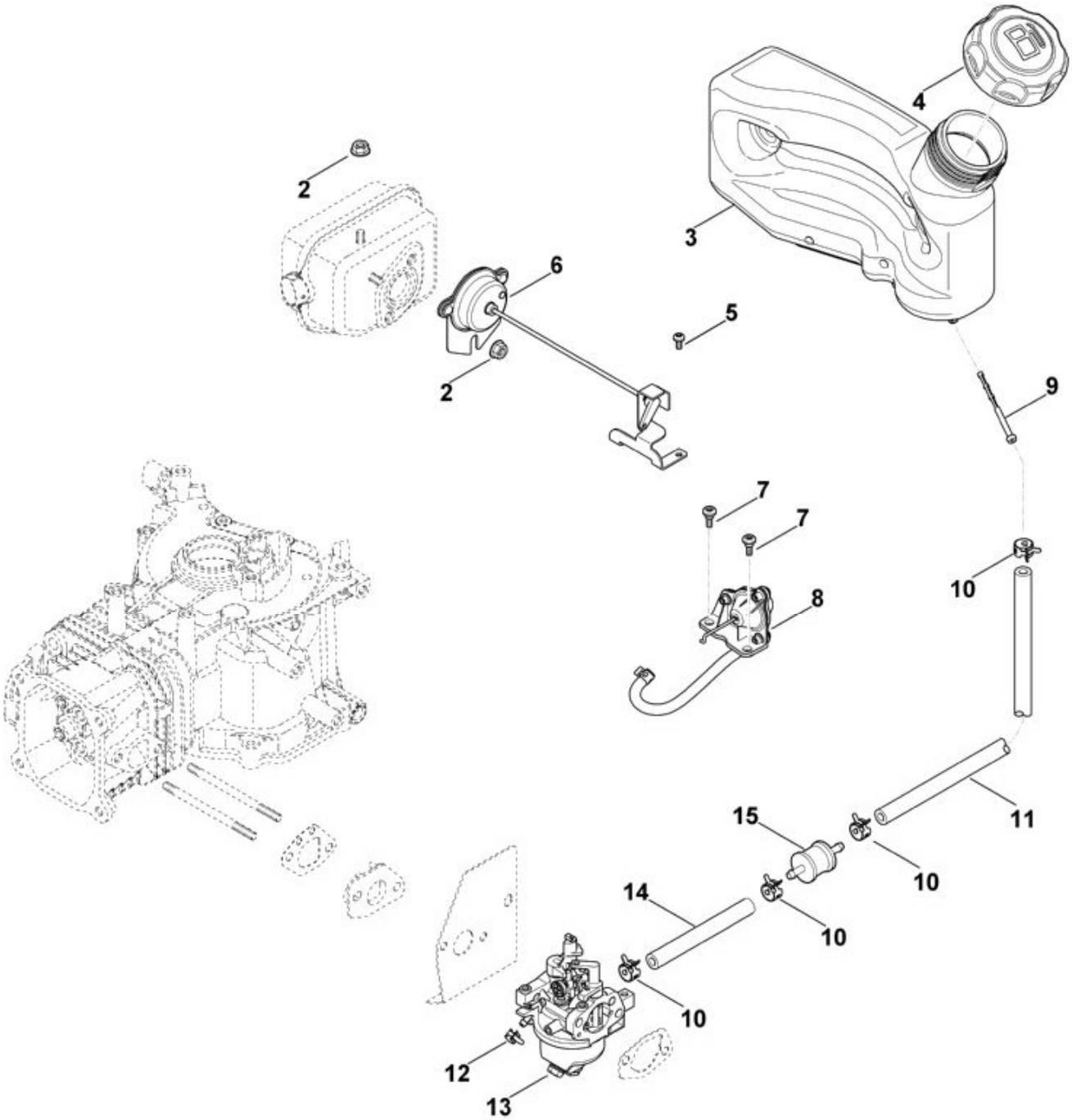

N°	Code article	Désignation	*	**	***
2	0002 955 0800	Ecrou à embase M6			2
3	0002 350 0800	Carter du réservoir			1
4	0002 353 0500	Bouchon de réservoir			1
5	0002 951 9703	Vis M4			2
6	0002 180 2600	Starter			1
7	0002 951 9701	Vis M4			2

N°	Code article	Désignation	*	**	***
8	0002 350 6200	Régulateur à membrane			1
9	0002 358 1800	Filtre			1
10	0002 358 7901	Collier de serrage			4
11	0002 358 0820	Tuyau de carburant			1
12	0002 358 7900	Collier de serrage			2
13	0002 120 0600	Carburateur cpl.			1
14	0002 358 0810	Tuyau de carburant			1
15	0002 358 1810	Filtre			1

* (A) non illustré
(B) uniquement accessoire optionnel
(C) n'est plus livrable départ usine
(D) n'est pas livrable séparément
[..] y compris Fig. No.

** (02.2003) Open informations techniques
>xxx xxx xxxx] Pièce à utiliser jusqu'au n° de série
[xxxx xxx xxxx> Pièce à utiliser à partir du n° de série

*** Nombre de pièces(s) utilisée(s) lors de la production

XT-6 (XT149-0213)
Sélection: Couvercle de ventilateur, lanceur

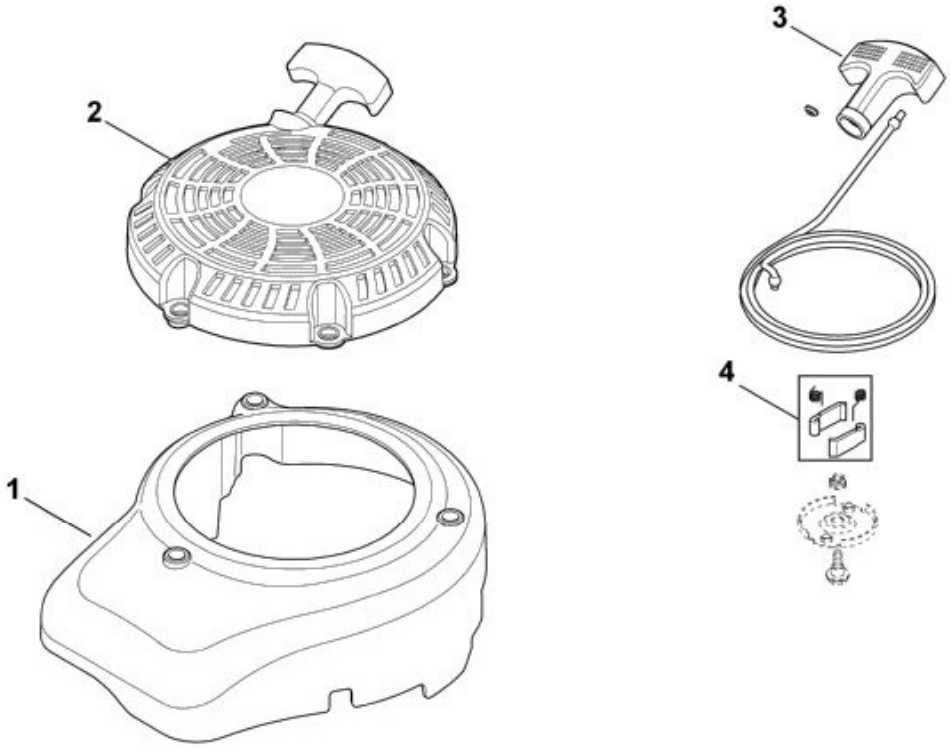

N°	Code article	Désignation	*	**	***
1	0002 084 1000	Carter de ventilateur			1
2	0002 190 4000	Dispositif de lancement cpl.	[3,4]		1
3	0002 190 3500	Poignée avec câble de démarreur			1
4	0002 190 5100	Cliquet			1

* (A) non illustré

(B) uniquement accessoire optionnel
(C) n'est plus livrable départ usine
(D) n'est pas livrable séparément
[..] y compris Fig. No.

**	(02.2003)	Open informations techniques
	>xxx xxx xxxx]	Pièce à utiliser jusqu'au n° de série
	[xxxx xxx xxxx>	Pièce à utiliser à partir du n° de série

*** Nombre de pièces(s) utilisée(s) lors de la production

XT-6 (XT149-0213)
Sélection: Couvre-soupapes, Soupape

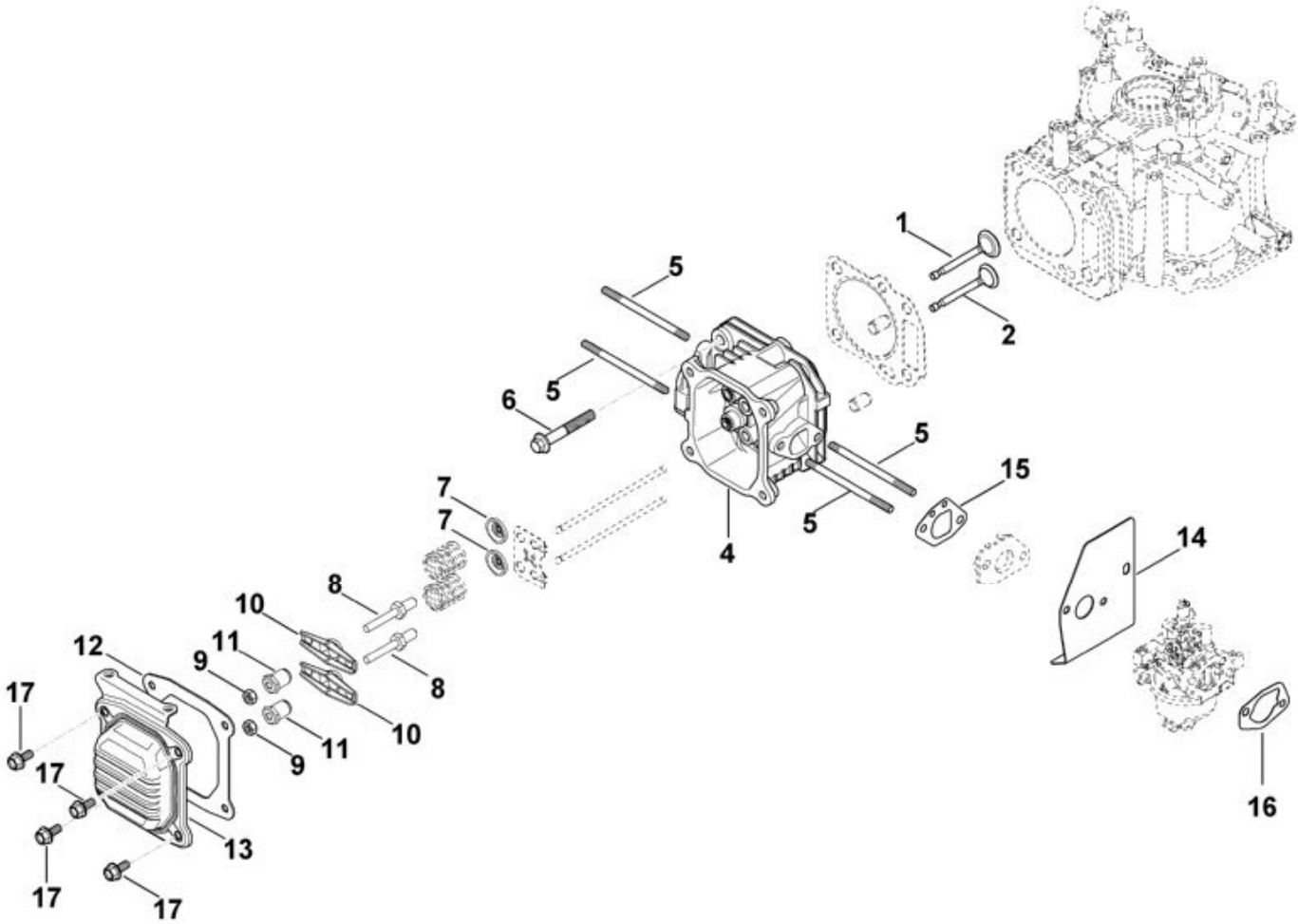

N°	Code article	Désignation	*	**	***
1	0002 025 1800	Soupape d'admission			1
2	0002 025 1900	Soupape d'échappement			1
4	0002 020 0600	Culasse	[5]		1
5	0002 025 9000	Boulon			4
6	0002 951 9700	Vis M8 (1. 14Nm/ 2. 27 - 28 Nm)			4

N°	Code article	Désignation	*	**	***
7	0002 025 3000	Coupelle de ressort			2
8	0002 038 0300	Vis			2
9	0002 955 0901	Ecrou M6 (9 - 10 Nm)			2
10	0002 038 1000	Culbuteur			2
11	0002 038 1200	Ecrou à six pans			2
12	0002 029 0510	Joint			1
13	0002 020 1000	Couvre-soupapes	[12]		1
17	0002 951 9706	Vis (8 - 9 Nm)			4

* (A) non illustré
(B) uniquement accessoire optionnel
(C) n'est plus livrable départ usine
(D) n'est pas livrable séparément
[..] y compris Fig. No.

** (02.2003) Open informations techniques
>xxx xxx xxxx] Pièce à utiliser jusqu'au n° de série
[xxxx xxx xxxx> Pièce à utiliser à partir du n° de série

*** Nombre de pièces(s) utilisée(s) lors de la production

XT-6 (XT149-0213)
Sélection: Dispositif d´allumage, Frein

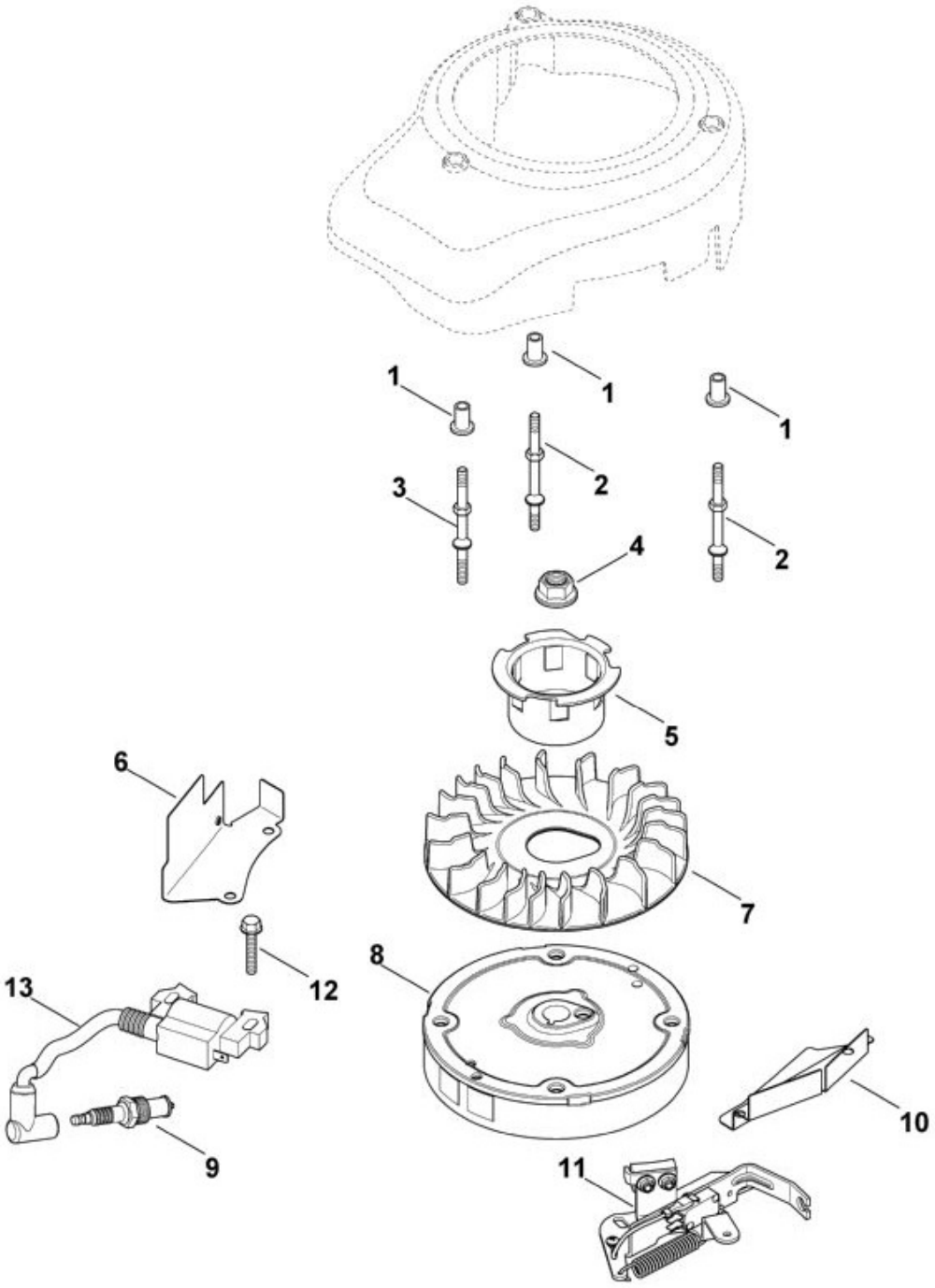

N°	Code article	Désignation	*	**	***
1	0002 084 6400	Douille			3
2	0002 082 0500	Vis (10 - 11 Nm)			2
3	0002 082 0510	Vis (10 - 11 Nm)			1
4	0002 955 0900	Ecrou (50 - 51 Nm)			1

N°	Code article	Désignation	*	**	***
5	0002 086 2100	Entraîneur			1
6	0002 087 3600	Tôle de canalisation d'air			1
7	0002 086 0500	Ventilateur			1
8	0002 400 1200	Rotor			1
9	0002 400 7000	Bougie			1
10	0002 087 3610	Tôle de canalisation d'air			1
11	0002 160 1000	Système de freinage			1
12	0002 951 9702	Vis M6			1
13	0002 400 1300	Module d'allumage			1

* (A) non illustré
(B) uniquement accessoire optionnel
(C) n'est plus livrable départ usine
(D) n'est pas livrable séparément
[..] y compris Fig. No.

** (02.2003) Open informations techniques
>xxx xxx xxxx] Pièce à utiliser jusqu'au n° de série
[xxxx xxx xxxx> Pièce à utiliser à partir du n° de série

*** Nombre de pièces(s) utilisée(s) lors de la production

XT-6 (XT149-0213)
Sélection: Dispositif de commande

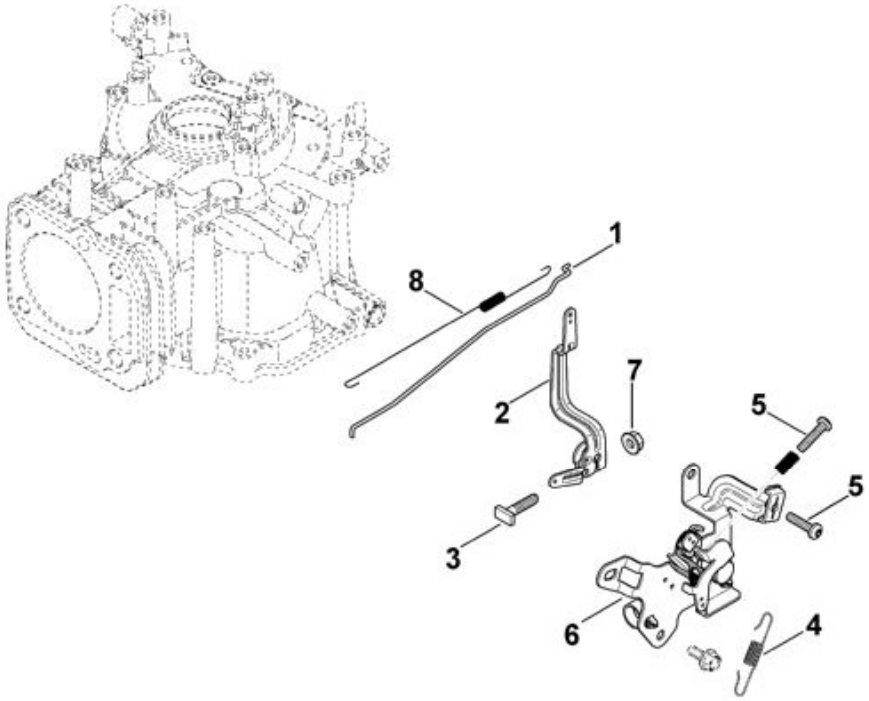

N°	Code article	Désignation	*	**	***
1	0002 104 0500	Levier de commande de régulateur	[8]		1
2	0002 104 0600	Levier de régulateur			1
3	0002 104 2200	Vis			1
4	0002 104 2100	Ressort			1
5	0002 951 9705	Vis			2
6	0002 180 1800	Commande des gaz cpl.	[5]		1

N°	Code article	Désignation	*	**	***
7	0002 955 0800	Ecrou à embase M6 (7 - 8 Nm)			1

* (A) non illustré
(B) uniquement accessoire optionnel
(C) n'est plus livrable départ usine
(D) n'est pas livrable séparément
[..] y compris Fig. No.

** (02.2003) Open informations techniques
>xxx xxx xxxx] Pièce à utiliser jusqu'au n° de série
[xxxx xxx xxxx> Pièce à utiliser à partir du n° de série

*** Nombre de pièces(s) utilisée(s) lors de la production

XT-6 (XT149-0213)
Sélection: Dispositif de lubrification, carter d'huile

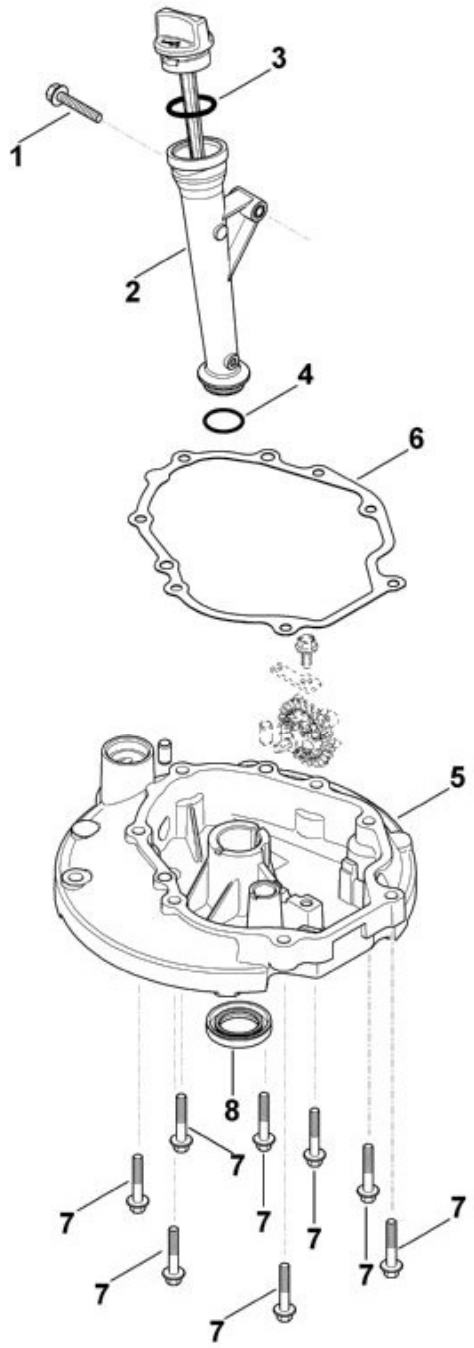

N°	Code article	Désignation	*	**	***
1	0002 951 9702	Vis M6 (10 - 11 Nm)			1
2	0002 350 1700	Tubulure compl.	[3,4]		1
3	0002 992 5502	Anneau de joint			1
4	0002 992 5503	Anneau de joint			1
5	0002 020 1100	Couvercle	[6,8]		1

N°	Code article	Désignation	*	**	***
6	0002 029 0500	Joint			1
7	0002 951 9704	Vis M6 (12 - 13 Nm)			7
8	0002 992 5500	Anneau de joint 25x38x7			1

* (A) non illustré
(B) uniquement accessoire optionnel
(C) n'est plus livrable départ usine
(D) n'est pas livrable séparément
[..] y compris Fig. No.

** (02.2003) Open informations techniques
>xxx xxx xxxx] Pièce à utiliser jusqu'au n° de série
[xxxx xxx xxxx> Pièce à utiliser à partir du n° de série

*** Nombre de pièces(s) utilisée(s) lors de la production

XT-6 (XT149-0213)
Sélection: Échappement

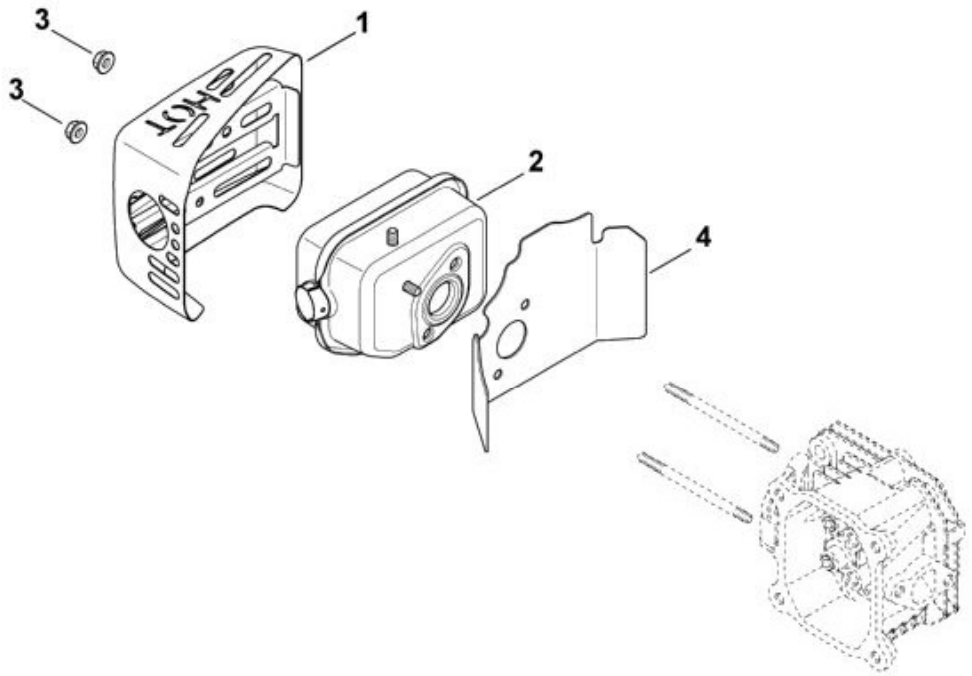

N°	Code article	Désignation	*	**	***
1	0002 140 6000	Protection de silencieux			1
2	0002 140 0600	Silencieux	[4]		1
3	0002 955 0800	Ecrou à embase M6 (9 - 10 Nm)			2

* (A) non illustré

(B) uniquement accessoire optionnel
(C) n'est plus livrable départ usine
(D) n'est pas livrable séparément
[..] y compris Fig. No.

**	(02.2003)	Open informations techniques
	>xxx xxx xxxx]	Pièce à utiliser jusqu'au n° de série
	[xxxx xxx xxxx>	Pièce à utiliser à partir du n° de série

*** Nombre de pièces(s) utilisée(s) lors de la production

XT-6 (XT149-0213)
Sélection: Filtre à air

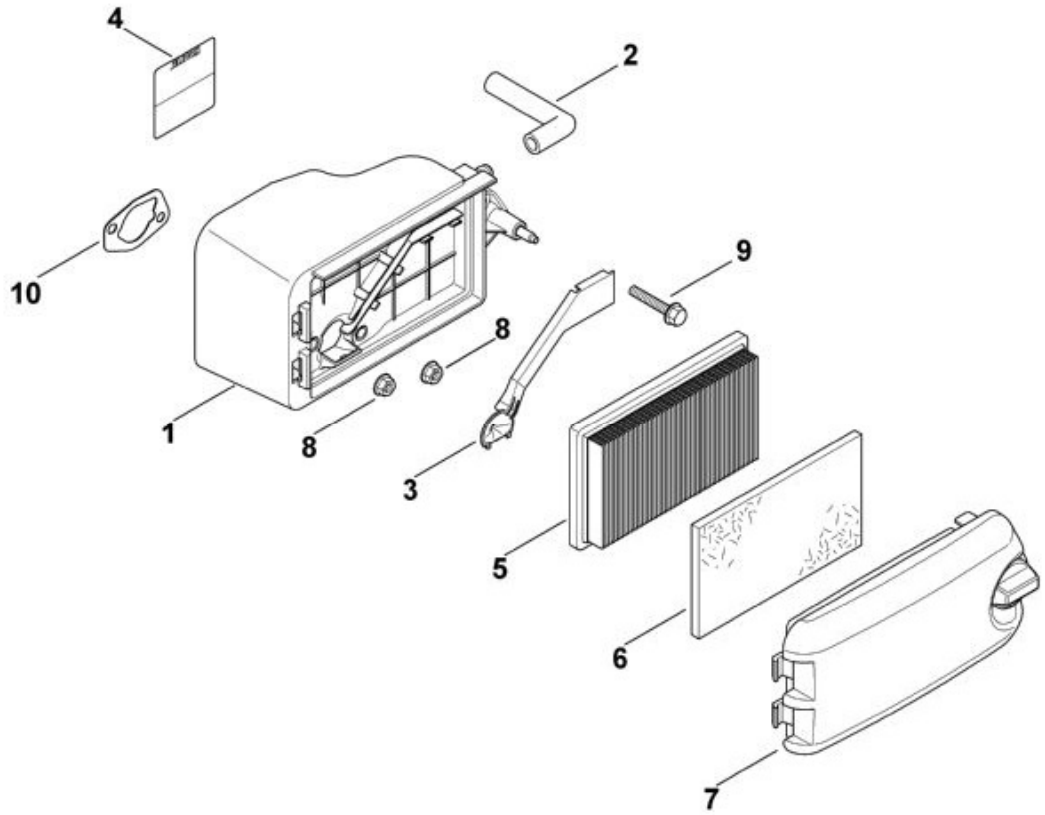

N°	Code article	Désignation	*	**	***
1	0002 120 2700	Boîtier de filtre	[4,10]		1
2	0002 084 7300	Tuyau			1
3	0002 124 1300	Cartouche de filtre			1
4	0002 967 4401	Autocollant KOHLER			1
5	0002 140 4400	Filtre à air			1
6	0002 124 1500	Préfiltre			1

N°	Code article	Désignation	*	**	***
7	0002 140 1000	Couvercle de filtre compl.			1
8	0002 955 0800	Ecrou à embase M6 (8 - 9 Nm)			2
9	0002 951 9704	Vis M6			1

* (A) non illustré
(B) uniquement accessoire optionnel
(C) n'est plus livrable départ usine
(D) n'est pas livrable séparément
[..] y compris Fig. No.

** (02.2003) Open informations techniques
>xxx xxx xxxx] Pièce à utiliser jusqu'au n° de série
[xxxx xxx xxxx> Pièce à utiliser à partir du n° de série

*** Nombre de pièces(s) utilisée(s) lors de la production

XT-6 (XT149-0213)
Sélection: Jeu de joints

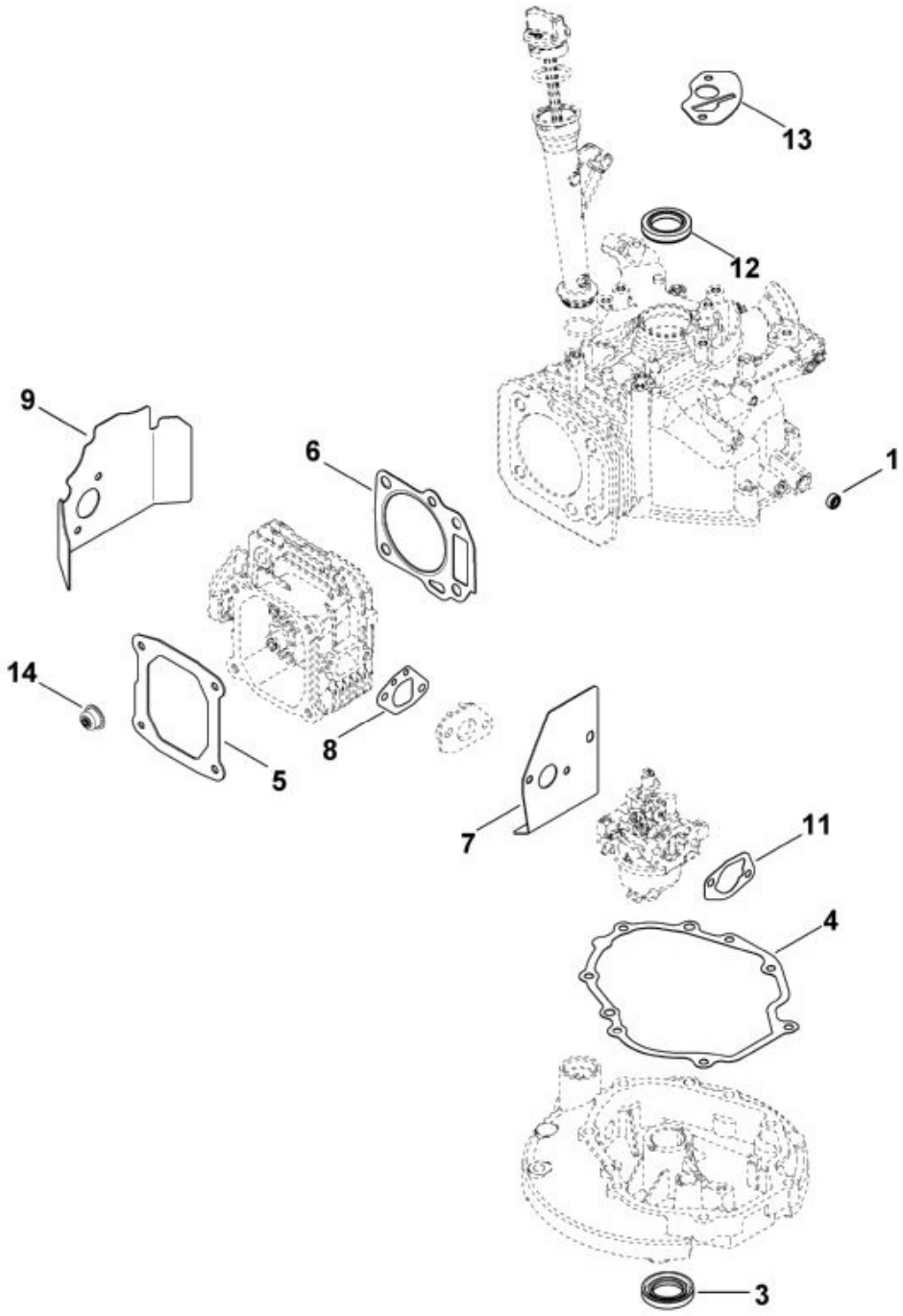

N°	Code article	Désignation	*	**	***
	0002 007 1602	Jeu de joints	[3,9,12-14]		1
1	0002 992 5501	Anneau de joint 6x11x5			1
3	0002 992 5500	Anneau de joint 25x38x7			1
4	0002 029 0500	Joint			1
5	0002 029 0510	Joint			1
6	0002 007 1601	Jeu de joints	[5,7-9,11]		1

N°	Code article	Désignation	*	**	***
7	0002 007 1600	Jeu de joints	[8,11]		1

* (A) non illustré
(B) uniquement accessoire optionnel
(C) n'est plus livrable départ usine
(D) n'est pas livrable séparément
[..] y compris Fig. No.

** (02.2003) Open informations techniques
>xxx xxx xxxx] Pièce à utiliser jusqu'au n° de série
[xxxx xxx xxxx> Pièce à utiliser à partir du n° de série

*** Nombre de pièces(s) utilisée(s) lors de la production

XT-6 (XT149-0213)
Sélection: Moteur complet

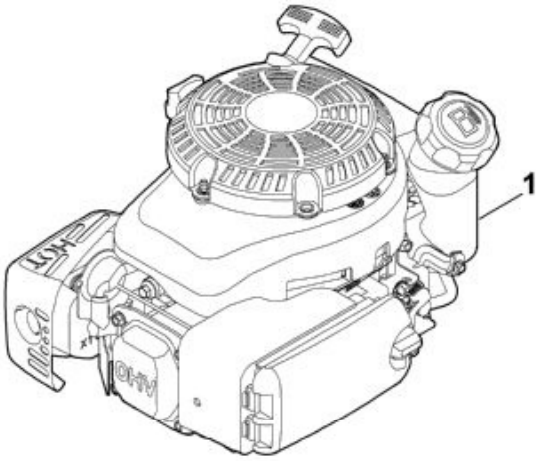

N°	Code article	Désignation	*	**	***
1	6241 011 1820	KOHLER, moteur-quatre-temps XT-6 (XT 149-0213)			1

* (A) non illustré
(B) uniquement accessoire optionnel
(C) n'est plus livrable départ usine
(D) n'est pas livrable séparément

[..] y compris Fig. No.

**	(02.2003)	Open informations techniques
	>xxx xxx xxxx]	Pièce à utiliser jusqu'au n° de série
	[xxxx xxx xxxx>	Pièce à utiliser à partir du n° de série

*** Nombre de pièces(s) utilisée(s) lors de la production

XT-6 (XT149-0213)
Sélection: Vilebrequin

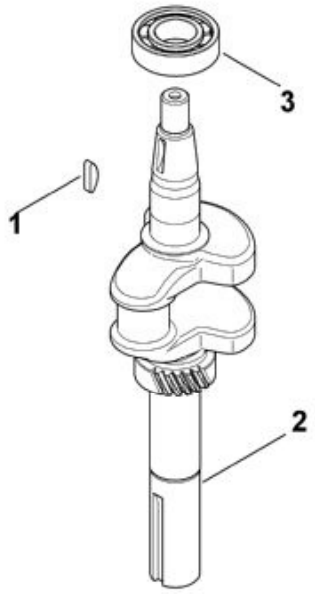

N°	Code article	Désignation	*	**	***
1	0002 995 0100	Clavette demi-lune			1
2	0002 030 0400	Vilebrequin	[3]		1
3	0002 021 3600	Palier			1

* (A) non illustré
(B) uniquement accessoire optionnel

(C) n'est plus livrable départ usine
(D) n'est pas livrable séparément
[..] y compris Fig. No.

**	(02.2003)	Open informations techniques
	>xxx xxx xxxx]	Pièce à utiliser jusqu'au n° de série
	[xxxx xxx xxxx>	Pièce à utiliser à partir du n° de série

*** Nombre de pièces(s) utilisée(s) lors de la production