XT-800 (XT800-0036)
Sélection: Arbre à cames

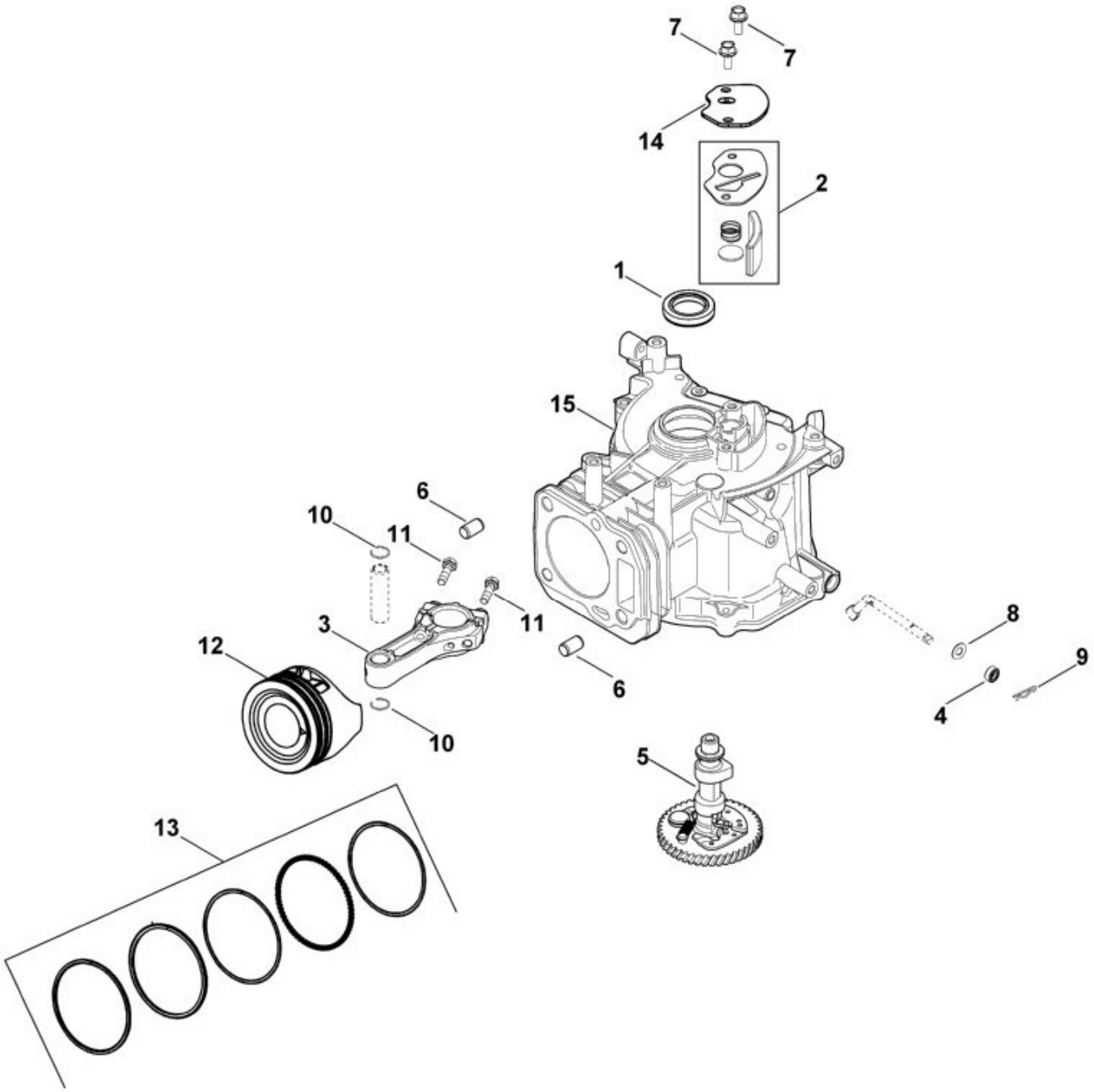

N°	Code article	Désignation	*	**	***
1	0002 992 5500	Anneau de joint 25x38x7			1
2	0002 020 0900	Soupape			1
4	0002 992 5501	Anneau de joint 6x11x5			1
6	0002 028 1700	Douille			2
7	0002 951 9706	Vis			2
8	0002 036 0300	Rondelle			1

N°	Code article	Désignation	*	**	***
9	0002 996 0100	Epingle d'axe			1
14	0002 182 8600	Plaque			1

* (A) non illustré
(B) uniquement accessoire optionnel
(C) n'est plus livrable départ usine
(D) n'est pas livrable séparément
[..] y compris Fig. No.

** (02.2003) Open informations techniques
>xxx xxx xxxx] Pièce à utiliser jusqu'au n° de série
[xxxx xxx xxxx> Pièce à utiliser à partir du n° de série

*** Nombre de pièces(s) utilisée(s) lors de la production

XT-800 (XT800-0036)
Sélection: Autocollant

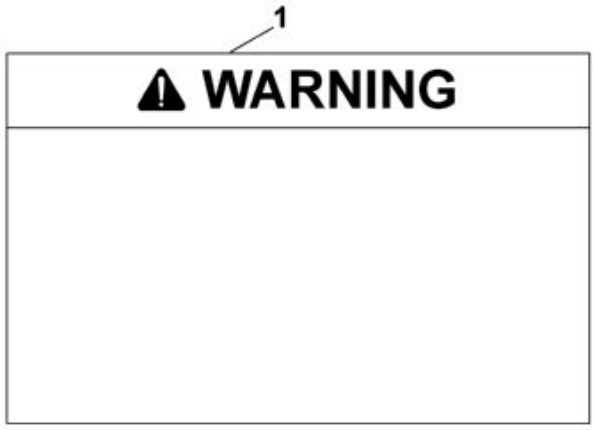

N°	Code article	Désignation	*	**	***
1	0002 967 4400	Autocollant			1

* (A) non illustré
(B) uniquement accessoire optionnel
(C) n'est plus livrable départ usine
(D) n'est pas livrable séparément

[..] y compris Fig. No.

**	(02.2003)	Open informations techniques
	>xxx xxx xxxx]	Pièce à utiliser jusqu'au n° de série
	[xxxx xxx xxxx>	Pièce à utiliser à partir du n° de série

*** Nombre de pièces(s) utilisée(s) lors de la production

XT-800 (XT800-0036)
Sélection: Carburateur, conduite d'alimentation en carburant

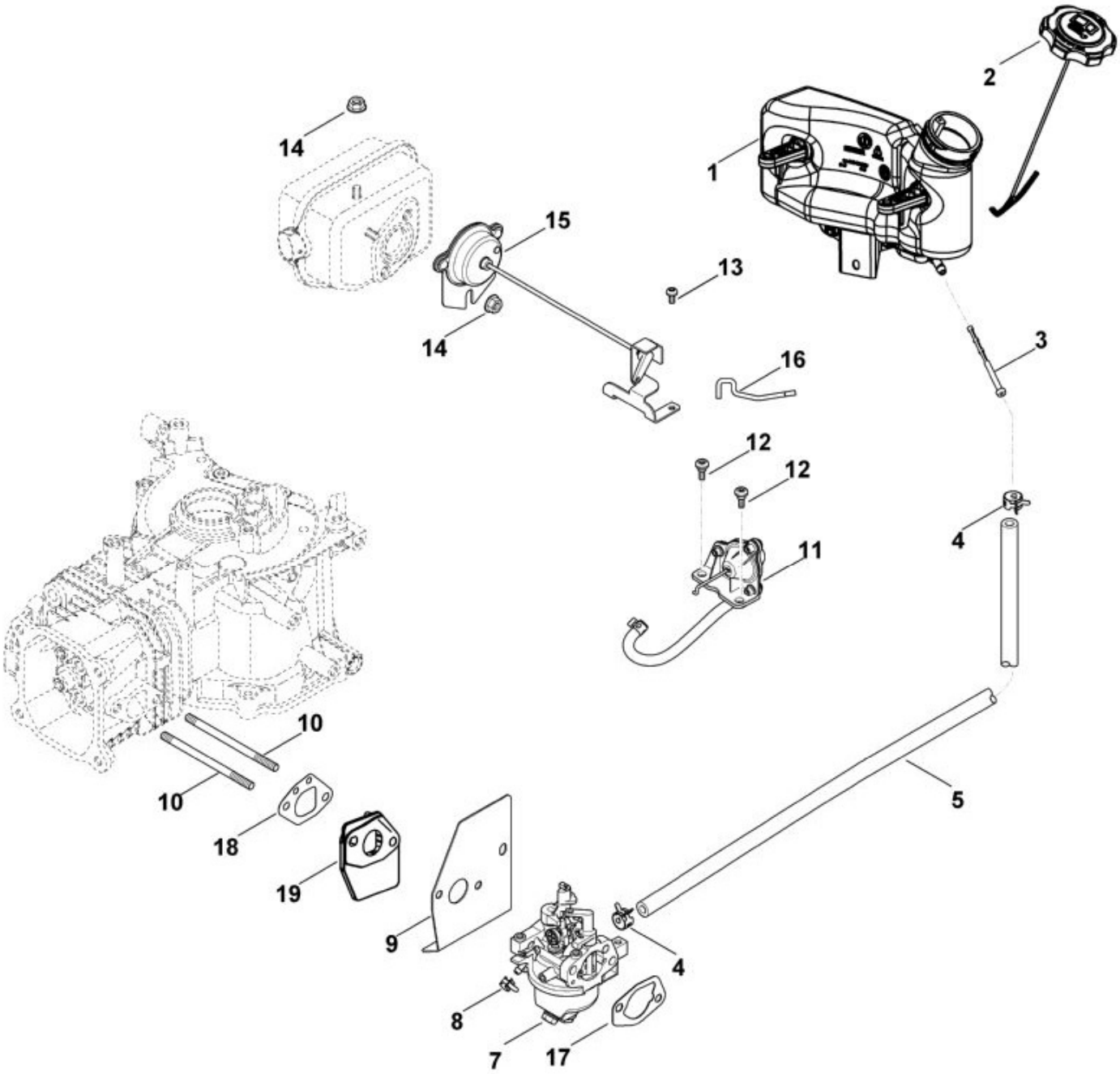

N°	Code article	Désignation	*	**	***
	0002 882 5701	Kit de réparation pour carburateur	[9]		1
	0002 882 5700	Kit de réparation pour carburateur	[9]		1
1	0002 350 0801	Carter du réservoir			1
2	0002 353 0501	Bouchon de réservoir			1
3	0002 358 1800	Filtre			1
4	0002 358 7901	Collier de serrage			2

N°	Code article	Désignation	*	**	***
8	0002 358 7900	Collier de serrage			2
10	0002 025 9002	Boulon			2
11	0002 350 6200	Régulateur à membrane			1
12	0002 951 9701	Vis M4			2
13	0002 951 9703	Vis M4			2
14	0002 955 0800	Ecrou à embase M6			2
16	0002 104 0501	Levier de commande de régulateur			1
19	0002 007 1012	Kit plaque intermédiaire	[18]		1

* (A) non illustré
(B) uniquement accessoire optionnel
(C) n'est plus livrable départ usine
(D) n'est pas livrable séparément
[..] y compris Fig. No.

** (02.2003) Open informations techniques
>xxx xxx xxxx] Pièce à utiliser jusqu'au n° de série
[xxxx xxx xxxx> Pièce à utiliser à partir du n° de série

*** Nombre de pièces(s) utilisée(s) lors de la production

XT-800 (XT800-0036)
Sélection: Couvercle de ventilateur, lanceur

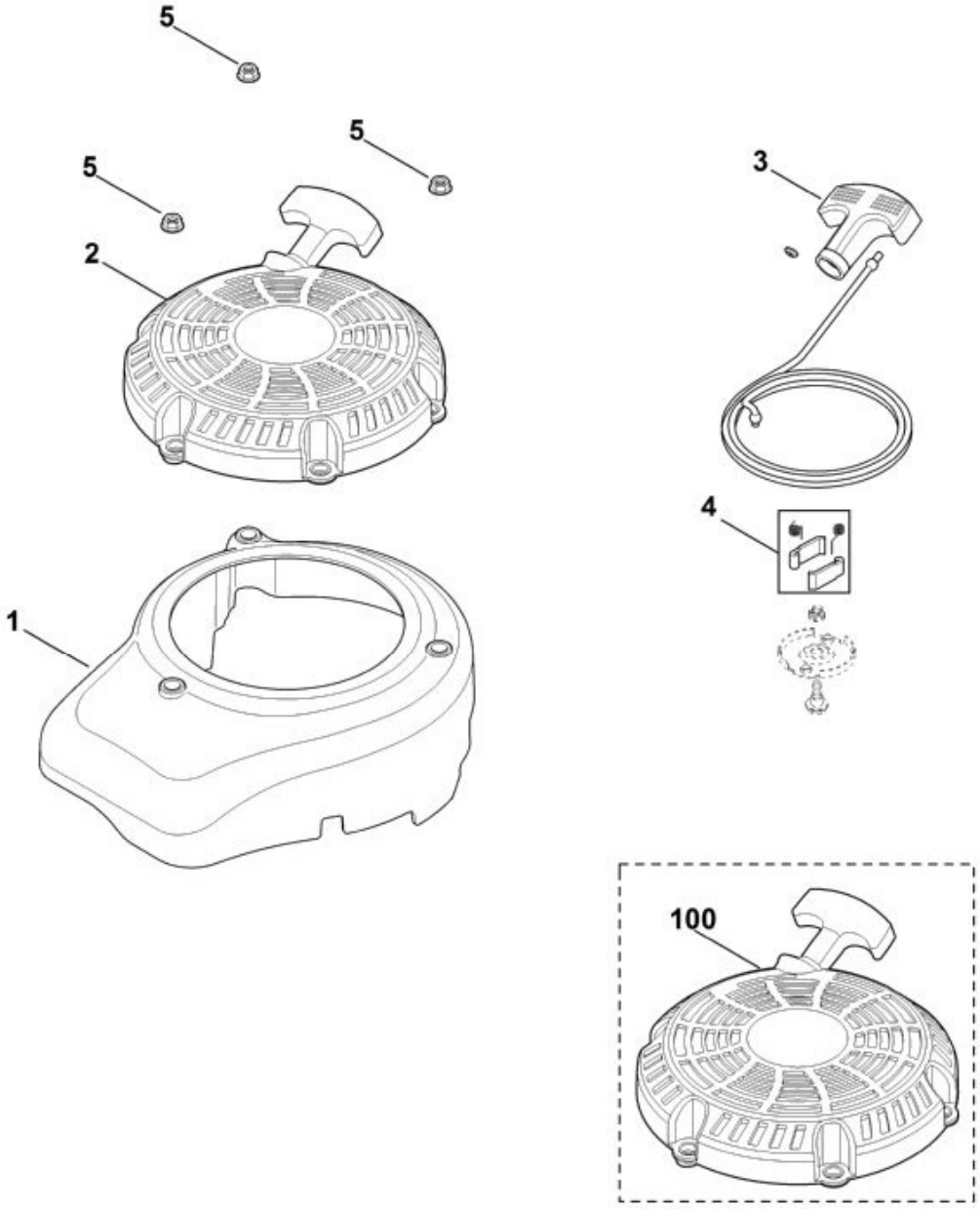

N°	Code article	Désignation	*	**	***
1	0002 084 1000	Carter de ventilateur			1
2	0002 190 4001	Dispositif de lancement cpl.	[3,4]		1
3	0002 190 3500	Poignée avec câble de démarreur			1
4	0002 190 5100	Cliquet			1
5	0002 955 0801	Ecrou à embase M6			3

N°	Code article	Désignation	*	**	***
100	0002 190 4002	Dispositif de lancement cpl.	[3,4]		1

* (A) non illustré
(B) uniquement accessoire optionnel
(C) n'est plus livrable départ usine
(D) n'est pas livrable séparément
[..] y compris Fig. No.

** (02.2003) Open informations techniques
>xxx xxx xxxx] Pièce à utiliser jusqu'au n° de série
[xxxx xxx xxxx> Pièce à utiliser à partir du n° de série

*** Nombre de pièces(s) utilisée(s) lors de la production

XT-800 (XT800-0036)
Sélection: Couvre-soupapes, Soupape

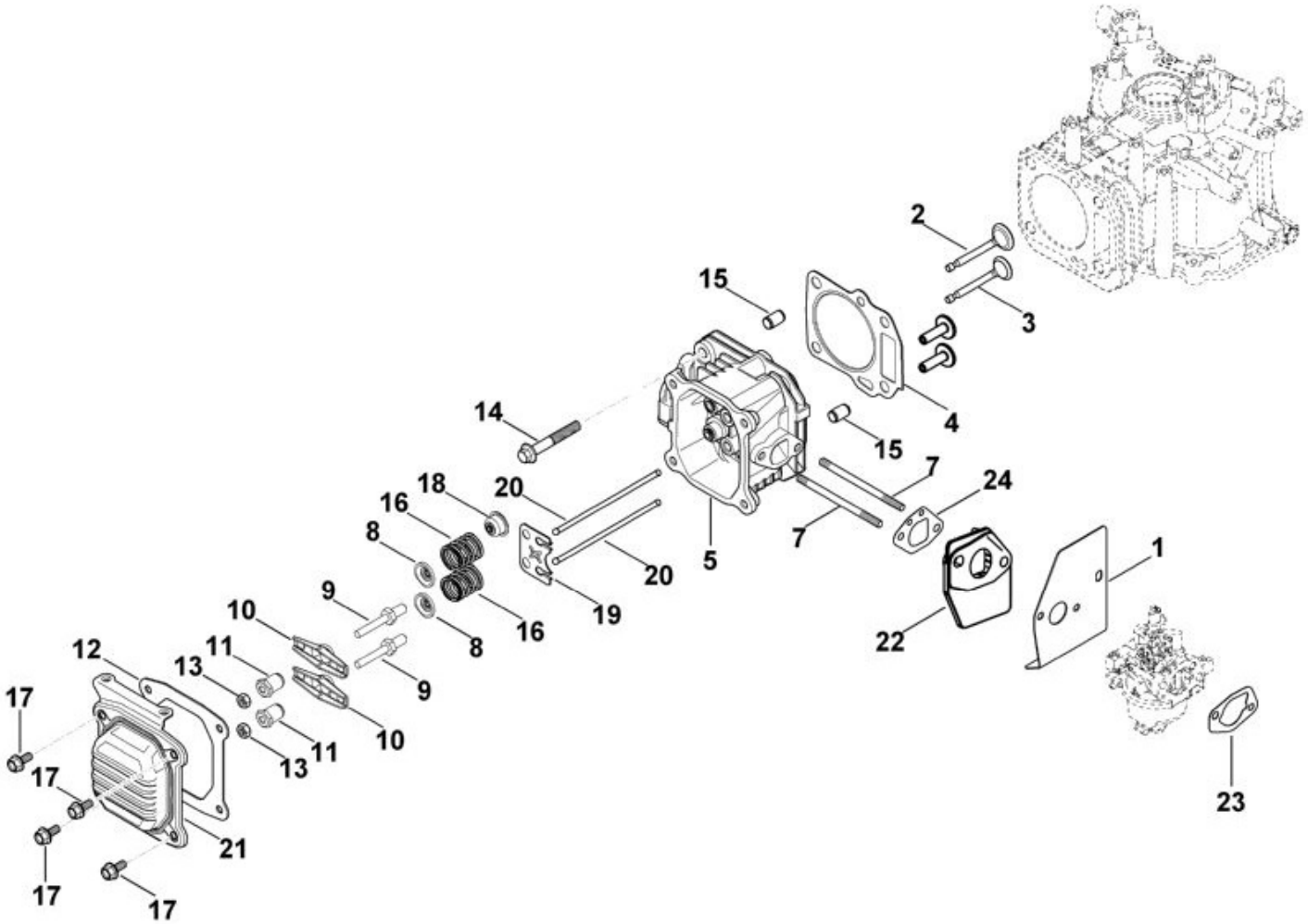

N°	Code article	Désignation	*	**	***
	0002 007 1000	Kit de pièces de soupapes	[2,3,8-12,15,16,1		1
7	0002 025 9002	Boulon			2
8	0002 025 3000	Coupelle de ressort			2
10	0002 038 1000	Culbuteur			2
11	0002 038 1200	Ecrou à six pans			2
12	0002 029 0510	Joint			1

N°	Code article	Désignation	*	**	***
13	0002 955 0901	Ecrou M6			2
14	0002 951 9700	Vis M8			4
15	0002 028 1700	Douille			2
16	0002 104 2102	Ressort			2
17	0002 951 9706	Vis			4
18	0002 992 5505	Anneau de joint			1
21	0002 025 1100	Couvre-soupapes			1
22	0002 007 1012	Kit plaque intermédiaire	[24]		1
23	0002 129 0900	Joint			1

* (A) non illustré
(B) uniquement accessoire optionnel
(C) n'est plus livrable départ usine
(D) n'est pas livrable séparément
[..] y compris Fig. No.

** (02.2003) Open informations techniques
>xxx xxx xxxx] Pièce à utiliser jusqu'au n° de série
[xxxx xxx xxxx> Pièce à utiliser à partir du n° de série

*** Nombre de pièces(s) utilisée(s) lors de la production

XT-800 (XT800-0036)
Sélection: Dispositif d´allumage

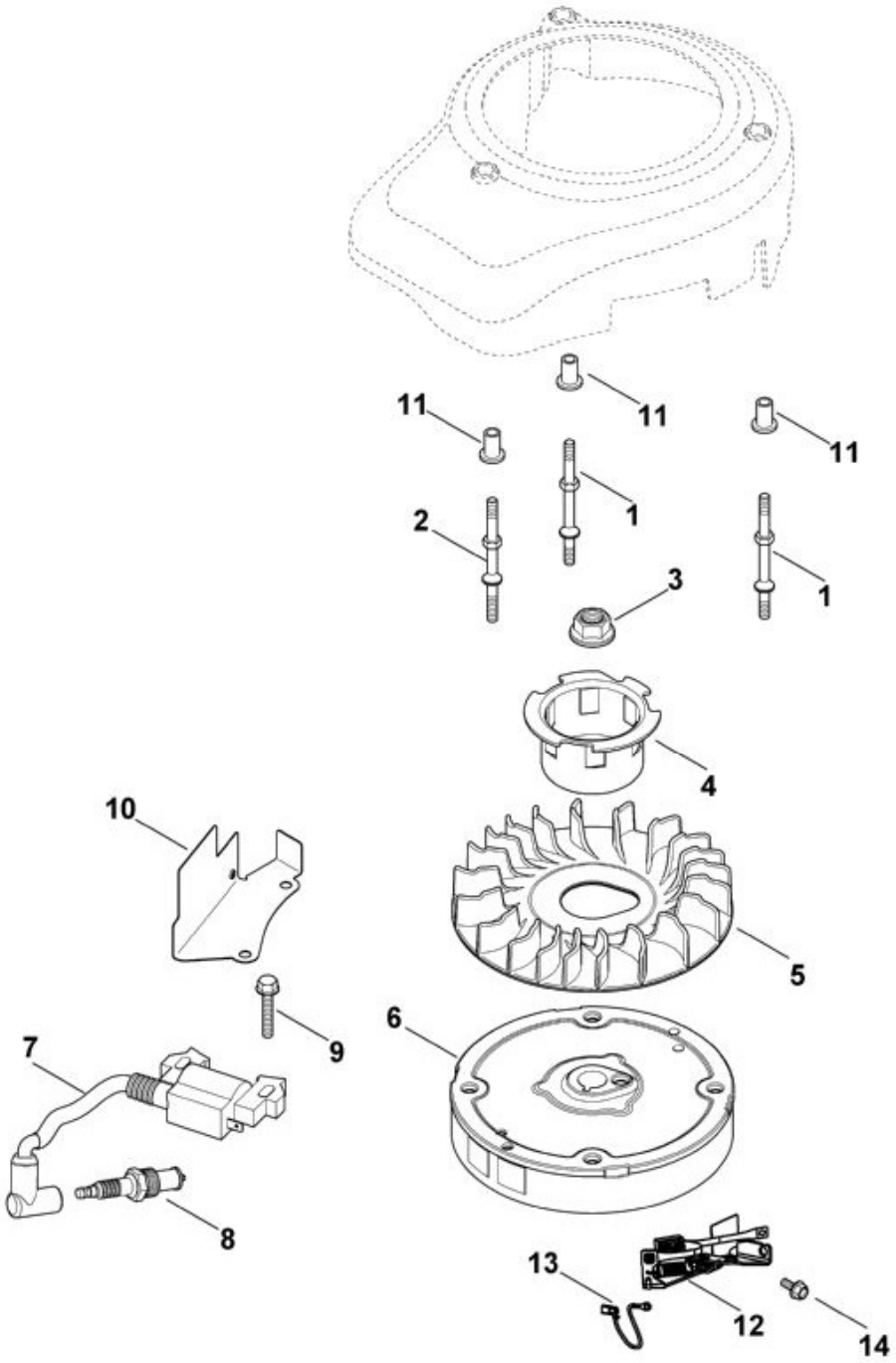

N°	Code article	Désignation	*	**	***
1	0002 082 0500	Vis			2
2	0002 082 0510	Vis			1
3	0002 955 0900	Ecrou (50 - 51 Nm)			1
4	0002 086 2100	Entraîneur			1
5	0002 086 0501	Ventilateur			1

N°	Code article	Désignation	*	**	***
6	0002 400 1201	Rotor			1
7	0002 400 1301	Module d'allumage			1
9	0002 951 9702	Vis M6			1
10	0002 087 3601	Tôle de canalisation d'air			1
11	0002 084 6401	Douille			3
13	0002 440 1100	Câble de court-circuit			1
14	0002 951 9706	Vis			2

* (A) non illustré
(B) uniquement accessoire optionnel
(C) n'est plus livrable départ usine
(D) n'est pas livrable séparément
[..] y compris Fig. No.

** (02.2003) Open informations techniques
>xxx xxx xxxx] Pièce à utiliser jusqu'au n° de série
[xxxx xxx xxxx> Pièce à utiliser à partir du n° de série

*** Nombre de pièces(s) utilisée(s) lors de la production

XT-800 (XT800-0036)
Sélection: Dispositif de commande

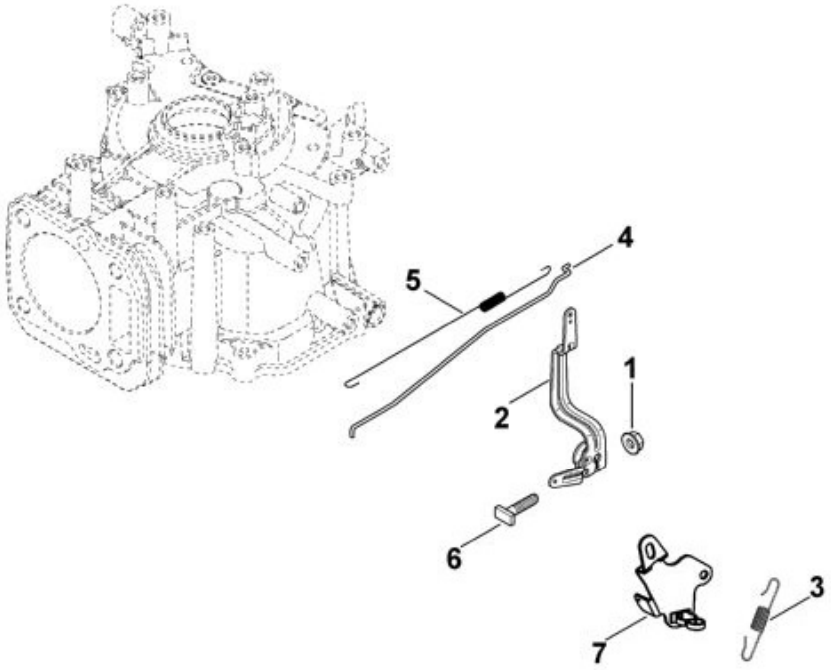

N°	Code article	Désignation	*	**	***
1	0002 955 0801	Ecrou à embase M6 (7 - 8 Nm)			1
3	0002 104 2100	Ressort			1
6	0002 104 2200	Vis			1
7	0002 180 1802	Commande des gaz cpl.			1

*	(A)	non illustré
	(B)	uniquement accessoire optionnel
	(C)	n'est plus livrable départ usine
	(D)	n'est pas livrable séparément
	[..]	y compris Fig. No.

**	(02.2003)	Open informations techniques
	>xxx xxx xxxx]	Pièce à utiliser jusqu'au n° de série
	[xxxx xxx xxxx>	Pièce à utiliser à partir du n° de série

*** Nombre de pièces(s) utilisée(s) lors de la production

XT-800 (XT800-0036)
Sélection: Dispositif de lubrification, carter d'huile

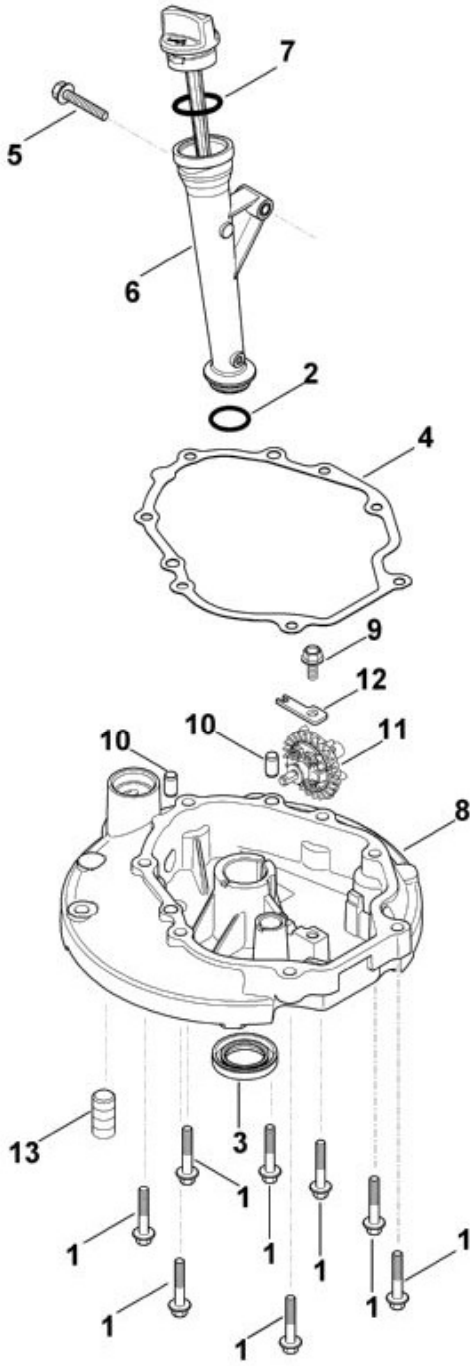

N°	Code article	Désignation	*	**	***
2	0002 992 5503	Anneau de joint			1
3	0002 992 5504	Anneau de joint			1
5	0002 951 9702	Vis M6			1
6	0002 350 1700	Tubulure compl.	[2,7]		1
7	0002 992 5502	Anneau de joint			1
9	0002 951 9706	Vis			1

N°	Code article	Désignation	*	**	***
13	0002 021 4800	Bouchon fileté de vidange d'huile			1

*	(A)	non illustré
	(B)	uniquement accessoire optionnel
	(C)	n'est plus livrable départ usine
	(D)	n'est pas livrable séparément
	[..]	y compris Fig. No.

**	(02.2003)	Open informations techniques
	>xxx xxx xxxx]	Pièce à utiliser jusqu'au n° de série
	[xxxx xxx xxxx>	Pièce à utiliser à partir du n° de série

*** Nombre de pièces(s) utilisée(s) lors de la production

XT-800 (XT800-0036)
Sélection: Échappement

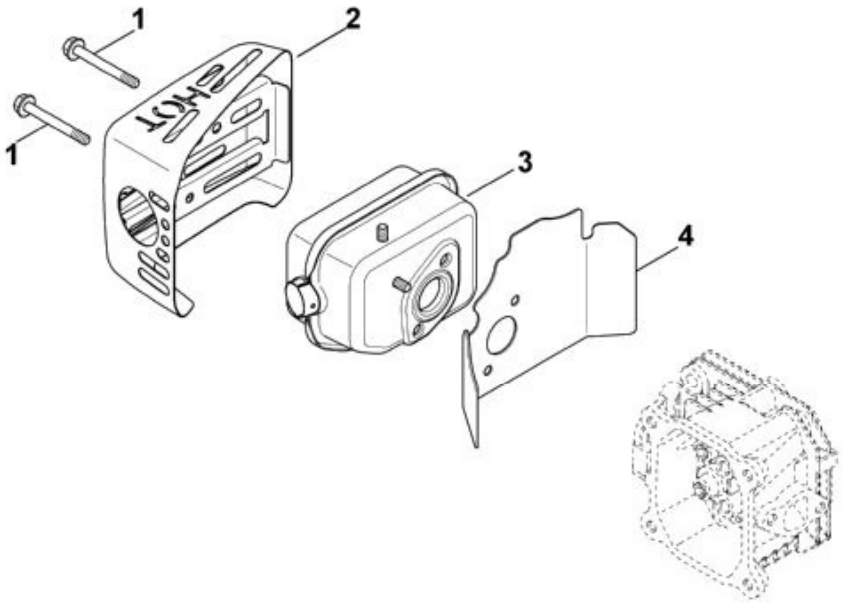

N°	Code article	Désignation	*	**	***
1	0002 148 0700	Vis à embase			2
2	0002 140 6001	Protection de silencieux			1
4	0002 149 0600	Joint de silencieux			1

* (A) non illustré
(B) uniquement accessoire optionnel

(C) n'est plus livrable départ usine
(D) n'est pas livrable séparément
[..] y compris Fig. No.

**	(02.2003)	Open informations techniques
	>xxx xxx xxxx]	Pièce à utiliser jusqu'au n° de série
	[xxxx xxx xxxx>	Pièce à utiliser à partir du n° de série

*** Nombre de pièces(s) utilisée(s) lors de la production

XT-800 (XT800-0036)
Sélection: Filtre à air

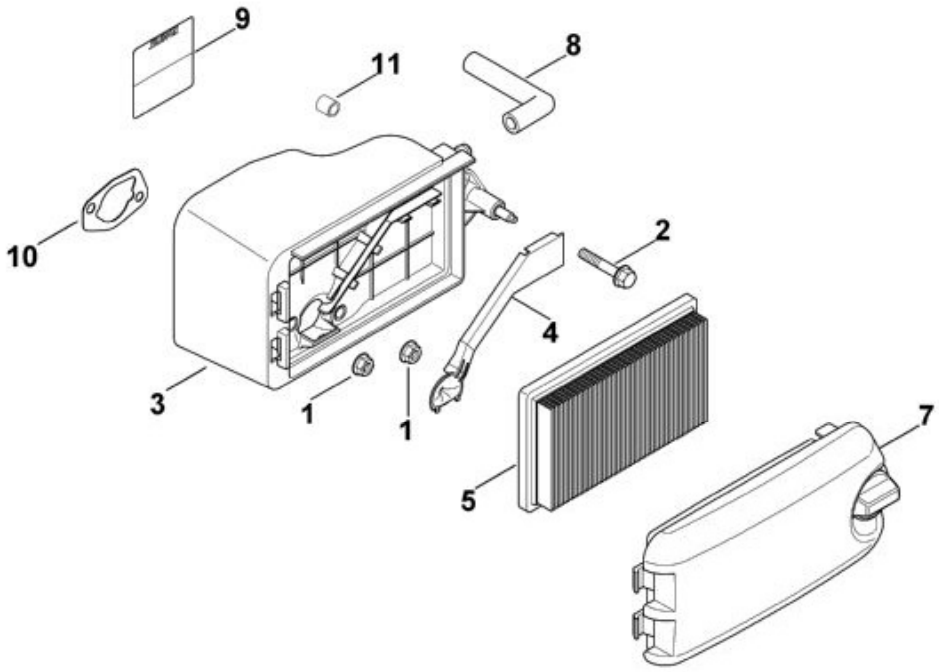

N°	Code article	Désignation	*	**	***
1	0002 955 0801	Ecrou à embase M6			2
2	0002 951 9702	Vis M6			1
3	0002 120 2701	Boîtier de filtre	[9,10]		1
4	0002 124 1300	Cartouche de filtre			1
5	0002 140 4400	Filtre à air			1
7	0002 140 1001	Couvercle de filtre			1

N°	Code article	Désignation	*	**	***
8	0002 084 7300	Tuyau			1
9	0002 967 4401	Autocollant KOHLER			1
10	0002 129 0900	Joint			1

* (A) non illustré
(B) uniquement accessoire optionnel
(C) n'est plus livrable départ usine
(D) n'est pas livrable séparément
[..] y compris Fig. No.

** (02.2003) Open informations techniques
>xxx xxx xxxx] Pièce à utiliser jusqu'au n° de série
[xxxx xxx xxxx> Pièce à utiliser à partir du n° de série

*** Nombre de pièces(s) utilisée(s) lors de la production

XT-800 (XT800-0036)
Sélection: Moteur complet

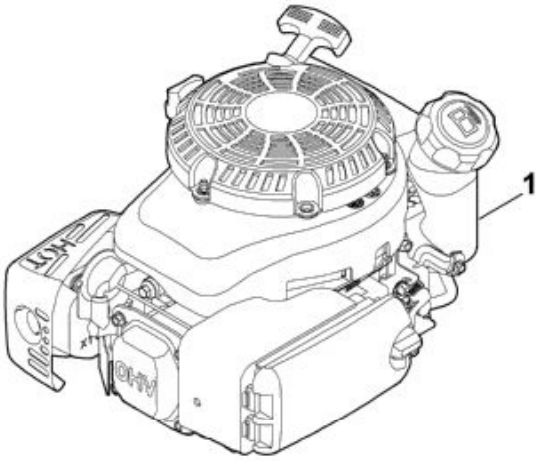

N°	Code article	Désignation	*	**	***
1	6383 011 1800	KOHLER, moteur-quatre-temps XT-800 (XT 800-0036)			1

* (A) non illustré
(B) uniquement accessoire optionnel
(C) n'est plus livrable départ usine
(D) n'est pas livrable séparément

[..] y compris Fig. No.

**	(02.2003)	Open informations techniques
	>xxx xxx xxxx]	Pièce à utiliser jusqu'au n° de série
	[xxxx xxx xxxx>	Pièce à utiliser à partir du n° de série

*** Nombre de pièces(s) utilisée(s) lors de la production

XT-800 (XT800-0036)
Sélection: Vilebrequin

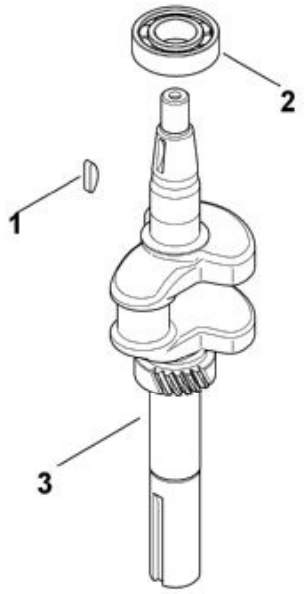

N°	Code article	Désignation	*	**	***
1	0002 995 0100	Clavette demi-lune			1
2	0002 021 3600	Palier			1

* (A) non illustré
(B) uniquement accessoire optionnel
(C) n'est plus livrable départ usine
(D) n'est pas livrable séparément

[..] y compris Fig. No.

**	(02.2003)	Open informations techniques
	>xxx xxx xxxx]	Pièce à utiliser jusqu'au n° de série
	[xxxx xxx xxxx>	Pièce à utiliser à partir du n° de série

*** Nombre de pièces(s) utilisée(s) lors de la production