GE 420.1
Sélection: Carter

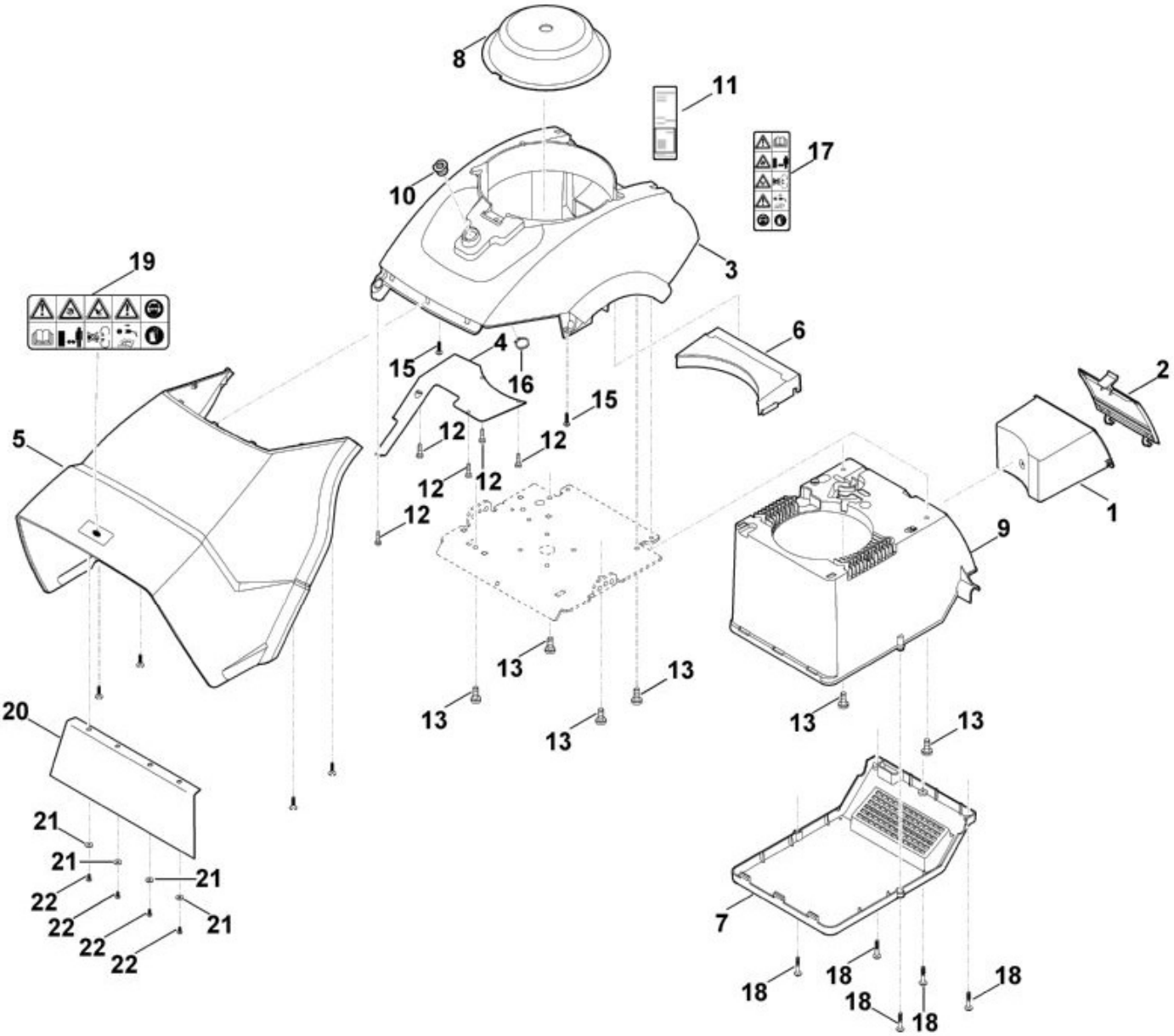

N°	Code article	Désignation	*	**	***
1	6012 701 0800	Récipient			1
2	6012 701 0900	Couvercle			1
3	6012 700 8500	Carter	[17]		1
4	6012 701 3600	Recouvrement			1
5	6012 780 6105	Tôle de protection	[19-22]		1
6	6012 701 9000	Guide			1

N°	Code article	Désignation	*	**	***
7	6012 780 2000	Recouvrement	[18]		1
8	6012 706 0800	Capot protecteur			1
9	6012 706 5600	Capot-moteur			1
10	6012 708 3800	Douille filetée			1
12	9039 488 0974	Vis taraud M5x12 (4 - 6 Nm)			5
13	9039 488 1801	Vis taraud M8x20 (12 - 16 Nm)			6
15	9104 007 4289	Vis taraud P5x20 (1 - 2 Nm)			2
16	9455 621 2150	Circlip 20x1,2			1
17	0000 967 7214	Avertissement			1
18	9104 017 4293	Vis taraud P5x25 (1 - 2 Nm)			5
19	0000 967 7210	Avertissement			1
20	6012 706 8415	Protection contre le réfrigérant			1
21	9307 020 0120	Rondelle 5,3			4
22	9104 007 4260	Vis taraud P5x12			4

* (A) non illustré
(B) uniquement accessoire optionnel
(C) n'est plus livrable départ usine
(D) n'est pas livrable séparément
[..] y compris Fig. No.

** (02.2003) Open informations techniques
>xxx xxx xxxx] Pièce à utiliser jusqu'au n° de série
[xxxx xxx xxxx> Pièce à utiliser à partir du n° de série

*** Nombre de pièces(s) utilisée(s) lors de la production

**** Prix de vente unitaire brut hors taxes
Voir conditions générales de vente dans la rubrique 'Téléchargement'

GE 420.1
Sélection: Entraînement

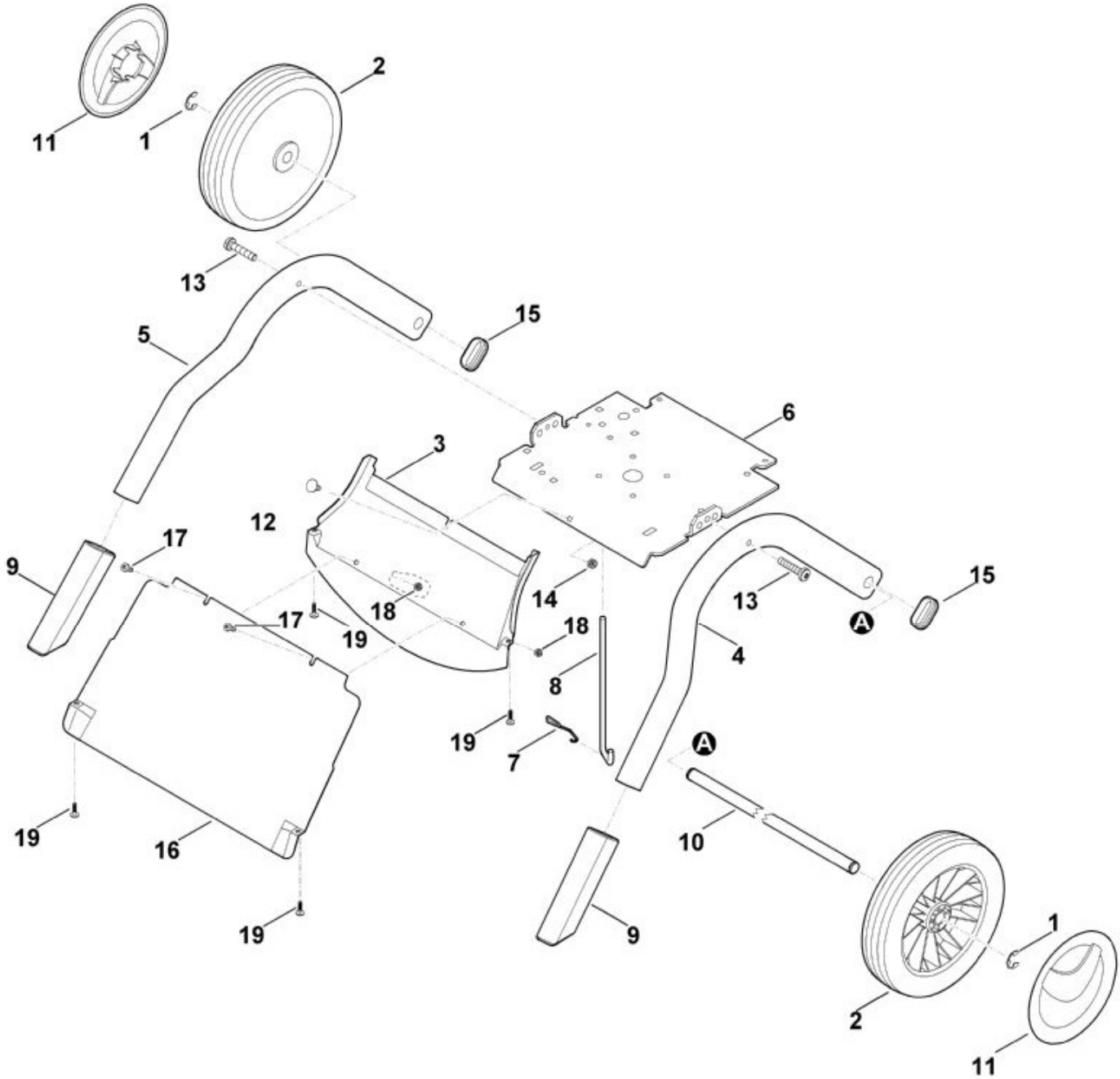

N°	Code article	Désignation	*	**	***
1	9460 624 1500	Anneau d'arrêt 15			2
2	6000 700 0400	Roue			2
3	6012 701 4501	Tôle de canalisation			1
4	6012 703 2300	Pied gauche			1
5	6012 703 2305	Pied droit			1
6	6012 703 8900	Plaque			1

N°	Code article	Désignation	*	**	***
7	6012 706 0610	Ressort			1
8	6012 706 2800	Etrier			1
9	6012 007 1000	Kit cache			1
10	6012 763 2700	Axe de roues			1
11	6375 704 0310	Chapeau de roue			2
12	9027 318 1280	Vis à tête bombée M6x16			1
13	9039 488 1850	Vis taraud M8x40 (8 - 10 Nm)			2
14	9212 260 0900	Ecrou à six pans M6 (7 - 9 Nm)			1
15	9302 929 0900	Bouchon 50x25			2
16	6012 701 4505	Tôle de canalisation			1
17	9075 478 4610	Vis cylindrique IS D6x16			2
18	9212 260 0900	Ecrou à six pans M6			2
19	9104 007 4289	Vis taraud P5x20 (1 - 2 Nm)			4

* (A) non illustré
(B) uniquement accessoire optionnel
(C) n'est plus livrable départ usine
(D) n'est pas livrable séparément
[..] y compris Fig. No.

** (02.2003) Open informations techniques
>xxx xxx xxxx] Pièce à utiliser jusqu'au n° de série
[xxxx xxx xxxx> Pièce à utiliser à partir du n° de série

*** Nombre de pièces(s) utilisée(s) lors de la production

**** Prix de vente unitaire brut hors taxes
Voir conditions générales de vente dans la rubrique 'Téléchargement'

GE 420.1
Sélection: Jeu de couteaux (broyage)

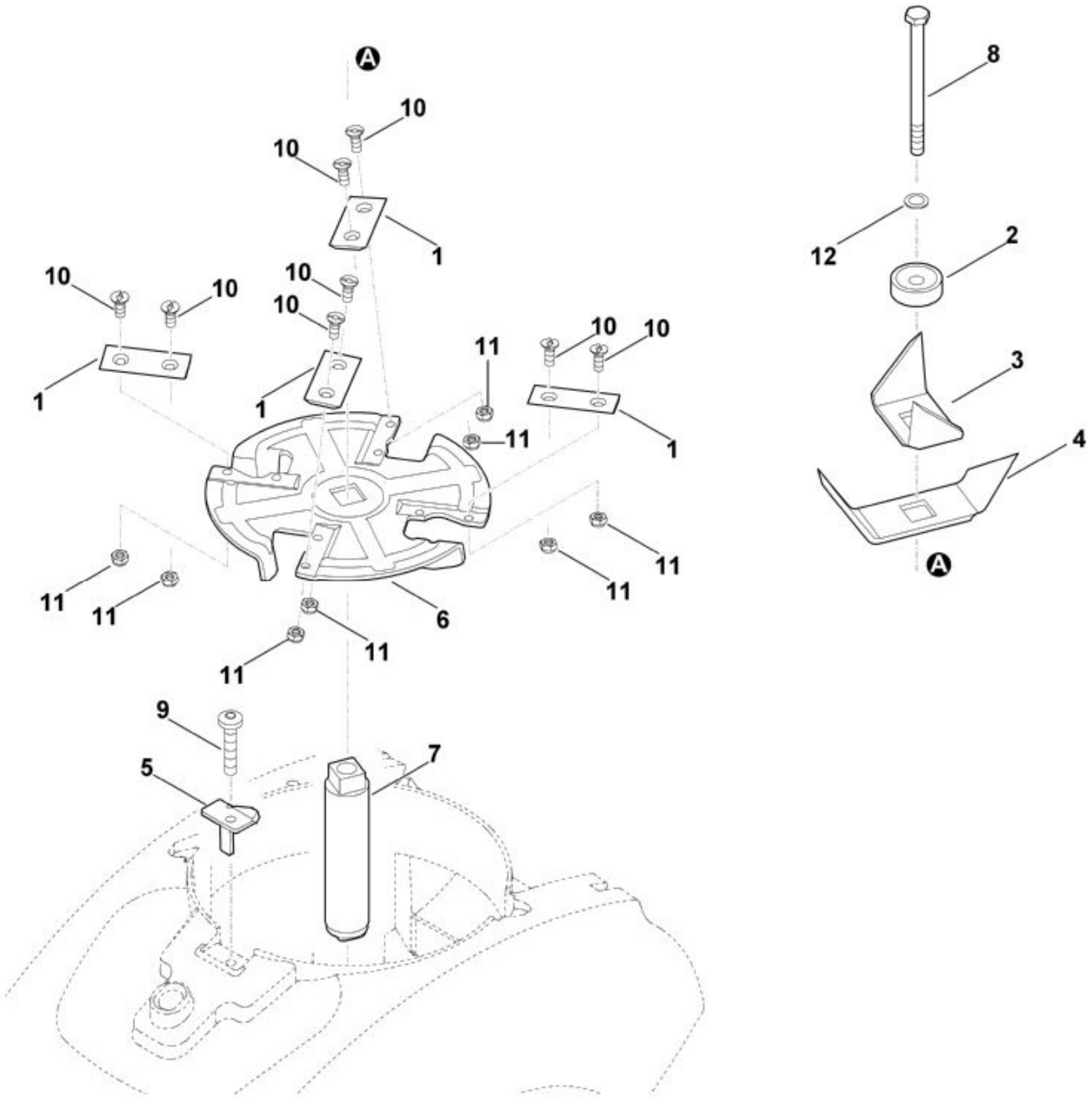

N°	Code article	Désignation	*	**	***
	6012 700 5110	Disque à couteaux cpl.	[1,6,10,11]		1
1	6008 702 0120	Couteau			4
2	6011 702 6700	Fixation rapide			1
3	6012 702 0300	Couteau à ailettes			1
4	6012 702 0310	Couteau à ailettes			1
5	6012 702 0500	Couteau			1

N°	Code article	Désignation	*	**	***
6	6012 702 1100	Disque à couteaux			1
7	6012 702 3800	Guide-lame			1
8	9007 319 2600	Vis à six pans M10x130 (36 - 44 Nm)			1
9	9039 488 1850	Vis taraud M8x40 (28 - 32 Nm)			1
10	9062 319 1285	Vis à tête fraisée M6x16			8
11	9212 260 0900	Ecrou à six pans M6 (8 - 10 Nm)			8
12	9460 624 4031	Circlips 10,5			1

* (A) non illustré
(B) uniquement accessoire optionnel
(C) n'est plus livrable départ usine
(D) n'est pas livrable séparément
[..] y compris Fig. No.

** (02.2003) Open informations techniques
>xxx xxx xxxx] Pièce à utiliser jusqu'au n° de série
[xxxx xxx xxxx> Pièce à utiliser à partir du n° de série

*** Nombre de pièces(s) utilisée(s) lors de la production

**** Prix de vente unitaire brut hors taxes
Voir conditions générales de vente dans la rubrique 'Téléchargement'

GE 420.1
Sélection: Jeu de couteaux (hachage)

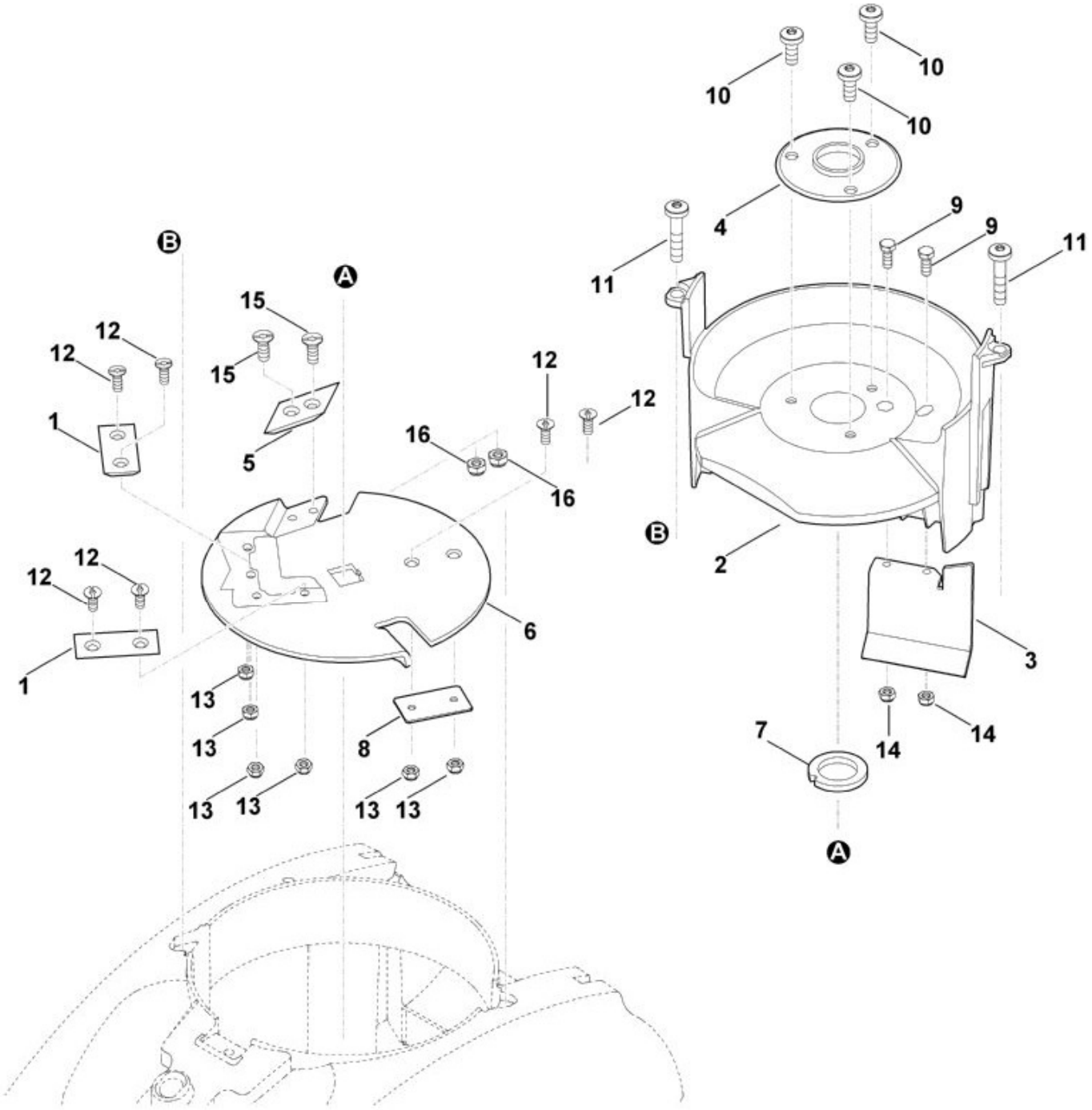

N°	Code article	Désignation	*	**	***
	6012 700 5100	Disque à couteaux cpl.	[1,5,6,8,12,13,15		1
1	6008 702 0120	Couteau			2
2	6012 701 1600	Garniture			1
3	6012 701 3900	Chicane			1
4	6012 701 4100	Support			1
5	6012 702 0100	Couteau			1

N°	Code article	Désignation	*	**	***
6	6012 702 1110	Disque à couteaux			1
7	6012 702 1800	Rondelle			1
8	6012 706 1500	Plaque calorifuge			1
9	9008 318 1280	Vis à six pans M6x16			2
10	9039 488 1801	Vis taraud M8x20 (14 - 16 Nm)			3
11	9039 488 1850	Vis taraud M8x40 (33 - 37 Nm)			2
12	9062 319 1285	Vis à tête fraisée M6x16			6
13	9212 260 0900	Ecrou à six pans M6 (8 - 10 Nm)			6
14	9212 260 0900	Ecrou à six pans M6			2
15	9062 319 1850	Vis à tête fraisée M8x20			2
16	9212 260 1100	Ecrou à six pans M8 (16 - 20 Nm)			2

* (A) non illustré
(B) uniquement accessoire optionnel
(C) n'est plus livrable départ usine
(D) n'est pas livrable séparément
[..] y compris Fig. No.

** (02.2003) Open informations techniques
>xxx xxx xxxx] Pièce à utiliser jusqu'au n° de série
[xxxx xxx xxxx> Pièce à utiliser à partir du n° de série

*** Nombre de pièces(s) utilisée(s) lors de la production

**** Prix de vente unitaire brut hors taxes
Voir conditions générales de vente dans la rubrique 'Téléchargement'

GE 420.1
Sélection: Outil spécial

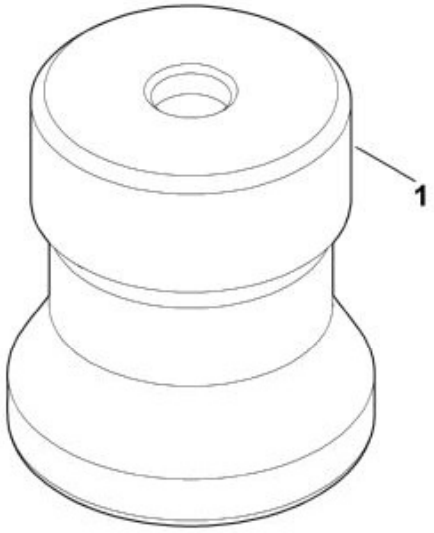

N°	Code article	Désignation	*	**	***
1	6012 893 5400	Outil de centrage			1

* (A) non illustré
(B) uniquement accessoire optionnel
(C) n'est plus livrable départ usine
(D) n'est pas livrable séparément

[..] y compris Fig. No.

**	(02.2003)	Open informations techniques
	>xxx xxx xxxx]	Pièce à utiliser jusqu'au n° de série
	[xxxx xxx xxxx>	Pièce à utiliser à partir du n° de série

*** Nombre de pièces(s) utilisée(s) lors de la production

**** Prix de vente unitaire brut hors taxes
Voir conditions générales de vente dans la rubrique 'Téléchargement'

GE 420.1
Sélection: Outils

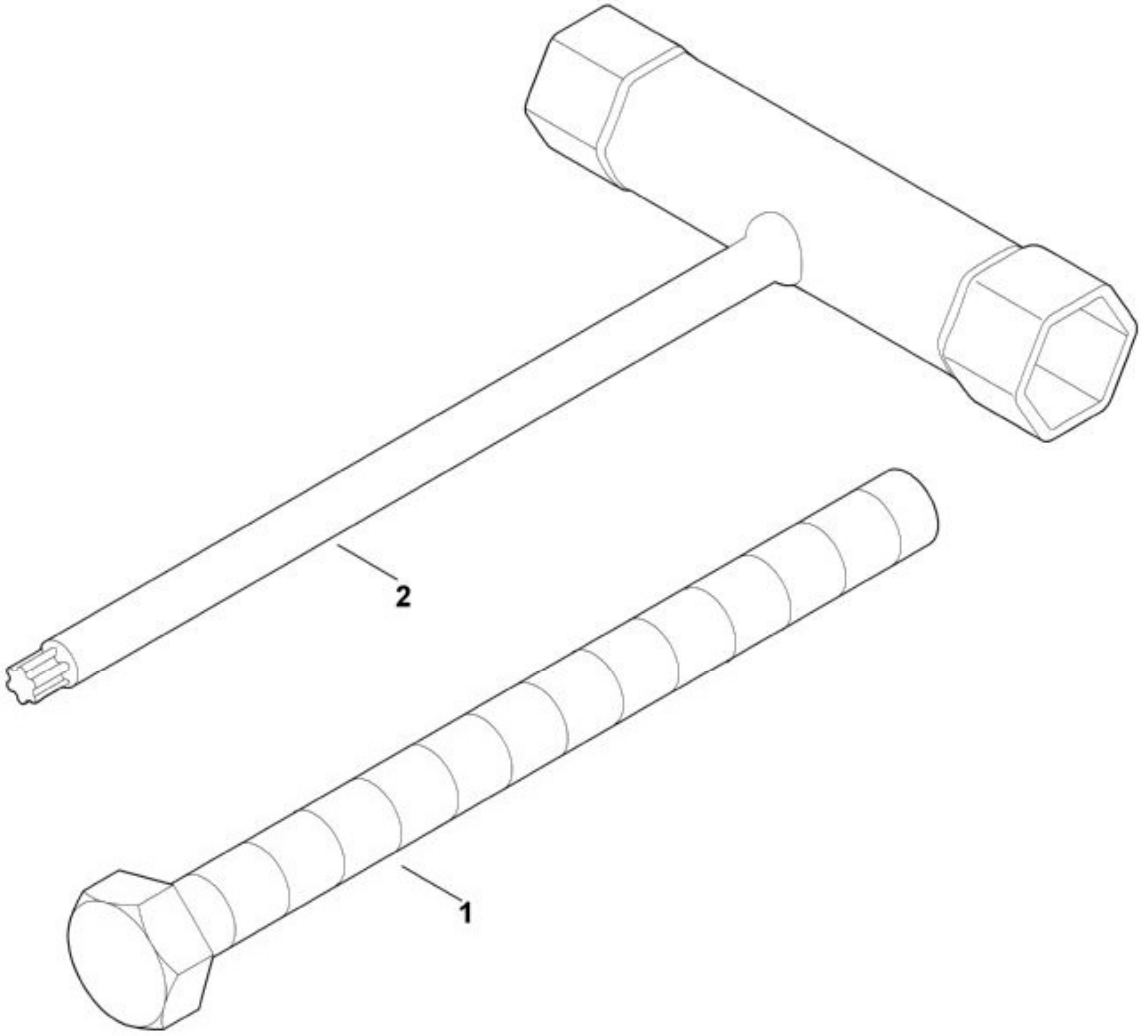

N°	Code article	Désignation	*	**	***
1	9008 319 3700	Vis à six pans M14x130			1
2	6012 890 3400	Clé multiple			1

* (A) non illustré
(B) uniquement accessoire optionnel
(C) n'est plus livrable départ usine
(D) n'est pas livrable séparément

[..] y compris Fig. No.

**	(02.2003)	Open informations techniques
	>xxx xxx xxxx]	Pièce à utiliser jusqu'au n° de série
	[xxxx xxx xxxx>	Pièce à utiliser à partir du n° de série

*** Nombre de pièces(s) utilisée(s) lors de la production

**** Prix de vente unitaire brut hors taxes
Voir conditions générales de vente dans la rubrique 'Téléchargement'

GE 420.1
Sélection: Parties électriques

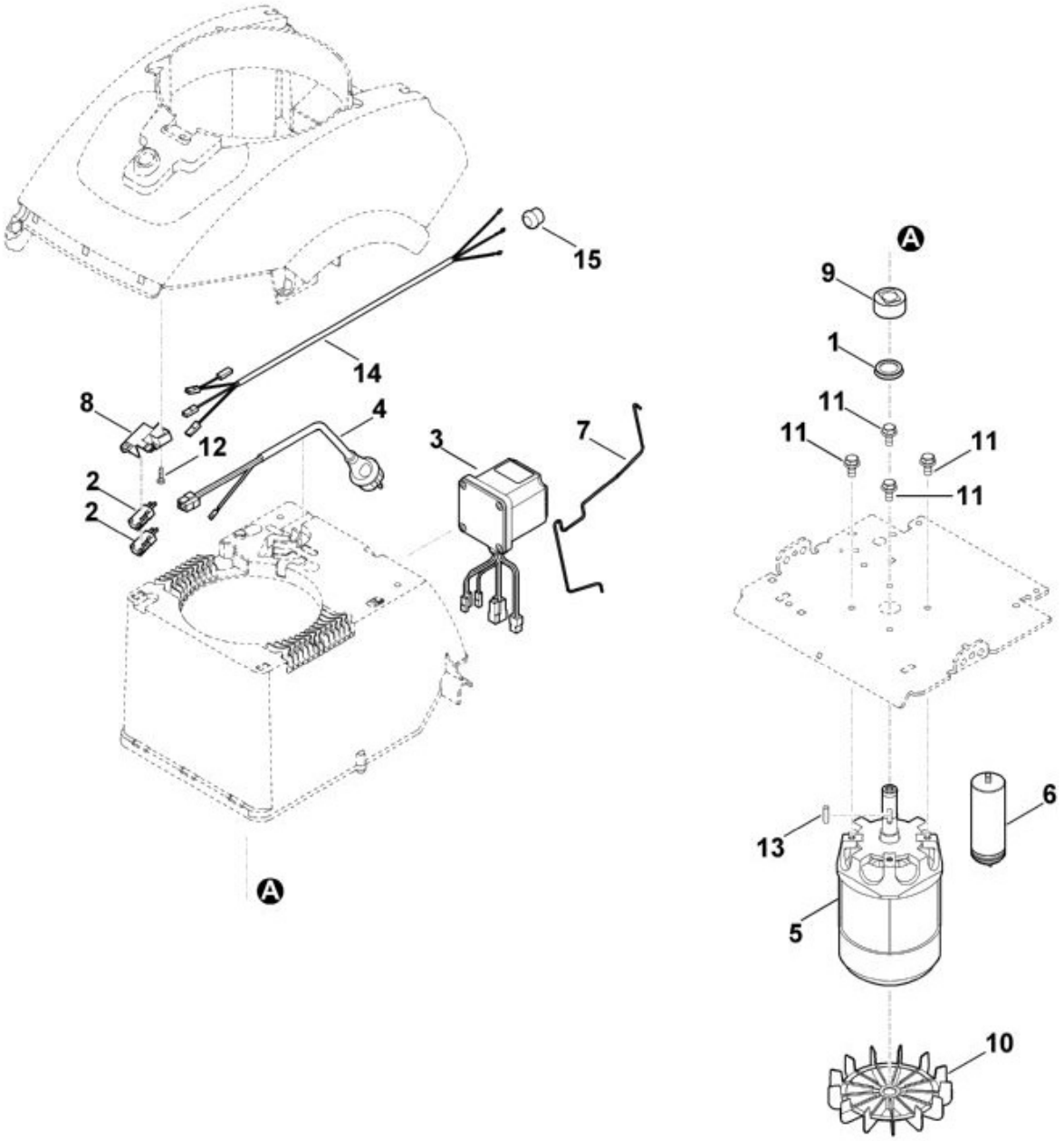

N°	Code article	Désignation	*	**	***
1	6000 709 2000	Anneau de joint			1
2	6005 435 0410	Commutateur			2
3	6012 430 0300	Element d'interrupteur			1
4	6012 440 2000	Câble d'alimentation			1
5	6012 600 0200	Moteur électrique 230V (3,0kW)	[10,13]		1
6	0000 605 1025	Condensateur 40µF			1

N°	Code article	Désignation	*	**	***
7	6012 701 4605	Etrier			1
8	6012 708 7510	Garniture			1
9	6012 708 9810	Pièce d'écartement			1
10	6100 607 3010	Ventilateur ATB			1
11	9025 313 5003	Vis M8x16 (25 - 30 Nm)			4
12	9039 488 0974	Vis taraud M5x12 (4 - 6 Nm)			1
13	9470 435 2350	Clavette parallèle 6x6x40			1
14	6012 440 1900	Câble			1
15	6012 405 0800	Douille			1

* (A) non illustré
(B) uniquement accessoire optionnel
(C) n'est plus livrable départ usine
(D) n'est pas livrable séparément
[..] y compris Fig. No.

** (02.2003) Open informations techniques
>xxx xxx xxxx] Pièce à utiliser jusqu'au n° de série
[xxxx xxx xxxx> Pièce à utiliser à partir du n° de série

*** Nombre de pièces(s) utilisée(s) lors de la production

**** Prix de vente unitaire brut hors taxes
Voir conditions générales de vente dans la rubrique 'Téléchargement'