GE 110, GE 115, GE 120

	DE Garten-Häcksler	EN Garden shredder	FR Broyeurs	Seite Page Page
A	Gehäuse	Shroud	Carter	2 - 5
B	Schalter	Switch	Commutateur	6 - 9
C	Motor	Motor	Moteur	10 - 11
D	Trichter, Messersatz	Funnel, Blade set	Entonnoir, Outil de broyage	12 - 13
E	Werkzeug, Zubehör	Tools, Extras	Outils, Accessoires optionnels	14 - 15

Pièces Box.fr

Illustration A Gehäuse Shroud Carter

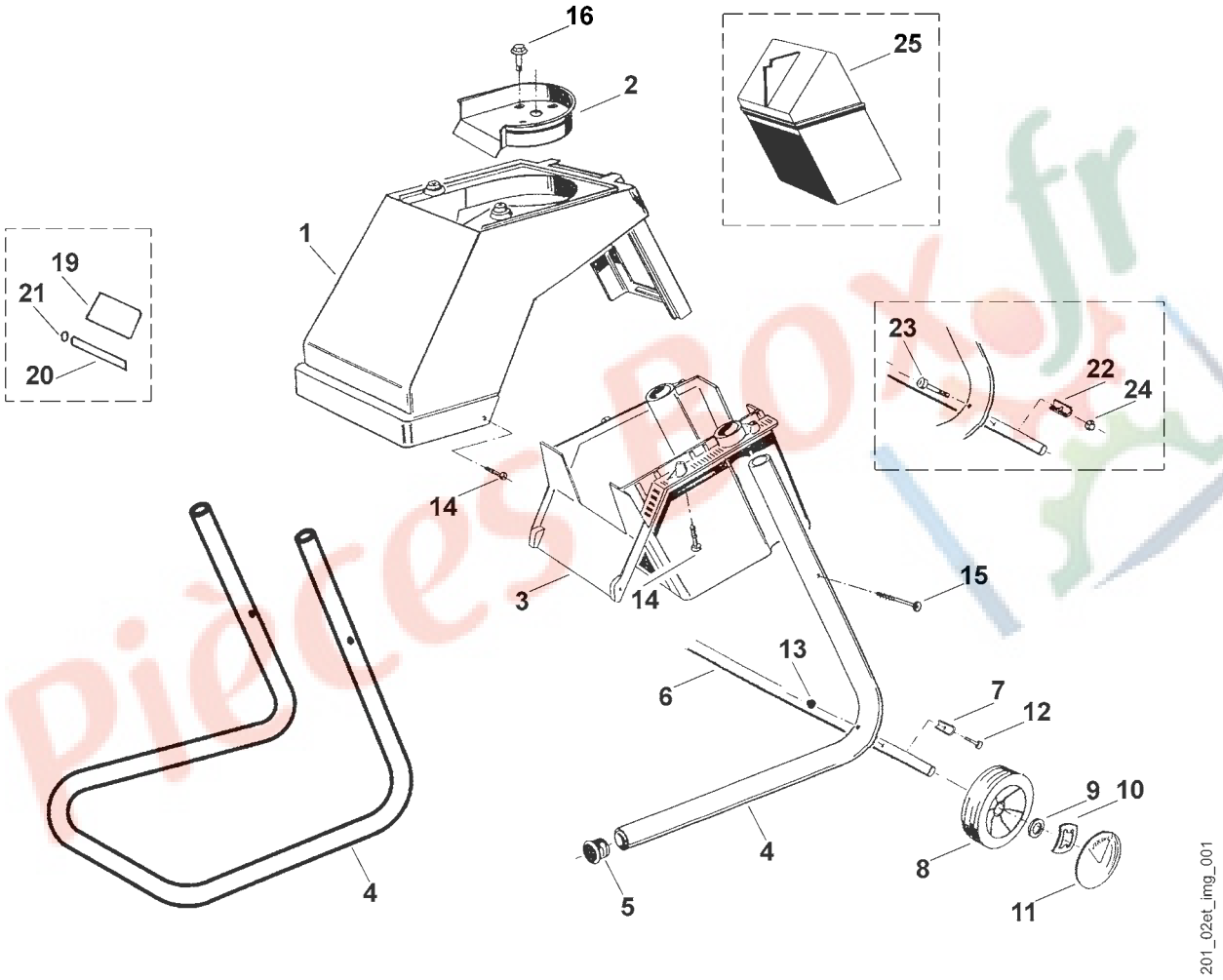

GE 110, GE 115, GE 120

Illustration A		Gehäuse	Shroud	Carter
Bild-Nr.	Art.-Nr.	Stück Bezeichnung	Description	Désignation
1	6005 701 1010	1 Gehäuse	Shroud	Carter
2	6005 701 1610	1 Gehäuseeinsatz	Shroud insert	Garnitur
3	6005 701 3400	1 Motorhaube	Shroud	Capot
4	6005 703 2305	2 Radfuß (1)	Foot (1)	Support (1)
		➞ **29 683 094** (TI 15.95)		
4 *	6005 703 2300	2 Radfuß (1)	Foot (1)	Support (1)
4	6005 703 2301	1 Radfuß (2), (3)	Foot (2), (3)	Support (2), (3)
5	6005 703 2800	2 Stöpsel (1)	Plug (1)	Embout (1)
6	6005 704 0919	1 Radachse (1)	Wheel axle (1)	Axe (1)
		➞ **37 433 481** (TI 08.97)		
6 *	6005 704 0920	1 Radachse (1)	Wheel axle (1)	Axe (1)
6	6005 704 0922	1 Radachse (2), (3)	Wheel axle (2), (3)	Axe (2), (3)
		➞ **37 433 481** (TI 08.97)		
6 *	6005 704 0921	1 Radachse (2), (3)	Wheel axle (2), (3)	Axe (2), (3)
7	6000 708 8100	2 Radanschlag	Limit stop	Butée
8	6005 704 0801	2 Rad Ø 180	Wheel Ø 180	Roue Ø 180
		➞ **29 682 342** (TI 15.95)		
8 *	6005 704 0800	2 Rad Ø 180 (1)	Wheel Ø 180 (1)	Roue Ø 180 (1)
9	9291 021 0280	2 Scheibe A 17	Washer A 17	Rondelle A 17
10	6005 708 7700	2 Schnellbefestiger Ø 16	Clamp Ø 16	Collier pour câbles Ø 16
11	6100 704 0301	2 Deckel zu Rad Ø 180	Cover Ø 180	Couvercle Ø 180
		➞ **43 670 988** (TI 19.99)		
11 *	6105 704 0310	2 Deckel zu Rad Ø 180	Cover Ø 180	Couvercle Ø 180
		➞ **29 682 342** (TI 15.95)		
11 *	6100 704 0300	2 Deckel zu Rad Ø 180 (1)	Cover Ø 180 (1)	Couvercle Ø 180 (1)
12	9007 319 1430	2 Zylinderschraube M 6x50	Spline screw M 6x50	Vis cylindrique M 6x50

(1) GE 110 (2) GE 115 (3) GE 120

Illustration A | Gehäuse | Shroud | Carter

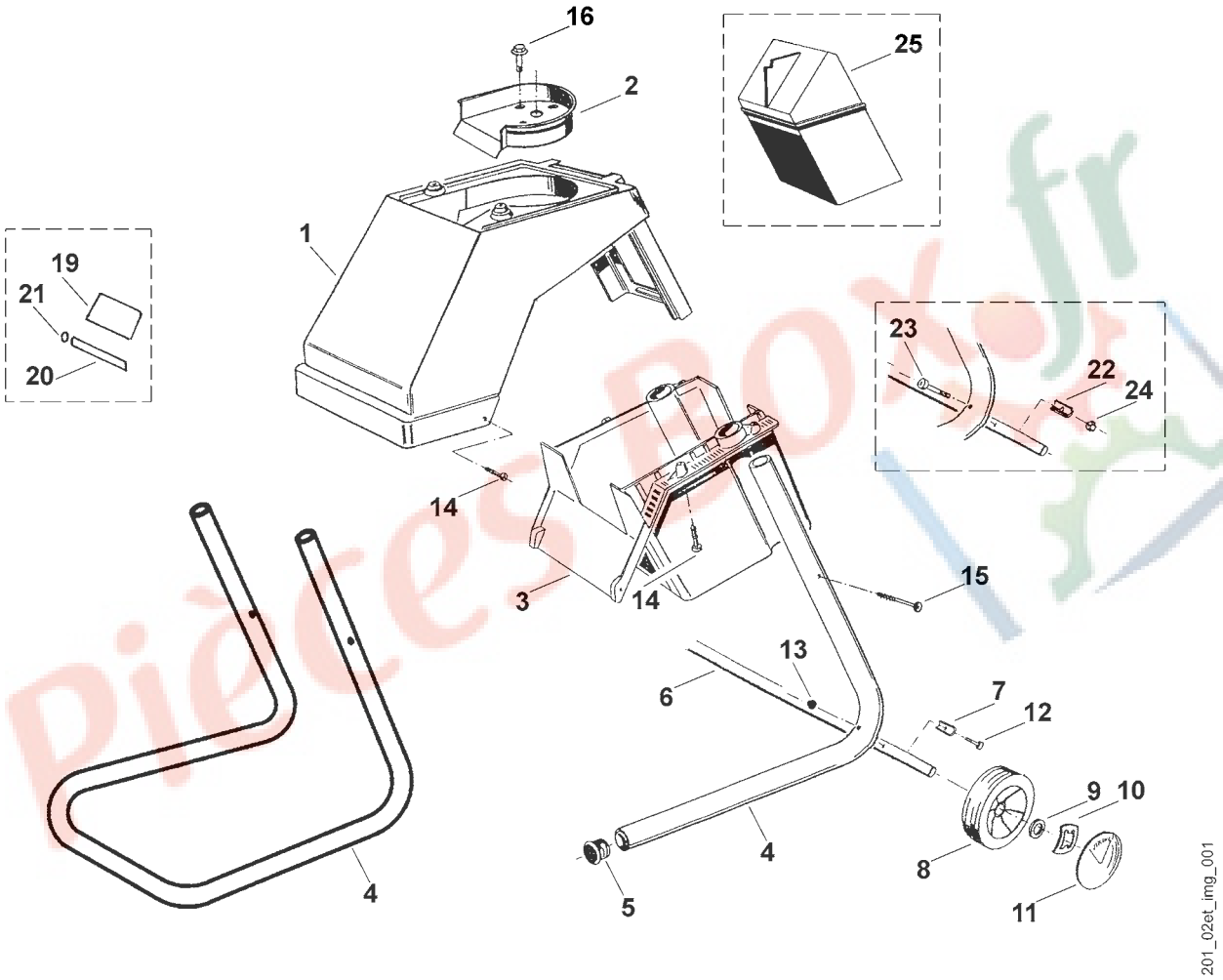

GE 110, GE 115, GE 120

Illustration A			Gehäuse	Shroud	Carter
Bild-Nr.	Art.-Nr.	Stück	Bezeichnung	Description	Désignation
13	9212 260 0900	2	Hutmutter M 6	Cap nut M 6	Écrou M 6
14	9104 007 4280	8	Schraube	Screw	Vis
15	9104 007 4298	2	Schraube (1)	Screw (1)	Vis (1)
			➞ **37 433 481** (TI 08.97)		
15 *	9104 007 4300	2	Schraube (1)	Screw (1)	Vis (1)
15	9104 007 4300	2	Schraube (2), (3)	Screw (2), (3)	Vis (2), (3)
16	9025 313 5010	4	Sperrzahnschr. M 8x25		
			➞ **37 434 047** (TI 08.97)		
19 *	6005 967 1510	1	Typbezeichnung (1)	Model plate (1)	Plaque matricule (1)
19 *	6005 967 3805	1	Typbezeichnung (2)	Model plate (2)	Plaque matricule (2)
19 *	6005 967 3800	1	Typbezeichnung (3)	Model plate (3)	Plaque matricule (3)
20 *	6001 967 4630	1	Gefahrenaufkleber	Information sign	Plaquette indicatrice
21 *	6000 967 4640	1	Hinweisschild	Information sign	Plaquette indicatrice
			➞ **37 433 481** (TI 08.97)		
22 *	6005 708 8101	2	Radanschlag	Limit stop	Butée
23 *	9022 341 1431	2	Zylinderschraube M 6x50	Spline screw M 6x50	Vis cylindrique M 6x50
24 *	9241 226 0900	2	Hutmutter M 6	Cap nut M 6	Écrou M 6
			➞ **32 052 391** (TI 08.95)		
25 *	6005 706 2102	1	Abdeckung kpl.	Protective cap	Capot protecteur

(1) GE 110 (2) GE 115 (3) GE 120

Illustration B | Schalter | Switch | Commutateur

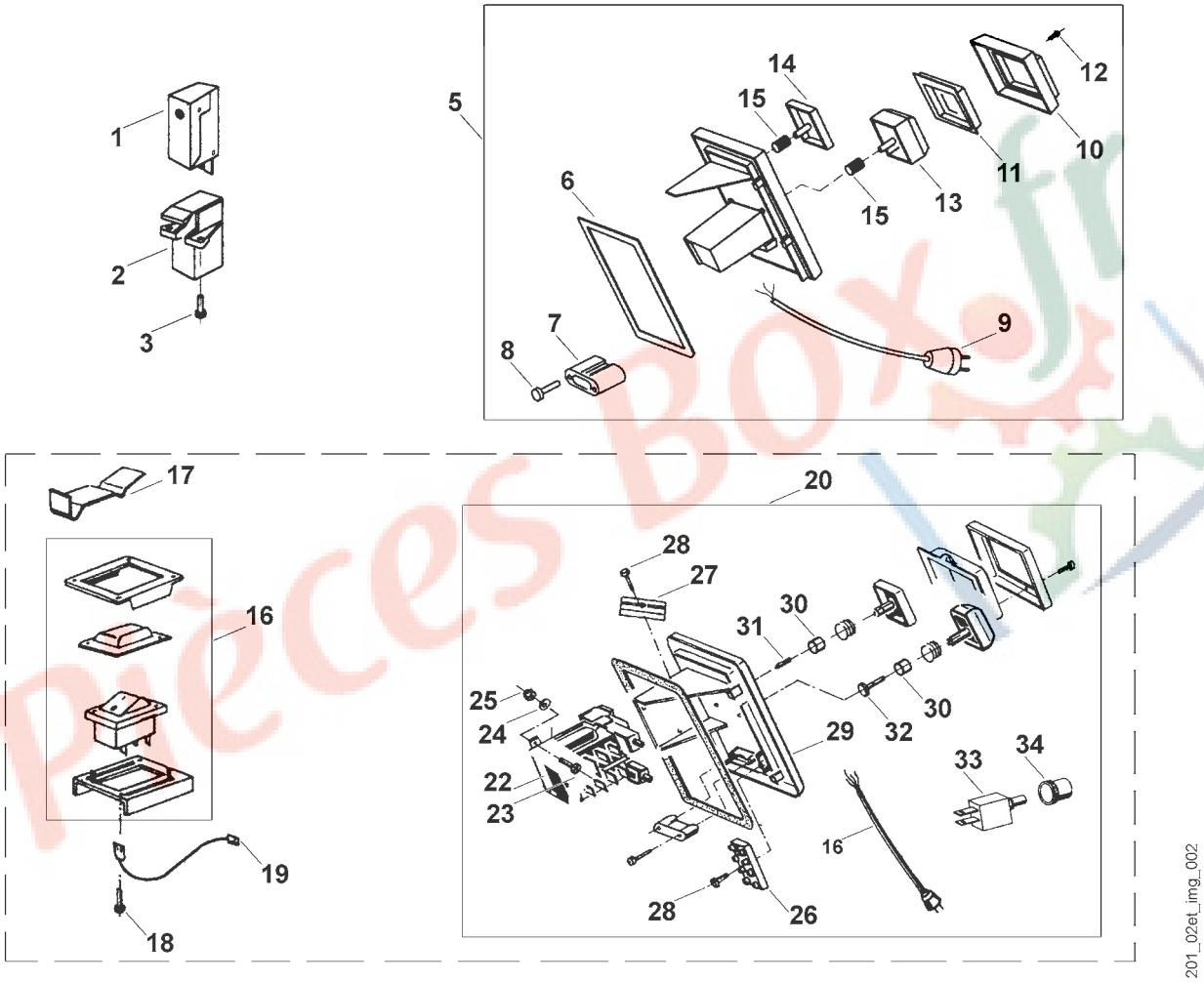

GE 110, GE 115, GE 120

Illustration B			Schalter	Switch	Commutateur
Bild-Nr.	Art.-Nr.	Stück	Bezeichnung	Description	Désignation
1	6005 435 0410	1	Endschalter	Limit switch	Bouton séc couvert
2	6005 701 1620	1	Endschaltereinsatz	Compression	Ressort
3	9104 007 4280	2	Schraube	Screw	Vis
5	6005 430 2340	1	Schalter EUR (1) ☐ 6-15	Switch EUR (1) ☐ 6-15	Commutateur EUR (1) ☐ 6-15
5	6005 430 2341	1	Schalter CH (1) ☐ 6-15	Switch CH (1) ☐ 6-15	Commutateur CH (1) ☐ 6-15
5	6005 430 2362	1	Schalter GB (1) ☐ 6-15 **➞ 43 713 972**	Switch GB (1) ☐ 6-15	Commutateur GB (1) ☐ 6-15
5 *	6005 430 2342	1	Schalter kpl. GB (1) ☐ 6-28	Switch assy. GB (1) ☐ 6-28	Commutateur cpl. GB (1) ☐ 6-28
5	6005 430 2343	1	Schalter AUS, NZ (1) ☐ 6-15	Switch AUS, NZ (1) ☐ 6-15	Commutateur AUS, NZ (1) ☐ 6-15
5	6005 430 2345	1	Schalter EUR (2), (3) ☐ 6-15	Switch EUR (2), (3) ☐ 6-15	Commutateur EUR (2), (3) ☐ 6-15
5	6005 430 2346	1	Schalter CH (2), (3) ☐ 6-15	Switch CH (2), (3) ☐ 6-15	Commutateur CH (2), (3) ☐ 6-15
5	6005 430 2367	1	Schalter GB (2), (3) ☐ 6-15 **➞ 43 666 260**	Switch GB (2), (3) ☐ 6-15	Commutateur GB (2), (3) ☐ 6-15
5 *	6005 430 2347	1	Schalter kpl. GB (2), (3) ☐ 6-28	Switch assy. GB (2), (3) ☐ 6-28	Commutateur cpl. GB (2), (3) ☐ 6-28
5	6005 430 2348	1	Schalter AUS, NZ (2), (3) ☐ 6-15	Switch AUS, NZ (2), (3) ☐ 6-15	Commutateur AUS, NZ (2), (3) ☐ 6-15
6	6005 709 0400	1	Dichtung	Gasket	Joint
7	6005 708 0500	1	Kabelschelle	Clamp	Collier pour câbles
8	9103 021 2470	2	Linsenblechschr. 3,5x22	Self-tapping screw 3,5x22	Vis Parker à téte 3,5x22
9	6005 440 2010	1	Anschlußleitung EUR	Connecting cable EUR	Câble d'alimentation EUR
9	6005 440 2020	1	Anschlußleitung CH	Connecting cable CH	Câble d'alimentation CH
9	6005 440 2040	1	Anschlußleitung GB	Connecting cable GB	Câble d'alimentation GB
9	6005 440 2050	1	Anschlußleitung AUS, NZ	Connecting cable AUS, NZ	Câble d'alimentation AUS, NZ
10	6005 432 1100	1	Klemmrahmen	Frame	Codre
11	6005 701 3600	1	Abdeckung	Cover	Couvercle
12	9103 021 2400	2	Linsenblechschr. 3,5x13	Self-tapping screw 3,5x13	Vis Parker à téte 3,5x13
13	6000 435 0600	1	Druckknopf rot	Red push-button	Bouton rouge
14	6000 435 0605	1	Druckknopf grün	Green push-button	Bouton vert
15	6001 435 8700	2	Druckfeder	Compression spring	Ressort

(1) GE 110 (2) GE 115 (3) GE 120

Illustration B Schalter Switch Commutateur

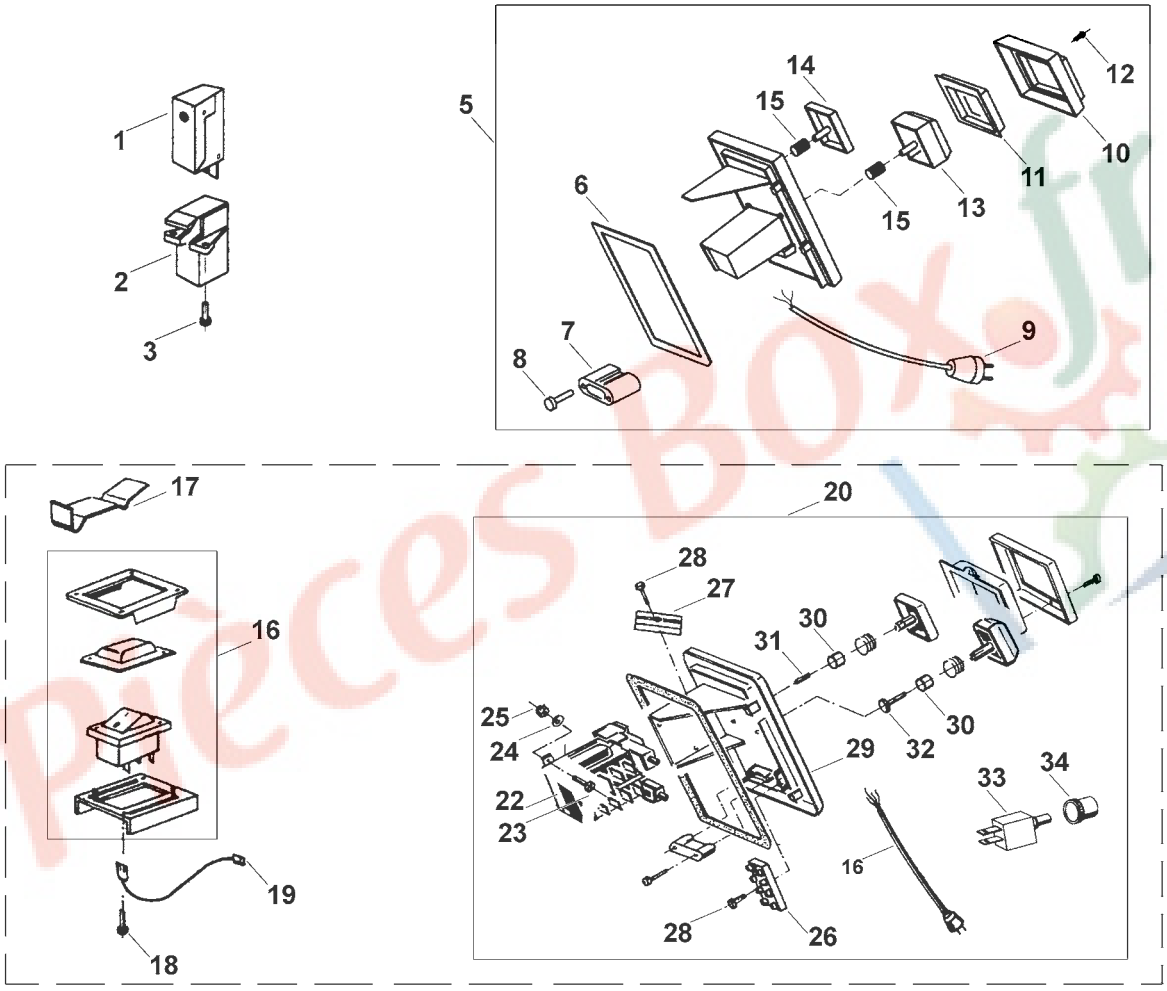

GE 110, GE 115, GE 120

Illustration B			Schalter	Switch	Commutateur
Bild-Nr.	Art.-Nr.	Stück	Bezeichnung	Description	Désignation
			➞ **32 052 391** (TI 08.95)		
16 *	6005 435 0400	1	Endschalter (1)	Limit switch (1)	Bouton séc couvert (1)
17 *	6005 708 0800	1	Endschalterfeder (1)	Compression spring (1)	Ressort (1)
18 *	9104 007 4250	2	Schraube (1)	Screw (1)	Vis (1)
19 *	6005 440 0310	1	Leitung (1)	Lead (1)	Câble (1)
20 *	6005 430 2320	1	Schalter kpl. EUR (1)	Switch assy. EUR (1)	Commutateur cpl. EUR (1)
			☐ 6-28	☐ 6-28	☐ 6-28
			➞ **TI 04.94**		
20 *	6005 430 2300	1	Schalter kpl. EUR (1)	Switch assy. EUR (1)	Commutateur cpl. EUR (1)
			➞ **32 052 391** (TI 08.95)		
20 *	6005 430 2328	1	Schalter kpl. CH (1)	Switch assy. CH (1)	Commutateur cpl. CH (1)
			☐ 6-28	☐ 6-28	☐ 6-28
			➞ **TI 04.94**		
20 *	6005 430 2305	1	Schalter kpl. CH (1)	Switch assy. CH (1)	Commutateur cpl. CH (1)
			➞ **32 052 391** (TI 08.95)		
20 *	6005 430 2329	1	Schalter kpl. GB (1)	Switch assy. GB (1)	Commutateur cpl. GB (1)
			➞ **TI 04.94**		
20 *	6005 430 2315	1	Schalter kpl. GB (1)	Switch assy. GB (1)	Commutateur cpl. GB (1)
			➞ **32 052 391** (TI 08.95)		
20 *	6005 430 2330	1	Schalter kpl. AUS (1)	Switch assy. AUS (1)	Commutateur cpl. AUS (1)
			☐ 6-28	☐ 6-28	☐ 6-28
22 *	6005 430 0300	1	Schaltereinsatz (1)	Switch Insert (1)	Cartouche inter. (1)
23 *	9041 216 0650	2	Zylinderschraube M4x10 (1)	Spline screw M4x10 (1)	Vis cylindrique M4x10 (1)
24 *	9291 021 0100	2	Scheibe A 4,3 (1)	Washer A 4,3 (1)	Rondelle A 4,3 (1)
25 *	9212 260 0600	2	Sicherungsmutter M4 (1)	Lock nut M4 (1)	Ecrou de sécurité M4 (1)
26 *	0000 431 3000	1	Lüsterklemme (1)	Terminal block (1)	Bloc de jonction (1)
27 *	6005 440 0900	1	Verbindungsstück (1)	Bracket (1)	Bride de fixation (1)
28 *	9103 021 1850	2	Linsenblechschr. 2,9x19 (1)	Self-tapping screw 2,9x19 (1)	Vis Parker à téte 2,9x19 (1)
29 *	6005 706 3605	1	Schalterblende (1)	Switch cover (1)	Tôle de protection (1)
30 *	6001 435 8100	2	Dichtmanschette (1)	Sealing ring (1)	Anneau de joint (1)
31 *	6005 435 8600	1	Druckstift (1)	Trust pin (1)	Gou pille de pression (1)
32 *	6005 435 8610	1	Druckstift m. Bund (1)	Trust pin (1)	Gou pille de pression (1)
33 *	6003 435 0490	1	Motorschutz (1)	Motor protector (1)	Protecteur d'Moteur (1)
34 *	6005 400 8200	1	Schutzhaube (1)	Shroud (1)	Capot (1)

(1) GE 110 (2) GE 115 (3) GE 120

Illustration C | Motor | Motor | Moteur

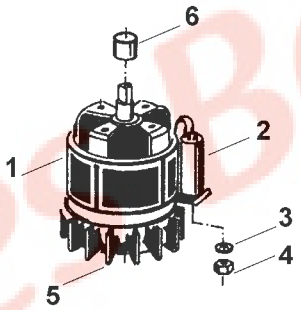

201_02et_img_003

GE 110, GE 115, GE 120

Illustration C			Motor	Motor	Moteur
Bild-Nr.		Art.-Nr.	Stück	Bezeichnung	Description	Désignation
1		6005 600 0202	1	E-Motor (1) ☐ 31-35 ➡ **42 510 818** (TI 11.99)	Motor (1) ☐ 31-35	Moteur (1) ☐ 31-35
1	*	6005 600 0201	1	E-Motor (1) ➡ **32 052 391** (TI 08.95)	Motor (1)	Moteur (1)
1	*	6005 600 0200	1	E-Motor (1)	Motor (1)	Moteur (1)
1		6005 600 0231	1	E-Motor (2) ☐ 31-35	Motor (2) ☐ 31-35	Moteur (2) ☐ 31-35
1		6005 600 0212	1	E-Motor (3) ☐ 31-35 ➡ **42 510 818** (TI 11.99)	Motor (3) ☐ 31-35	Moteur (3) ☐ 31-35
1	*	6005 600 0211	1	E-Motor (3)	Motor (3)	Moteur (3)
1		6005 600 0231	1	E-Motor CH (2), (3) ☐ 31-35	Motor CH (2), (3) ☐ 31-35	Motor CH (2), (3) ☐ 31-35
2		6100 605 1100	1	Kondensator 16 µF (1) ➡ **32 052 391** (TI 08.95)	Capacitor 16 µF (1)	Condensateur 16 µF (1)
2	*	6005 605 1000	1	Kondensator 16 µF (1)	Capacitor 16 µF (1)	Condensateur 16 µF (1)
2		6005 605 1000	1	Kondensator 20 µF (2)	Capacitor 20 µF (2)	Condensateur 20 µF (2)
2		6005 605 1010	1	Kondensator 25 µF (3)	Capacitor 25 µF (3)	Condensateur 25 µF (3)
2		6005 605 1000	1	Kondensator 20 µF CH (2), (3)	Capacitor 20 µF CH (2), (3)	Condensateur 20 µF CH (2), (3)
3		9328 630 0150	1	Zahnscheibe Ø 8,4	Toothed washer Ø 8,4	Rondelle dentée Ø 8,4
4		9211 260 1100	1	Sechskantmutter M 8	Hexagon nut M 8	Écrou M 8
5		6100 607 3010	1	Lüfterrad ATB Ø 17	Fanblade ATB Ø 17	Ventilateur ATB Ø 17
5		6005 607 3010	1	Lüfterrad Leroy-S Ø 14	Fanblade Leroy-S Ø 14	Ventilateur Leroy-S Ø 14
6		6005 608 3800	1	Hülse 37,6lg. ATB	Sleeve 37,6-ATB	Douille 37,6-ATB
6		6001 608 3800	1	Hülse 38lg. Leroy-S	Sleeve 38-Leroy-S	Douille 38-Leroy-S

(1) GE 110 (2) GE 115 (3) GE 120

Pièces pdx.fr

Illustration D | Trichter, Messersatz | Funnel, Blade set | Entonnoir, Outil de broyage

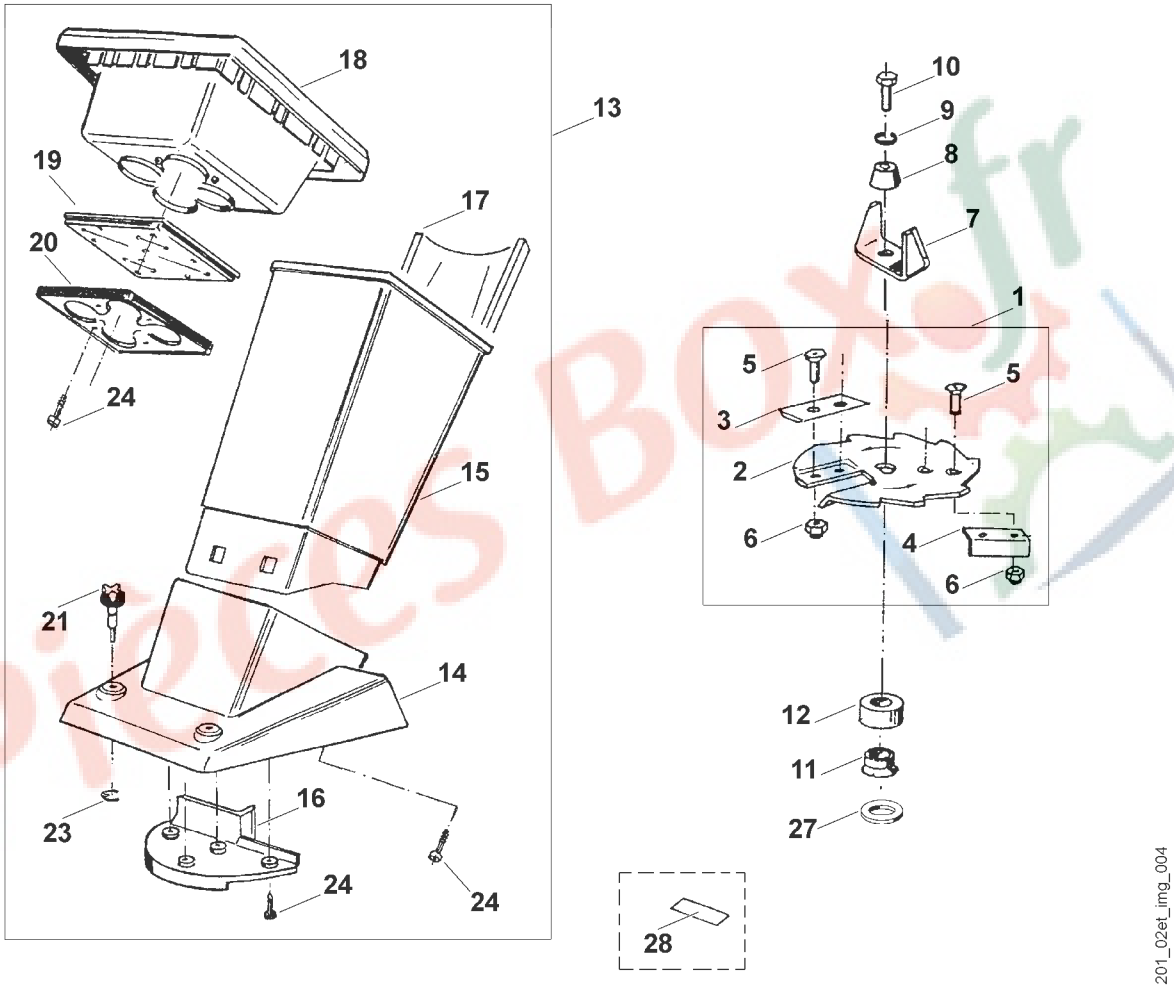

GE 110, GE 115, GE 120

Illustration D	Trichter, Messersatz	Funnel, Blade set	Entonnoir, Outil de broyage

Bild-Nr.	Art.-Nr.	Stück	Bezeichnung	Description	Désignation
1	6005 700 5110	1	Messerscheibe	Blade disc	Disque Couteau
			☐ 2-6	☐ 2-6	☐ 2-6
2	6005 700 5100	1	Messerscheibe	Blade disc.	Disque Couteau
3	6005 702 0100	1	Wendemesser	Blade reversible	Couteau réversible
4	6005 702 1410	1	Auswurfwinkel	Ejector	Èjector
5	9062 319 1285	4	Senkschraube M 6x16	Hexagon bolt	Vis 6 pans
			➞ **40 541 868** (TI 16.98)		
5 *	9064 319 1281	4	Senkschraube M 6x16	Hexagon bolt	Vis 6 pans
6	9212 260 0900	4	Sechskantstopmutter M 6	Retaining nut	Ecrou de sécurité
7	6005 702 0300	1	Flügelmesser	Wing blade	Couteau à ailettes
8	6005 708 3700	1	Niederhalter	Spacer tube	Entretoise
9	9321 630 0200	1	Federring B 10	Spring washer	Rondelle Grower
10	9008 319 2360	1	Sechskantschraube M 10x20	Hexagon bolt	Vis 6 pans
11	6000 709 2000	1	Dichtring V 25	Sealing ring	Joint
12	6005 708 1900	1	Dichtringabdeckung	Cover ring	Rondelle de protection
13	6005 700 0301	1	Trichter kpl.	Funnel assy	Entonnoir supérieur compl.
			☐ 14-25	☐ 14-25	☐ 14-25
			➞ **32 052 091** (TI 09.96)		
13 *	6005 700 0300	1	Trichter kpl. (1)	Funnel assy (1)	Entonnoir supérieur compl. (1)
			☐ 14-25	☐ 14-25	☐ 14-25
14	6005 703 0321	1	Trichterunterteil	Funnel lower part	Entonnoir part bas
			➞ **40 076 448** (TI 12.98)		
14 *	6005 703 0320	1	Trichterunterteil	Funnel lower part	Entonnoir part bas
15	6005 703 0311	1	Trichtermittenteil	Funnel middle part	Entonnoir part milieu
			➞ **32 052 091** (TI 09.96)		
15 *	6005 703 0310	1	Trichtermittenteil (1)	Funnel middle part (1)	Entonnoir part milieu (1)
16	6005 701 1600	1	Trichtereinsatz	Funnel insert	Garnitur de Entonnoir
17	6005 703 0330	1	Trichterinnenteil	Funnel inner part	Entonnoir part interieur
18	6005 703 0301	1	Trichteroberteil	Funnel upper part	Entonnoir part haut
			➞ **32 052 091** (TI 09.96)		
18 *	6005 703 0300	1	Trichteroberteil (1)	Funnel upper part (1)	Entonnoir part haut (1)
19	6005 706 8400	1	Spritzgummi	Funnel apron	Caoutch pour entronnoir
20	6005 708 7000	1	Spritzgummihalter	Rubber clamping	Castch fixation
21	6005 700 2300	2	Verschlußschraube	Locking screw	Vis de ferm
			➞ **40 076 448** (TI 12.98)		
21 *	6005 708 5800	2	Verschlußschraube	Locking screw	Vis de ferm
23	9460 624 0800	2	Sicherungsscheibe Ø 8	E-clip	Circlip
24	9104 007 4280	10	Schraube	Screw	Vis
27	9296 021 1712	1	Paßscheibe	Shim ring	Rondelle
			➞ **37 434 047** (TI 08.97)		
28 *	6000 967 4600	1	Gefahrenaufkleber D, GB, F	Information sign. D, GB, F	Plaquette indicat. D, GB, F
28 *	6000 967 4400	1	Gefahrenaufkleber F, I, E, NL	Information sign. F, I, E, NL	Plaquette indicat. F, I, E, NL
28 *	6000 967 4401	1	Gefahrenaufkleber N,S,SF,DK	Information sign. N,S,SF,DK	Plaquette indicat. N,S,SF,DK

(1) GE 110 (2) GE 115 (3) GE 120

Illustration E | Werkzeug, Zubehör | Tools, Extras | Outils, Accessoires optionnels

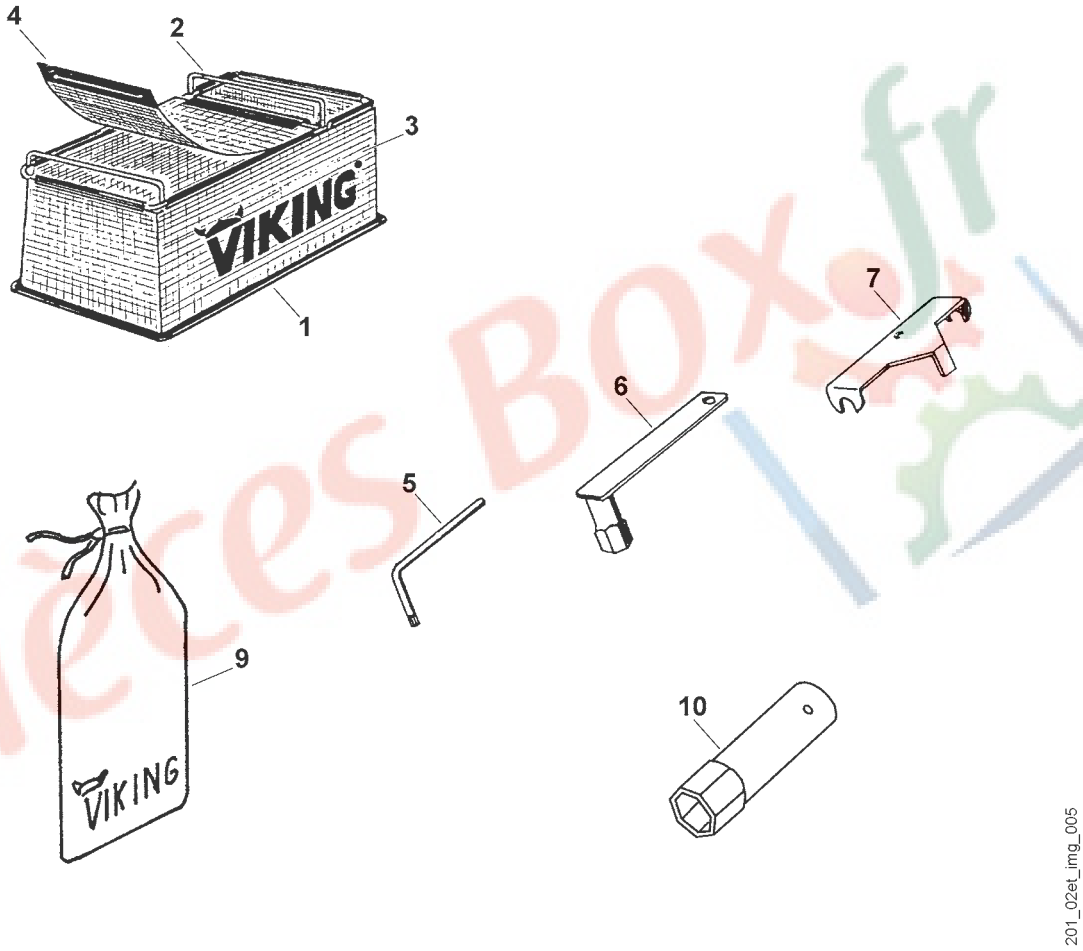

Pièces Box.fr

GE 110, GE 115, GE 120

Illustration E			Werkzeug, Zubehör	Tools, Extras	Outils, Accessoires optionnels
Bild-Nr.	Art.-Nr.	Stück	Bezeichnung	Description	Désignation
1	6903 703 0230	1	Fangbehälter 60 L	Catcher basket assy	Sac de ramassage complet
			☐ 2 - 4	△2 - 4	△2-4
2	6005 701 5600	1	Rahmen	Rack	Armature
3	6005 700 9700	1	Fangsack	Catcher bag	Sac de ramassage
4	6005 708 2700	1	Deckel	Cover	Couvercle
	6005 890 1400	1	Satz Werkzeug	Tool kit	Jeu d'outils
			☐ 5 - 9	△5 bis 9	△5-9
5	0812 370 1145	1	Torxschlüssel T 27	Torx wrench T 27	Clé Torx T 27
6	6005 890 3400	1	Kombischlüssel	Combination wrench	Clé multiple
7	6005 890 2200	1	Montagewerkzeug	Assembly tool	Clé assemblage
9	6001 891 0800	1	Werkzeugtasche	Tool roll	Pochette à outils
			Montageteile	Assembly parts	Pièces assemblage
10	0000 893 1300	1	Sonderwerkzeug	Special tools	Outils speciaux

(1) GE 110 (2) GE 115 (3) GE 120

Pièces Box.fr

0472 201 1302. A. Mx. xx. Mei. Printed in Germany

Gedruckt auf chlorfrei gebleichtem Papier
Printed on chlorine-free paper
Imprimé sur papier blanchi sans chlore

© 2002, VIKING GmbH,
A-6330 Lankampfen/Kufstein

(D) Zeichenerklärung
☐ = darin enthalten Bild-Nr.
✻ = Maschinen älterer Bauart
(A) = nicht abgebildet
(B) = nur Sonderzubehör
(C) = ab Werk nicht mehr lieferbar
(D) = einzeln kein Ersatzteil
(1,2...) = Ausführungsarten

(E) Explicatión de los símbolos
☐ = contiene fig.-N°
✻ = Máquinas de ejecución anterior
(A) = sin ilustración
(B) = sólo accesorio extra
(C) = ya no se suministra desde fábrica
(D) = la pieya suelta no es pieya de repuesto
(1.2...)= tipos je ejecucion

(FIN) Merkkien selitys
☐ = jojon sisältyvät kuvat n:ot
✻ = vanhemmanmalliset koneet
(A) = ei kuvassa
(B) = ainoastaan lisävaruste
(C) = ei toimiteta enää tehtaalta
(D) = ei yksittäinen varaosa
(1.2...)= Mallit

(N) Tegnforklaring
☐ = medfølger fig. nr
✻ = Maskiner av eldre modell
(A) = ikke avbildet
(B) = bare ekstrautstyr
(C) = leveres ikke lenger
(D) = enkeltdeler leveres ikke som reservedel
(1.2...)= Modellutføelse

(P) Explicação dos símbolos
☐ = incl. a fig. No.
✻ = Máquinas de contrução mais antiga
(A) = não ilustrado
(B) = unicamente acessórios especiais
(C) = já não fornecível ex-fábrica
(D) = a peça solta não é peça de reposição
(1.2...)= espécies de execução

(TR) İşaret açiklamasi
☐ = İndeks numarada dahildir
✻ = Eski model makinalar
(A) = Şemada yoktur
(B) = Ekstradir
(C) = Fabrikadan artik temin edilemez
(D) = Ayri verilmez
(1.2...)= Mevcut modeller

(BR) Explicação dos símbolos
☐ = inclusive fig. n.
✻ = máquinas antigas
(A) = não ilustrado
(B) = somente acessórios especiais
(C) = não mais fornecido pela fábrica
(D) = não fornecida separadamente
(1,2...)= diferentes versões

(GB) Key to symbols
☐ = including item No.
✻ = previous Models
(A) = not illustrated
(B) = option
(C) = no longer available ex factory
(D) = not available as separate item
(1,2...) = versions available

(HR) Tumač znakova
☐ = u istom sadrzi dijelove, slike br.
✻ = strojvi starije izvedbe
(A) = nedostaje slika
(B) = samo kao poseban pribor
(C) = više se ne isporučuje fco tvornica
(D) = ne isporučuje se pojedinačno kao rezervni dio
(1,2...) = vrste izvedbi

(I) Leggenda
☐ = comprendrente fig(g). n.
✻ = Macchine di costrùzione anteriore
(A) = non illustrato
(B) = fornibile soltanto a richiesta
(C) = non più fornibilr dallo stabilimento
(D) = niente ricambio
(1,2...) = versioni

(CZ) Vysvětlilivky
☐ = obsahuje obr. čis
✻ = stroje starší konstrukce
(A) = není vyobrazeno
(B) = jen zvláštní příslušenství
(C) = ze závodu se již nedodává
(D) = jednotlivě žádný náhradní díl
(1,2...) = druhy provedení

(NL) Toelichting symbolen
☐ = daarin begrepen pos. nr.
✻ = machines van een oudere uitvoering
(A) = niet afgebeeld
(B) = uitsluitend speciaal toebehoren
(C) = at fabriek niet meer leverbaar
(D) = niet los leverbaar
(1,2...) = uitvoeringen

(PL) Objasnienie znaków
☐ = zawiera rysunki nr.
✻ = Maszyny starszego typu budowy
(A) = nie zilustrowano
(B) = tylko jako wyposażenie specjalne
(C) = nie dostarczane przez producenta
(D) = nie wystepuje jako samodzielna cześc zamienna
(1,2...)= rodzaj wykonania

(RO) Legend
☐ = include figura nr.
✻ = Utilaje de construcție mai veche
(A) = neilustrat
(B) = numai ca accessoriu op ional
(C) = scos din fabrica je
(D) = nu constituie pies de schimb decît în ansamblu
(1,2...)= modele de execu je

(F) Légende
☐ = y compris fig. No.
✻ = machines d´ancienne construction
(A) = non illustré
(B) = uniquement accessoire optionnel
(C) = n´est plus livrable départ usine
(D) = pas de pièce de rechange séparée
(1,2...) = différentes exécutions

(S) Teckenförklaring
☐ = ingår pos nr.
✻ = Maskiner av tifigare utförandex
(A) = ej avbildat
(B) = endast extra tillbehör
(C) = utgånget på fabriken
(D) = ingen separat reservdel
(1,2...)= varianter

(DK) Symbol erklæring
☐ = inklusive billed nr. x til x
✻ = Maskiner af ældre konstruktion
(A) = ikke afbilledet
(B) = extratilbehør
(C) = leveres ikke mere fra fabrik
(D) = leveres ikke som løs reservedel
(1,2...)= modelbetegnelser

(H) Jelmagyrarázat
☐ = abban tartalmazott ábra-szám
✻ = Régebbi építéssorozatu gépek
(A) = Nincs ábrázolva
(B) = Csak külön tartozék
(C) = Gyártól már nem szállitható
(D) = nem alkatrész, egyenként
(1,2...)= Kivitelezési módok

(GR) Επεξήγηση συμβολων
☐ = περιλαμβανει αριθμό ευρετηριον
✻ = Μηχανήματα παλαιότερων μοντέλων
(A) = δεν εικονιζεται
(B) = πόνο επιπρόσθετα
(C) = δεν υπάπρχει ετοιμοπαράδοτο
(D) = δέν διατίθεται σαν ξεχωριστό είδος
(1,2...)= τύθποι πον διατίθενται

(RUS) Пояснения к условнь
☐ = сюда вхдят номера позиций
✻ = МзчбнЮмбфб рблбйьфесщн мпнфЭлщн
(A) = не изображено на иллюстрации
(B) = только в виде специальных принадлежностей
(C) = заводом больше не выпускфается
(D) = не поставляетря отдельно как запасная деталь
(1,2...)= Виды исполнений

(AR)

شرح الرموز
☐ – تحتوي على رقم صورة
✻ – ماكينات من طراز قديم
(A) – غير مصورة
(B) – كلوازم خاصة فقط
(C) – لا من المصنع
(D) – ليس كقطعة غيار بمفردها
(1,2...) – طرازات متوفرة