GB 370.2 S
Sélection: Arbre porte-lames

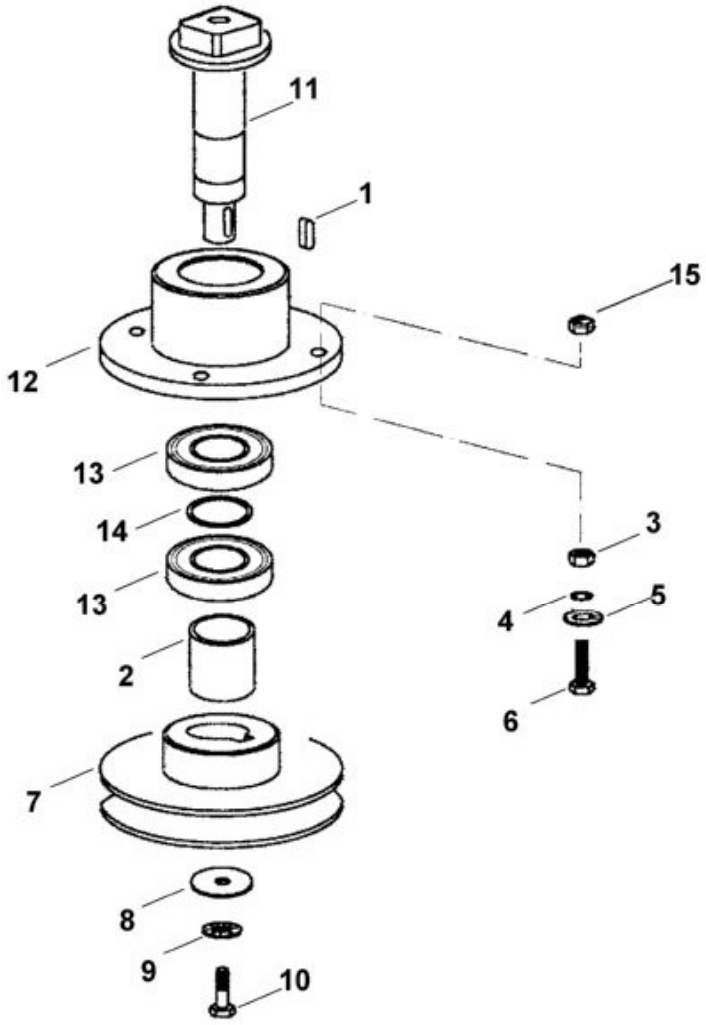

N°	Code article	Désignation	*	**	***
	6001 700 3510	Arbre cpl.	[1,2,11-14]		1
1	9470 435 3870	Clavette parallèle 8x7x20			1
2	6001 704 3200	Douille			1
3	9210 259 1100	Ecrou à six pans M8			4
4	9460 624 4030	Circlips 8,4			4
5	9307 021 0180	Rondelle 8,4			4

N°	Code article	Désignation	*	**	***
6	9008 319 1930	Vis à six pans M8x45			4
7	6001 704 1000	Poulie à gorge			1
8	6105 702 1820	Rondelle 10,2x30x5			1
9	9460 624 4031	Circlips 10,5			1
10	9008 318 2390	Vis à six pans M10x25			1
11	6001 702 0700	Arbre			1
12	6001 702 2000	Bride			1
13	9503 003 6841	Roulement rainuré à billes 6205-2RS			2
14	9296 021 1721	Rondelle 25x36x1			1
15	9212 260 1100	Ecrou à six pans M8			4

* (A) non illustré
(B) uniquement accessoire optionnel
(C) n'est plus livrable départ usine
(D) n'est pas livrable séparément
[..] y compris Fig. No.

** (02.2003) Open informations techniques
>xxx xxx xxxx] Pièce à utiliser jusqu'au n° de série
[xxxx xxx xxxx> Pièce à utiliser à partir du n° de série

*** Nombre de pièces(s) utilisée(s) lors de la production

**** Prix de vente unitaire brut hors taxes
Voir conditions générales de vente dans la rubrique 'Téléchargement'

GB 370.2 S
Sélection: Carter

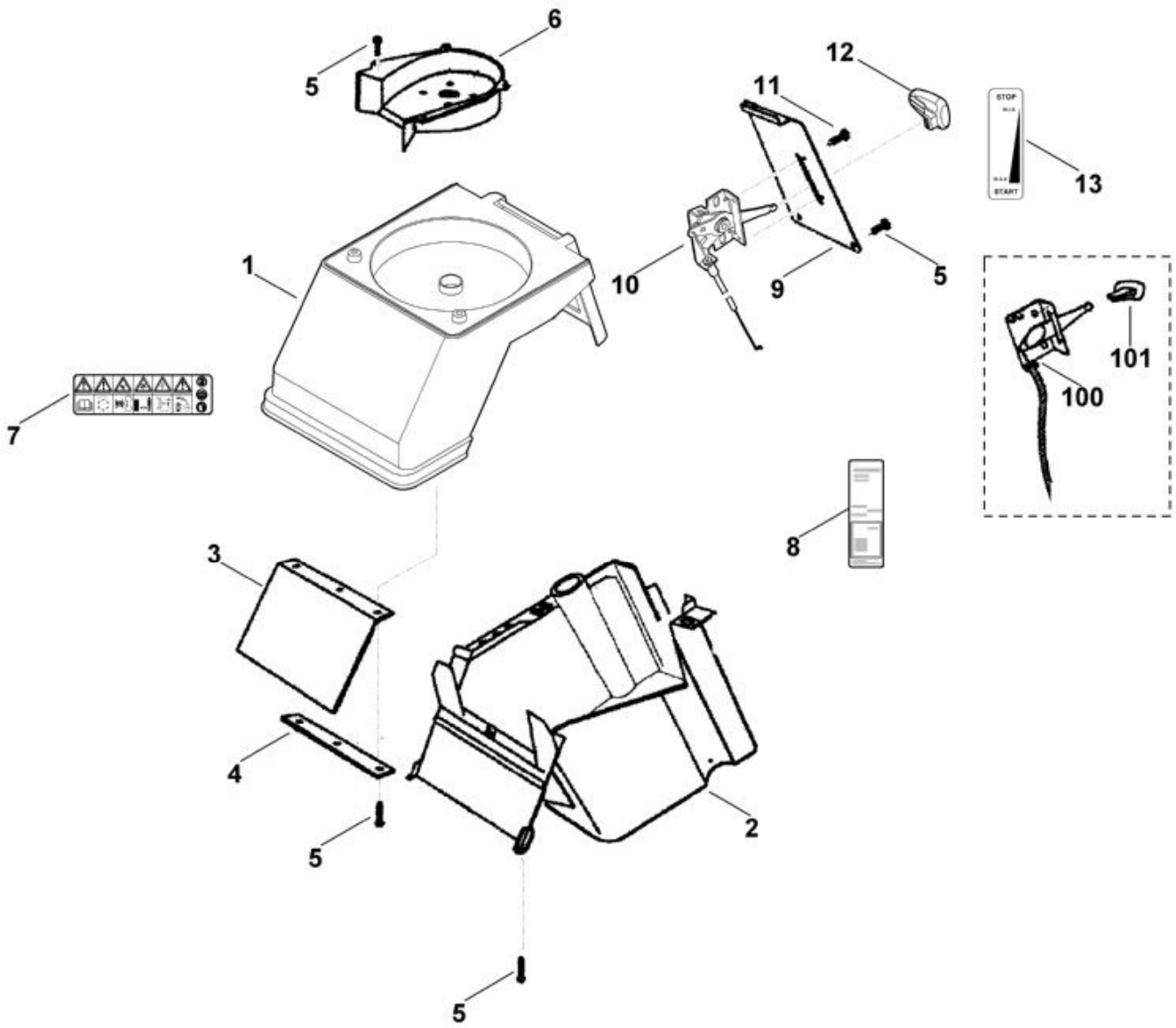

N°	Code article	Désignation	*	**	***
1	6001 700 8521	Carter	[7]		1
2	6001 701 3400	Capot-moteur			1
3	6000 706 3200	Silencieux			1
4	6000 706 3910	Bornier			1
5	9104 007 4270	Vis taraud P5x16			8
6	6000 701 1601	Garniture			1

N°	Code article	Désignation	*	**	***
7	0000 967 7216	Avertissement			1
8	6001 967 0115	Plaque matricule GB370.2 S			1
9	6001 706 3600	Traverse			1
10	6001 180 1107	Câble de commande des gaz			1
11	9101 021 3780	Vis taraud 4,8x16			2
12	0000 989 8101	Poignée			1
13	0000 967 4430	Autocollant			1
100	6001 180 1106	Câble de commande des gaz			1
101	0000 989 8100	Poignée			1

* (A) non illustré
(B) uniquement accessoire optionnel
(C) n'est plus livrable départ usine
(D) n'est pas livrable séparément
[..] y compris Fig. No.

** (02.2003) Open informations techniques
>xxx xxx xxxx] Pièce à utiliser jusqu'au n° de série
[xxxx xxx xxxx> Pièce à utiliser à partir du n° de série

*** Nombre de pièces(s) utilisée(s) lors de la production

**** Prix de vente unitaire brut hors taxes
Voir conditions générales de vente dans la rubrique 'Téléchargement'

GB 370.2 S
Sélection: Entonnoir

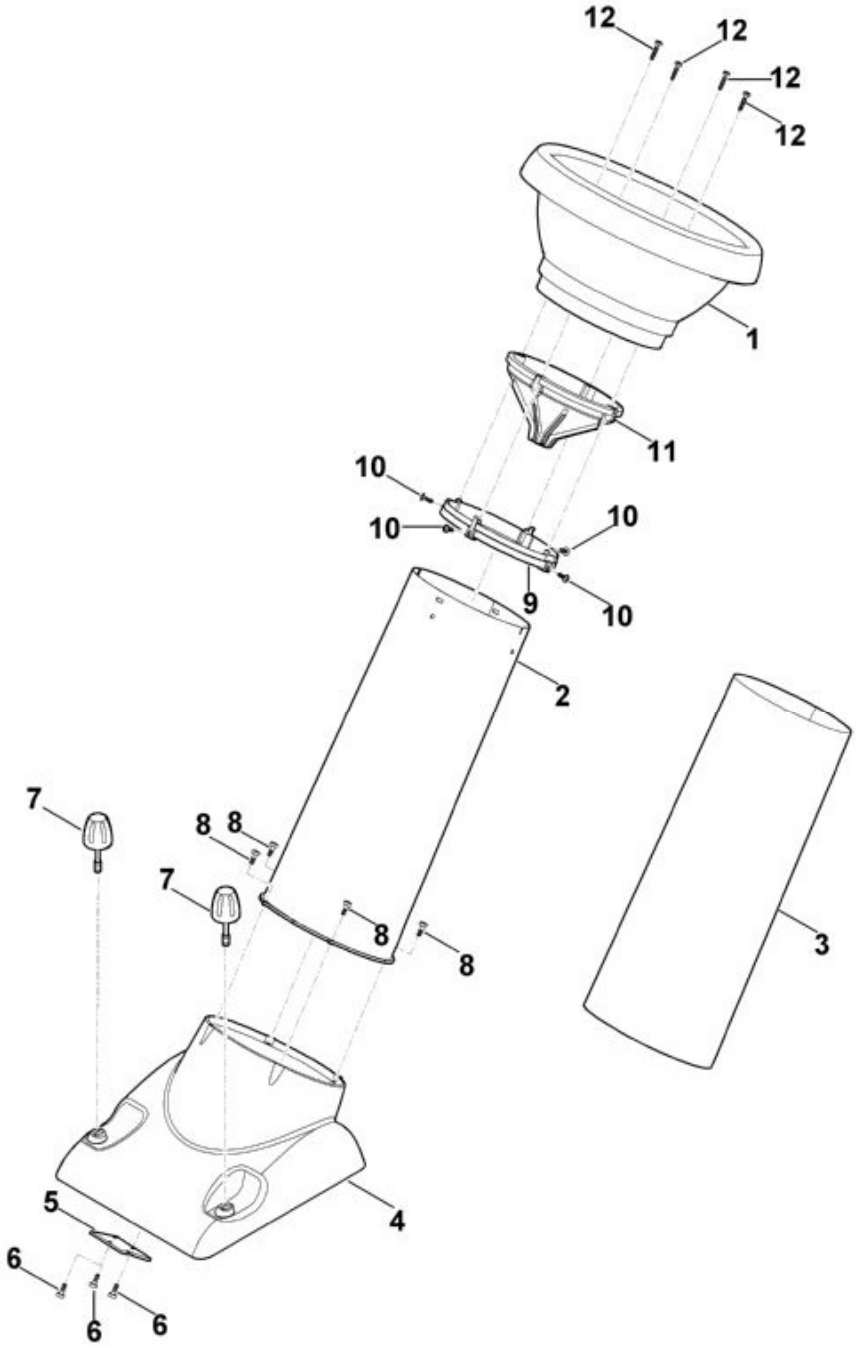

N°	Code article	Désignation	*	**	***
1	6008 703 0300	Entonnoir supérieur			1
2	6903 700 0201	Tube			1
3	6903 706 3005	Silencieux			1
4	6903 701 0205	Piece de raccordement			1
5	6903 701 1600	Garniture			1
6	9075 478 4610	Vis cylindrique IS D6x16			3

N°	Code article	Désignation	*	**	***
7	6000 700 2301	Vis de fermeture			2
8	9075 478 4607	Vis cylindrique IS D6x14			4
9	6008 706 7100	Anneau de serrage			1
10	9104 007 4410	Vis Parker P6x16			4
11	6008 706 8400	Protection contre les projections			1
12	9104 007 4436	Vis P6x25			4

* (A) non illustré
(B) uniquement accessoire optionnel
(C) n'est plus livrable départ usine
(D) n'est pas livrable séparément
[..] y compris Fig. No.

** (02.2003) Open informations techniques
>xxx xxx xxxx] Pièce à utiliser jusqu'au n° de série
[xxxx xxx xxxx> Pièce à utiliser à partir du n° de série

*** Nombre de pièces(s) utilisée(s) lors de la production

**** Prix de vente unitaire brut hors taxes
Voir conditions générales de vente dans la rubrique 'Téléchargement'

GB 370.2 S
Sélection: Jeu de couteaux

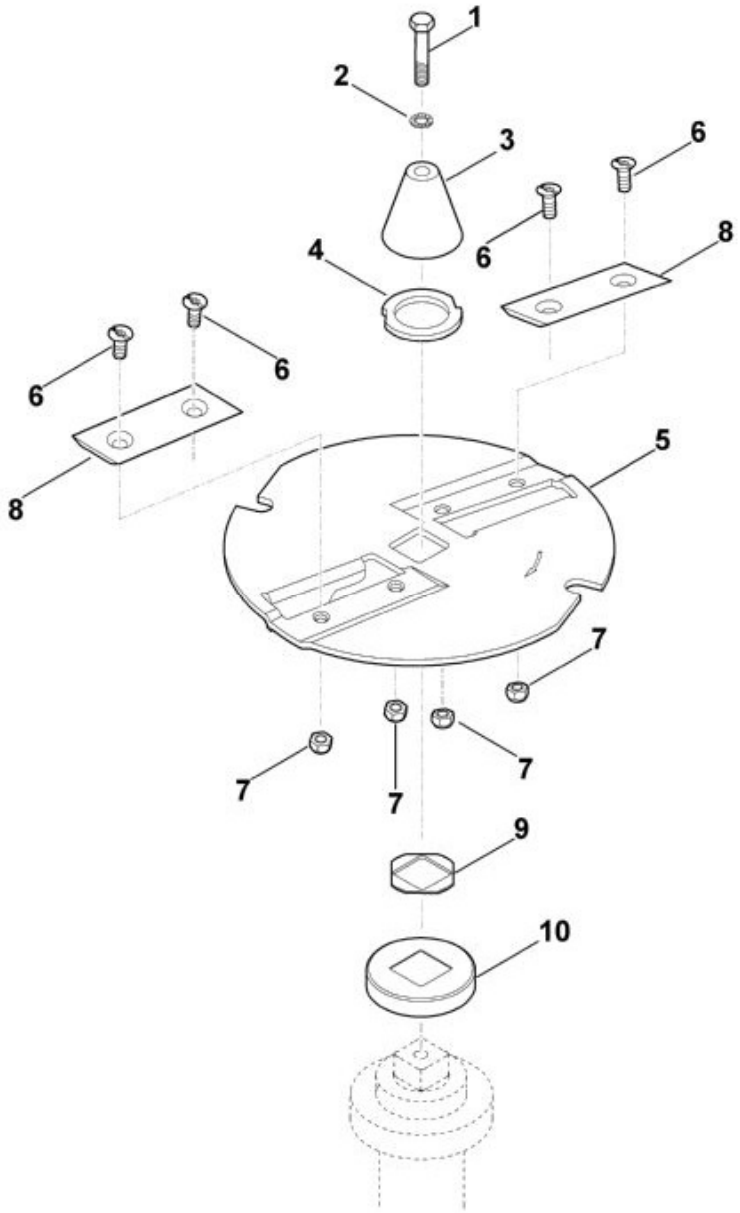

N°	Code article	Désignation	*	**	***
1	9007 318 2470	Vis à six pans M10x55 (52 - 60 Nm)			1
2	9460 624 4031	Circlips 10,5			1
3	6903 702 2800	Plaque de protection			1
4	6903 702 1800	Rondelle			1
5	6903 700 5101	Disque à couteaux	[6-8]		1

N°	Code article	Désignation	*	**	***
6	9062 319 1850	Vis à tête fraisée M8x20 (22 - 28 Nm)			4
7	9212 260 1100	Ecrou à six pans M8			4
8	6903 702 0101	Couteau réversible			2
9	6903 702 1705	Anneau d'écartement			1
10	6001 706 4100	Capuchon de protection			1

* (A) non illustré
(B) uniquement accessoire optionnel
(C) n'est plus livrable départ usine
(D) n'est pas livrable séparément
[..] y compris Fig. No.

** (02.2003) Open informations techniques
>xxx xxx xxxx] Pièce à utiliser jusqu'au n° de série
[xxxx xxx xxxx> Pièce à utiliser à partir du n° de série

*** Nombre de pièces(s) utilisée(s) lors de la production

**** Prix de vente unitaire brut hors taxes
Voir conditions générales de vente dans la rubrique 'Téléchargement'

GB 370.2 S
Sélection: Moteur, entrainement

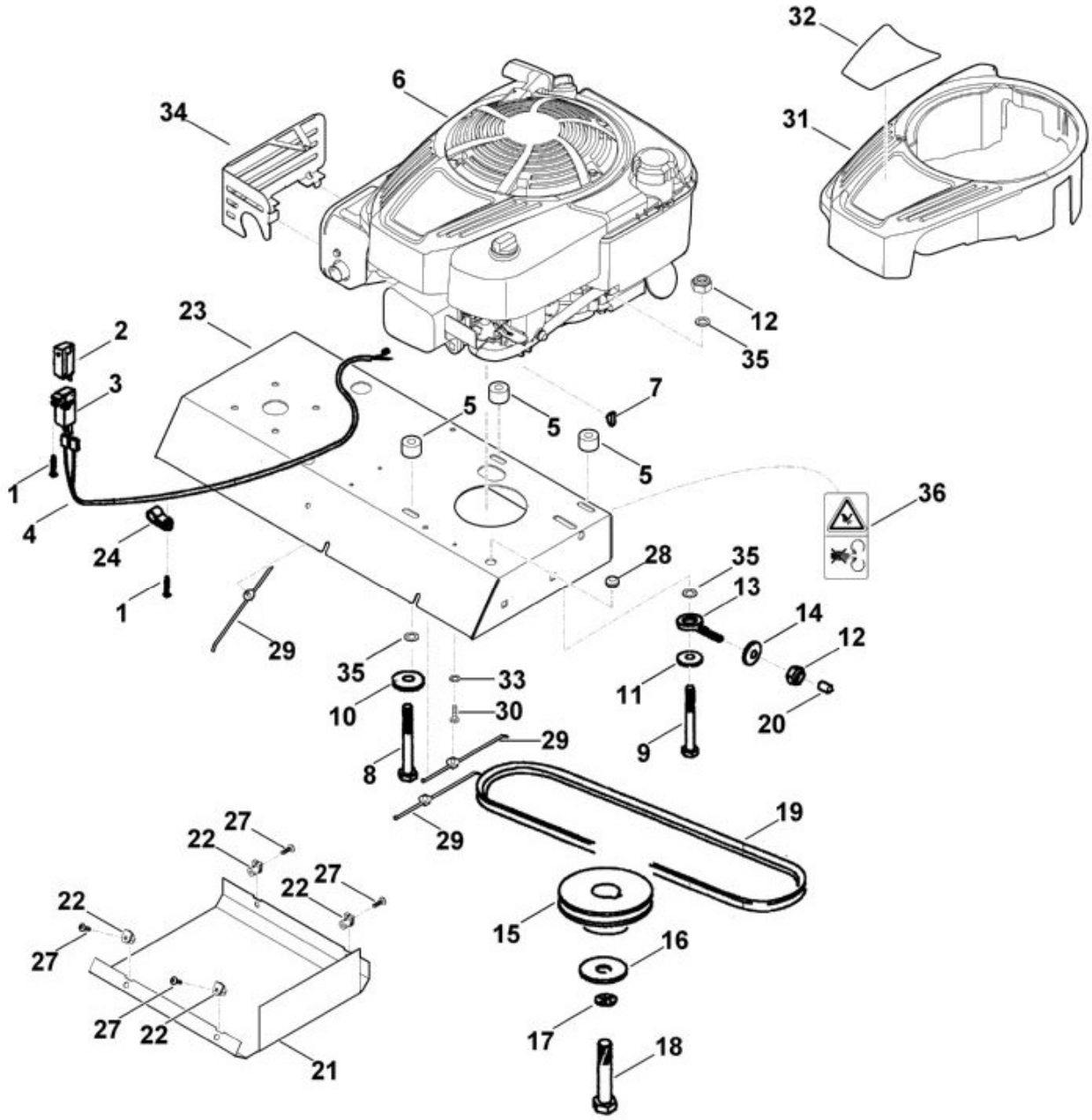

N°	Code article	Désignation	*	**	***
1	9104 007 4270	Vis taraud P5x16			11
2	6001 430 0210	Commutateur			1
3	6005 701 1620	Garniture			1
4	6001 440 3001	Faisceau de câbles			1
5	6000 708 3740	Tube d'écartement			3

N°	Code article	Désignation	*	**	***
6	6001 011 1820	B&S, moteur-quatre-temps 12Q902-0171-B1, 122Q02-0171-B1, 122Q02-0147-B1, 122Q02-0163-H1	[31,32]		1
7	9482 435 0820	Clavette demi-lune 4x6,5			1
8	9007 318 1950	Vis à six pans M8x50			2
9	9007 319 2030	Vis à six pans M8x90			1
10	9307 021 0180	Rondelle 8,4			2
11	9289 021 0190	Rondelle 9			1
12	9212 260 1100	Ecrou à six pans M8			4
13	9991 003 1060	Boulon à il M8x30			1
14	9309 021 0180	Rondelle 8,4			1
15	6001 704 1010	Poulie à gorge			1
16	9309 021 0200	Rondelle 10,5			1
17	9460 624 4031	Circlips 10,5			1
18	9008 319 9066	Vis à six pans 3/8""x1""			1
18	9008 319 9077	Vis à six pans 3/8""x1""			1
18	9008 319 9066	Vis à six pans 3/8""x1""			1
19	6001 704 2100	Courroie trapézoïdale			1
20	9302 929 4510	Capuchon			1
21	6001 760 9600	Tôle de protection	[22,27]		1
22	9286 929 0050	Ecrou à rapporter 50x2x8			4
23	6001 703 6202	Console			1
24	0751 040 4196	Bride de fixation			1
27	9104 007 4270	Vis taraud P5x16			4
28	0000 989 0615	Douille			1
29	6242 448 1200	Attache de câble			3
30	9039 488 0974	Vis taraud M5x12			1
31	0000 082 0420	Recouvrement vert			1
32	6001 967 3805	Plaque matricule GB 370 S			1
33	9330 630 0120	Rondelle éventail 5,3			1
34	6001 706 8211	Tôle de protection			1
35	9330 630 0180	Rondelle éventail 8,4			4
36	0000 967 7220	Avertissement			1

* (A) non illustré
(B) uniquement accessoire optionnel
(C) n'est plus livrable départ usine
(D) n'est pas livrable séparément
[..] y compris Fig. No.

** (02.2003) Open informations techniques
>xxx xxx xxxx] Pièce à utiliser jusqu'au n° de série

[xxxx xxx xxxx> Pièce à utiliser à partir du n° de série

*** Nombre de pièces(s) utilisée(s) lors de la production

**** Prix de vente unitaire brut hors taxes
Voir conditions générales de vente dans la rubrique 'Téléchargement'

GB 370.2 S
Sélection: Outil spécial

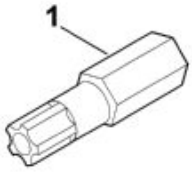

N°	Code article	Désignation	*	**	***
1	0812 542 2002	Embout de sécurité Torx 30 IPR			1

* (A) non illustré
(B) uniquement accessoire optionnel
(C) n'est plus livrable départ usine
(D) n'est pas livrable séparément

[..] y compris Fig. No.

**	(02.2003)	Open informations techniques
	>xxx xxx xxxx]	Pièce à utiliser jusqu'au n° de série
	[xxxx xxx xxxx>	Pièce à utiliser à partir du n° de série

*** Nombre de pièces(s) utilisée(s) lors de la production

**** Prix de vente unitaire brut hors taxes
Voir conditions générales de vente dans la rubrique 'Téléchargement'

GB 370.2 S
Sélection: Outils

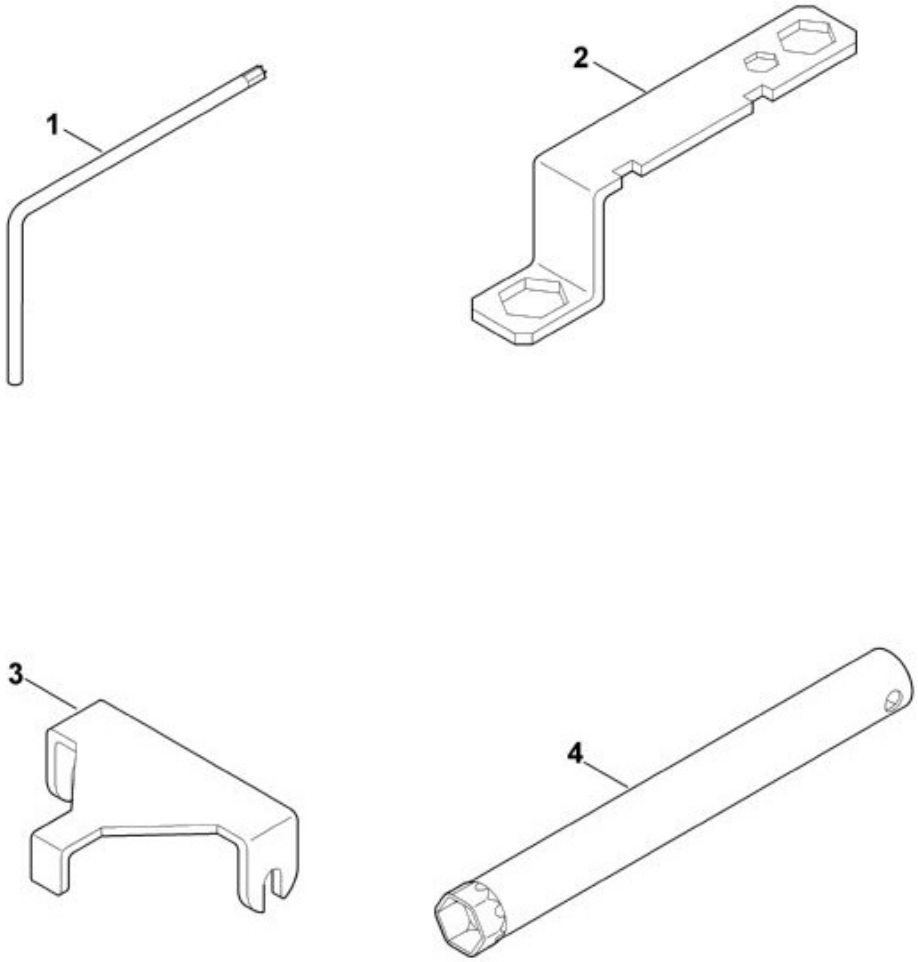

N°	Code article	Désignation	*	**	***
1	0812 370 1143	Clé Torx T20x100x50			1
2	6005 890 3400	Clé multiple			1
3	6000 890 2200	Outils de montage			1
4	0812 190 1002	Clé à bougie			1

* (A) non illustré

(B) uniquement accessoire optionnel
(C) n'est plus livrable départ usine
(D) n'est pas livrable séparément
[..] y compris Fig. No.

**	(02.2003)	Open informations techniques
	>xxx xxx xxxx]	Pièce à utiliser jusqu'au n° de série
	[xxxx xxx xxxx>	Pièce à utiliser à partir du n° de série

*** Nombre de pièces(s) utilisée(s) lors de la production

**** Prix de vente unitaire brut hors taxes
Voir conditions générales de vente dans la rubrique 'Téléchargement'

GB 370.2 S
Sélection: Support de roue

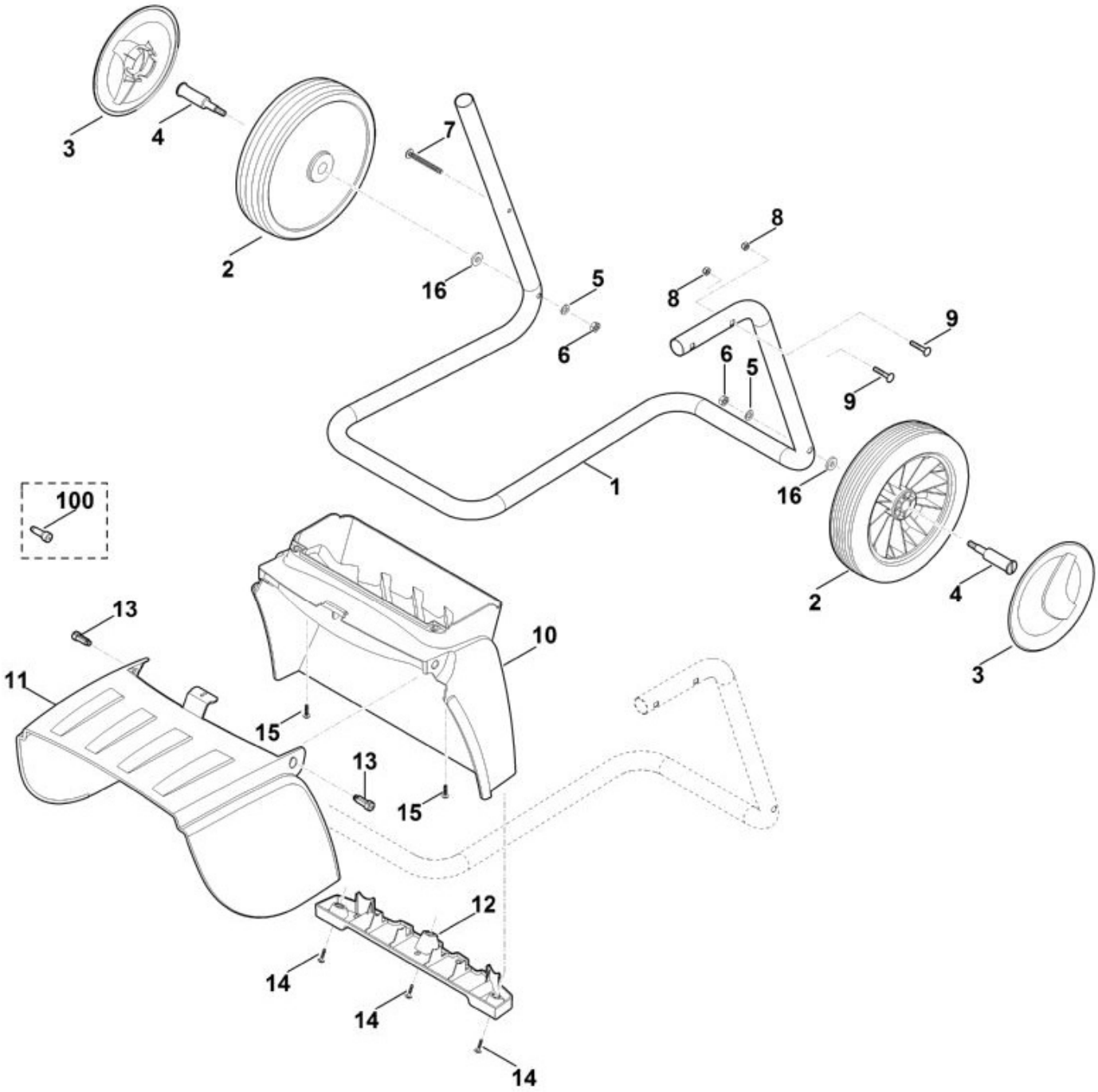

N°	Code article	Désignation	*	**	***
1	6001 703 2305	Support de roues			1
2	6000 700 0400	Roue			2
3	6375 704 0310	Chapeau de roue			2
4	6001 763 3100	Boulon de roue			2
5	9291 020 0180	Rondelle 8,4			2
6	9210 259 1100	Ecrou à six pans M8			2

N°	Code article	Désignation	*	**	***
		(10 - 12 Nm)			
7	9104 007 4298	Vis cylindrique IS P5x50 (1 - 2 Nm)			1
8	9212 260 1100	Ecrou à six pans M8 (10 - 12 Nm)			2
9	9027 068 1930	Vis à tête bombée M8x45			2
10	6001 706 0300	Tôle de protection			1
11	0000 706 2400	Volet			1
12	0000 703 6300	Listeau			1
14	9104 007 4289	Vis taraud P5x20 (1 - 2 Nm)			3
15	9104 007 4289	Vis taraud P5x20 (1 - 2 Nm)			2
16	9309 021 0200	Rondelle 10,5			2
100	0000 706 5900	Boulon			2

* (A) non illustré
(B) uniquement accessoire optionnel
(C) n'est plus livrable départ usine
(D) n'est pas livrable séparément
[..] y compris Fig. No.

** (02.2003) Open informations techniques
>xxx xxx xxxx] Pièce à utiliser jusqu'au n° de série
[xxxx xxx xxxx> Pièce à utiliser à partir du n° de série

*** Nombre de pièces(s) utilisée(s) lors de la production

**** Prix de vente unitaire brut hors taxes
Voir conditions générales de vente dans la rubrique 'Téléchargement'