MS 362 C-M
Sélection: Carburateur C1Q-S235A

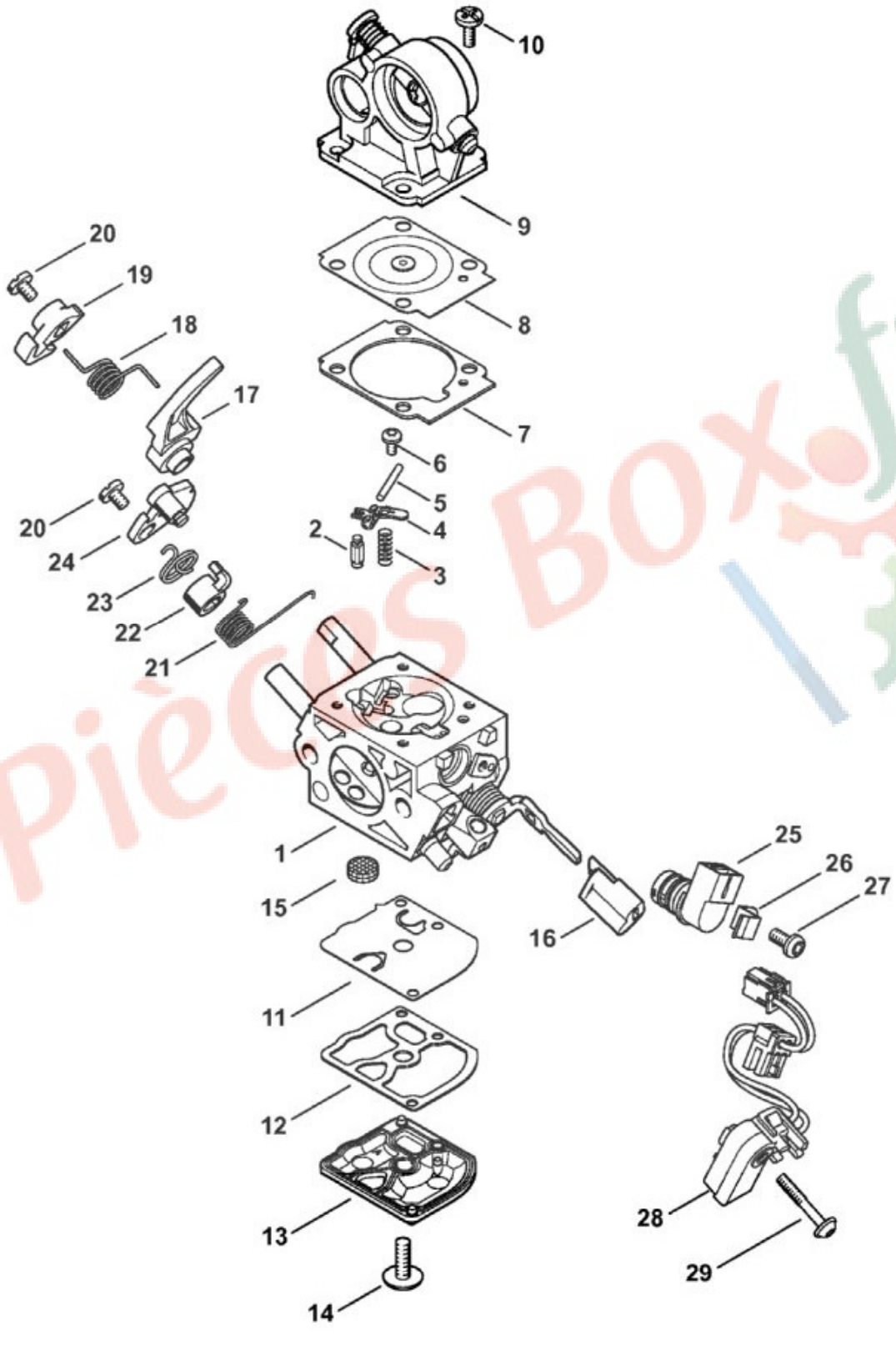

N°	Code article	Désignation	*	**	***
1	1140 120 0604	Carburateur C1Q-S235A	[2 - 29]		1

N°	Code article	Désignation	*	**	***
2	4116 121 5100	Pointeau d'admission			1
3	4128 122 3000	Ressort			1
4	1125 121 5000	Levier de réglage d'admission			1
5	1120 121 9200	Axe			1
6	0000 122 7101	Vis			1
9	1140 120 0204	Boîtier de volet d'air			1
10	1120 122 6601	Vis à embase			4
11	1129 121 4800	Membrane de pompe			1
12	1123 129 0905	Joint			1
13	1139 121 0800	Couvercle			1
14	1120 122 7800	Vis à tête bombée fraisée			1
15	1123 121 7800	Tamis			1
16	1140 121 2701	Capuchon			1
17	1140 121 6601	Levier			1
18	1140 122 3203	Ressort coudé			1
19	1140 121 6600	Levier			1
20	1139 122 7101	Vis			2
21	1140 122 3205	Ressort coudé			1
22	1140 121 6602	Levier			1
23	1140 122 3204	Ressort coudé			1
24	1140 121 6603	Levier			1
25	0000 120 5110	Electrovanne			1
26	0000 121 2301	Crampon			1
27	0000 122 7103	Vis			1
28	1140 430 1000	Appareil de distribution			1
29	9076 478 0210	Vis à tête fraisée A2,5x16			1
	1140 007 1700	Jeu de pièces de carburateur	[7,8,11,12] (B)		1

* (A) non illustré
(B) uniquement accessoire optionnel
(C) n'est plus livrable départ usine
(D) n'est pas livrable séparément
[..] y compris Fig. No.

** (02.2003) Open informations techniques
>xxx xxx xxxx] Pièce à utiliser jusqu'au n° de série
[xxxx xxx xxxx> Pièce à utiliser à partir du n° de série

*** Nombre de pièces(s) utilisée(s) lors de la production

**** Prix de vente unitaire brut hors taxes
Voir conditions générales de vente dans la rubrique 'Téléchargement'

Pièces Box.fr

MS 362 C-M
Sélection: Carburateur WTE-8A, WTE-18, WTE-20

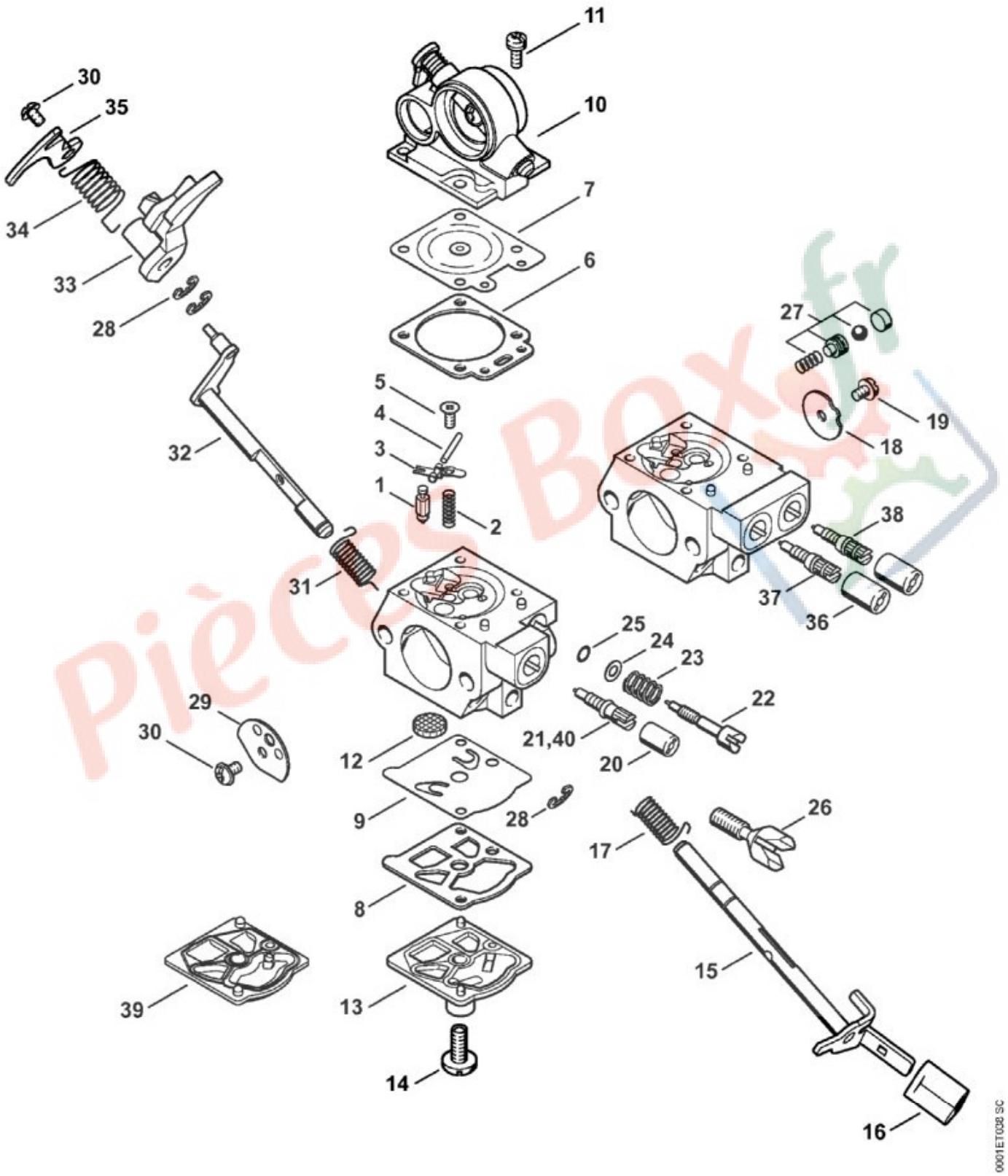

N°	Code article	Désignation	*	**	***
	1140 007 1004	Jeu de pièces de carburateur	[6 - 9]		1

* (A) non illustré
(B) uniquement accessoire optionnel
(C) n'est plus livrable départ usine
(D) n'est pas livrable séparément
[..] y compris Fig. No.

** (02.2003) Open informations techniques
>xxx xxx xxxx] Pièce à utiliser jusqu'au n° de série
[xxxx xxx xxxx> Pièce à utiliser à partir du n° de série

*** Nombre de pièces(s) utilisée(s) lors de la production

**** Prix de vente unitaire brut hors taxes
Voir conditions générales de vente dans la rubrique 'Téléchargement'

Pièces Box.fr

MS 362 C-M
Sélection: Carter de réservoir

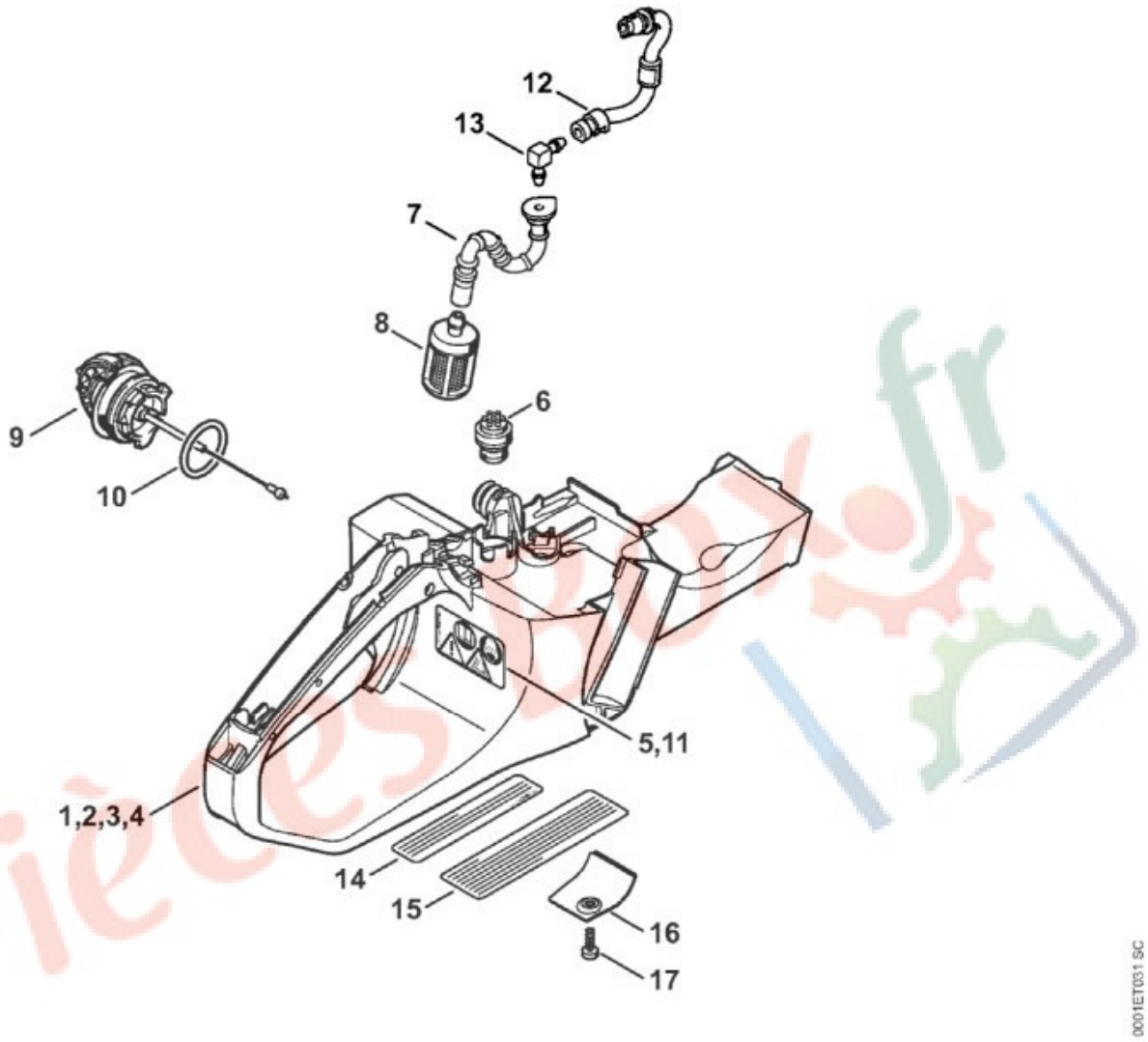

N°	Code article	Désignation	*	**	***
1	1140 350 0809	Carter de réservoir	[5 - 10]		1
5	0000 967 7247	Pictogramme d'avertissement MS			1
6	0000 350 5800	Aération de réservoir			1
7	1140 358 7706	Tuyau			1
8	0000 350 3515	Crépine d'aspiration			1
9	0000 350 0533	Bouchon de réservoir	[10]		1
10	9645 948 7734	Joint torique 25x3,5			1
12	1140 350 2701	Tuyau de carburant			1
13	4224 122 3900	Raccord en équerre			1
16	1140 656 1500	Pièce de protection	(B)		1

N°	Code article	Désignation	*	**	***
17	9074 478 2970	Vis cylindrique IS-P4x10	(B)		1

* (A) non illustré
(B) uniquement accessoire optionnel
(C) n'est plus livrable départ usine
(D) n'est pas livrable séparément
[..] y compris Fig. No.

** (02.2003) Open informations techniques
>xxx xxx xxxx] Pièce à utiliser jusqu'au n° de série
[xxxx xxx xxxx> Pièce à utiliser à partir du n° de série

*** Nombre de pièces(s) utilisée(s) lors de la production

**** Prix de vente unitaire brut hors taxes
Voir conditions générales de vente dans la rubrique 'Téléchargement'

Pièces Box.fr

MS 362 C-M
Sélection: Carter de vilebrequin

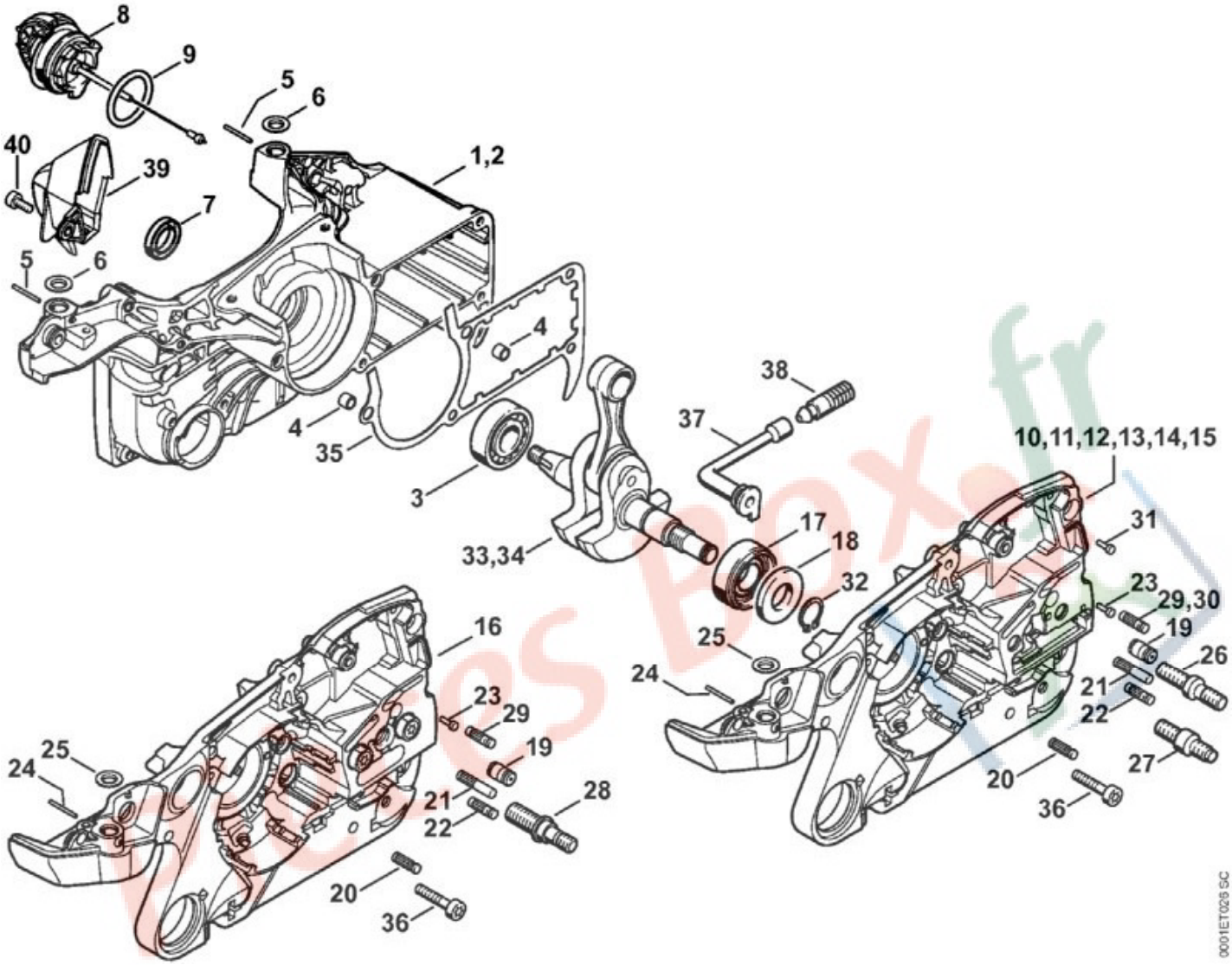

N°	Code article	Désignation	*	**	***
1	1140 020 2604	Demi-carter de vilebrequin, côté ventilateur	[3 - 9]		1
3	9503 003 0354	Roulement rainuré à billes 6202			1
4	0000 988 8600	Douille			2
5	9371 470 1058	Goupille cylindrique 1,8x19			2
6	0000 963 0902	Douille			2
7	9640 003 1560	Bague d'étanchéité 15x22x4			1
8	0000 350 0533	Bouchon de réservoir	[9]		1
9	9645 948 7734	Joint torique 25x3,5			1
10	1140 020 2913	Demi-carter de vilebrequin	[17 -26]		1
17	9523 003 4278	Roulement rainuré à billes 15x35x13			1

N°	Code article	Désignation	*	**	***
18	9640 003 1600	Bague d'étanchéité 15x29,6x4			1
19	1128 640 9100	Soupape			1
20	1120 162 5200	Boulon			1
21	1121 162 5205	Boulon			1
22	1121 162 5200	Boulon			1
23	0000 974 1200	Clou cannelé cylindrique 2,6x8			1
24	9371 470 1058	Goupille cylindrique 1,8x19			1
25	0000 963 0902	Douille			1
26	0000 664 2406	Vis à embase M8			2
29	1121 162 5200	Boulon			1
32	9455 621 1520	Circlip 15x1			1
33	1140 030 0404	Vilebrequin			1
35	1140 029 0500	Joint			1
36	9022 371 1050	Vis cylindrique IS-M5x25			5
37	1122 647 9400	Tuyau			1
38	1117 640 3800	Crépine d'aspiration			1
40	9022 313 0660	Vis cylindrique IS-M4x12			1
	1140 007 1001	Jeu de joints	[7, 18, 35](B)		1

* (A) non illustré
(B) uniquement accessoire optionnel
(C) n'est plus livrable départ usine
(D) n'est pas livrable séparément
[..] y compris Fig. No.

** (02.2003) Open informations techniques
>xxx xxx xxxx] Pièce à utiliser jusqu'au n° de série
[xxxx xxx xxxx> Pièce à utiliser à partir du n° de série

*** Nombre de pièces(s) utilisée(s) lors de la production

**** Prix de vente unitaire brut hors taxes
Voir conditions générales de vente dans la rubrique 'Téléchargement'

Pièces Box.fr

MS 362 C-M
Sélection: Commande des gaz

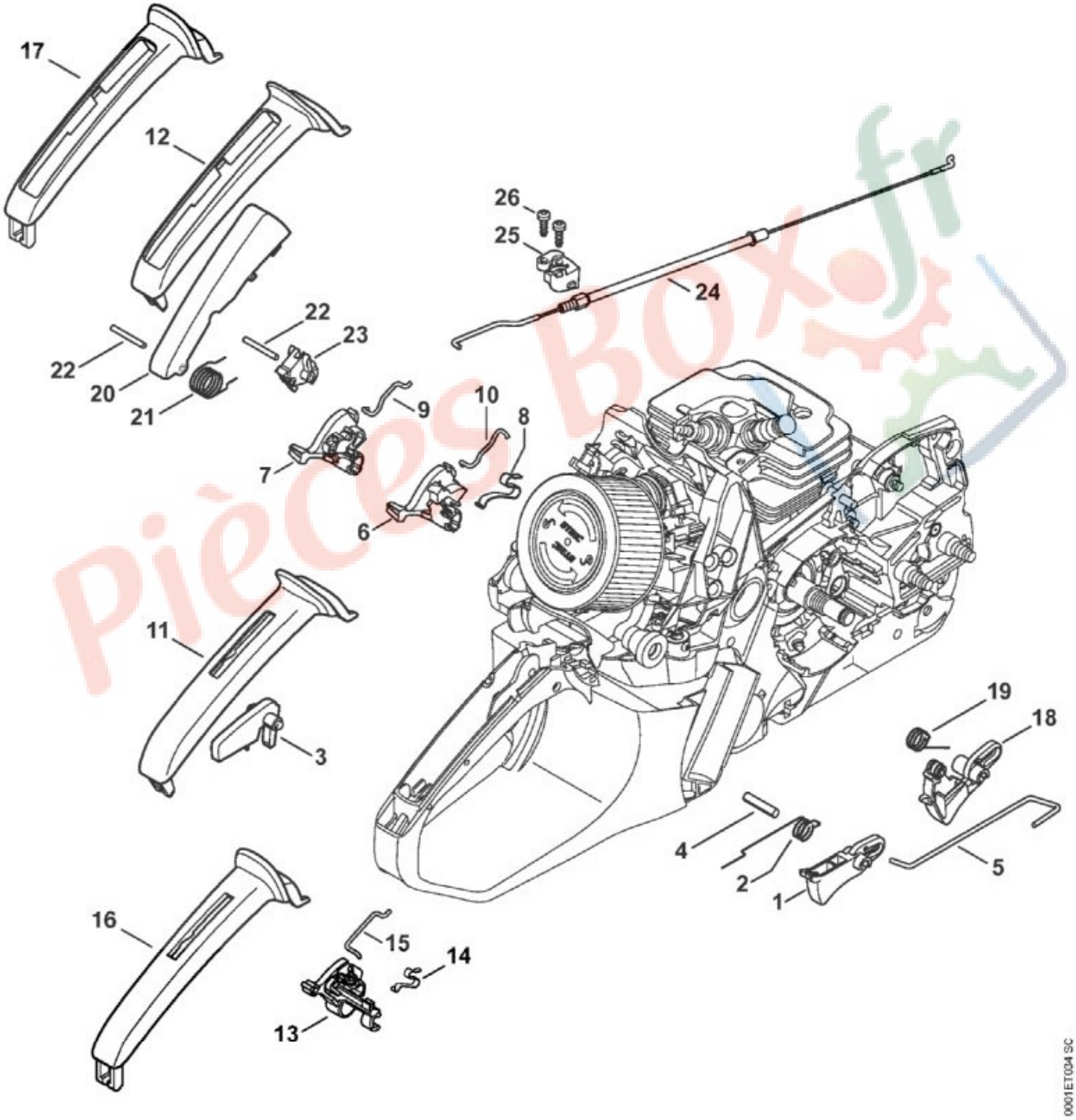

N°	Code article	Désignation	*	**	***
1	1140 182 1000	Manette des gaz			1

N°	Code article	Désignation	*	**	***
2	1117 182 4500	Ressort coudé			1
3	1138 182 0800	Levier d'arrêt			1
4	9371 470 2640	Goupille cylindrique 5x24			1
5	1140 182 1500	Tringlerie des gaz			1
6	1140 182 0902	Arbre de commande			1
8	1140 442 1601	Ressort de connexion			1
10	1140 185 1902	Tringlerie de volet de démarrage			1
11	1140 791 0604	Monture de poignée			1

* (A) non illustré
(B) uniquement accessoire optionnel
(C) n'est plus livrable départ usine
(D) n'est pas livrable séparément
[..] y compris Fig. No.

** (02.2003) Open informations techniques
>xxx xxx xxxx] Pièce à utiliser jusqu'au n° de série
[xxxx xxx xxxx> Pièce à utiliser à partir du n° de série

*** Nombre de pièces(s) utilisée(s) lors de la production

**** Prix de vente unitaire brut hors taxes
Voir conditions générales de vente dans la rubrique 'Téléchargement'

Pièces Box.fr

MS 362 C-M
Sélection: Cylindre, Silencieux

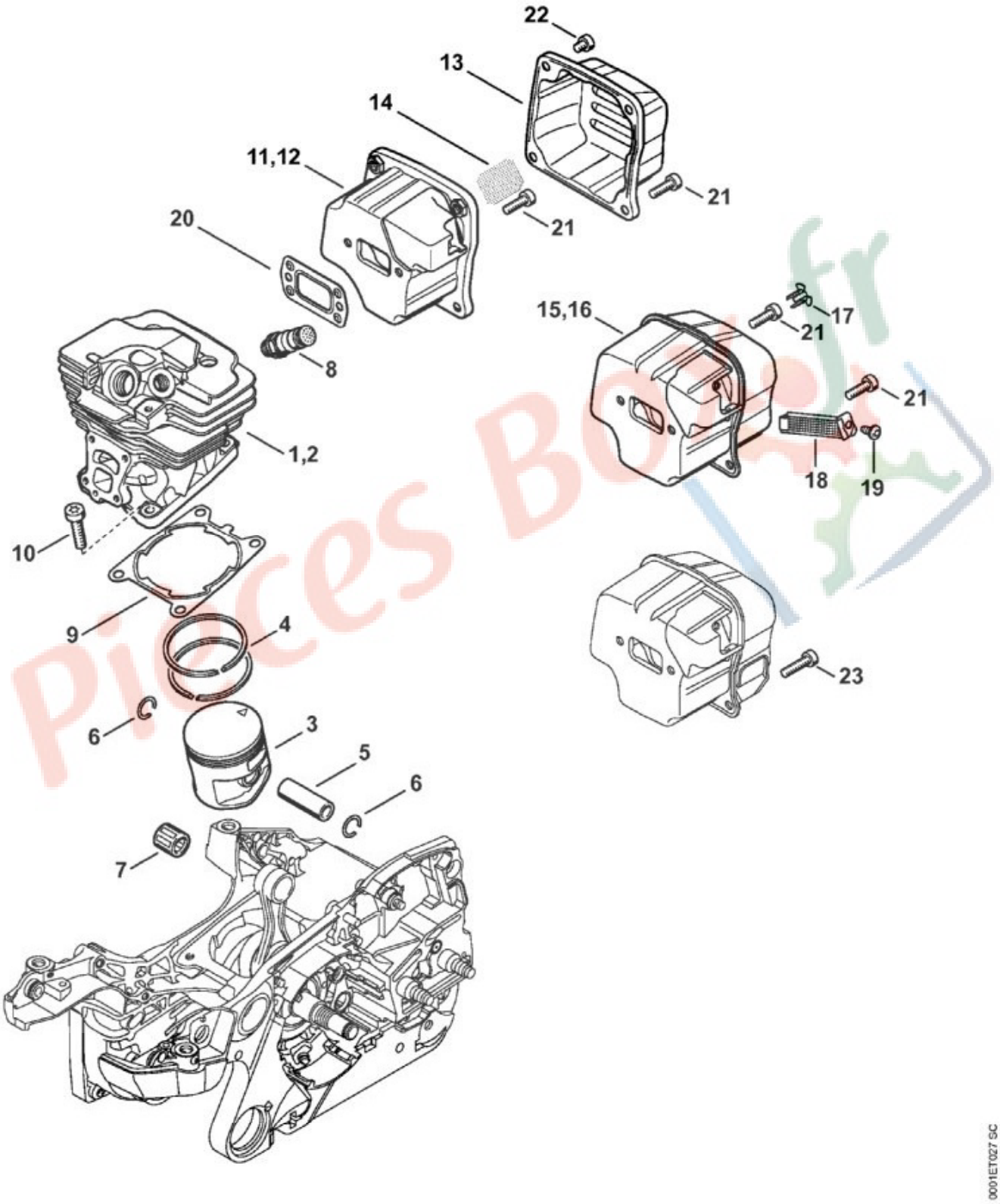

N°	Code article	Désignation	*	**	***
1	1140 020 1205	Cylindre avec piston Ø 47 mm	[3 - 6]		1

N°	Code article	Désignation	*	**	***
3	1140 030 2009	Piston Ø 47 mm	[4 - 6]		1
4	1140 034 3000	Segment de piston Ø 47x1,2 mm			2
5	1122 034 1500	Axe de piston 12x8x33			1
6	9463 650 1200	Jonc d'arrêt 12x1			2
7	9512 003 3064	Cage à aiguilles 12x15x15			1
8	1135 020 9400	Soupape de décompression			1
9	1140 029 2300	Joint de cylindre			1
10	9022 371 1050	Vis cylindrique IS-M5x25			4
11	1140 140 0606	Silencieux	[13]		1
20	1140 149 0600	Joint de silencieux			1
21	9022 341 0983	Vis cylindrique IS-M5x16			4
22	9022 341 0911	Vis cylindrique IS-M5x6			2

* (A) non illustré
(B) uniquement accessoire optionnel
(C) n'est plus livrable départ usine
(D) n'est pas livrable séparément
[..] y compris Fig. No.

** (02.2003) Open informations techniques
>xxx xxx xxxx] Pièce à utiliser jusqu'au n° de série
[xxxx xxx xxxx> Pièce à utiliser à partir du n° de série

*** Nombre de pièces(s) utilisée(s) lors de la production

**** Prix de vente unitaire brut hors taxes
Voir conditions générales de vente dans la rubrique 'Téléchargement'

Pièces Box.fr

MS 362 C-M
Sélection: Dispositif d'allumage, Faisceau de câbles

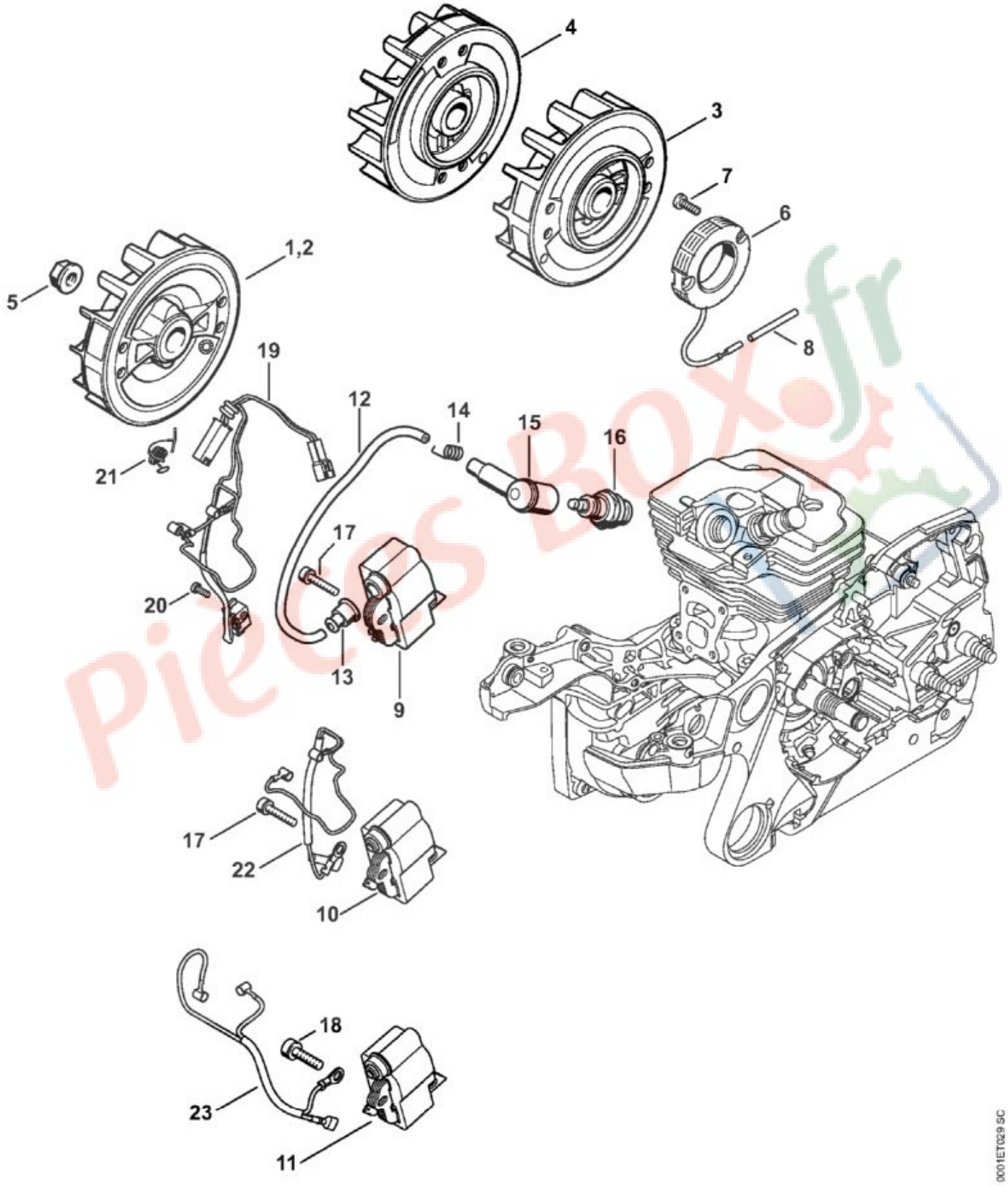

N°	Code article	Désignation	*	**	***
2	1140 400 1205	Rotor			1

N°	Code article	Désignation	*	**	***
5	0000 955 0802	Écrou à embase M8x1			1
9	1140 400 4701	Appareil de commande	[12 - 15]		1
	0000 405 0600	Câble d'allumage 1 m	(A,B)		1
	0000 930 2251	Câble d'allumage 10 m	(A,B)		1
13	0000 989 1002	Douille de protection			1
14	0000 998 0603	Ressort coudé			1
15	1106 405 1000	Contact de câble d'allumage			1
16	0000 400 7000	Bougie NGK BPMR7A			1
16	1110 400 7005	Bougie Bosch WSR 6 F			1
17	9022 341 0710	Vis cylindrique IS-M4x20			2
19	1140 440 3005	Faisceau de câbles	[20]		1
20	9022 319 0340	Vis cylindrique IS-M3x8			1
21	0000 430 4801	Bouchon			1

* (A) non illustré
(B) uniquement accessoire optionnel
(C) n'est plus livrable départ usine
(D) n'est pas livrable séparément
[..] y compris Fig. No.

** (02.2003) Open informations techniques
>xxx xxx xxxx] Pièce à utiliser jusqu'au n° de série
[xxxx xxx xxxx> Pièce à utiliser à partir du n° de série

*** Nombre de pièces(s) utilisée(s) lors de la production

**** Prix de vente unitaire brut hors taxes
Voir conditions générales de vente dans la rubrique 'Téléchargement'

Pièces Box.fr

MS 362 C-M
Sélection: Dispositif de lancement, Protège-main

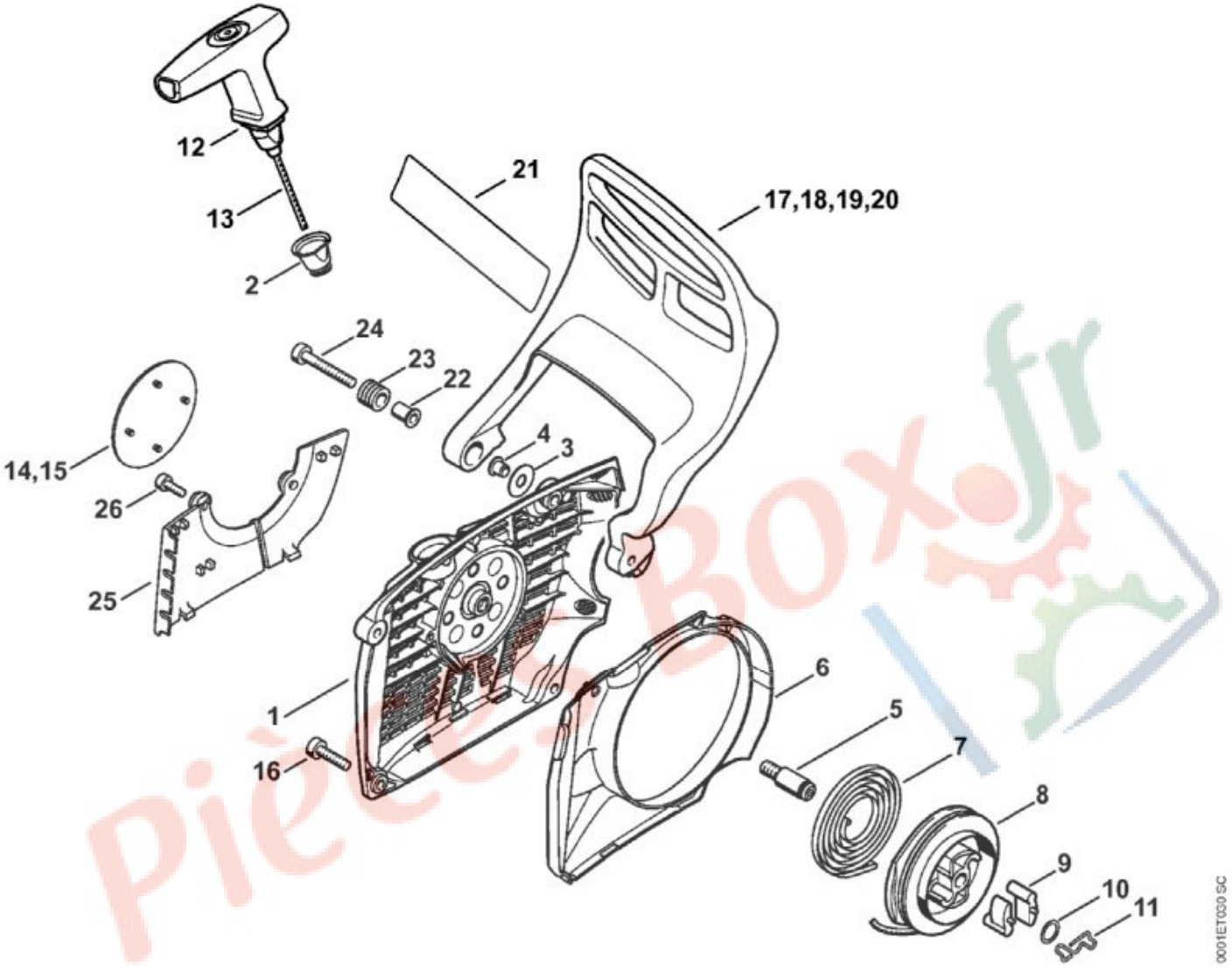

N°	Code article	Désignation	*	**	***
	1140 080 2103	Carter de ventilateur avec lanceur	[1 - 15]		1
1	1140 080 1800	Carter de ventilateur	[2 - 5, 10]		1
2	1110 084 9102	Douille			1
3	0000 958 0607	Rondelle			1
4	9416 868 6530	Rivet tubulaire 6,5x0,5x6,8			1
5	1128 080 6500	Axe	[10]		1
6	1140 084 7800	Segment			1
7	1135 190 0600	Ressort de rappel			1
8	1128 195 0400	Poulie à câble			1
9	1125 195 7200	Cliquet			2
10	0000 958 0923	Rondelle			1
11	1128 195 3500	Ressort			1

N°	Code article	Désignation	*	**	***
12	1128 190 3400	Poignée ElastoStart Ø 3,5 mm	[13]		1
13	1128 190 2900	Câble de lancement Ø 3,5 mm			1
	0000 930 2267	Câble de lancement Ø 3,5 mm / 28 pièces	(A,B)		1
15	1140 967 1503	Plaque matricule MS 362 C			1
16	9022 371 1020	Vis cylindrique IS-M5x20			3
17	1140 792 4900	Protège-main			1
22	1124 792 5500	Douille			1
23	1124 792 5505	Douille			1
24	9022 341 1080	Vis cylindrique IS-M5x35			1
25	1140 007 1002	Jeu de pièces de plaque de recouvrement	[26](B)		1
26	9075 478 3015	Vis cylindrique IS-D4x15	(B)		2

* (A) non illustré
(B) uniquement accessoire optionnel
(C) n'est plus livrable départ usine
(D) n'est pas livrable séparément
[..] y compris Fig. No.

** (02.2003) Open informations techniques
>xxx xxx xxxx] Pièce à utiliser jusqu'au n° de série
[xxxx xxx xxxx> Pièce à utiliser à partir du n° de série

*** Nombre de pièces(s) utilisée(s) lors de la production

**** Prix de vente unitaire brut hors taxes
Voir conditions générales de vente dans la rubrique 'Téléchargement'

Pièces Box.fr

MS 362 C-M
Sélection: Filtre à air, Capot

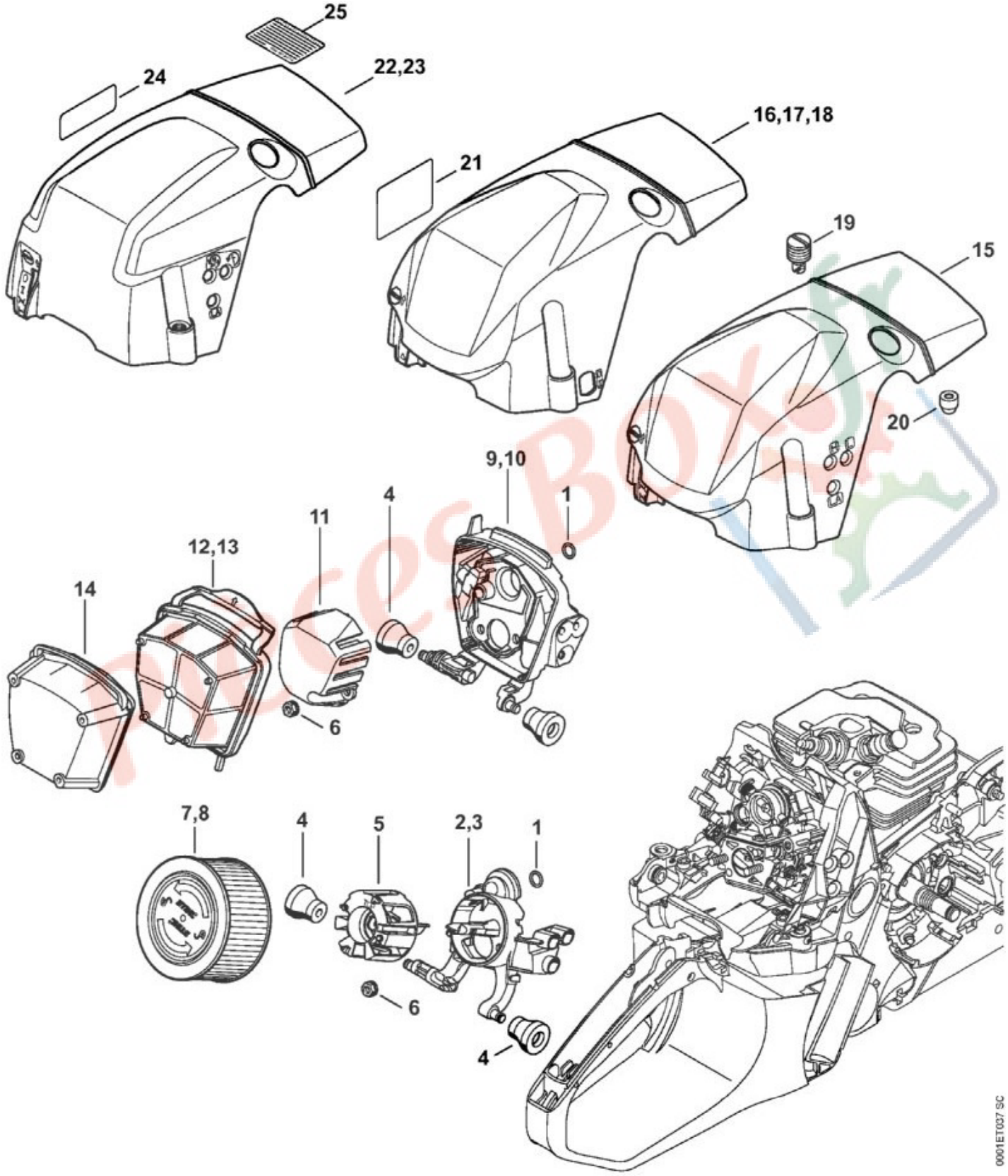

N°	Code article	Désignation	*	**	***
1	9645 945 3094	Joint torique 9x1,5			1

N°	Code article	Désignation	*	**	***
3	1140 141 0800	Boîtier de filtre			1
4	1140 122 9900	Butoir			2
5	1140 121 6901	Chicane			1
6	9216 261 0700	Écrou à six pans M5			2
7	1141 120 1604	Filtre à air HD2			1
8	1141 120 1602	Filtre à air PA	(B)		1
16	1140 080 1618	Capot	[19, 20]		1
19	1140 140 9200	Verrou			3
20	1121 084 7100	Capuchon			1

* (A) non illustré
(B) uniquement accessoire optionnel
(C) n'est plus livrable départ usine
(D) n'est pas livrable séparément
[..] y compris Fig. No.

** (02.2003) Open informations techniques
>xxx xxx xxxx] Pièce à utiliser jusqu'au n° de série
[xxxx xxx xxxx> Pièce à utiliser à partir du n° de série

*** Nombre de pièces(s) utilisée(s) lors de la production

**** Prix de vente unitaire brut hors taxes
Voir conditions générales de vente dans la rubrique 'Téléchargement'

Pièces Box.fr

MS 362 C-M
Sélection: Frein de chaîne

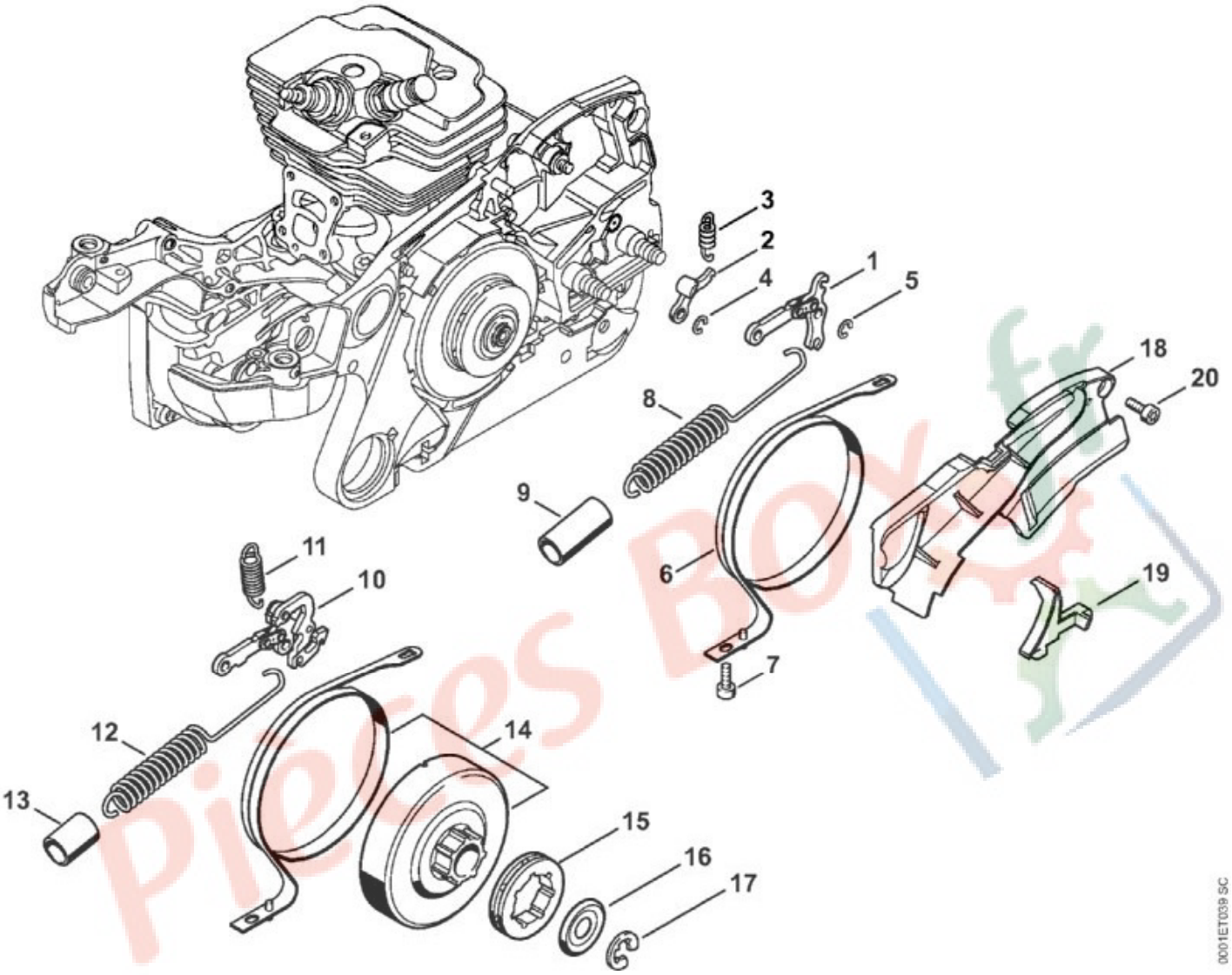

N°	Code article	Désignation	*	**	***
1	1128 160 5000	Levier			1
2	1121 162 5010	Levier			1
3	0000 997 0628	Ressort			1
4	9460 624 0400	Anneau d'arrêt 4			1
5	9460 624 0400	Anneau d'arrêt 4			1
6	1135 160 5400	Collier de frein			1
7	9022 346 0658	Vis cylindrique IS-M4x12			1
8	1135 160 5500	Ressort de tension	[9]		1
9	1140 162 8004	Tuyau			1
18	1140 021 1100	Couvercle			1
19	1140 021 1102	Couvercle			1

N°	Code article	Désignation	*	**	***
20	9022 346 0658	Vis cylindrique IS-M4x12			2

*
(A) non illustré
(B) uniquement accessoire optionnel
(C) n'est plus livrable départ usine
(D) n'est pas livrable séparément
[..] y compris Fig. No.

**
(02.2003) Open informations techniques
>xxx xxx xxxx] Pièce à utiliser jusqu'au n° de série
[xxxx xxx xxxx> Pièce à utiliser à partir du n° de série

*** Nombre de pièces(s) utilisée(s) lors de la production

**** Prix de vente unitaire brut hors taxes
Voir conditions générales de vente dans la rubrique 'Téléchargement'

Pièces Box.fr

MS 362 C-M
Sélection: Outils, Accessoires optionnels

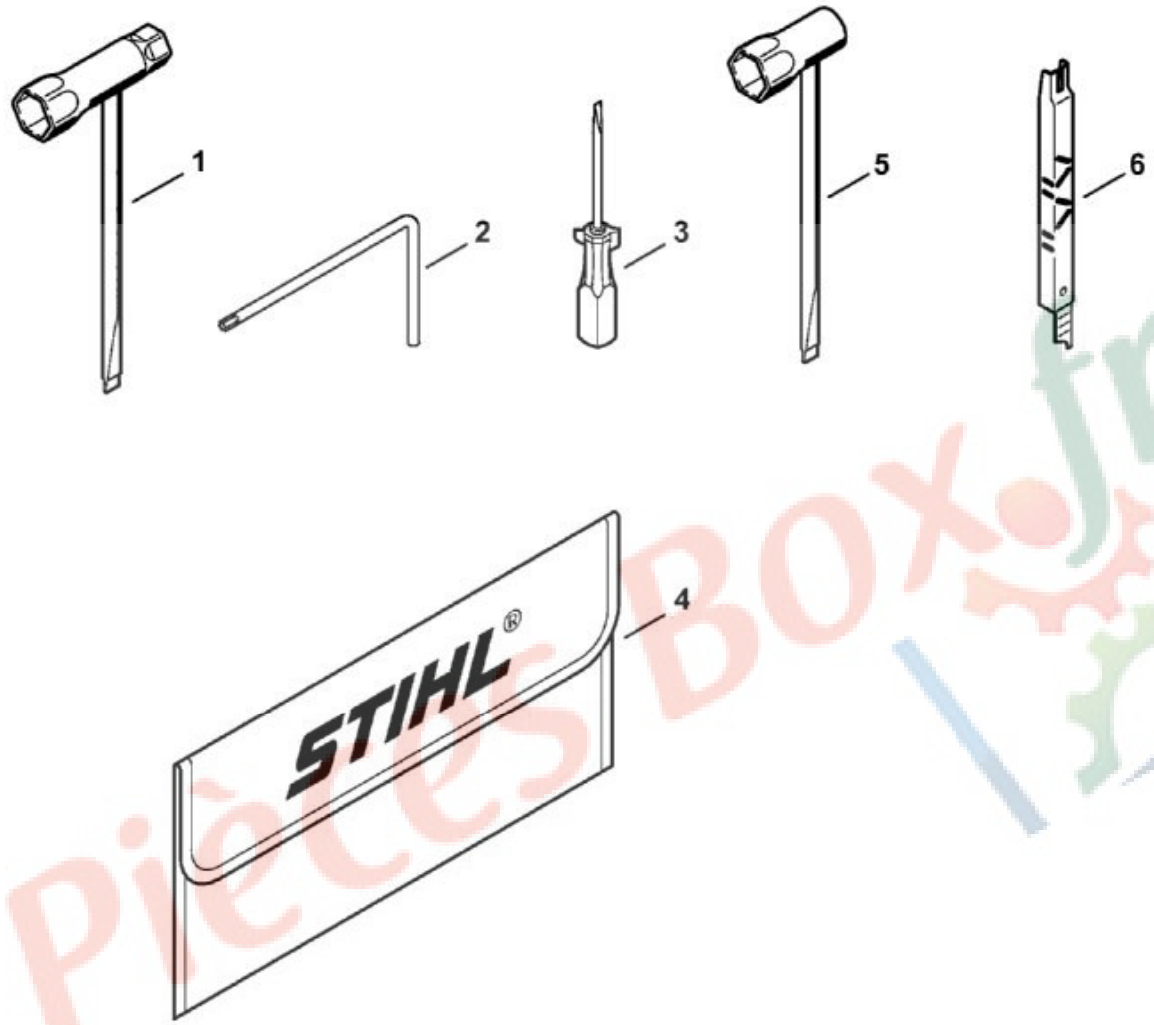

0001ET008 SC

N°	Code article	Désignation	*	**	***
	1144 890 1401	Jeu d'outils	[2, 4, 5]		1
1	1129 890 3401	Clé multiple			1
2	0812 370 1000	Tournevis T27x120x70			1
3	0000 890 2300	Tournevis			1
4	0000 891 0810	Pochette à outils			1
6	1110 893 4000	Calibre d'affûtage	(B)		1

* (A) non illustré
(B) uniquement accessoire optionnel
(C) n'est plus livrable départ usine
(D) n'est pas livrable séparément
[..] y compris Fig. No.

** (02.2003) Open informations techniques

>xxx xxx xxxx] Pièce à utiliser jusqu'au n° de série
[xxxx xxx xxxx> Pièce à utiliser à partir du n° de série

*** Nombre de pièces(s) utilisée(s) lors de la production

**** Prix de vente unitaire brut hors taxes
Voir conditions générales de vente dans la rubrique 'Téléchargement'

Pièces Box.fr

MS 362 C-M
Sélection: Poignée tubulaire intégrale

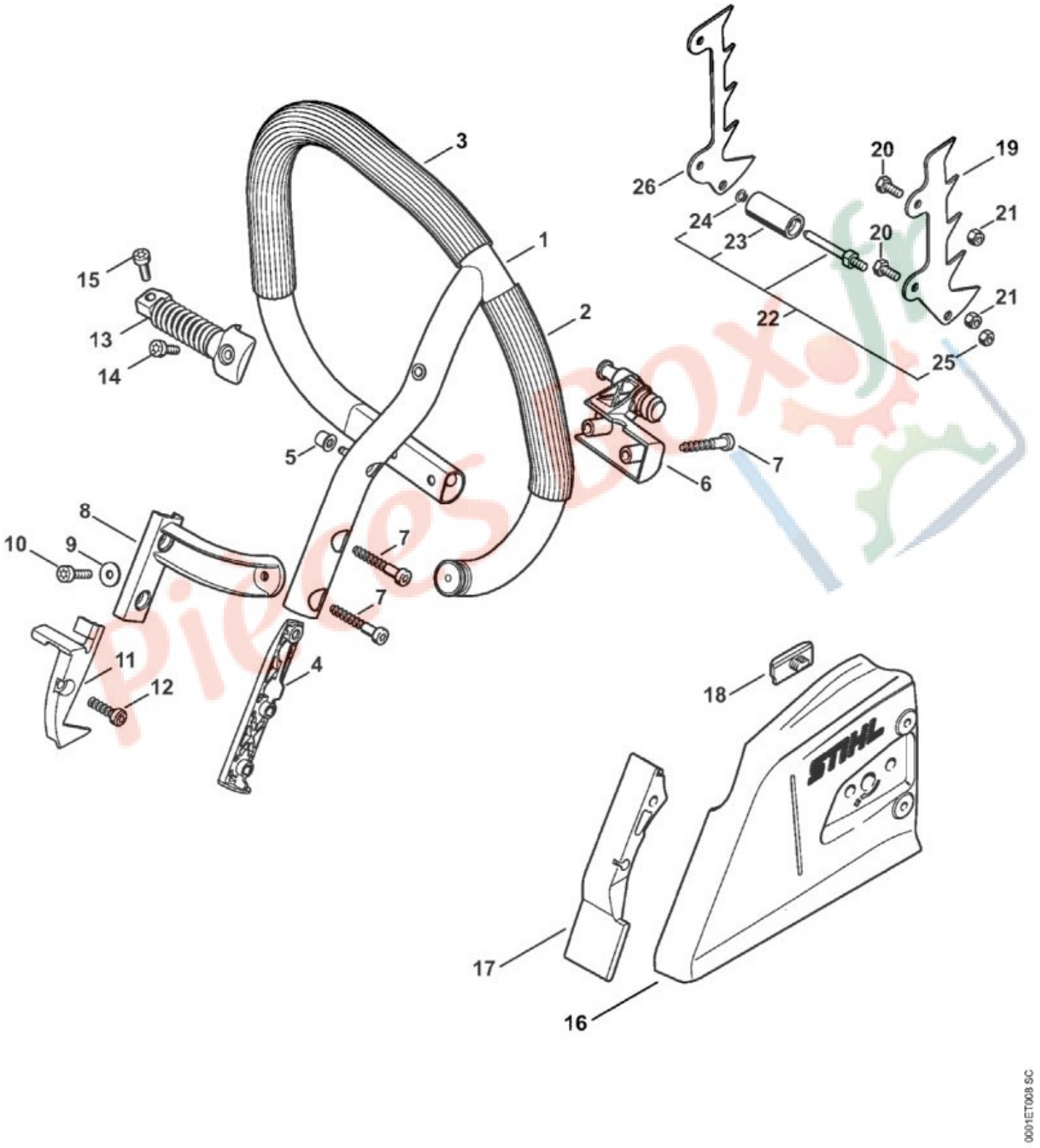

N°	Code article	Désignation	*	**	***
	1140 007 1000	Jeu de poignée circulaire	[1 - 26](B)		1

* (A) non illustré
(B) uniquement accessoire optionnel
(C) n'est plus livrable départ usine
(D) n'est pas livrable séparément
[..] y compris Fig. No.

** (02.2003) Open informations techniques
>xxx xxx xxxx] Pièce à utiliser jusqu'au n° de série
[xxxx xxx xxxx> Pièce à utiliser à partir du n° de série

*** Nombre de pièces(s) utilisée(s) lors de la production

**** Prix de vente unitaire brut hors taxes
Voir conditions générales de vente dans la rubrique 'Téléchargement'

Pièces Box.fr

MS 362 C-M
Sélection: Pompe à huile, Embrayage

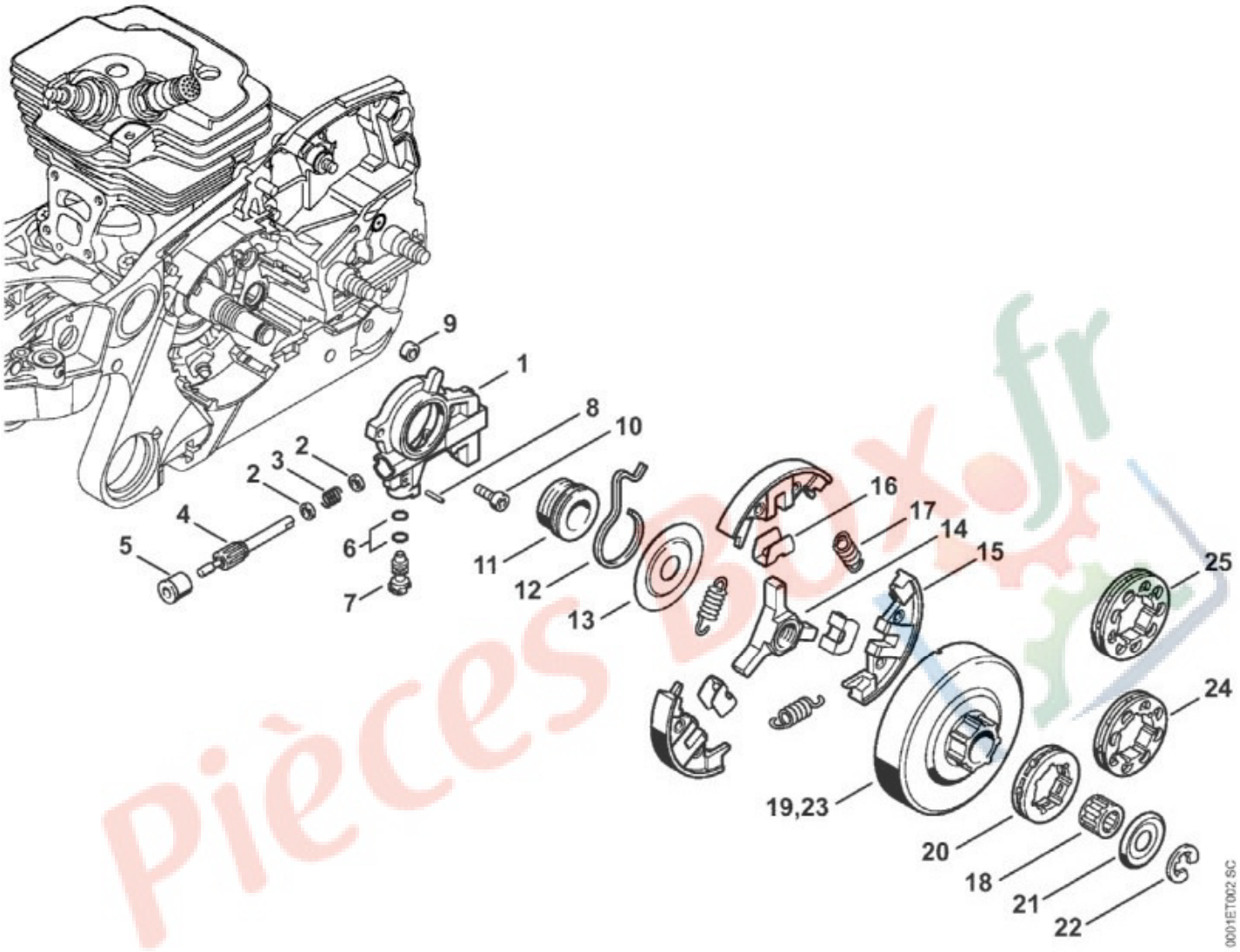

N°	Code article	Désignation	*	**	***
1	1135 640 3200	Pompe à huile	[2 8]		1
2	0000 958 0518	Rondelle			2
3	0000 997 0615	Ressort de pression			1
4	1135 647 0600	Piston de pompe			1
5	1125 641 9400	Coussinet			1
6	9646 945 0160	Joint torique 4x2			2
7	1128 647 4806	Vis de réglage			1
8	9380 620 1090	Goupille élastique 2x10			1
9	1122 649 5000	Anneau de joint B4x2			1
10	9022 313 0660	Vis cylindrique IS-M4x12			2
11	1128 640 7112	Vis sans fin	[12]		1
12	1128 647 2400	Ressort			1

N°	Code article	Désignation	*	**	***
13	1122 162 1000	Rondelle de recouvrement 52 mm			1
	1138 160 2010	Embrayage	[14 - 17]		1
14	1128 162 3202	Entraîneur			1
15	1138 162 0800	Masselotte			3
16	1128 162 3000	Pièce de fixation			3
17	0000 997 5816	Ressort de tension			3
18	9512 933 2380	Cage à aiguilles 10x16x12			1
	1128 007 1000	Jeu de pignon à anneau 3/8" 7D	[19 - 22]		1
20	0000 642 1223	Pignon à anneau 3/8" 7D			1
21	0000 958 1032	Rondelle Ø 27 mm			1
22	9460 624 0801	Anneau d'arrêt 8x1,3			1
	1128 007 1001	Jeu de pignon à anneau 3/8" 8D	[19, 21, 22, 24](B)		1
24	0000 642 1216	Pignon à anneau 3/8" 8D	(B)		1
	1128 007 1011	Jeu de pignon à anneau 0.325" 9D	[19, 21, 22, 25](B)		1
25	0000 642 1239	Pignon à anneau 0.325" 9D	(B)		1

* (A) non illustré
(B) uniquement accessoire optionnel
(C) n'est plus livrable départ usine
(D) n'est pas livrable séparément
[..] y compris Fig. No.

** (02.2003) Open informations techniques
>xxx xxx xxxx] Pièce à utiliser jusqu'au n° de série
[xxxx xxx xxxx> Pièce à utiliser à partir du n° de série

*** Nombre de pièces(s) utilisée(s) lors de la production

**** Prix de vente unitaire brut hors taxes
Voir conditions générales de vente dans la rubrique 'Téléchargement'

Pièces BOX.fr

MS 362 C-M
Sélection: Support de carburateur

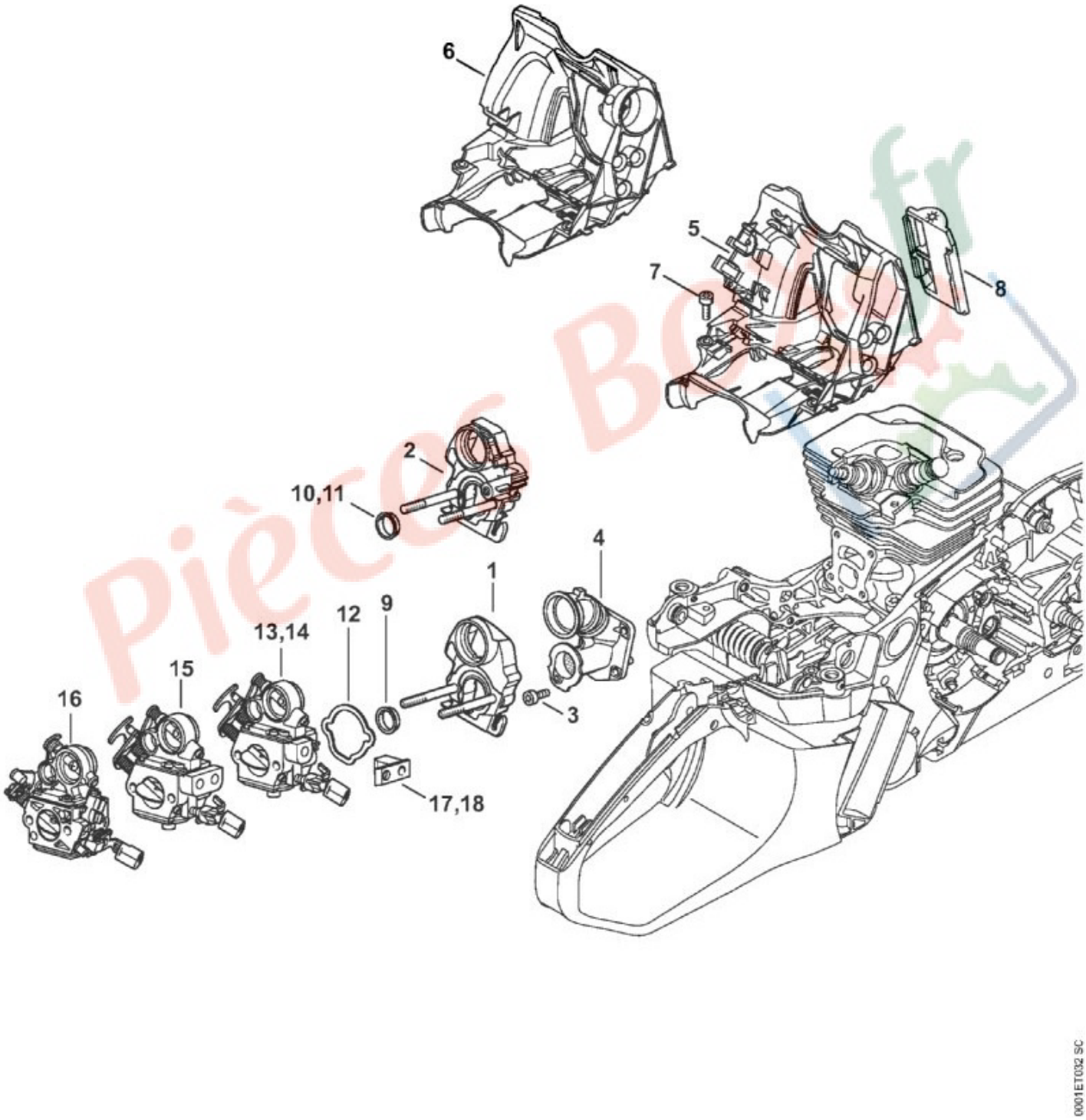

N°	Code article	Désignation	*	**	***
1	1140 120 0901	Support de carburateur			1

N°	Code article	Désignation	*	**	***
3	9022 313 0660	Vis cylindrique IS-M4x12			4
4	1140 140 2500	Coude			1
5	1140 080 0902	Capot de canalisation d'air			1
7	9022 313 0660	Vis cylindrique IS-M4x12			2
8	1140 084 4100	Tiroir			1
10	1140 141 1800	Douille			1
12	1140 121 8600	Rondelle			1
16	1140 120 0604	Carburateur C1Q-S235A			1

* (A) non illustré
(B) uniquement accessoire optionnel
(C) n'est plus livrable départ usine
(D) n'est pas livrable séparément
[..] y compris Fig. No.

** (02.2003) Open informations techniques
>xxx xxx xxxx] Pièce à utiliser jusqu'au n° de série
[xxxx xxx xxxx> Pièce à utiliser à partir du n° de série

*** Nombre de pièces(s) utilisée(s) lors de la production

**** Prix de vente unitaire brut hors taxes
Voir conditions générales de vente dans la rubrique 'Téléchargement'

Pièces Box.fr

MS 362 C-M
Sélection: Système AV, Poignée tubulaire

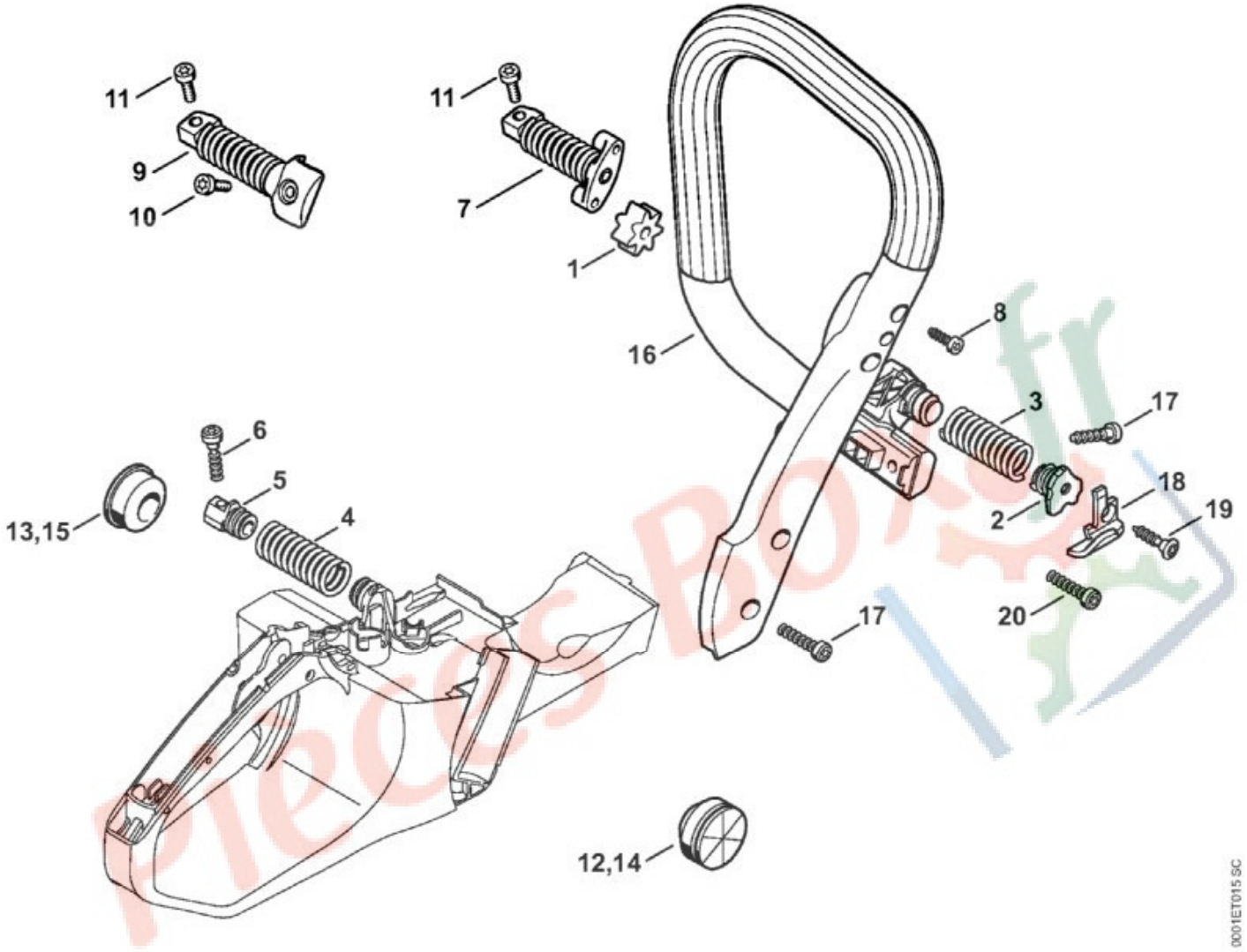

N°	Code article	Désignation	*	**	***
1	1140 791 2800	Butoir d'arrêt			1
2	1140 792 2900	Bouchon de palier			1
3	1140 791 3100	Ressort			1
4	1140 791 3102	Ressort			1
5	1140 792 2903	Bouchon de palier			1
6	9074 478 4475	Vis cylindrique IS-P6x21,5			1
7	1140 790 8300	AV-Ressort			1
8	9074 477 4130	Vis cylindrique IS-P5x16			2
11	9022 341 0983	Vis cylindrique IS-M5x16			1
12	1138 791 5903	Butoir d'arrêt			1
13	1138 791 5902	Butoir d'arrêt			1
16	1140 791 1703	Poignée tubulaire			1

N°	Code article	Désignation	*	**	***
17	9074 478 4545	Vis cylindrique IS-P6x26,5			4
18	0000 656 7700	Arrêt de chaîne			1
19	9074 477 4438	Vis cylindrique IS-P6x30			1

* (A) non illustré
(B) uniquement accessoire optionnel
(C) n'est plus livrable départ usine
(D) n'est pas livrable séparément
[..] y compris Fig. No.

** (02.2003) Open informations techniques
>xxx xxx xxxx] Pièce à utiliser jusqu'au n° de série
[xxxx xxx xxxx> Pièce à utiliser à partir du n° de série

*** Nombre de pièces(s) utilisée(s) lors de la production

**** Prix de vente unitaire brut hors taxes
Voir conditions générales de vente dans la rubrique 'Téléchargement'

Pièces Box.fr

MS 362 C-M
Sélection: Tendeur de chaîne, Couvercle de pignon

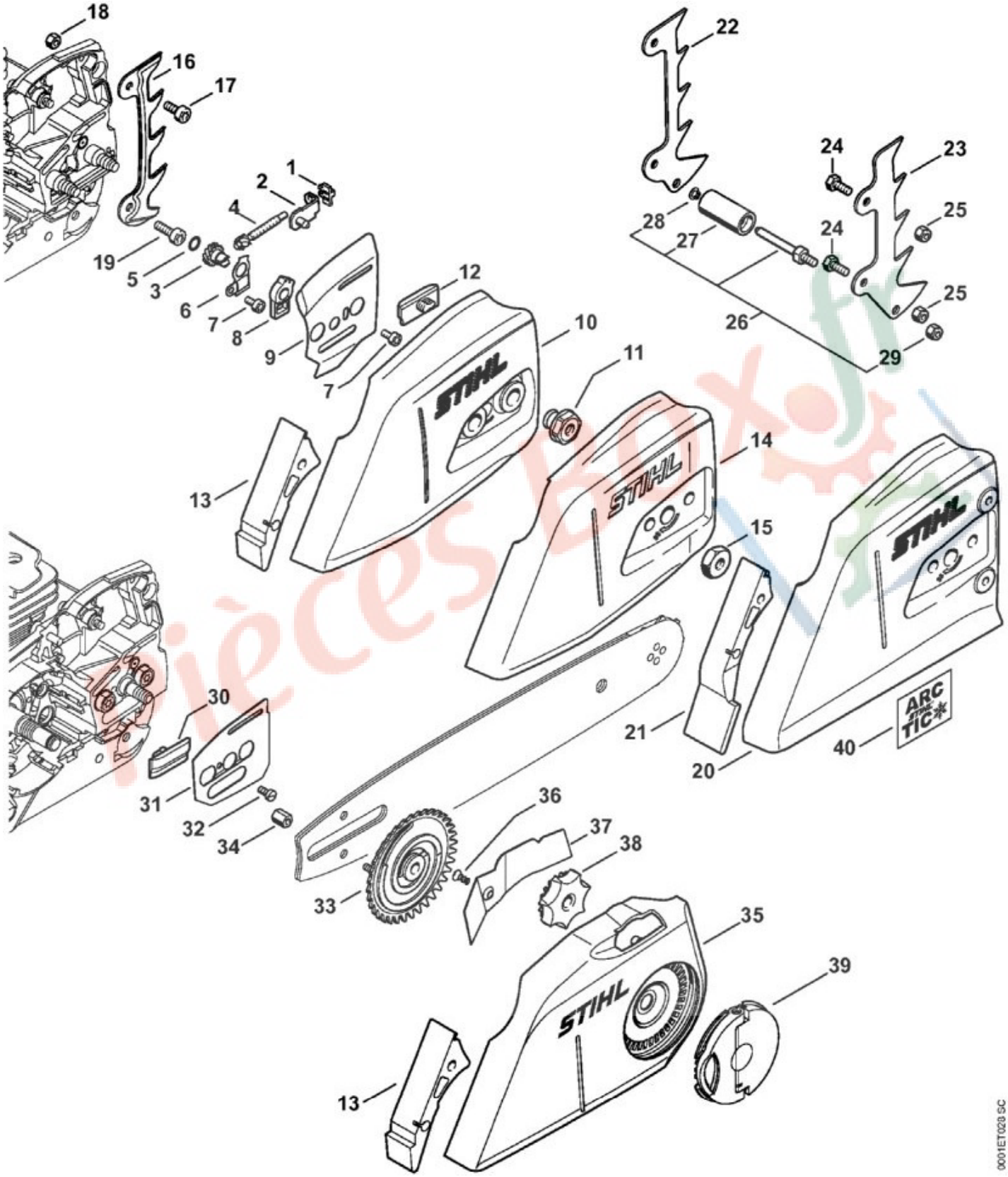

N°	Code article	Désignation	*	**	***
1	1125 664 1400	Pièce de pression			1

N°	Code article	Désignation	*	**	***
2	1125 640 1900	Coulisse de tension			1
	1125 007 1021	Jeu de pignon droit / vis de tension	[3 - 5]		1
5	9646 945 0490	Joint torique 7x1,5			1
6	1122 664 2200	Tôle de protection			1
7	9022 313 0633	Vis cylindrique IS-M4x8			2
8	1122 664 4500	Support			1
9	1122 664 1000	Tôle latérale intérieure 0,5 mm			1
10	1141 640 1700	Couvercle de pignon	[11 - 13]		1
11	0000 995 0806	Écrou à embase M8			2
12	1121 648 6610	Bande de glissement			2
13	1135 656 1500	Pièce de protection			1
16	1141 664 0502	Griffe			1
17	9022 341 0960	Vis cylindrique IS-M5x12			1
18	9214 320 0700	Écrou de sécurité M5			1
19	9022 341 0983	Vis cylindrique IS-M5x16			1

* (A) non illustré
(B) uniquement accessoire optionnel
(C) n'est plus livrable départ usine
(D) n'est pas livrable séparément
[..] y compris Fig. No.

** (02.2003) Open informations techniques
>xxx xxx xxxx] Pièce à utiliser jusqu'au n° de série
[xxxx xxx xxxx> Pièce à utiliser à partir du n° de série

*** Nombre de pièces(s) utilisée(s) lors de la production

**** Prix de vente unitaire brut hors taxes
Voir conditions générales de vente dans la rubrique 'Téléchargement'

Pièces Box.fr