MS 211
Sélection: Cadre de poignée, Capot

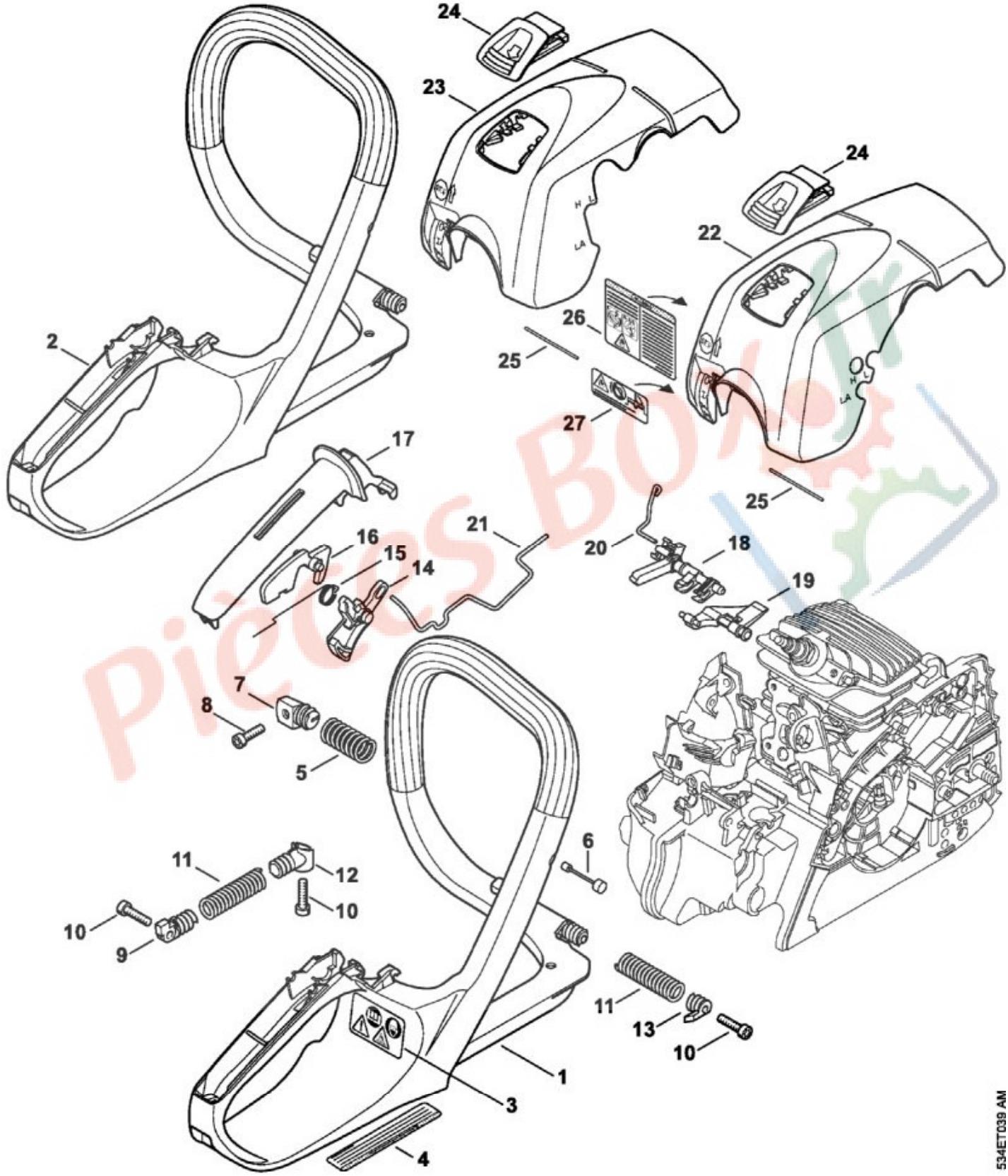

N°	Code article	Désignation	*	**	***
1	1139 791 4903	Cadre de poignée			1

N°	Code article	Désignation	*	**	***
3	0000 967 3662	Pictogramme d'avertissement MS			1
5	0000 791 3104	Ressort			1
6	1139 790 8100	Arrêtoir			1
7	1139 792 2901	Bouchon de palier			1
8	9075 478 4085	Vis cylindrique IS-D5x18			1
9	1139 792 2902	Bouchon de palier			1
10	9074 477 4135	Vis cylindrique IS-P5x20			3
11	0000 791 3103	Ressort			1
12	1139 792 2903	Bouchon de palier			1
13	1139 792 2900	Bouchon de palier			1
14	1139 182 1000	Manette des gaz			1
15	1117 182 4500	Ressort coudé			1
16	1139 182 0800	Levier d'arrêt			1
17	1139 791 0600	Monture de poignée			1
18	1139 182 0900	Arbre de commande			1
19	1139 182 2800	Levier			1
20	1139 185 1901	Tringlerie de volet de démarrage			1
21	1139 182 1500	Tringlerie des gaz			1
22	1139 140 4702	Capot	[24, 25]		1
24	1139 140 3100	Tiroir	[25]		1
25	0000 141 4900	Ressort			1

* (A) non illustré
(B) uniquement accessoire optionnel
(C) n'est plus livrable départ usine
(D) n'est pas livrable séparément
[..] y compris Fig. No.

** (02.2003) Open informations techniques
>xxx xxx xxxx] Pièce à utiliser jusqu'au n° de série
[xxxx xxx xxxx> Pièce à utiliser à partir du n° de série

*** Nombre de pièces(s) utilisée(s) lors de la production

**** Prix de vente unitaire brut hors taxes
Voir conditions générales de vente dans la rubrique 'Téléchargement'

Pièces Box.fr

MS 211
Sélection: Carburateur C1Q-S240, C1Q-S119C

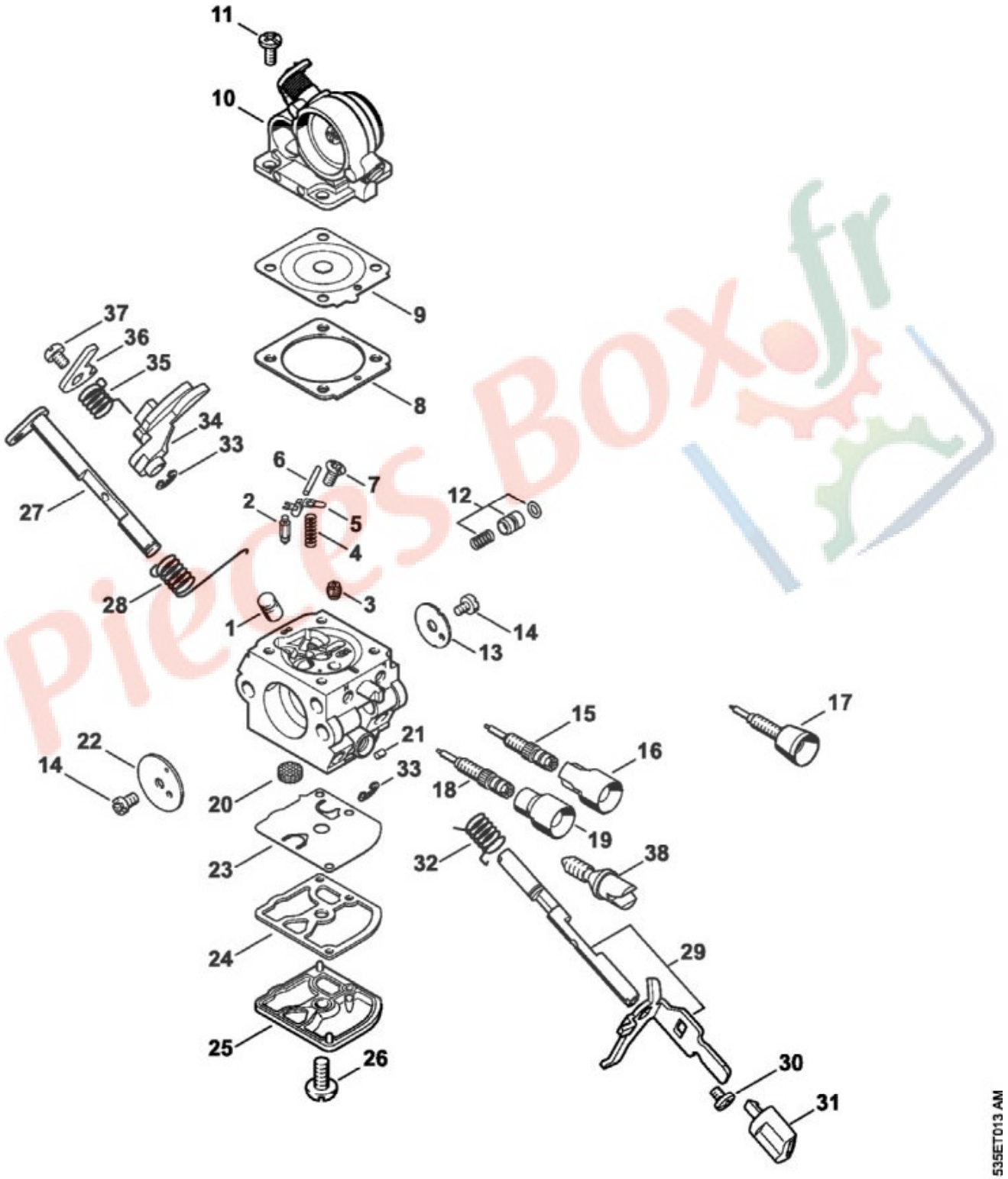

N°	Code article	Désignation	*	**	***
	1139 120 0601	Carburateur C1Q-S119C	[1 - 14, 17 - 38]		1
1	1139 121 5400	Gicleur à soupape			1
2	4116 121 5100	Pointeau d'admission			1
3	1123 121 5602	Gicleur fixe 0.46			1
4	4128 122 3000	Ressort			1
5	1125 121 5000	Levier de réglage d'admission			1
6	1120 121 9200	Axe			1
7	1120 122 6600	Vis à embase			1
8	4229 129 0901	Joint			1
9	4229 121 4700	Membrane de réglage			1
10	1139 120 0800	Couvercle			1
11	1120 122 6601	Vis à embase			4
12	1139 120 9700	Jeu de Piston de pompe			1
13	1139 121 3300	Papillon			1
14	1125 122 7403	Vis à tête ronde			2
17	1139 122 6800	Vis L de richesse au ralenti			1
18	1139 122 6700	Vis H de richesse à haut régime			1
19	4229 121 2701	Capuchon			1
20	1123 121 7800	Tamis			1
21	1125 122 4200	Pièce de serrage			1
22	1123 121 2904	Volet de démarrage			1
23	1129 121 4800	Membrane de pompe			1
24	1123 129 0905	Joint			1
25	1139 121 0800	Couvercle			1
26	1120 122 7800	Vis à tête bombée fraisée			1
27	1139 120 7200	Axe de volet de démarrage avec levier			1
28	1139 122 3202	Ressort coudé			1
29	1139 120 7100	Axe de papillon avec levier	[29, 30]		1
30	1139 122 7101	Vis			1
32	1139 122 3201	Ressort coudé			1
33	4282 122 9000	Circlip			2
34	1139 121 3501	Levier de papillon			1
35	1139 122 3203	Ressort coudé			1
36	1139 121 3502	Levier de papillon			1
37	9079 319 0280	Vis à tête plate M3x3,5			1
38	1139 122 6200	Vis de réglage de régime de ralenti			1

Pièces Box.fr

N°	Code article	Désignation	*	**	***
	4229 007 1060	Jeu de pièces de carburateur	[8, 9, 23, 24]		1

* (A) non illustré
(B) uniquement accessoire optionnel
(C) n'est plus livrable départ usine
(D) n'est pas livrable séparément
[..] y compris Fig. No.

** (02.2003) Open informations techniques
>xxx xxx xxxx] Pièce à utiliser jusqu'au n° de série
[xxxx xxx xxxx> Pièce à utiliser à partir du n° de série

*** Nombre de pièces(s) utilisée(s) lors de la production

**** Prix de vente unitaire brut hors taxes
Voir conditions générales de vente dans la rubrique 'Téléchargement'

Pièces Box.fr

MS 211
Sélection: Carburateur C1Q-S268

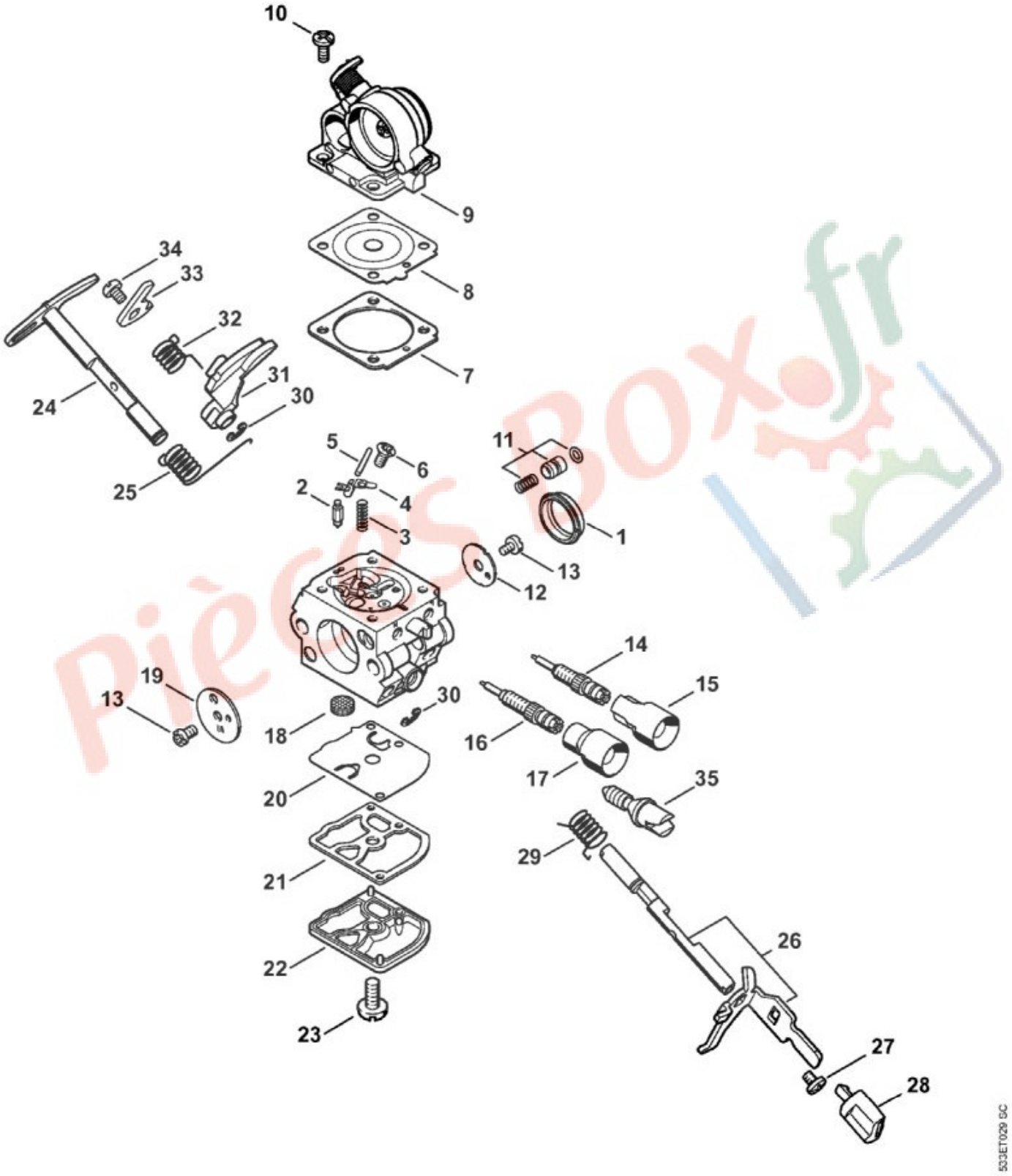

N°	Code article	Désignation	*	**	***
	1139 120 0612	Carburateur C1Q-S268	[1 - 35]		1

N°	Code article	Désignation	*	**	***
1	1139 141 1802	Douille			1
2	4116 121 5100	Pointeau d'admission			1
3	4128 122 3000	Ressort			1
4	1125 121 5000	Levier de réglage d'admission			1
5	1120 121 9200	Axe			1
6	1120 122 6600	Vis à embase			1
7	4229 129 0901	Joint			1
8	4229 121 4700	Membrane de réglage			1
9	1139 120 0800	Couvercle			1
10	1120 122 6601	Vis à embase			4
11	1137 120 9700	Jeu de Piston de pompe			1
12	1139 121 3302	Papillon			1
13	1125 122 7403	Vis à tête ronde			2
14	1139 122 6804	Vis L de richesse au ralenti			1
15	0000 121 2703	Capuchon			1
16	4244 122 6700	Vis H de richesse à haut régime			1
17	4229 121 2701	Capuchon			1
18	1123 121 7800	Tamis			1
19	1123 121 2904	Volet de démarrage			1
20	1129 121 4800	Membrane de pompe			1
21	1123 129 0905	Joint			1
22	1139 121 0800	Couvercle			1
23	1120 122 7800	Vis à tête bombée fraisée			1
25	1139 122 3202	Ressort coudé			1
26	1139 120 7100	Axe de papillon avec levier	[27, 28]		1
27	1139 122 7101	Vis			1
29	1139 122 3201	Ressort coudé			1
30	4282 122 9000	Circlip			2
32	1139 122 3203	Ressort coudé			1
33	1139 121 3502	Levier de papillon			1
34	9079 319 0280	Vis à tête plate M3x3,5			1
35	1139 122 6200	Vis de réglage de régime de ralenti			1
	4229 007 1060	Jeu de pièces de carburateur	[7, 8, 20, 21]		1

* (A) non illustré
(B) uniquement accessoire optionnel
(C) n'est plus livrable départ usine
(D) n'est pas livrable séparément
[..] y compris Fig. No.

** (02.2003) Open informations techniques

Pièces Box.fr

>xxx xxx xxxx] Pièce à utiliser jusqu'au n° de série
[xxxx xxx xxxx> Pièce à utiliser à partir du n° de série

*** Nombre de pièces(s) utilisée(s) lors de la production

**** Prix de vente unitaire brut hors taxes
Voir conditions générales de vente dans la rubrique 'Téléchargement'

Pièces Box.fr

MS 211
Sélection: Carter moteur

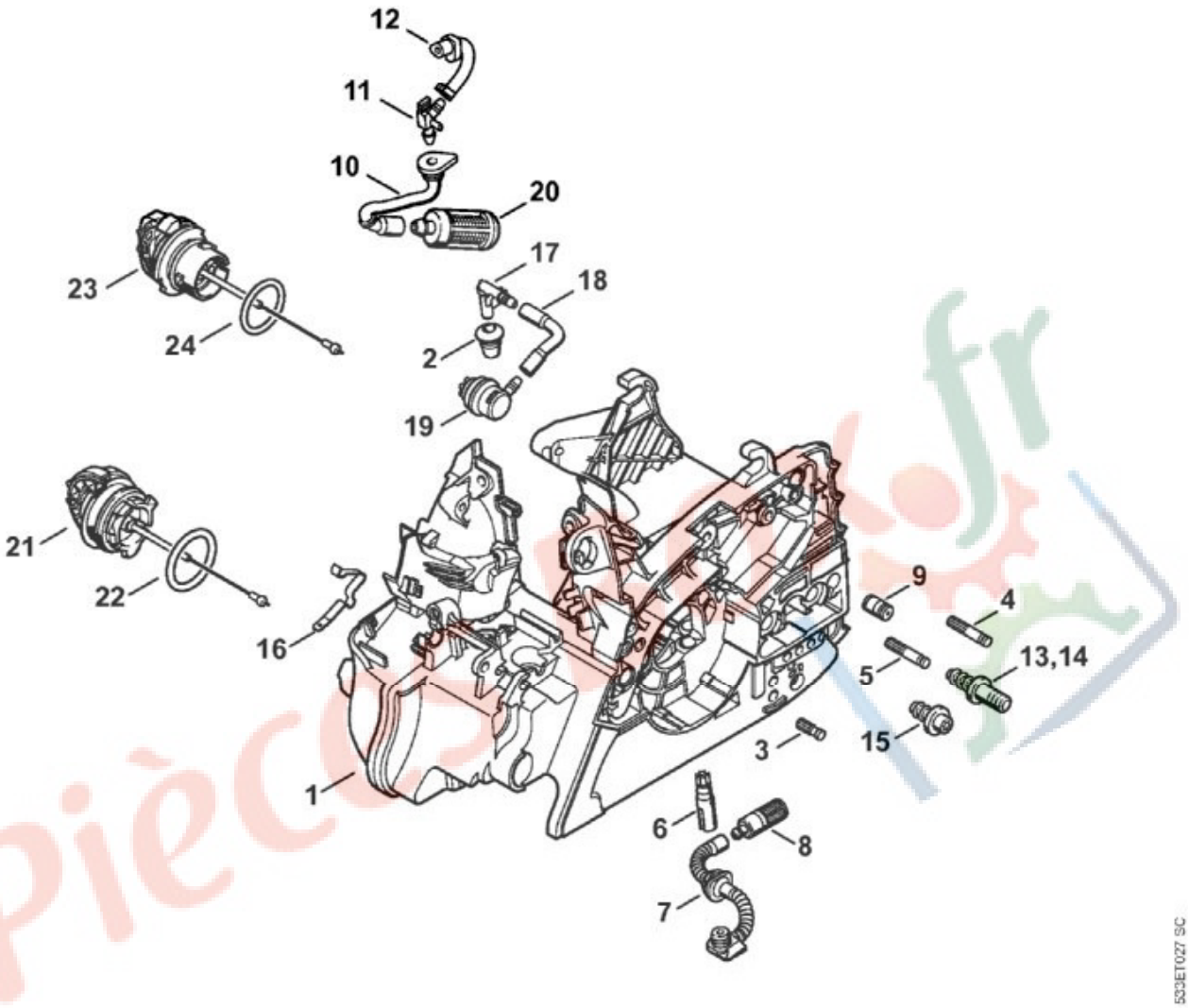

N°	Code article	Désignation	*	**	***
1	1139 020 3006	Carter moteur	[2-13,15-19,21-		1
2	0000 989 0608	Douille			1
3	1120 162 5200	Boulon			1
4	1123 162 5200	Boulon			1
5	1123 162 5205	Boulon			1
6	1123 640 3200	Pompe à huile 0,55			1
7	1139 647 4000	Pièces de tuyau d'huile			1
8	1123 640 3800	Crépine d'aspiration			1
9	1128 640 9100	Soupape			1
10	1139 358 7700	Tuyau			1
11	1139 122 3900	Raccord en équerre			1
12	1139 358 7706	Tuyau			1

N°	Code article	Désignation	*	**	***
13	1123 664 2400	Vis à embase			1
14	1123 664 2405	Vis à embase D9/M8	(B)		1
15	1123 664 2402	Vis à embase			1
16	1139 442 1601	Ressort de connexion			1
17	1139 353 2700	Pièce de raccordement			1
	0000 930 2803	Tuyau 3,1x5,7 mm x 1 m, R3	(A,B)		1
19	0000 350 5802	Aération de réservoir			1
20	0000 350 3500	Crépine d'aspiration			1
21	0000 350 0533	Bouchon de réservoir	[22]		1
22	9645 948 7734	Joint torique 25x3,5			1
23	0000 350 0537	Bouchon de réservoir	[24]		1
24	9645 948 2470	Joint torique 23x3			1

* (A) non illustré
(B) uniquement accessoire optionnel
(C) n'est plus livrable départ usine
(D) n'est pas livrable séparément
[..] y compris Fig. No.

** (02.2003) Open informations techniques
>xxx xxx xxxx] Pièce à utiliser jusqu'au n° de série
[xxxx xxx xxxx> Pièce à utiliser à partir du n° de série

*** Nombre de pièces(s) utilisée(s) lors de la production

**** Prix de vente unitaire brut hors taxes
Voir conditions générales de vente dans la rubrique 'Téléchargement'

Pièces Box.fr

MS 211
Sélection: Cylindre, Silencieux

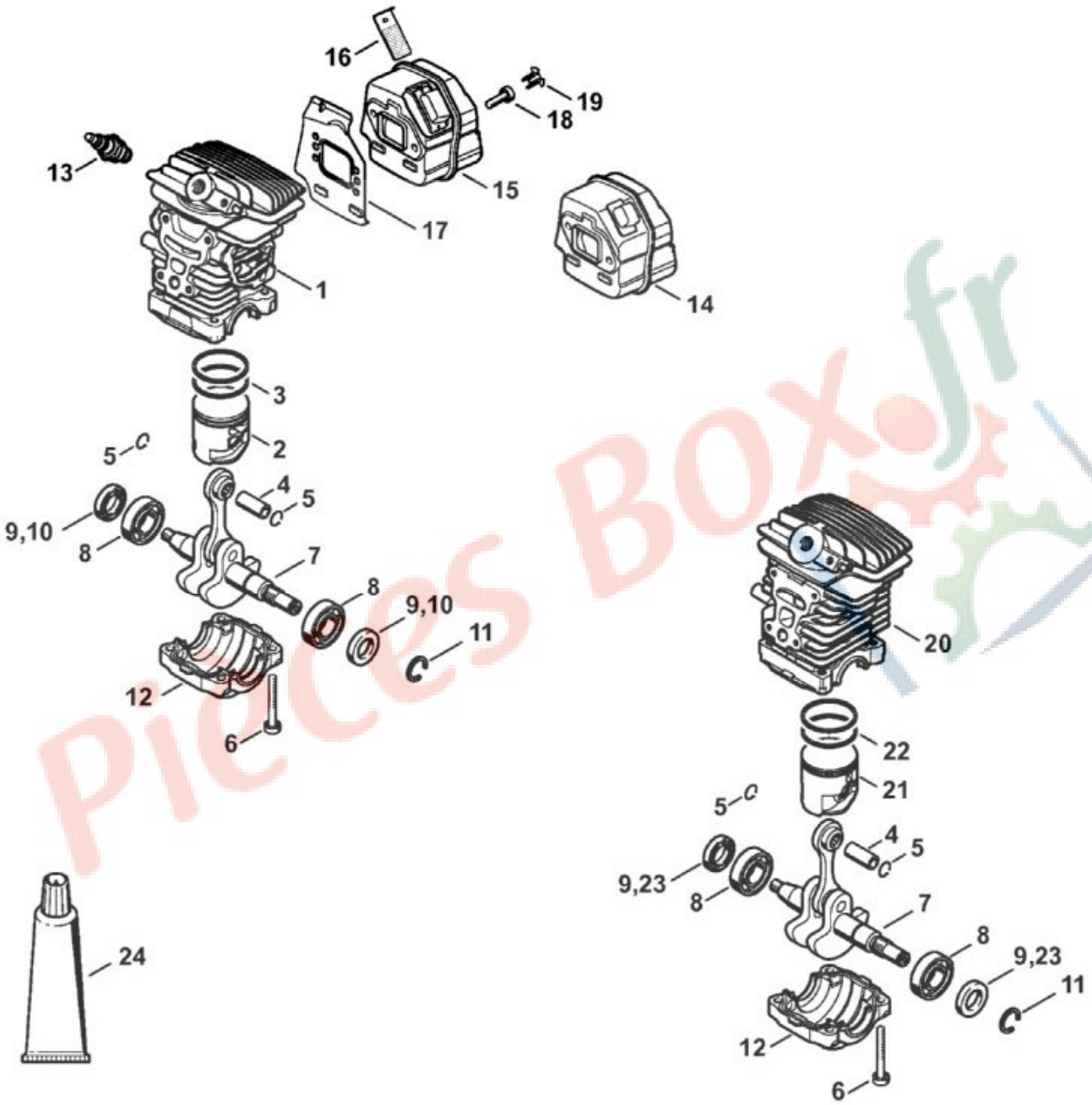

535ET011 SC

N°	Code article	Désignation	*	**	***
1	1139 020 1205	Cylindre avec piston Ø 40 mm	[2 - 6]		1

N°	Code article	Désignation	*	**	***
2	1139 030 2007	Piston Ø 40 mm	[3 - 5]		1
3	1139 034 3000	Segment de piston Ø 40x1,2 mm			2
4	1132 034 1501	Axe de piston 10x6,5x25			1
5	9463 650 1000	Jonc d'arrêt 10			2
6	9075 478 4195	Vis cylindrique IS-D5,3x41			4
7	1139 030 0401	Vilebrequin			1
8	9503 003 0311	Roulement rainuré à billes 6002			2
9	9638 003 1581	Bague d'étanchéité 15x25x5			2
10	9639 003 1584	Bague d'étanchéité 15x25x5			2
11	9468 621 1520	Circlip 15x1			1
12	1139 021 2503	Carter inférieur			1
13	0000 400 7011	Bougie NGK CMR6H			1
14	1139 140 0607	Silencieux			1
17	1139 141 3201	Tôle de refroidissement			1
18	9075 478 4085	Vis cylindrique IS-D5x18			2
19	1135 145 9002	Bouchon			2
20	1139 020 1202	Cylindre avec piston Ø 40 mm	[4 - 6, 22]		1
21	1139 030 2001	Piston Ø 40 mm	[4 - 5, 22]		1
22	1123 034 3005	Segment de piston Ø 40x1,2 mm			2
23	9639 003 1585	Bague d'étanchéité 15x25x5			2
24	0783 830 2000	Tube de pâte d'étanchéité Dirko HT rouge			1

* (A) non illustré
(B) uniquement accessoire optionnel
(C) n'est plus livrable départ usine
(D) n'est pas livrable séparément
[..] y compris Fig. No.

** (02.2003) Open informations techniques
>xxx xxx xxxx] Pièce à utiliser jusqu'au n° de série
[xxxx xxx xxxx> Pièce à utiliser à partir du n° de série

*** Nombre de pièces(s) utilisée(s) lors de la production

**** Prix de vente unitaire brut hors taxes
Voir conditions générales de vente dans la rubrique 'Téléchargement'

Pièces Box.fr

MS 211
Sélection: Dispositif d'allumage

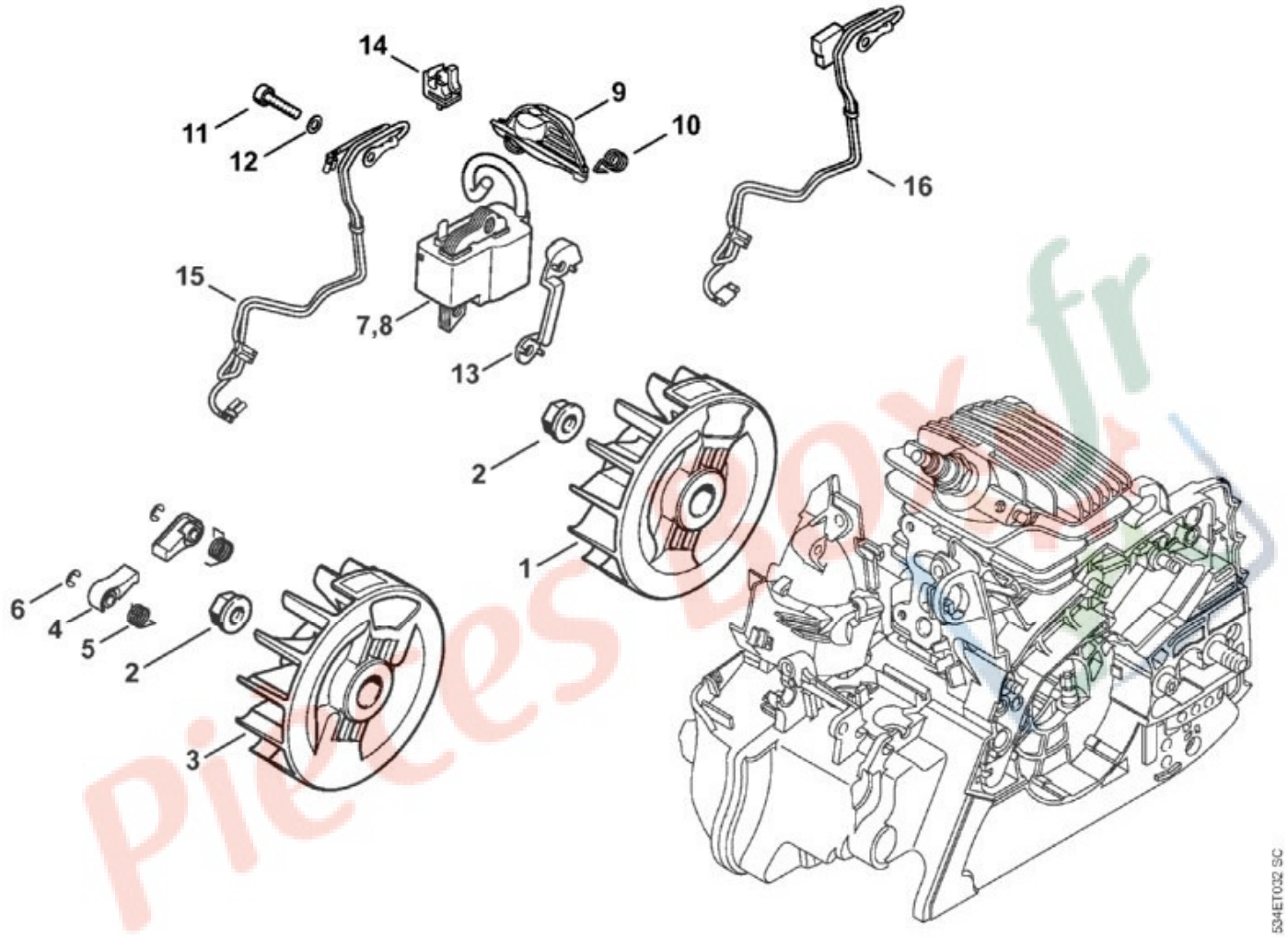

N°	Code article	Désignation	*	**	***
1	1139 400 1201	Rotor			1
2	0000 955 0802	Écrou à embase M8x1			1
7	1139 400 1311	Module d'allumage	[9, 10]		1
8	1139 400 1307	Module d'allumage	[9, 10]		1
9	0000 405 1003	Contact de câble d'allumage			1
10	0000 998 0618	Ressort coudé			1
11	9075 478 3018	Vis cylindrique IS-D4x18			2
12	9291 021 0100	Rondelle 4,3			1
13	1139 405 8000	Pièce isolante			1
14	1139 448 1200	Attache de câble			1
15	1139 440 3001	Faisceau de câbles			1

N°	Code article	Désignation	*	**	***
16	1139 440 3000	Faisceau de câbles			1

* (A) non illustré
(B) uniquement accessoire optionnel
(C) n'est plus livrable départ usine
(D) n'est pas livrable séparément
[..] y compris Fig. No.

** (02.2003) Open informations techniques
>xxx xxx xxxx] Pièce à utiliser jusqu'au n° de série
[xxxx xxx xxxx> Pièce à utiliser à partir du n° de série

*** Nombre de pièces(s) utilisée(s) lors de la production

**** Prix de vente unitaire brut hors taxes
Voir conditions générales de vente dans la rubrique 'Téléchargement'

Pièces Box.fr

MS 211
Sélection: Dispositif de lancement

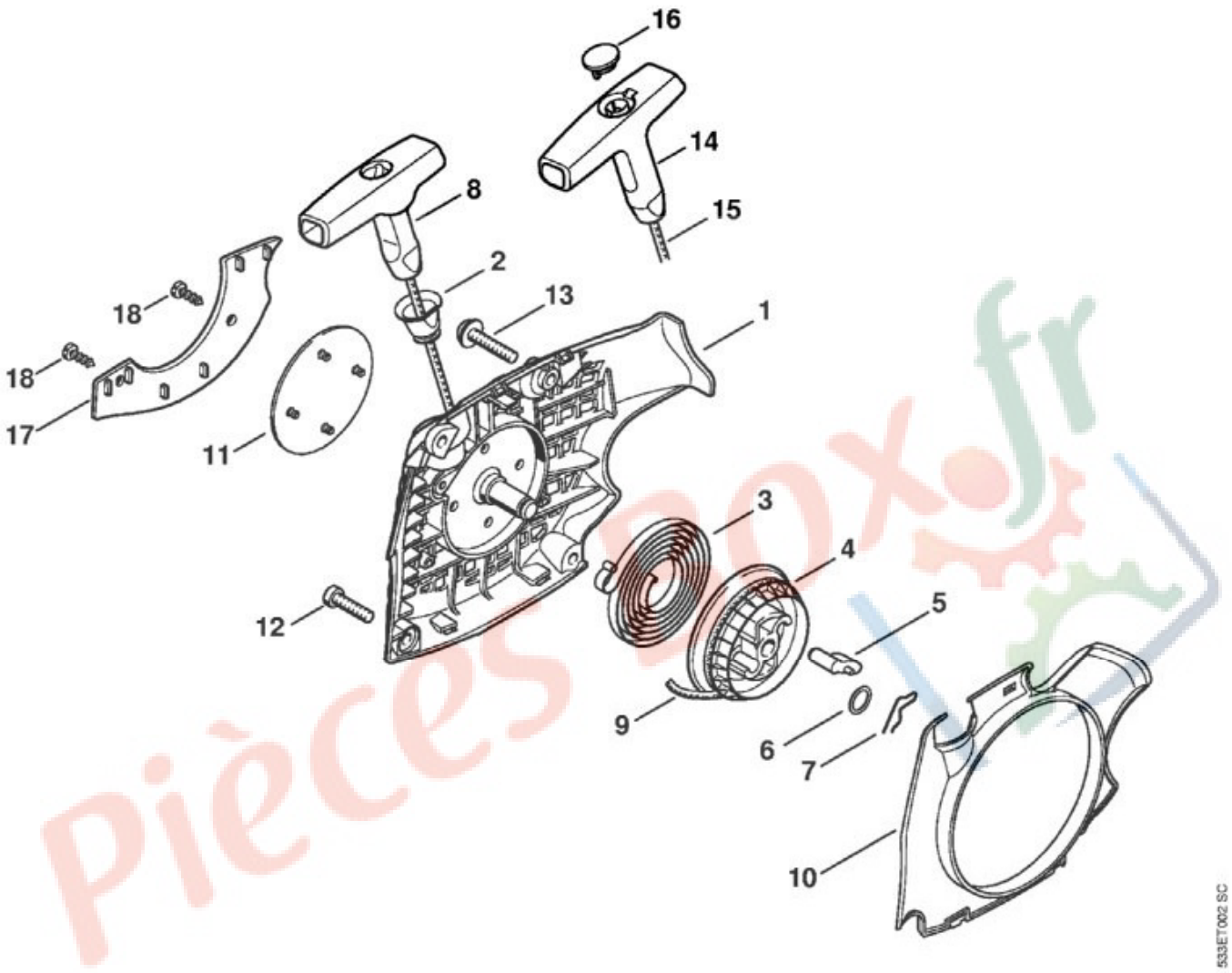

N°	Code article	Désignation	*	**	***
	1139 080 2102	Carter de ventilateur avec lanceur	[1 - 11]		1
1	1139 080 1802	Carter de ventilateur	[2]		1
2	1110 084 9102	Douille			1
3	1129 190 0601	Ressort de rappel			1
4	1123 195 0400	Poulie à câble			1
5	1125 195 7200	Cliquet			1
6	0000 958 0923	Rondelle			1
7	1118 195 3500	Ressort			1
8	1121 195 3400	Poignée			1
9	0000 195 8203	Câble de lancement Ø 3x850 mm			1
10	1139 084 7802	Segment			1
11	1139 967 1503	Plaque matricule MS 211			1

N°	Code article	Désignation	*	**	***
12	9074 477 4135	Vis cylindrique IS-P5x20			3
13	9074 477 4139	Vis cylindrique IS-P5x25			1
14	0000 190 3402	Poignée ElastoStart Ø 3 mm	[15, 16](B)		1
15	0000 195 8200	Câble de lancement Ø 3x800 mm	(B)		1
16	0000 195 7001	Capuchon	(B)		1
	1139 007 1001	Jeu de pièces de plaque de recouvrement	[17, 18](B)		1
18	9099 021 2770	Vis Parker 3,9x13	(B)		2

* (A) non illustré
(B) uniquement accessoire optionnel
(C) n'est plus livrable départ usine
(D) n'est pas livrable séparément
[..] y compris Fig. No.

** (02.2003) Open informations techniques
>xxx xxx xxxx] Pièce à utiliser jusqu'au n° de série
[xxxx xxx xxxx> Pièce à utiliser à partir du n° de série

*** Nombre de pièces(s) utilisée(s) lors de la production

**** Prix de vente unitaire brut hors taxes
Voir conditions générales de vente dans la rubrique 'Téléchargement'

Pièces Box.fr

MS 211
Sélection: Filtre à air, Coude

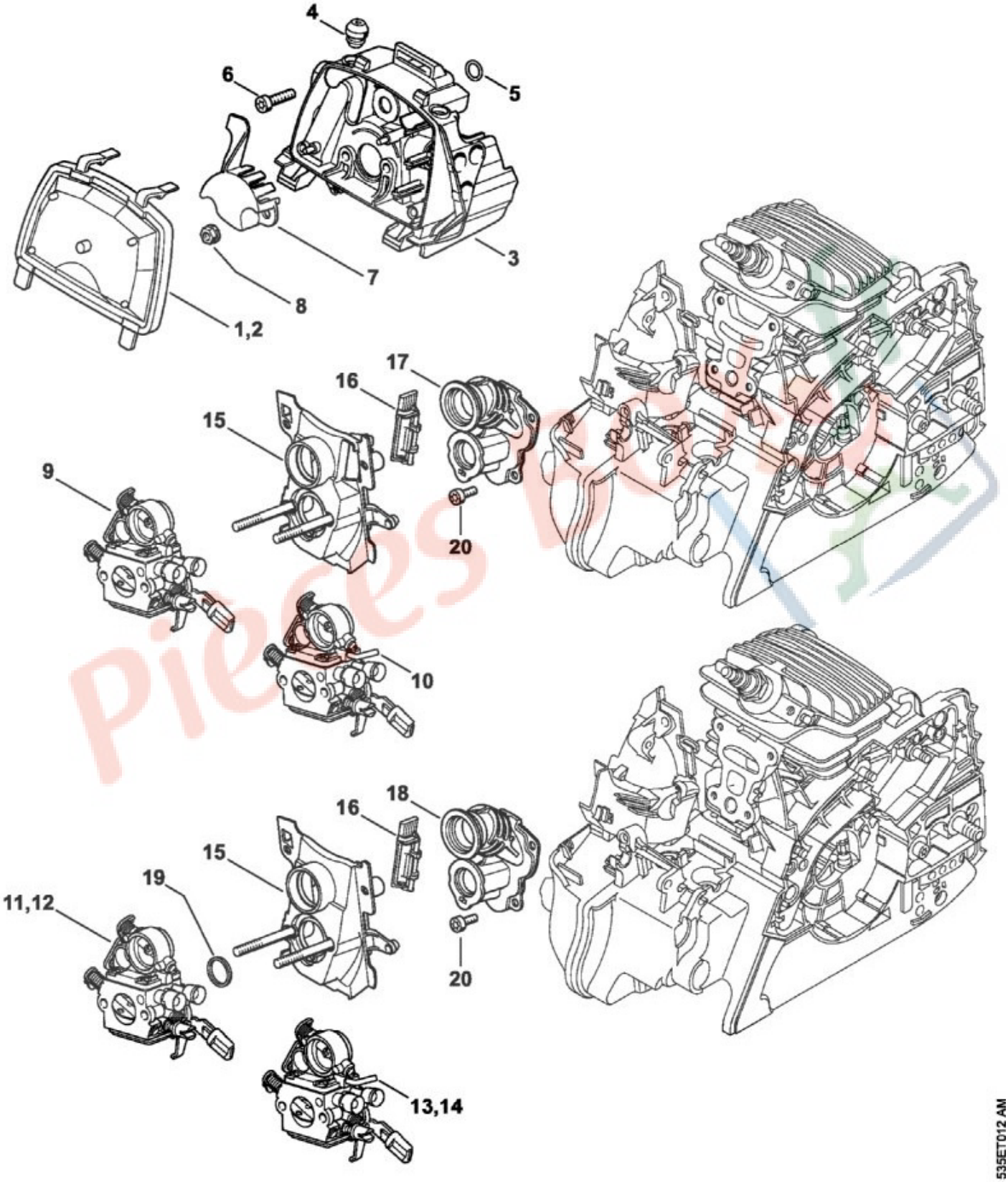

N°	Code article	Désignation	*	**	***
1	1139 120 1602	Filtre à air, feutre			1

N°	Code article	Désignation	*	**	***
2	1139 120 1601	Filtre à air	(B)		1
3	1139 120 3400	Socle de filtre	[4, 5]		1
4	1139 791 5900	Butoir d'arrêt			2
5	9646 945 0610	Joint torique 8x1,6			1
6	9074 477 4135	Vis cylindrique IS-P5x20			3
7	1139 121 6900	Chicane			1
8	9216 261 0700	Écrou à six pans M5			2
9	1139 120 0612	Carburateur C1Q-S268			1
12	1139 120 0601	Carburateur C1Q-S119C			1
15	1139 120 0901	Support de carburateur	[14]		1
16	1139 121 2501	Curseur			1
17	1139 140 2502	Coude			1
18	1139 141 1801	Douille			1
19	1139 140 2500	Coude			1
20	9075 478 3012	Vis cylindrique IS-D4x12			4

* (A) non illustré
(B) uniquement accessoire optionnel
(C) n'est plus livrable départ usine
(D) n'est pas livrable séparément
[..] y compris Fig. No.

** (02.2003) Open informations techniques
>xxx xxx xxxx] Pièce à utiliser jusqu'au n° de série
[xxxx xxx xxxx> Pièce à utiliser à partir du n° de série

*** Nombre de pièces(s) utilisée(s) lors de la production

**** Prix de vente unitaire brut hors taxes
Voir conditions générales de vente dans la rubrique 'Téléchargement'

Pièces Box.fr

MS 211
Sélection: Laser 2-in-1 (pas USA, CDN)

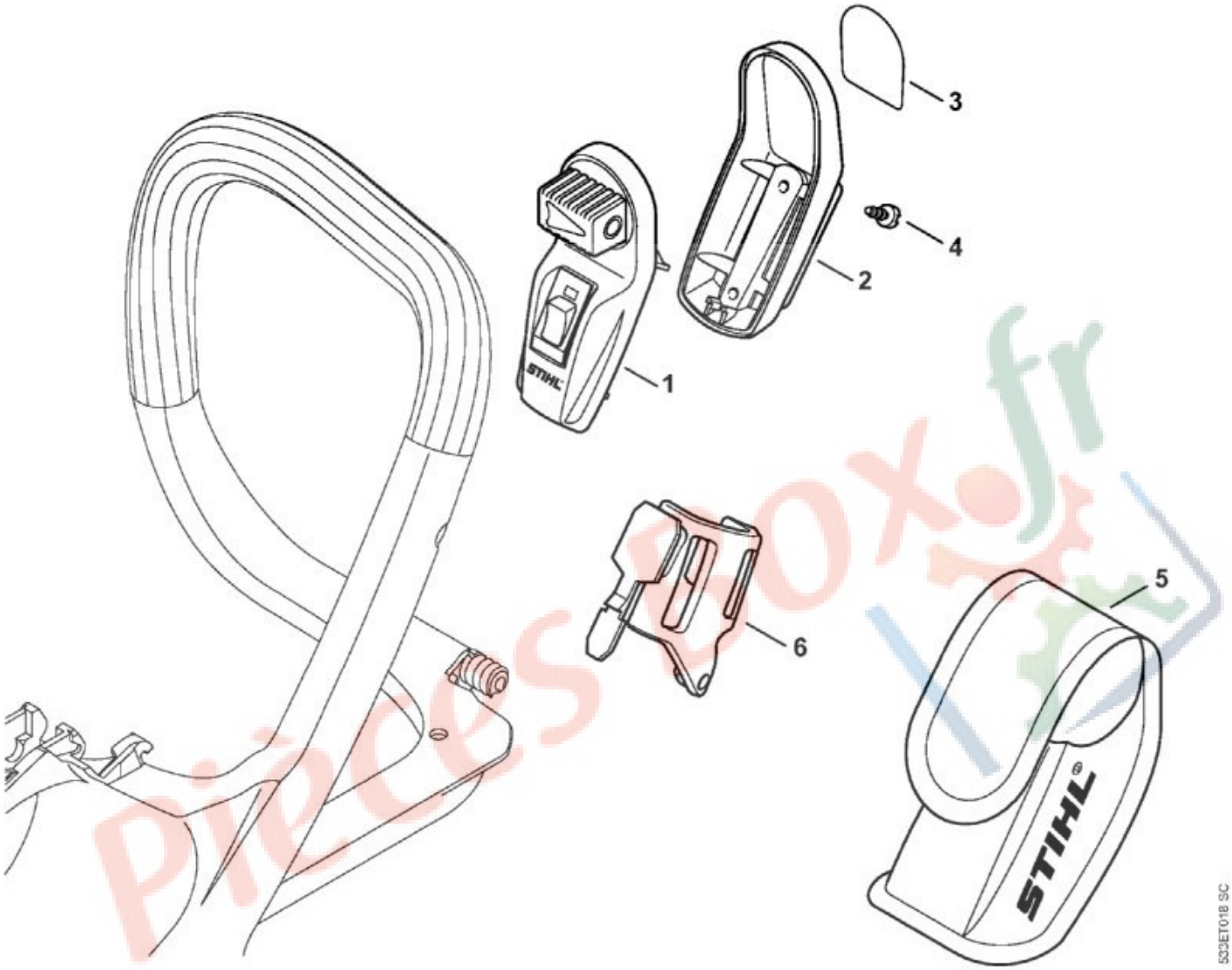

N°	Code article	Désignation	*	**	***
1	0000 400 0200	Laser	[2 - 5](B)		1
2	0000 430 9900	Demi-carter inférieur	[3](B)		1
3	0000 967 7307	Pictogramme d'avertissement	(B)		1
4	9074 478 2967	Vis cylindrique IS-P4x10	(B)		2
5	0000 491 0100	Sac	(B)		1

* (A) non illustré
(B) uniquement accessoire optionnel
(C) n'est plus livrable départ usine
(D) n'est pas livrable séparément
[..] y compris Fig. No.

** (02.2003) Open informations techniques
>xxx xxx xxxx] Pièce à utiliser jusqu'au n° de série

[xxxx xxx xxxx> Pièce à utiliser à partir du n° de série

*** Nombre de pièces(s) utilisée(s) lors de la production

**** Prix de vente unitaire brut hors taxes
Voir conditions générales de vente dans la rubrique 'Téléchargement'

Pièces Box.fr

MS 211
Sélection: Outils, Accessoires

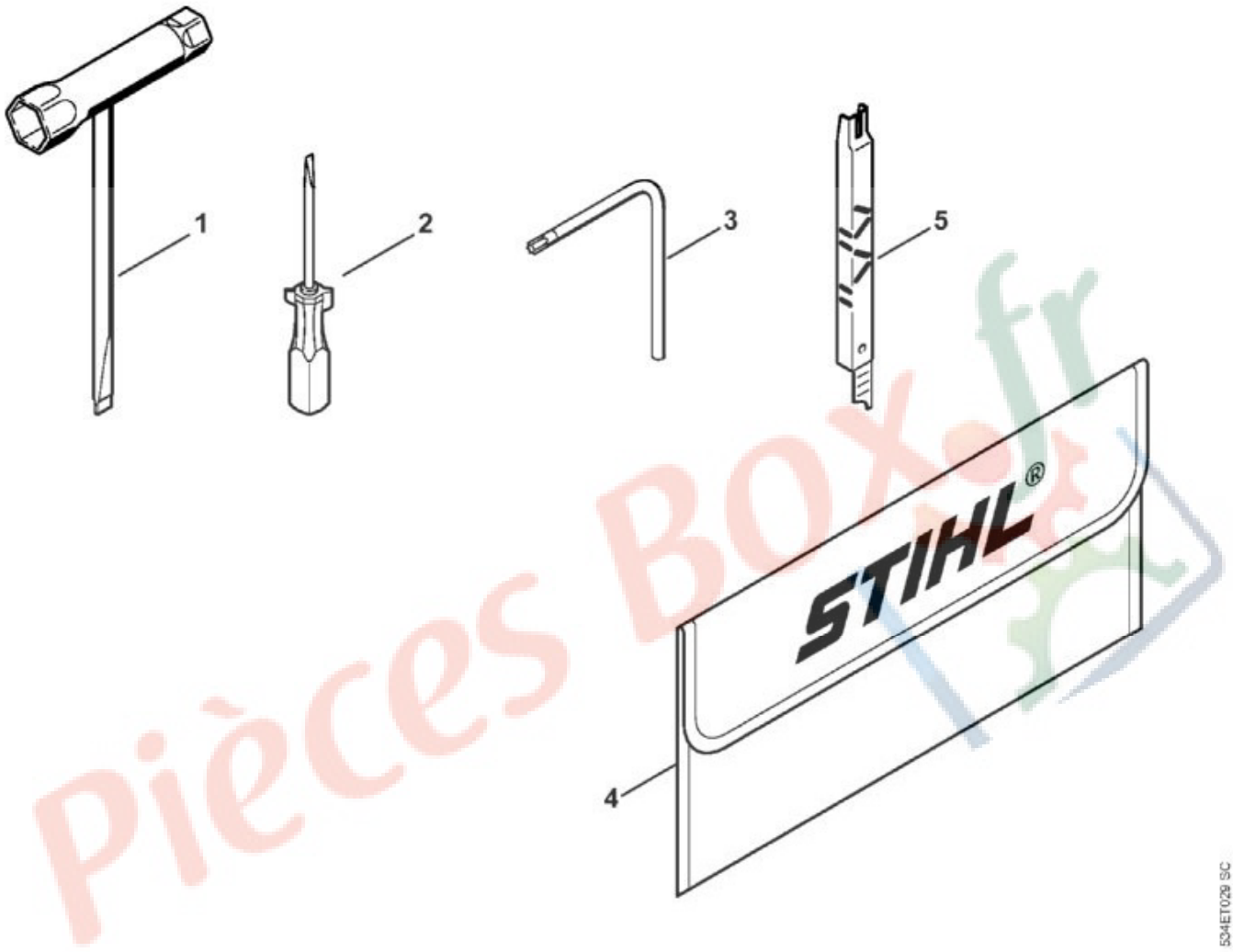

N°	Code article	Désignation	*	**	***
1	0000 890 3400	Clé multiple			1
2	0000 890 2300	Tournevis			1
3	0812 370 1000	Tournevis T27x120x70	(B)		1
4	0000 891 0810	Pochette à outils	(B)		1
5	1110 893 4000	Calibre d'affûtage	(B)		1

* (A) non illustré
(B) uniquement accessoire optionnel
(C) n'est plus livrable départ usine
(D) n'est pas livrable séparément
[..] y compris Fig. No.

** (02.2003) Open informations techniques
>xxx xxx xxxx] Pièce à utiliser jusqu'au n° de série

Pièces Box.fr

[xxxx xxx xxxx> Pièce à utiliser à partir du n° de série

*** Nombre de pièces(s) utilisée(s) lors de la production

**** Prix de vente unitaire brut hors taxes
Voir conditions générales de vente dans la rubrique 'Téléchargement'

Pièces Box.fr

MS 211
Sélection: Protège-main, Frein de chaîne

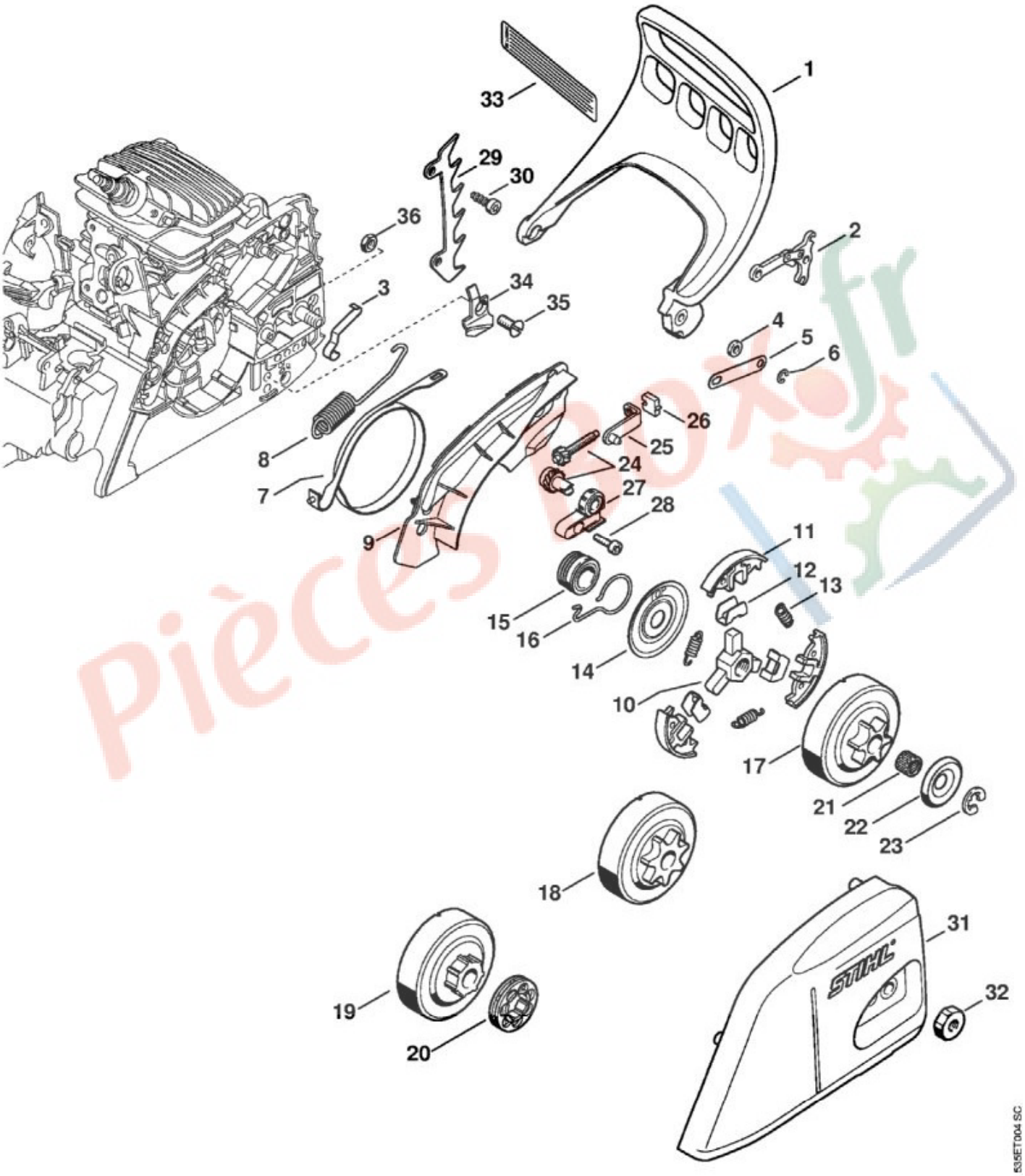

N°	Code article	Désignation	*	**	***
1	1139 792 9100	Protège-main			1

N°	Code article	Désignation	*	**	***
2	1121 160 5000	Levier			1
3	1123 162 7800	Ressort à lame			1
4	0000 958 0521	Rondelle			1
5	1123 162 5800	Bride de fixation			1
6	9460 624 0400	Anneau d'arrêt 4			1
7	1139 160 5400	Collier de frein			1
8	1139 162 7900	Ressort de tension			1
9	1139 021 1100	Couvercle			1
	1139 160 2000	Embrayage	[10 - 13]		1
10	1121 162 3201	Entraîneur			1
11	1139 162 0800	Masselotte			3
12	1127 162 3000	Pièce de fixation			3
13	0000 997 5600	Ressort de tension			3
14	1121 162 1001	Rondelle de recouvrement			1
15	1123 640 7102	Vis sans fin	[16]		1
16	1123 647 2400	Ressort			1
17	1123 640 2073	Pignon 3/8"" Picco 6D			1
18	1123 640 2072	Pignon 3/8"" Picco 7D	(B)		1
	1123 007 1030	Jeu de pignon à anneau 3/8"" Picco 7D	[19, 20, 22] (B)		1
19	MD5_ 0x6 52c9	Cloche d'embrayage	(D)		1
20	0000 642 1240	Pignon à anneau 3/8"" Picco 7D	(B)		1
21	9512 933 2260	Cage à aiguilles 10x13x10			1
22	0000 958 1022	Rondelle Ø 27 mm			1
23	9460 624 0801	Anneau d'arrêt 8x1,3			1
	1123 007 1000	Jeu de pièces de tension de chaîne	[24 - 28] (B)		1
24	1123 007 1004	Jeu de pignon droit / vis de tension			1
25	1123 640 1900	Coulisse de tension			1
26	1123 664 1400	Pièce de pression			1
27	1123 664 2200	Recouvrement			1
28	9075 478 3015	Vis cylindrique IS-D4x15			1
29	1123 664 0500	Griffe			1
30	9075 478 4115	Vis cylindrique IS-D5x16			2
31	1139 640 1700	Couvercle de pignon			1
32	0000 955 0801	Écrou à six pans M8			1
34	1139 650 7700	Arrêt de chaîne	[35, 36]		1
35	9062 319 1270	Vis à tête fraisée M6x14			1

Pièces BoxJr

N°	Code article	Désignation	*	**	***
36	9214 320 0900	Écrou de sécurité M6			1

* (A) non illustré
(B) uniquement accessoire optionnel
(C) n'est plus livrable départ usine
(D) n'est pas livrable séparément
[..] y compris Fig. No.

** (02.2003) Open informations techniques
>xxx xxx xxxx] Pièce à utiliser jusqu'au n° de série
[xxxx xxx xxxx> Pièce à utiliser à partir du n° de série

*** Nombre de pièces(s) utilisée(s) lors de la production

**** Prix de vente unitaire brut hors taxes
Voir conditions générales de vente dans la rubrique 'Téléchargement'

Pièces Box.fr

MS 211
Sélection: Tendeur de chaîne rapide

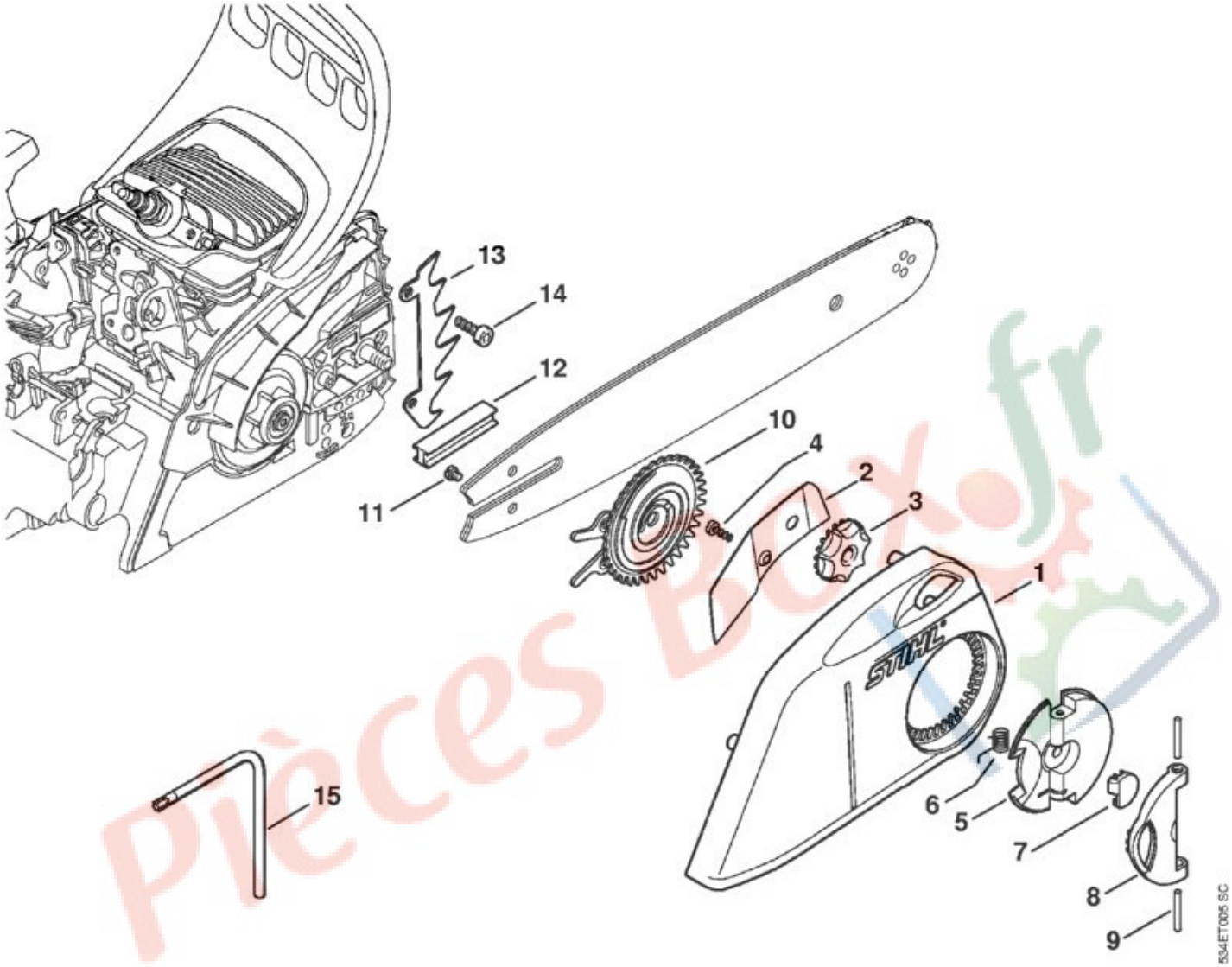

N°	Code article	Désignation	*	**	***
	1139 007 1000	Jeu de pièces de tendeur de chaîne rapide	[1 - 15](B)		1
15	0812 370 1000	Tournevis T27x120x70	(B)		1

* (A) non illustré
(B) uniquement accessoire optionnel
(C) n'est plus livrable départ usine
(D) n'est pas livrable séparément
[..] y compris Fig. No.

** (02.2003) Open informations techniques
>xxx xxx xxxx] Pièce à utiliser jusqu'au n° de série
[xxxx xxx xxxx> Pièce à utiliser à partir du n° de série

*** Nombre de pièces(s) utilisée(s) lors de la production

**** Prix de vente unitaire brut hors taxes
Voir conditions générales de vente dans la rubrique 'Téléchargement'

Pièces Box.fr