MS 201 TC-M
Sélection: Carburateur C1Q-S274B

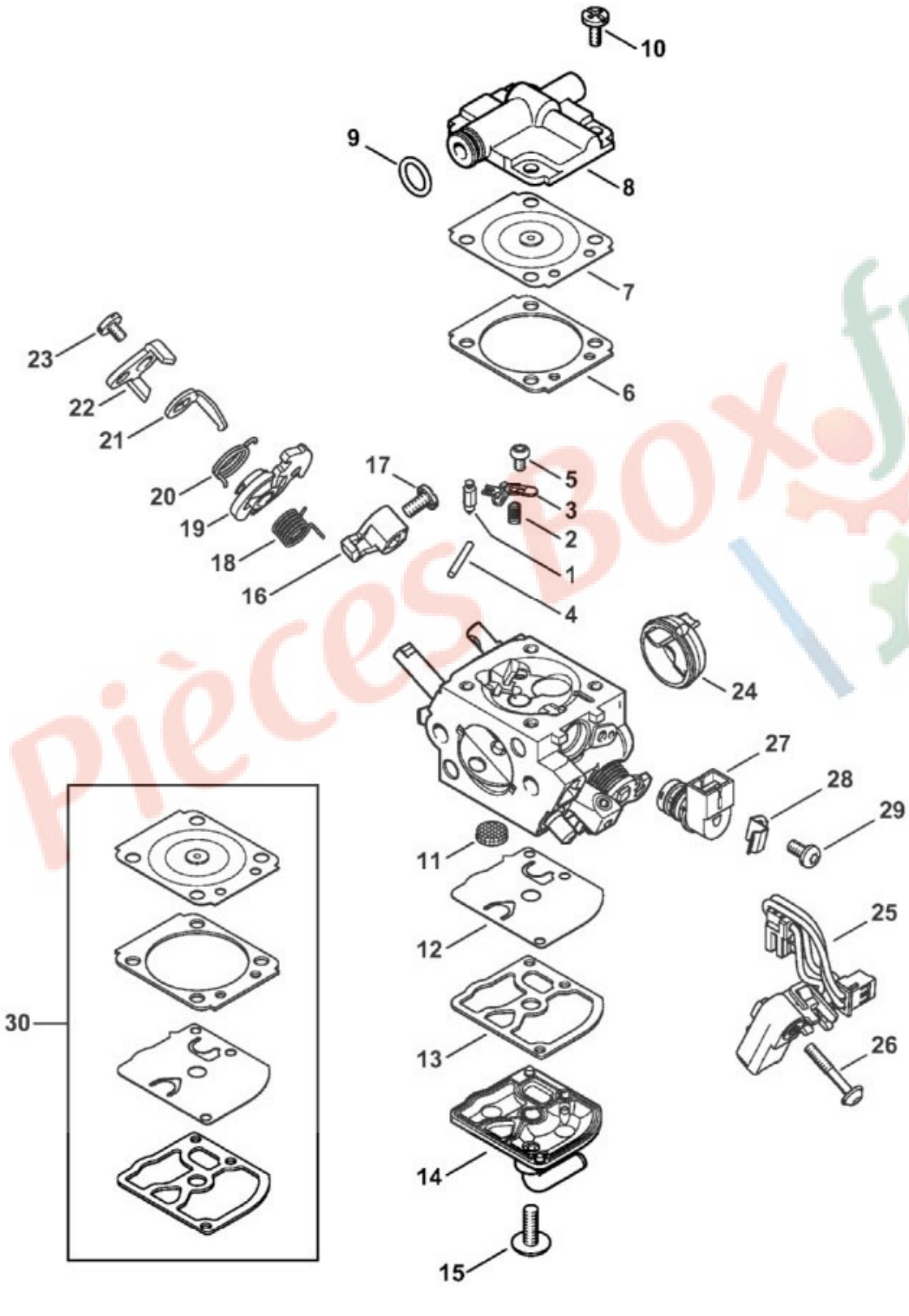

N°	Code article	Désignation	*	**	***
	1145 120 0616	Carburateur C1Q-S274B	[1 - 29]		1

N°	Code article	Désignation	*	**	***
1	4116 121 5100	Pointeau d'admission			1
2	1145 122 3000	Ressort			1
3	1125 121 5000	Levier de réglage d'admission			1
4	1120 121 9200	Axe			1
5	0000 122 7101	Vis			1
6	1145 129 0900	Joint			1
7	1145 121 4700	Membrane de réglage			1
8	1145 126 0700	Couvercle d'éléments de régulation			1
9	9646 945 0490	Joint torique 7x1,5			1
10	1120 122 6601	Vis à embase			4
11	1123 121 7800	Tamis			1
12	1129 121 4800	Membrane de pompe			1
13	1123 129 0905	Joint			1
14	1145 120 2601	Couvercle de pompe			1
15	1120 122 7800	Vis à tête bombée fraisée			1
16	1145 121 3501	Levier de papillon			1
17	4132 122 6600	Vis à embase			1
18	1145 122 3202	Ressort coudé			1
19	1145 123 0801	Levier d'encliquetage			1
20	1145 122 3203	Ressort coudé			1
21	1145 121 6602	Levier			1
22	1145 121 6603	Levier			1
23	1139 122 7101	Vis			1
24	1145 141 1801	Douille			1
25	1145 430 1000	Appareil de distribution			1
26	9076 478 0210	Vis à tête fraisée A2,5x16			1
27	0000 120 5110	Electrovanne			1
28	0000 121 2301	Crampon			1
29	0000 122 7103	Vis			1
30	1145 007 1700	Jeu de pièces de carburateur	[6, 7, 12, 13]		1

* (A) non illustré
(B) uniquement accessoire optionnel
(C) n'est plus livrable départ usine
(D) n'est pas livrable séparément
[..] y compris Fig. No.

** (02.2003) Open informations techniques
>xxx xxx xxxx] Pièce à utiliser jusqu'au n° de série
[xxxx xxx xxxx> Pièce à utiliser à partir du n° de série

*** Nombre de pièces(s) utilisée(s) lors de la production

Pièces Box.fr

Pièces BOX.fr

MS 201 TC-M
Sélection: Carter de poignée, Poignée tubulaire M-Tronic

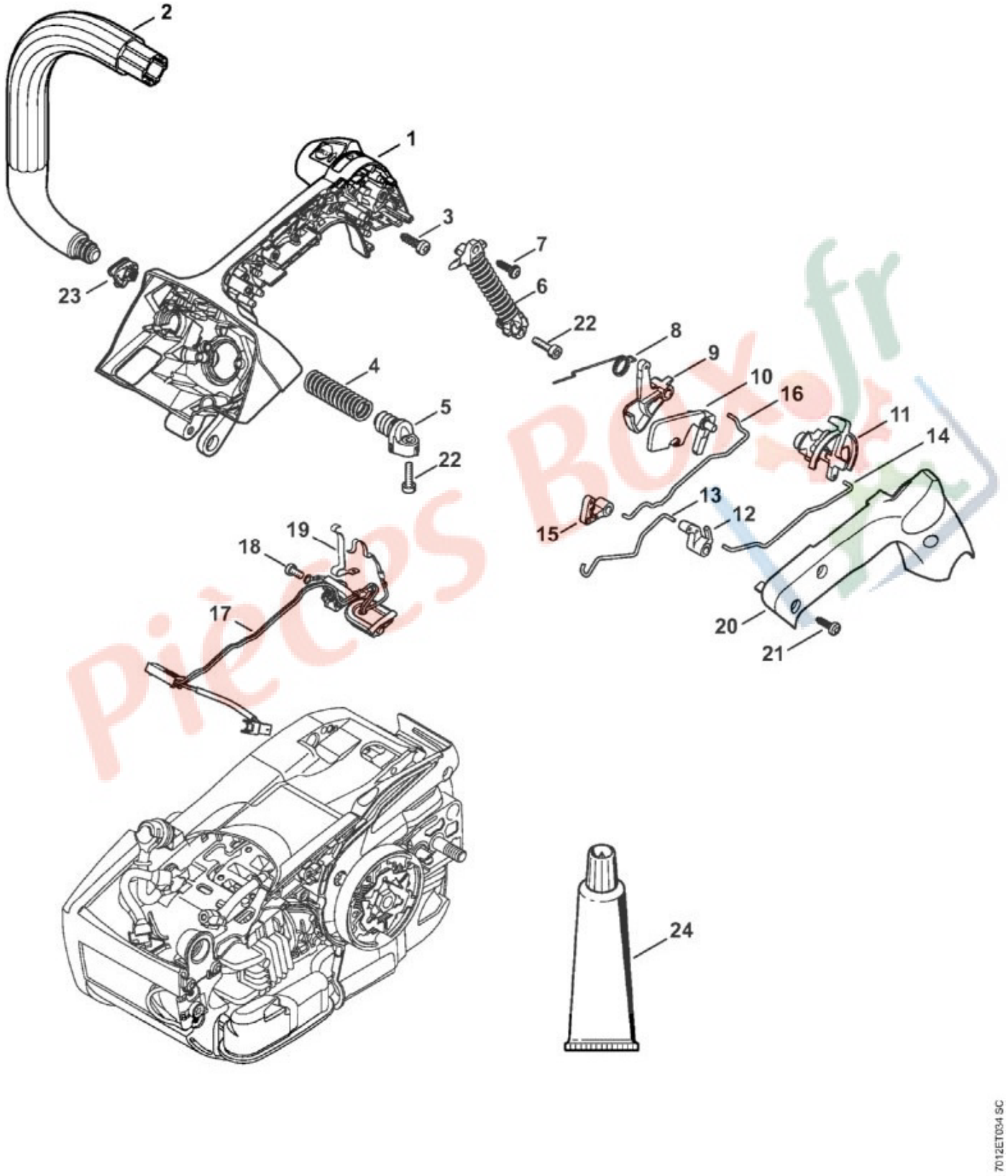

N°	Code article	Désignation	*	**	***
	1145 790 1008	Carter de poignée	[1 - 21]		1

N°	Code article	Désignation	*	**	***
1	1145 790 1006	Carter de poignée			1
2	1145 791 1700	Poignée tubulaire			1
3	9074 478 4425	Vis cylindrique IS-P6x19			1
4	1137 791 3101	Ressort			1
5	1145 790 3800	Bouchon de palier			1
6	1145 790 8302	AV-Ressort			1
7	9074 477 4130	Vis cylindrique IS-P5x16			1
8	1129 182 4500	Ressort coudé			1
9	1145 182 1002	Manette des gaz			1
10	1129 182 0801	Levier d'arrêt			1
11	1145 180 0902	Arbre de commande			1
12	1145 182 0402	Double levier			1
13	1145 185 1904	Tringlerie de volet de démarrage			1
14	1145 185 1906	Tringlerie de volet de démarrage			1
15	1145 182 0400	Double levier			1
16	1145 182 1502	Tringlerie des gaz			1
17	1145 440 3002	Faisceau de câbles	[18, 19]		1
18	9022 319 0340	Vis cylindrique IS-M3x8			1
19	1137 442 1600	Ressort de connexion			1
20	1145 791 0602	Monture de poignée			1
21	9104 003 3004	Vis Parker P4x14			3
22	9022 313 0679	Vis cylindrique IS-M4x16			2
23	1145 647 9102	Douille			1
24	0781 120 1109	Graisse de réducteur 80 g	(B)		1

* (A) non illustré
(B) uniquement accessoire optionnel
(C) n'est plus livrable départ usine
(D) n'est pas livrable séparément
[..] y compris Fig. No.

** (02.2003) Open informations techniques
>xxx xxx xxxx] Pièce à utiliser jusqu'au n° de série
[xxxx xxx xxxx> Pièce à utiliser à partir du n° de série

*** Nombre de pièces(s) utilisée(s) lors de la production

Pièces Box.fr

MS 201 TC-M
Sélection: Carter de réservoir

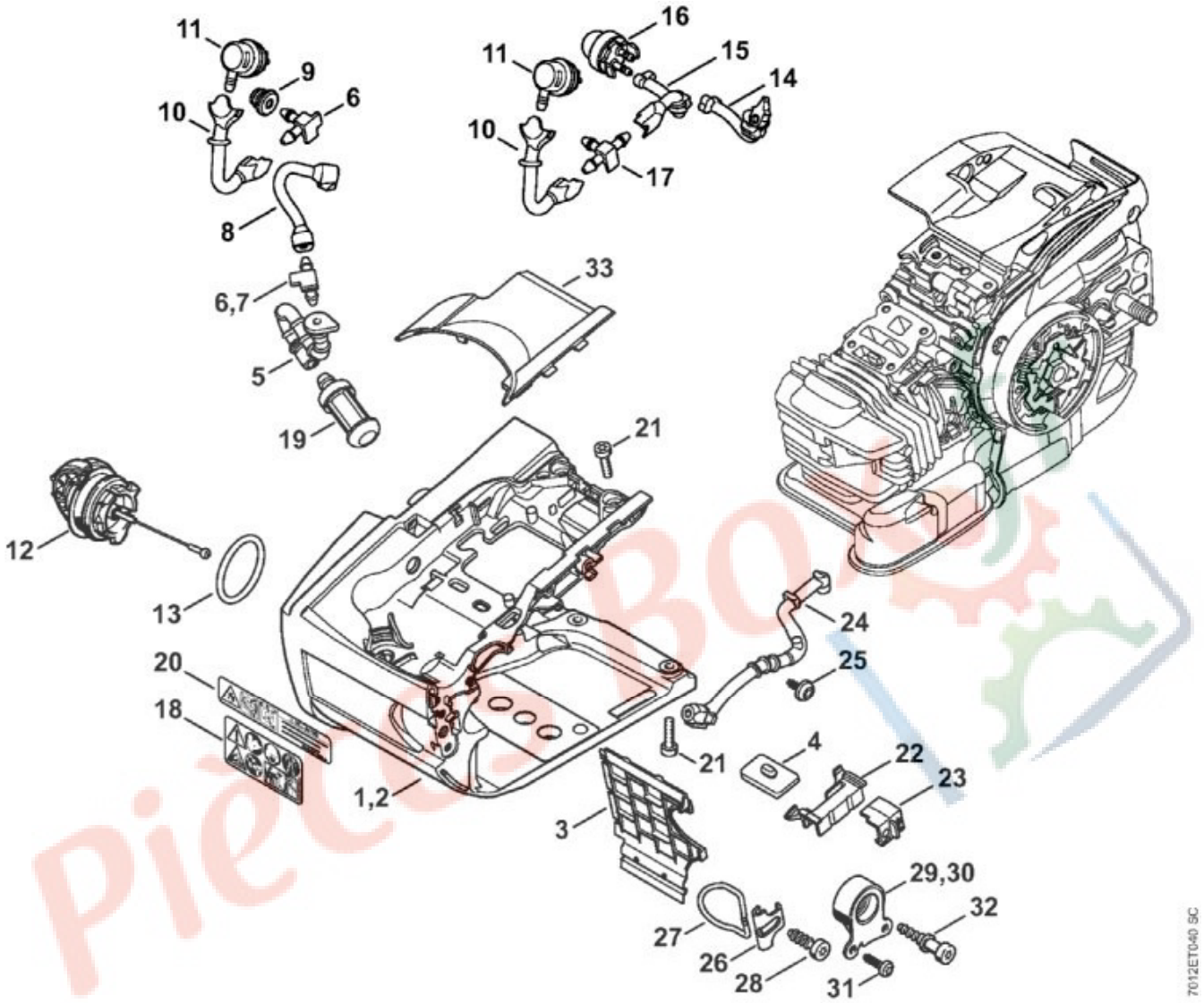

N°	Code article	Désignation	*	**	***
1	1145 350 0811	Carter de réservoir	[3 - 6, 8 - 13, 18,		1
3	1145 351 4000	Plaque isolante			1
4	1129 352 5500	Pièce de serrage			1
5	1141 358 7708	Tuyau			1
6	1145 122 3900	Raccord en équerre			2
8	1145 358 7704	Tuyau			1
9	1141 989 0600	Douille			1
10	1145 358 7706	Tuyau			1
11	0000 350 5802	Aération de réservoir			1
12	0000 350 0534	Bouchon de réservoir	[13]		1
13	9645 948 7734	Joint torique 25x3,5			1
19	0000 350 3500	Crépine d'aspiration			1

N°	Code article	Désignation	*	**	***
21	9022 313 0680	Vis cylindrique IS-M4x16			4
22	1145 793 3000	Tiroir			1
23	1145 793 3002	Tiroir			1
24	1145 141 8600	Tuyau			1
25	9104 003 2960	Vis Parker P4x10			1
26	1129 352 7700	Tôle de fixation			1
27	1129 352 5000	Oeillet			1
28	9074 478 4435	Vis cylindrique IS-P6x19			1
30	1145 790 9903	Butoir annulaire			1
31	9104 003 3004	Vis Parker P4x14			2
32	1129 791 6100	Vis			1
33	1145 352 3000	Recouvrement			1

* (A) non illustré
(B) uniquement accessoire optionnel
(C) n'est plus livrable départ usine
(D) n'est pas livrable séparément
[..] y compris Fig. No.

** (02.2003) Open informations techniques
>xxx xxx xxxx] Pièce à utiliser jusqu'au n° de série
[xxxx xxx xxxx> Pièce à utiliser à partir du n° de série

*** Nombre de pièces(s) utilisée(s) lors de la production

Pieces Box.fr

MS 201 TC-M
Sélection: Carter, Cylindre, Silencieux

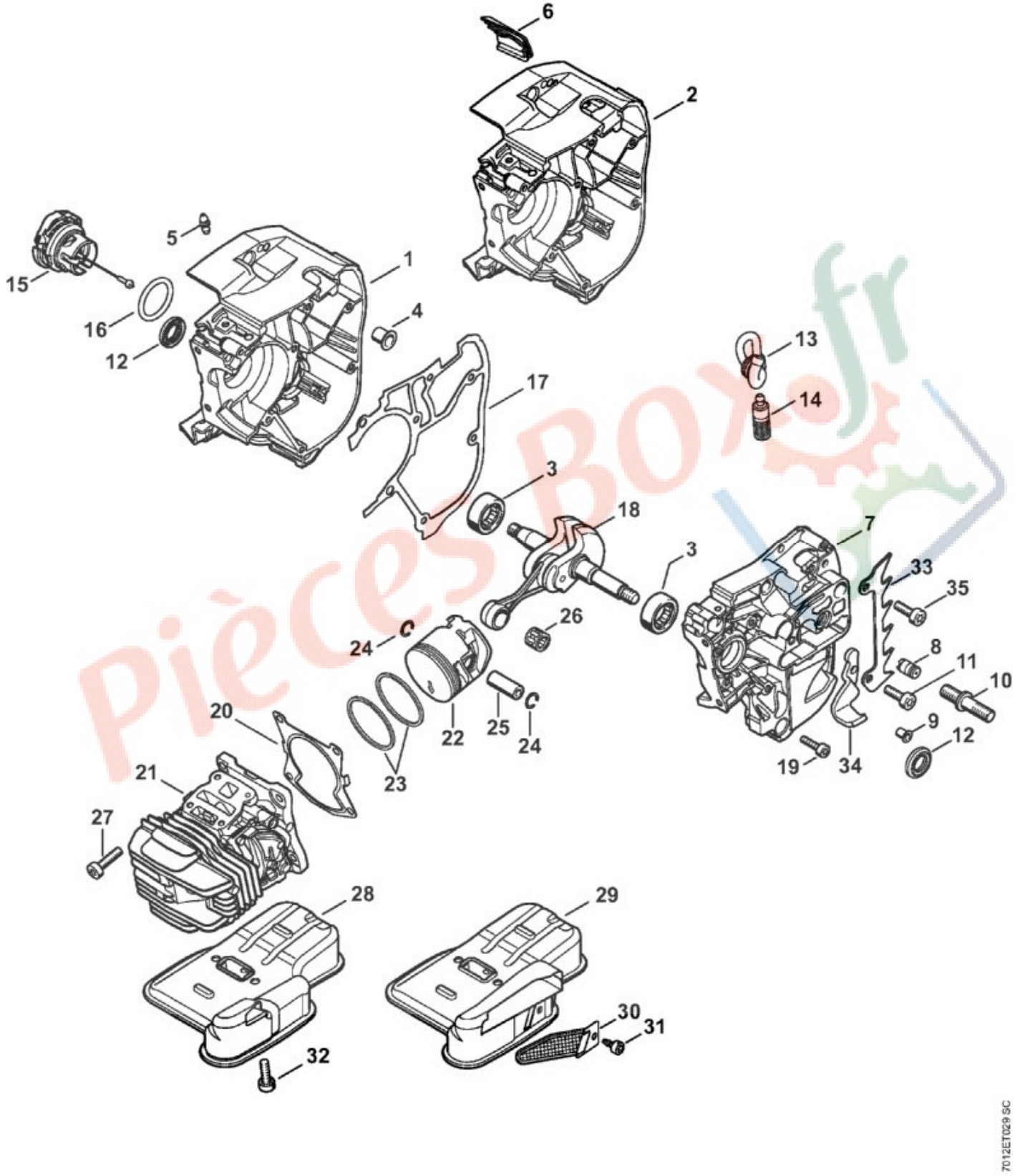

N°	Code article	Désignation	*	**	***
2	1145 020 2603	Demi-carter de vilebrequin, côté ventilateur	[3 - 5, 12]		1
3	9531 003 0105	Douille à rouleaux 12x24,5x8,8			2
4	1129 792 5500	Douille			1
5	0000 988 5218	Manchon			1
6	1145 021 1701	Recouvrement			1
7	1145 020 2902	Demi-carter de vilebrequin	[3, 8 - 12]		1
8	1128 640 9100	Soupape			1
9	9416 868 5631	Rivet tubulaire 5,5x0,5x6,8			1
10	1143 664 2400	Vis à embase M8			1
11	1143 664 2402	Vis à embase M5			1
12	9640 003 1180	Bague d'étanchéité 12x20x4			2
13	1129 647 9400	Tuyau			1
14	1123 640 3800	Crépine d'aspiration			1
15	0000 350 0536	Bouchon de réservoir	[16]		1
16	9645 948 2470	Joint torique 23x3			1
17	1145 029 0500	Joint			1
18	1145 030 0400	Vilebrequin			1
19	9022 313 0680	Vis cylindrique IS-M4x16			7
20	1145 029 2302	Joint de cylindre			1
21	1145 020 1200	Cylindre avec piston Ø 40 mm	[22 - 25]		1
22	1145 030 2001	Piston Ø 40 mm	[23 - 25]		1
23	4147 034 3003	Segment de piston Ø 40x1,2 mm			2
24	9463 650 0900	Jonc d'arrêt 9x0,8			2
25	1145 034 1501	Axe de piston 9x5,6x23			1
26	9512 003 2032	Cage à aiguilles 9x12x10			1
27	9022 371 1020	Vis cylindrique IS-M5x20			4
32	9022 341 0983	Vis cylindrique IS-M5x16			2
33	1129 664 0500	Griffe			1
34	1145 656 7700	Arrêt de chaîne			1
35	9022 341 0980	Vis cylindrique IS-M5x16			2
	1145 007 1601	Jeu de joints	[12, 17, 20]		1

* (A) non illustré
(B) uniquement accessoire optionnel
(C) n'est plus livrable départ usine
(D) n'est pas livrable séparément
[..] y compris Fig. No.

** (02.2003) Open informations techniques
>xxx xxx xxxx] Pièce à utiliser jusqu'au n° de série

Pièces BOX.fr

[xxxx xxx xxxx> Pièce à utiliser à partir du n° de série

*** Nombre de pièces(s) utilisée(s) lors de la production

Pièces Box.fr

MS 201 TC-M
Sélection: Couples de serrage

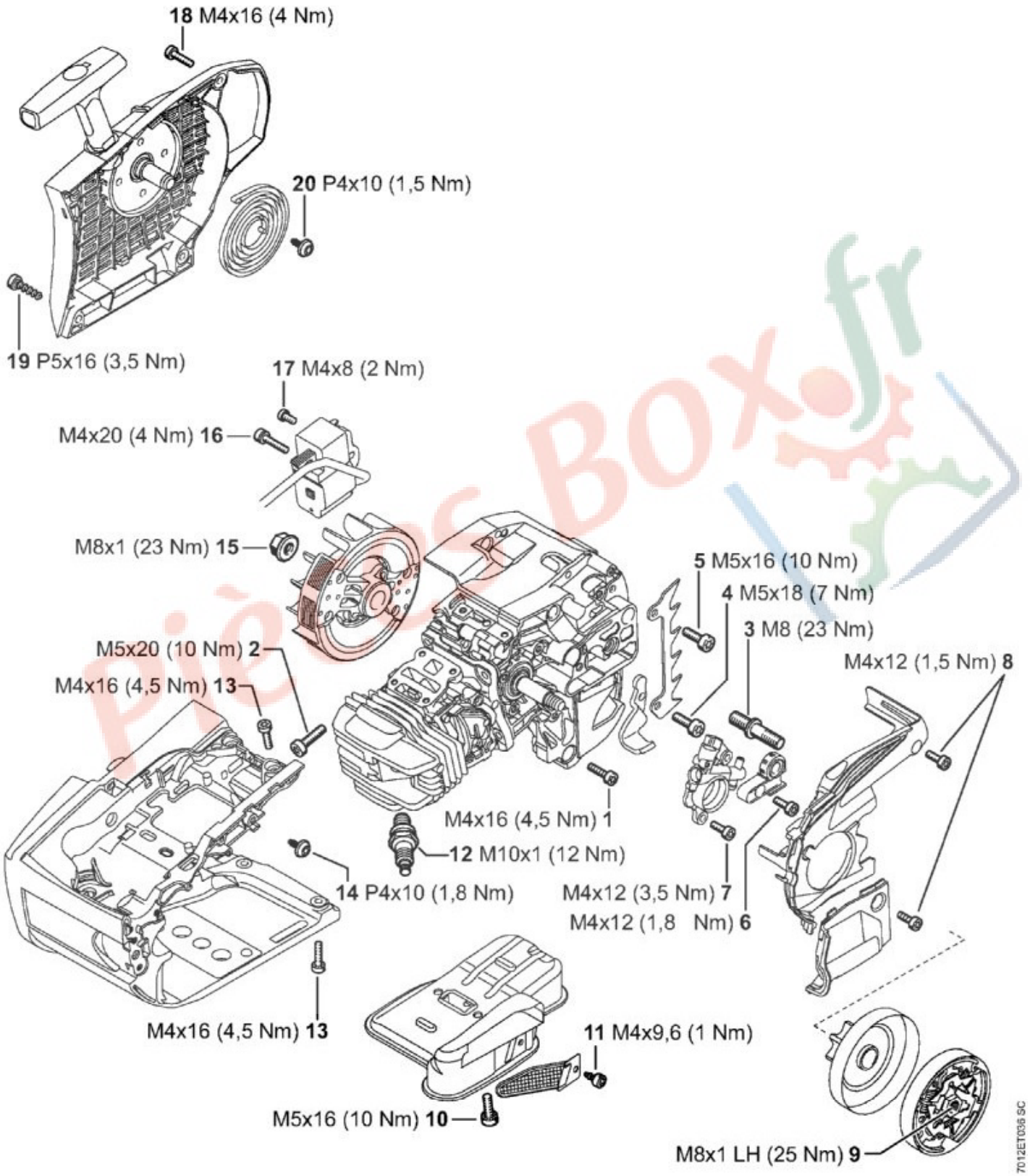

N°	Code article	Désignation	*	**	***
1	9022 313 0680	Vis cylindrique IS-M4x16			7

N°	Code article	Désignation	*	**	***
2	9022 371 1020	Vis cylindrique IS-M5x20			4
3	1143 664 2400	Vis à embase M8			1
4	1143 664 2402	Vis à embase M5			2
5	9022 341 0980	Vis cylindrique IS-M5x16			2
6	9022 313 0660	Vis cylindrique IS-M4x12			1
7	9022 346 0658	Vis cylindrique IS-M4x12			2
8	9022 313 0660	Vis cylindrique IS-M4x12			3
9	1137 160 2000	Embrayage			1
10	9022 341 0983	Vis cylindrique IS-M5x16			2
11	9039 475 0656	Vis taraud M4x9,6			1
12	0000 400 7011	Bougie NGK CMR6H			1
13	9022 313 0680	Vis cylindrique IS-M4x16			4
14	9104 003 2960	Vis Parker P4x10			1
15	0000 955 0802	Écrou à embase M8x1			1
16	9022 341 0710	Vis cylindrique IS-M4x20			2
17	9022 313 0633	Vis cylindrique IS-M4x8			1
18	9022 313 0680	Vis cylindrique IS-M4x16			2
19	9074 477 4130	Vis cylindrique IS-P5x16			2
20	9104 003 2960	Vis Parker P4x10			1

* (A) non illustré
(B) uniquement accessoire optionnel
(C) n'est plus livrable départ usine
(D) n'est pas livrable séparément
[..] y compris Fig. No.

** (02.2003) Open informations techniques
>xxx xxx xxxx] Pièce à utiliser jusqu'au n° de série
[xxxx xxx xxxx> Pièce à utiliser à partir du n° de série

*** Nombre de pièces(s) utilisée(s) lors de la production

Pièces Box.fr

MS 201 TC-M
Sélection: Couples de serrage

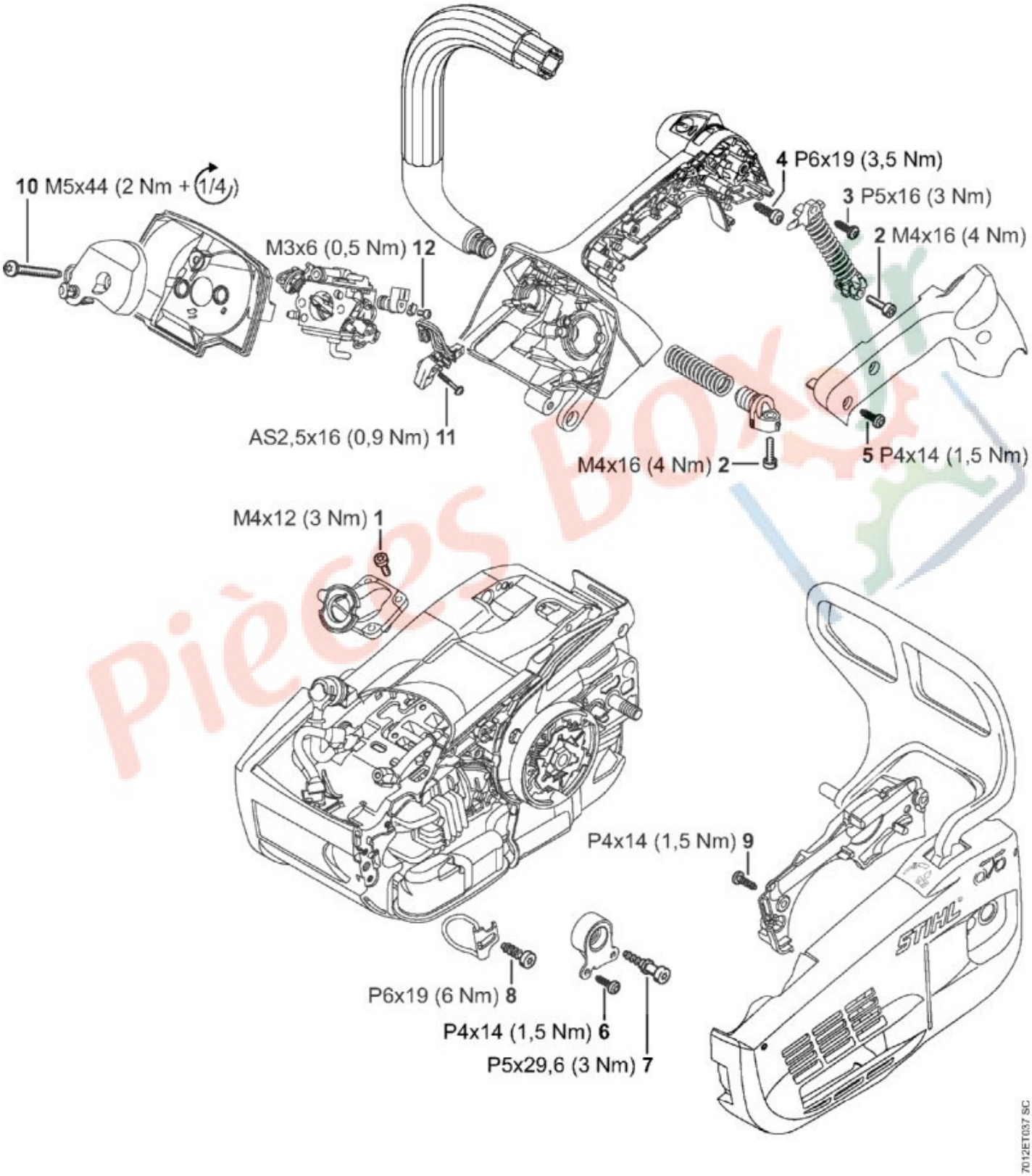

N°	Code article	Désignation	*	**	***
1	9022 313 0660	Vis cylindrique IS-M4x12			4

N°	Code article	Désignation	*	**	***
2	9022 313 0679	Vis cylindrique IS-M4x16			2
3	9074 477 4130	Vis cylindrique IS-P5x16			1
4	9074 478 4425	Vis cylindrique IS-P6x19			1
5	9104 003 3004	Vis Parker P4x14			3
6	9104 003 3004	Vis Parker P4x14			2
7	1129 791 6100	Vis			1
8	9074 478 4435	Vis cylindrique IS-P6x19			1
9	9104 003 3004	Vis Parker P4x14			2
10	9022 500 1093	Vis cylindrique IS-M5x44			2
11	9076 478 0210	Vis à tête fraisée A2,5x16			1
12	0000 122 7103	Vis			1

* (A) non illustré
(B) uniquement accessoire optionnel
(C) n'est plus livrable départ usine
(D) n'est pas livrable séparément
[..] y compris Fig. No.

** (02.2003) Open informations techniques
>xxx xxx xxxx] Pièce à utiliser jusqu'au n° de série
[xxxx xxx xxxx> Pièce à utiliser à partir du n° de série

*** Nombre de pièces(s) utilisée(s) lors de la production

Pièces Box.fr

MS 201 TC-M
Sélection: Couvercle de pignon, Protège-main

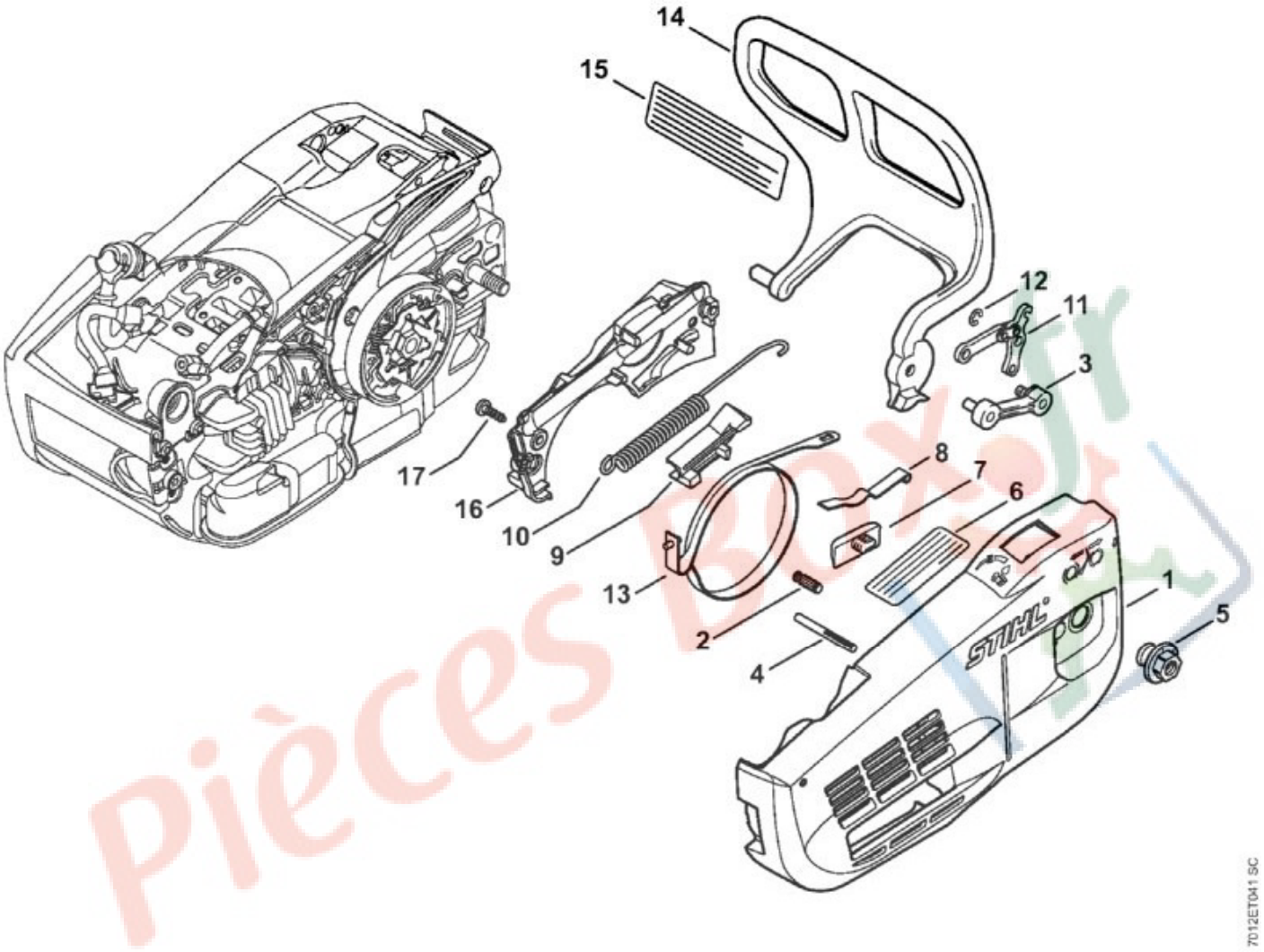

N°	Code article	Désignation	*	**	***
1	1145 640 1704	Couvercle de pignon	[2 - 5]		1
2	1120 162 5200	Boulon			1
3	1129 640 5000	Pièce intercalaire			1
4	9378 543 2220	Goupille cannelée 5x40			1
5	0000 995 0800	Écrou à embase M8			1
7	1123 648 6600	Bande de glissement			1
8	1129 162 7800	Ressort à lame			1
9	1145 162 6600	Butée			1
10	1145 162 7900	Ressort de tension			1
11	1121 160 5000	Levier			1
12	9460 624 0400	Anneau d'arrêt 4			1
13	1145 160 5400	Collier de frein			1

N°	Code article	Désignation	*	**	***
14	1145 792 9100	Protège-main			1
16	1145 648 7700	Couvercle			1
17	9104 003 3004	Vis Parker P4x14			2

* (A) non illustré
(B) uniquement accessoire optionnel
(C) n'est plus livrable départ usine
(D) n'est pas livrable séparément
[..] y compris Fig. No.

** (02.2003) Open informations techniques
>xxx xxx xxxx] Pièce à utiliser jusqu'au n° de série
[xxxx xxx xxxx> Pièce à utiliser à partir du n° de série

*** Nombre de pièces(s) utilisée(s) lors de la production

Pièces Box.fr

MS 201 TC-M
Sélection: Dispositif d'allumage

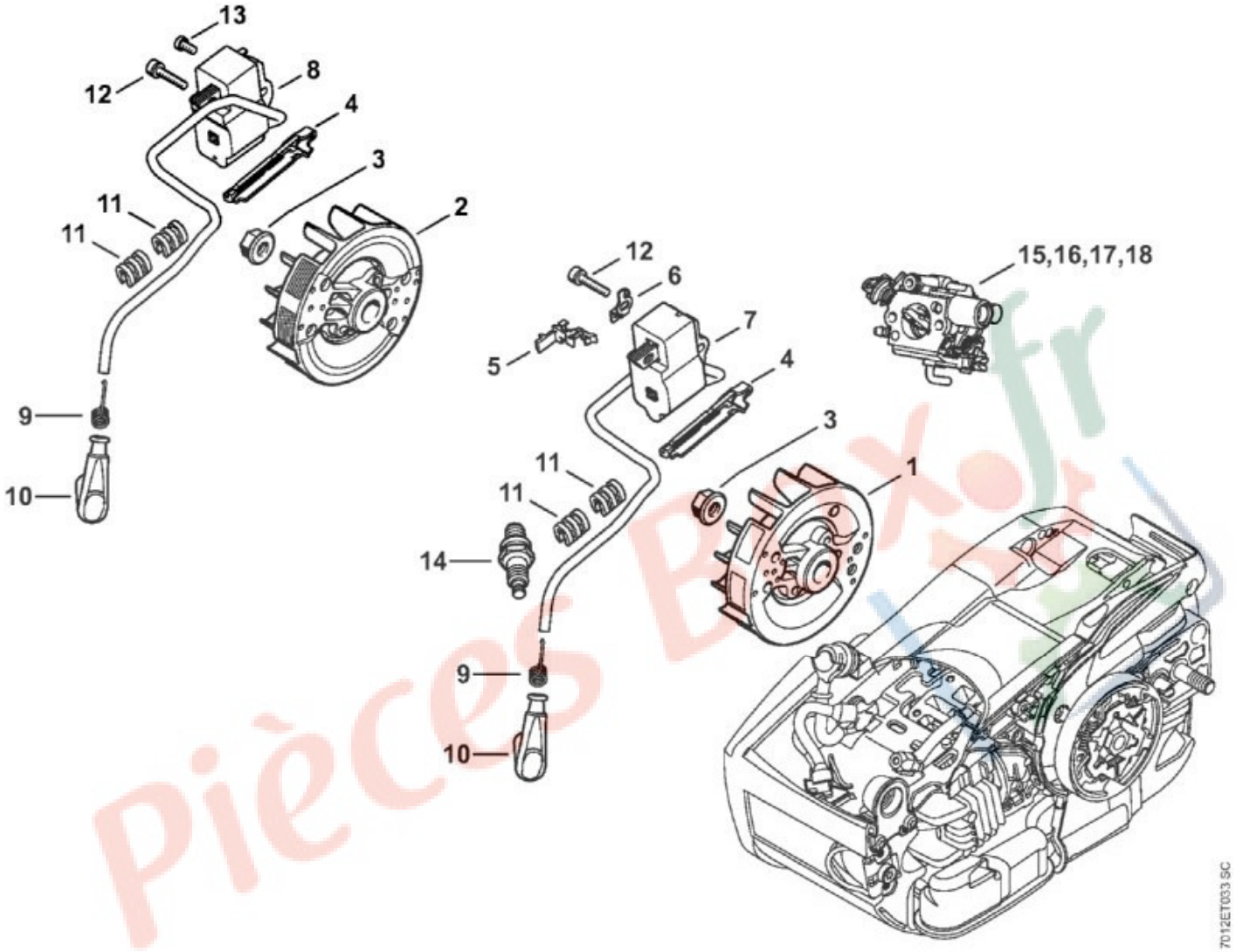

N°	Code article	Désignation	*	**	***
2	1145 400 1201	Rotor			1
3	0000 955 0802	Écrou à embase M8x1			1
4	1145 021 1700	Recouvrement			1
8	1145 400 4711	Appareil de commande	[9 - 11]		1
9	0000 998 0604	Ressort coudé			1
10	0000 405 1007	Contact de câble d'allumage			1
11	1130 448 1201	Attache de câble			2
12	9022 341 0710	Vis cylindrique IS-M4x20			2
13	9022 313 0633	Vis cylindrique IS-M4x8			1
14	0000 400 7011	Bougie NGK CMR6H			1

* (A) non illustré

(B) uniquement accessoire optionnel
(C) n'est plus livrable départ usine
(D) n'est pas livrable séparément
[..] y compris Fig. No.

**	(02.2003)	Open informations techniques
	>xxx xxx xxxx]	Pièce à utiliser jusqu'au n° de série
	[xxxx xxx xxxx>	Pièce à utiliser à partir du n° de série

*** Nombre de pièces(s) utilisée(s) lors de la production

Pièces Box.fr

MS 201 TC-M
Sélection: Dispositif de lancement

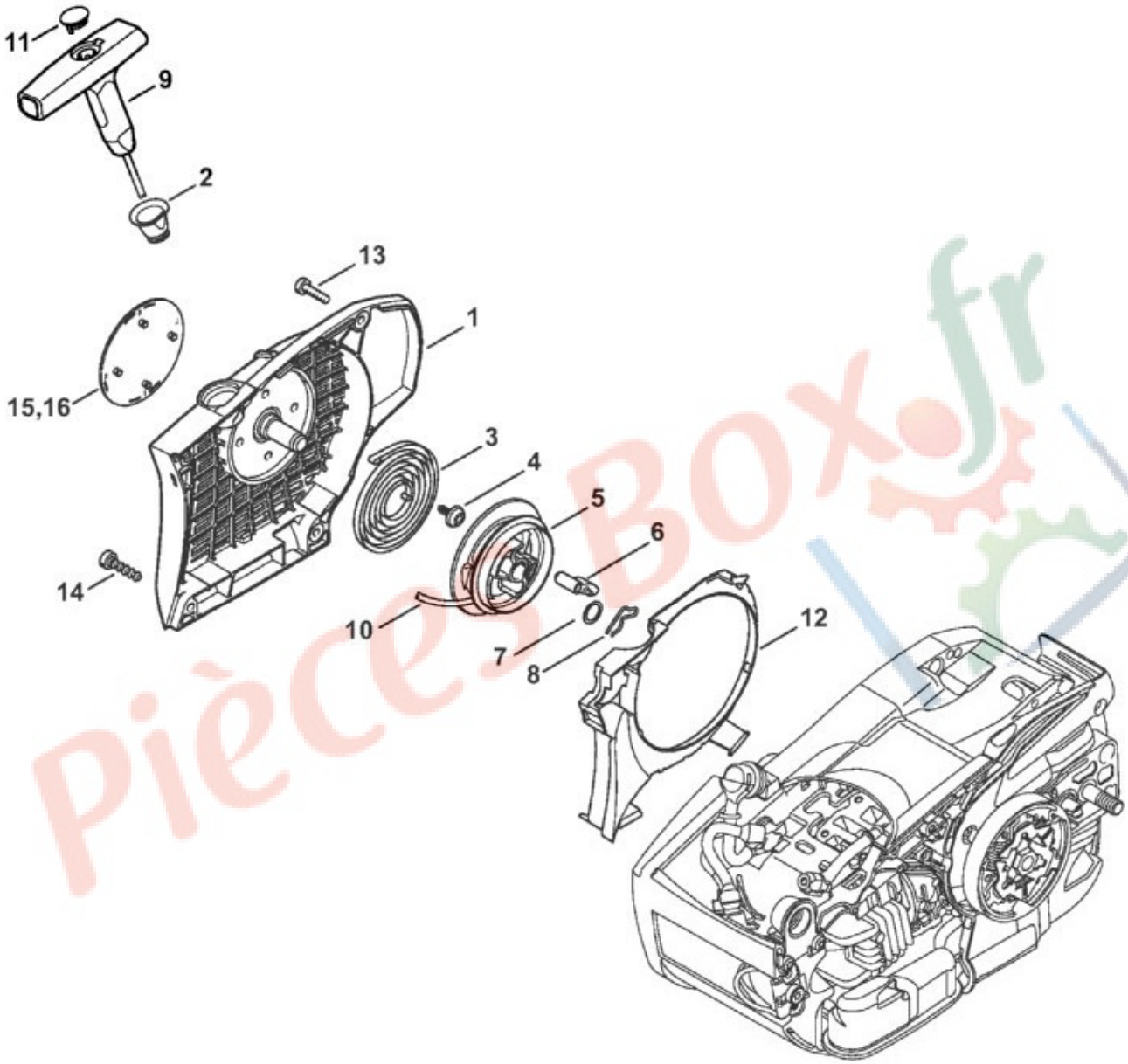

N°	Code article	Désignation	*	**	***
	1145 080 2100	Carter de ventilateur avec lanceur	[1 - 12]		1

N°	Code article	Désignation	*	**	***
1	1145 080 1800	Carter de ventilateur	[2]		1
2	1110 084 9102	Douille			1
3	1123 190 0600	Ressort de rappel			1
4	9104 003 2960	Vis Parker P4x10			1
5	1123 195 0400	Poulie à câble			1
6	1125 195 7200	Cliquet			1
7	0000 958 0923	Rondelle			1
8	1118 195 3500	Ressort			1
9	0000 190 3409	Poignée ElastoStart Ø 3 mm	[10, 11]		1
10	0000 195 8205	Câble de lancement Ø 3x750 mm			1
	0000 930 2208	Câble de lancement Ø 3 mm x 30,5 m	(B)		1
11	0000 195 7001	Capuchon			1
12	1145 084 7800	Segment			1
13	9022 313 0680	Vis cylindrique IS-M4x16			2
14	9074 477 4130	Vis cylindrique IS-P5x16			2
16	1145 967 1502	Plaque matricule MS 201 TC			1

* (A) non illustré
(B) uniquement accessoire optionnel
(C) n'est plus livrable départ usine
(D) n'est pas livrable séparément
[..] y compris Fig. No.

** (02.2003) Open informations techniques
>xxx xxx xxxx] Pièce à utiliser jusqu'au n° de série
[xxxx xxx xxxx> Pièce à utiliser à partir du n° de série

*** Nombre de pièces(s) utilisée(s) lors de la production

Pieces Box.fr

MS 201 TC-M
Sélection: Filtre à air, Couvercle de carter de carburateur M-Tronic

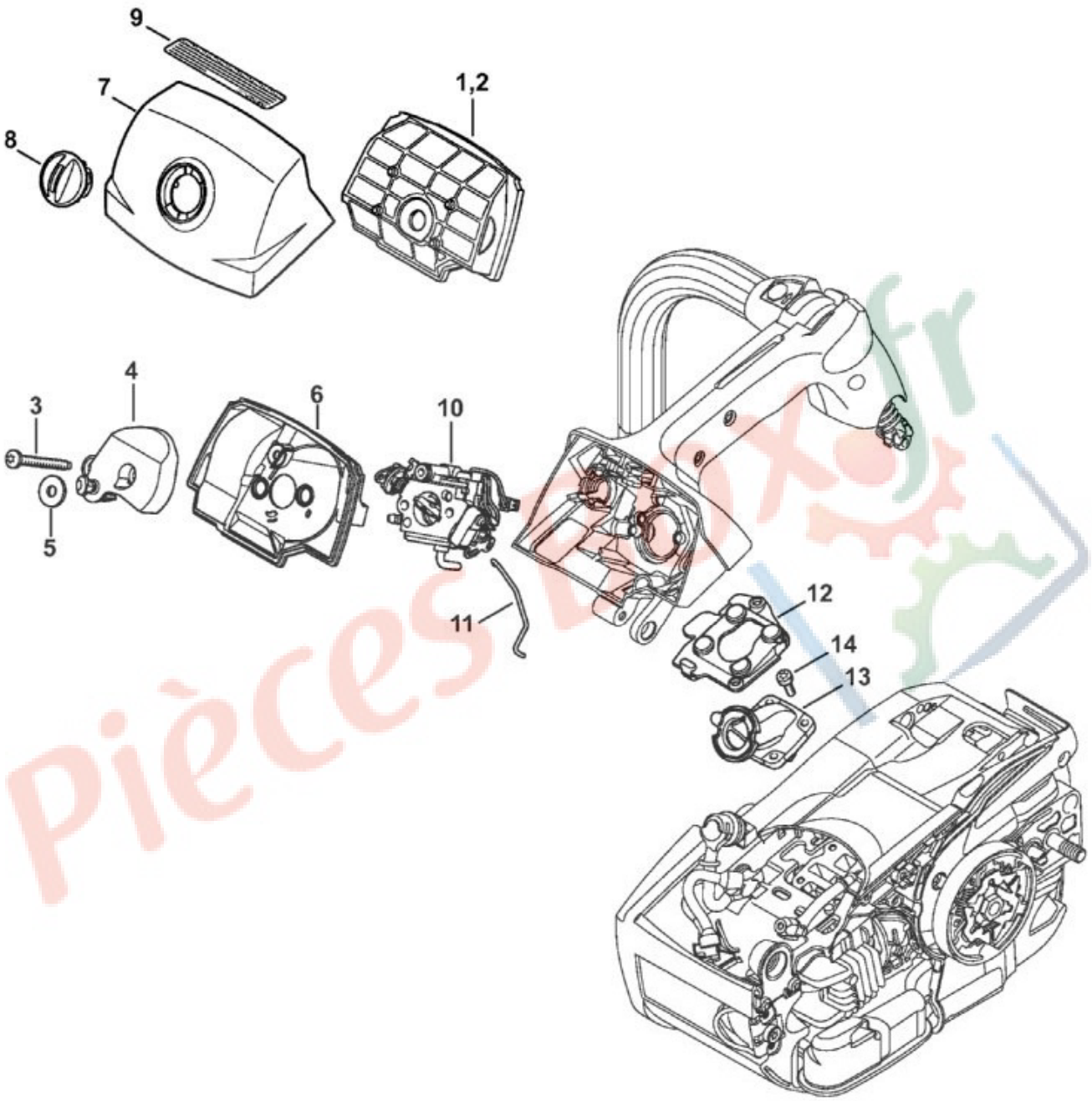

N°	Code article	Désignation	*	**	***
1	1145 140 4404	Filtre à air, feutre			1

N°	Code article	Désignation	*	**	***
2	1145 140 4406	Filtre à air PA	(B)		1
3	9022 500 1093	Vis cylindrique IS-M5x44			2
4	1145 120 4105	Chicane	[5]		1
5	1145 129 0901	Joint			1
6	1145 141 0902	Socle de filtre			1
7	1145 140 1904	Couvercle de carter de carburateur	[8]		1
8	1137 140 9200	Verrou			1
10	1145 120 0617	Carburateur C1Q-S280A			1
11	1145 182 1506	Tringlerie des gaz			1
12	1145 353 7000	Recouvrement			1
13	1145 140 2502	Coude			1
14	9022 313 0660	Vis cylindrique IS-M4x12			4

* (A) non illustré
(B) uniquement accessoire optionnel
(C) n'est plus livrable départ usine
(D) n'est pas livrable séparément
[..] y compris Fig. No.

** (02.2003) Open informations techniques
>xxx xxx xxxx] Pièce à utiliser jusqu'au n° de série
[xxxx xxx xxxx> Pièce à utiliser à partir du n° de série

*** Nombre de pièces(s) utilisée(s) lors de la production

Pieces Box.fr

MS 201 TC-M
Sélection: Outils, Accessoires spéciaux

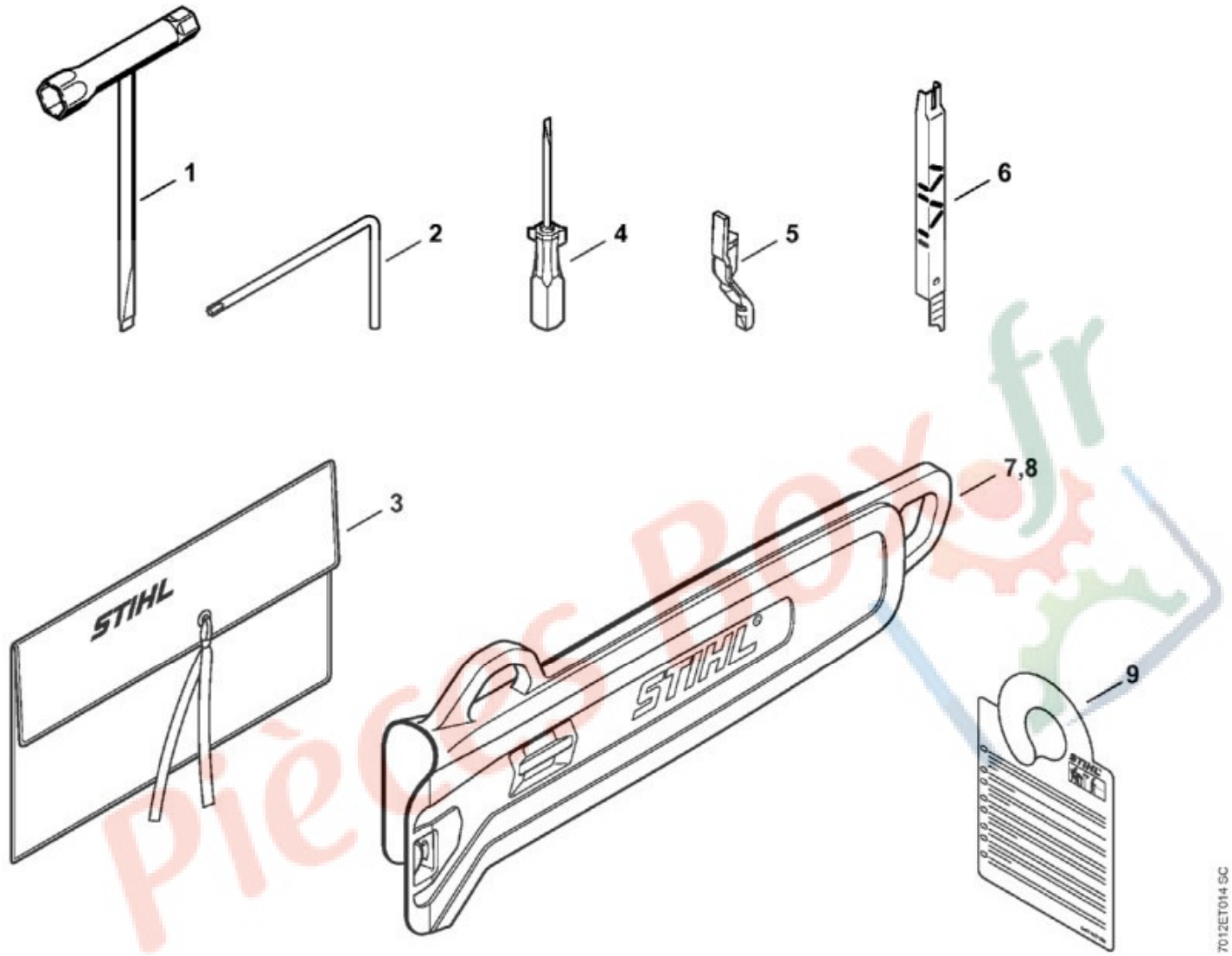

N°	Code article	Désignation	*	**	***
1	0000 890 3402	Clé multiple			1
2	0812 370 1000	Tournevis T27x120x70			1
3	0000 891 0810	Pochette à outils			1
5	1145 893 5900	Réglette de butée	(B)		1
6	1110 893 4000	Calibre d'affûtage	(B)		1
7	0000 792 9160	Protège chaîne Tophandle 35 cm			1
9	0457 927 0000	Etiquette à attacher			1

* (A) non illustré
(B) uniquement accessoire optionnel
(C) n'est plus livrable départ usine
(D) n'est pas livrable séparément
[..] y compris Fig. No.

**	(02.2003)	Open informations techniques
	>xxx xxx xxxx]	Pièce à utiliser jusqu'au n° de série
	[xxxx xxx xxxx>	Pièce à utiliser à partir du n° de série

*** Nombre de pièces(s) utilisée(s) lors de la production

Pièces Box.fr

MS 201 TC-M
Sélection: Pompe à huile, Embrayage

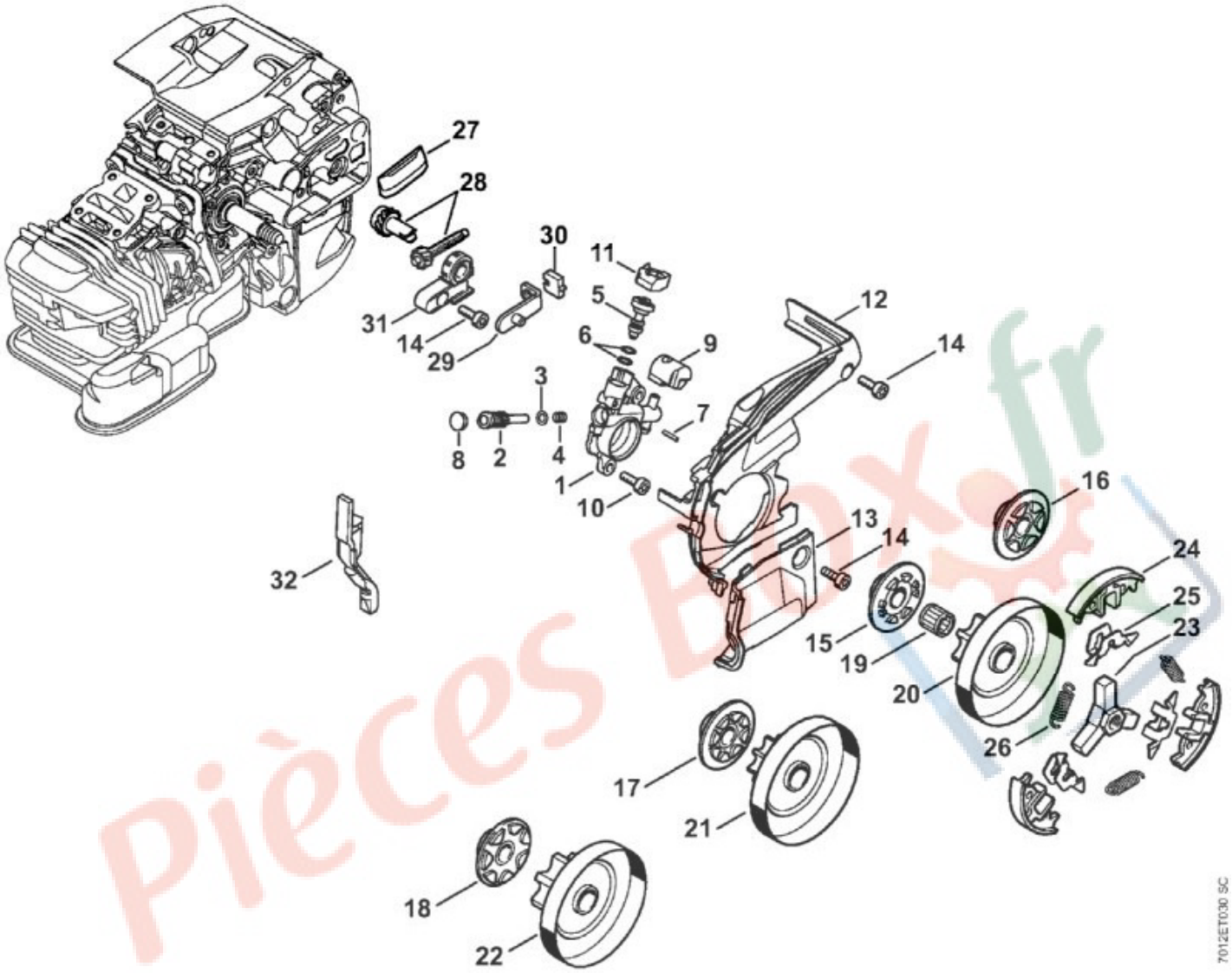

N°	Code article	Désignation	*	**	***
1	1145 640 3200	Pompe à huile	[2 - 9]		1
2	1129 647 0600	Piston de pompe			1
3	0000 958 0407	Rondelle			1
4	0000 997 0617	Ressort de pression			1
5	1145 647 4800	Vis de réglage			1
6	9646 945 0160	Joint torique 4x2			2
7	9380 620 1090	Goupille élastique 2x10			1
8	1129 647 7000	Bouchon			1
9	1129 647 5701	Pièce de raccordement			1
10	9022 346 0658	Vis cylindrique IS-M4x12			2
11	1145 647 9100	Douille			1
12	1145 021 1100	Couvercle			1

N°	Code article	Désignation	*	**	***
13	1145 021 1102	Couvercle			1
14	9022 313 0660	Vis cylindrique IS-M4x12			4
15	1146 640 7102	Vis sans fin			1
19	9512 933 2270	Cage à aiguilles 10x13x13			1
20	1145 640 2010	Pignon 3/8" Picco 6D	[32]		1
21	1145 640 2050	Jeu de pignon/ vis sans fin 3/8"Picco 7D	[17, 32](B)		1
	1145 640 2051	Jeu de pignon/ vis sans fin 1/4"Picco 8D	[18, 22, 32] (B)		1
22	1145 640 2011	Pignon 1/4" 8D	[32](B)		1
23	1137 160 2000	Embrayage	[24 - 26]		1
24	1137 162 0800	Masselotte			3
25	1121 162 3000	Pièce de fixation			3
26	0000 997 5625	Ressort de tension			3
27	1123 648 6600	Bande de glissement			2
28	1129 007 1000	Jeu de pignon droit / vis de tension			1
29	1129 640 1900	Coulisse de tension			1
30	1123 664 1400	Pièce de pression			1
31	1123 664 2200	Recouvrement			1
32	1145 893 5900	Réglette de butée	(B)		1

* (A) non illustré
(B) uniquement accessoire optionnel
(C) n'est plus livrable départ usine
(D) n'est pas livrable séparément
[..] y compris Fig. No.

** (02.2003) Open informations techniques
>xxx xxx xxxx] Pièce à utiliser jusqu'au n° de série
[xxxx xxx xxxx> Pièce à utiliser à partir du n° de série

*** Nombre de pièces(s) utilisée(s) lors de la production

Pièces Box.fr