MS 201 - 1145
Sélection: Carburateur C1Q-S250, C1Q-S248, C1Q-S214, C1Q-S188

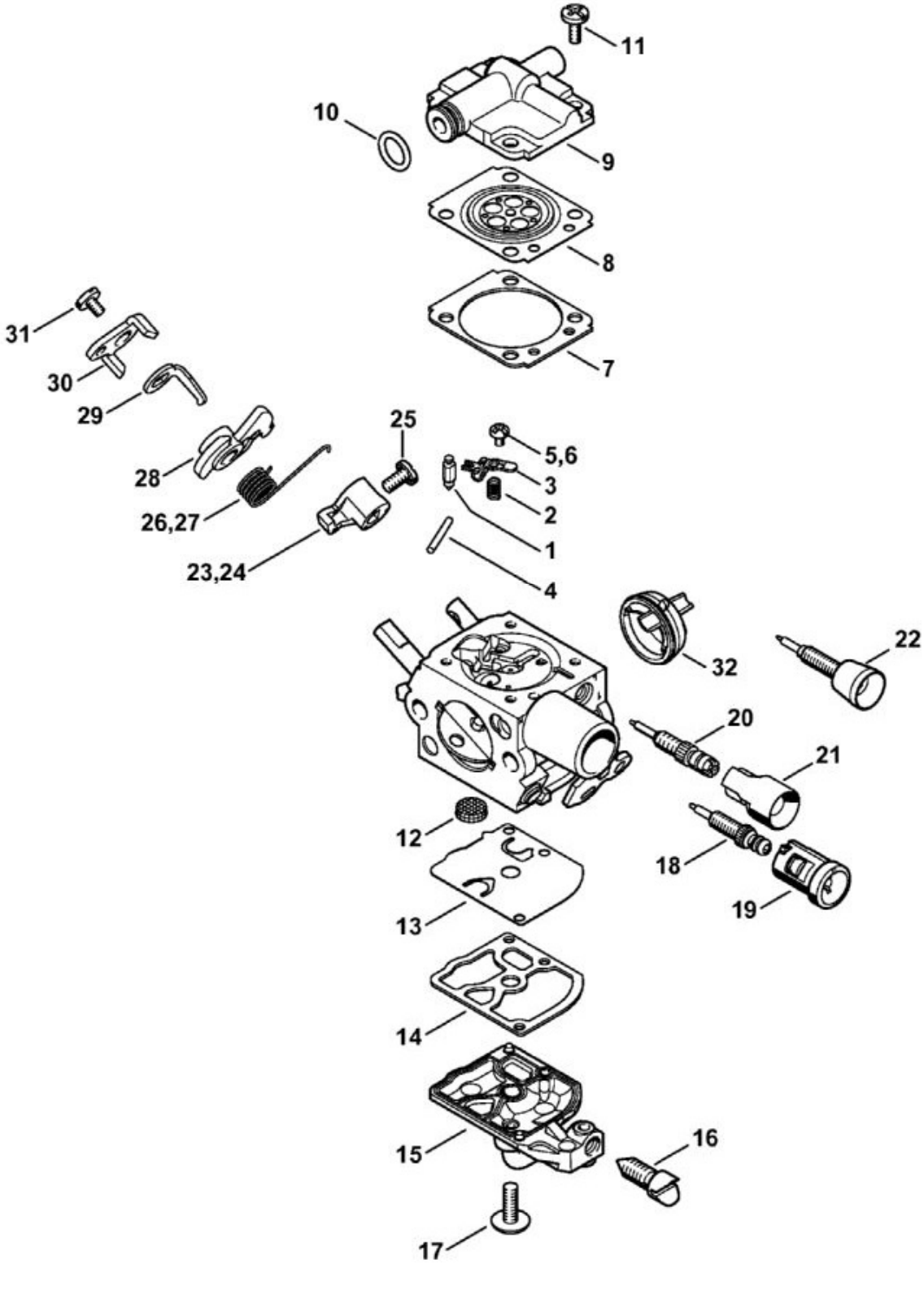

N°	Code article	Désignation	*	**	***
	1145 120 0608	Carburateur C1Q-S250	[1-5,7-21,23,25,26, (C)		1
	1145 120 0650	Carburateur C1Q-S248	[1-5,7-19,22,23,25,26,28-32] (C)		1
	1145 120 0604	Carburateur C1Q-S214	[1-5,7-19,22,24,25, (C)		1
	1145 120 0600	Carburateur C1Q-S188	[1-4,6-19,22,24,25,27-32] (C)		1
1	4116 121 5100	Pointeau d'admission			1
2	1145 122 3000	Ressort			1
3	1125 121 5000	Levier de réglage d'admission			1
4	1120 121 9200	Axe			1
5	0000 122 7101	Vis			1
6	4241 122 6600	Vis à embase			1
7	1145 129 0900	Joint			1
8	1145 121 4700	Membrane de réglage			1
9	1145 121 0800	Couvercle			1
10	9646 945 0490	Joint torique 7x1,5			1
11	1120 122 6601	Vis à embase			4
12	1123 121 7800	Tamis			1
13	1129 121 4800	Membrane de pompe			1
14	1123 129 0905	Joint			1
15	1145 120 2600	Couvercle de pompe			1
16	1145 122 6200	Vis de réglage de régime de ralenti			1
17	1120 122 7800	Vis à tête bombée fraisée			1
18	1145 122 6700	Vis H de richesse à haut régime			1
19	1141 121 2704	Capuchon			1
20	1145 120 6800	Vis L de richesse au ralenti	[21]		1
21	0000 121 2703	Capuchon			1
22	4228 122 6801	Vis L de richesse au ralenti			1
23	1145 121 3501	Levier de papillon			1
24	1145 121 3500	Levier de papillon			1
25	4132 122 6600	Vis à embase			1
26	1145 122 3201	Ressort coudé			1
27	1145 122 3200	Ressort coudé			1
28	1145 123 0800	Levier d'encliquetage			1
29	1145 121 6600	Levier			1
30	1145 121 6601	Levier			1
31	1139 122 7101	Vis			1
32	1145 141 1800	Douille			1

N°	Code article	Désignation	*	**	***
	1145 007 1700	Jeu de pièces de carburateur	[7, 8, 13, 14]		1

* (A) non illustré
(B) uniquement accessoire optionnel
(C) n'est plus livrable départ usine
(D) n'est pas livrable séparément
[..] y compris Fig. No.

** (02.2003) Open informations techniques
>xxx xxx xxxx] Pièce à utiliser jusqu'au n° de série
[xxxx xxx xxxx> Pièce à utiliser à partir du n° de série

*** Nombre de pièces(s) utilisée(s) lors de la production

**** Prix de vente unitaire brut hors taxes
Voir conditions générales de vente dans la rubrique 'Téléchargement'

MS 201 - 1145
Sélection: Carburateur C1Q-S280A, C1Q-S283A

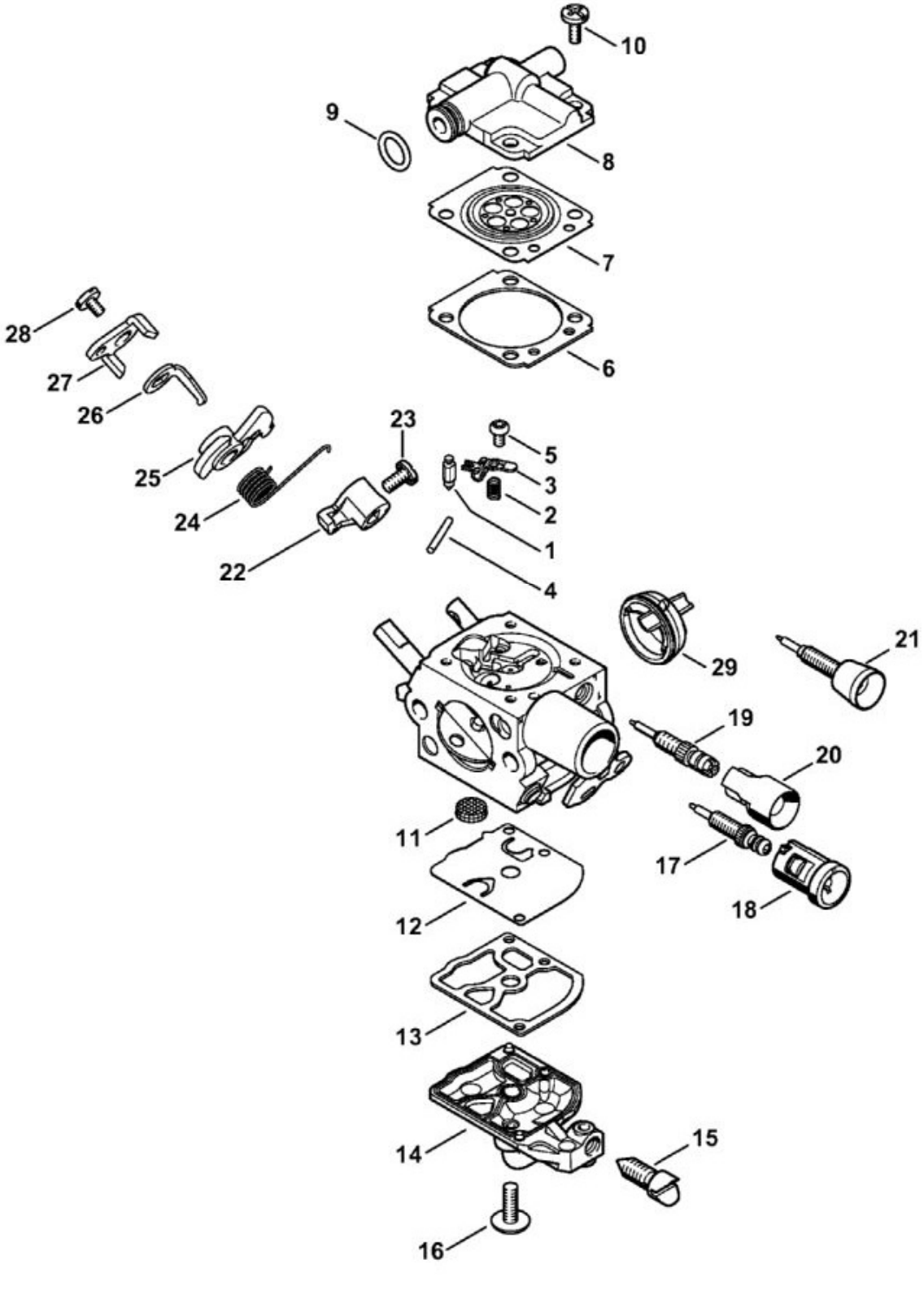

N°	Code article	Désignation	*	**	***
	1145 120 0617	Carburateur C1Q-S280A	[1 - 20, 22 - 29]		1
	1145 120 0652	Carburateur C1Q-S283A	[1 - 18, 21 - 29]		1
1	4116 121 5100	Pointeau d'admission			1
2	1145 122 3000	Ressort			1
3	1125 121 5000	Levier de réglage d'admission			1
4	1120 121 9200	Axe			1
5	0000 122 7101	Vis			1
6	1145 129 0900	Joint			1
7	1145 121 4700	Membrane de réglage			1
8	1145 121 0800	Couvercle			1
9	9646 945 0490	Joint torique 7x1,5			1
10	1120 122 6601	Vis à embase			4
11	1123 121 7800	Tamis			1
12	1129 121 4800	Membrane de pompe			1
13	1123 129 0905	Joint			1
14	1145 120 2600	Couvercle de pompe			1
15	1145 122 6200	Vis de réglage de régime de ralenti			1
16	1120 122 7800	Vis à tête bombée fraisée			1
17	1145 122 6700	Vis H de richesse à haut régime			1
18	1141 121 2704	Capuchon			1
19	1145 120 6800	Vis L de richesse au ralenti	[20]		1
20	0000 121 2703	Capuchon			1
21	4228 122 6801	Vis L de richesse au ralenti			1
22	1145 121 3501	Levier de papillon			1
23	4132 122 6600	Vis à embase			1
24	1145 122 3201	Ressort coudé			1
25	1145 123 0800	Levier d'encliquetage			1
26	1145 121 6600	Levier			1
27	1145 121 6601	Levier			1
28	1139 122 7101	Vis			1
29	1145 141 1800	Douille			1
	1145 007 1700	Jeu de pièces de carburateur	[6, 7, 12, 13]		1

* (A) non illustré
(B) uniquement accessoire optionnel
(C) n'est plus livrable départ usine
(D) n'est pas livrable séparément
[..] y compris Fig. No.

**	(02.2003)	Open informations techniques
	>xxx xxx xxxx]	Pièce à utiliser jusqu'au n° de série
	[xxxx xxx xxxx>	Pièce à utiliser à partir du n° de série

*** Nombre de pièces(s) utilisée(s) lors de la production

**** Prix de vente unitaire brut hors taxes
Voir conditions générales de vente dans la rubrique 'Téléchargement'

MS 201 - 1145
Sélection: Carter de poignée, Poignée tubulaire

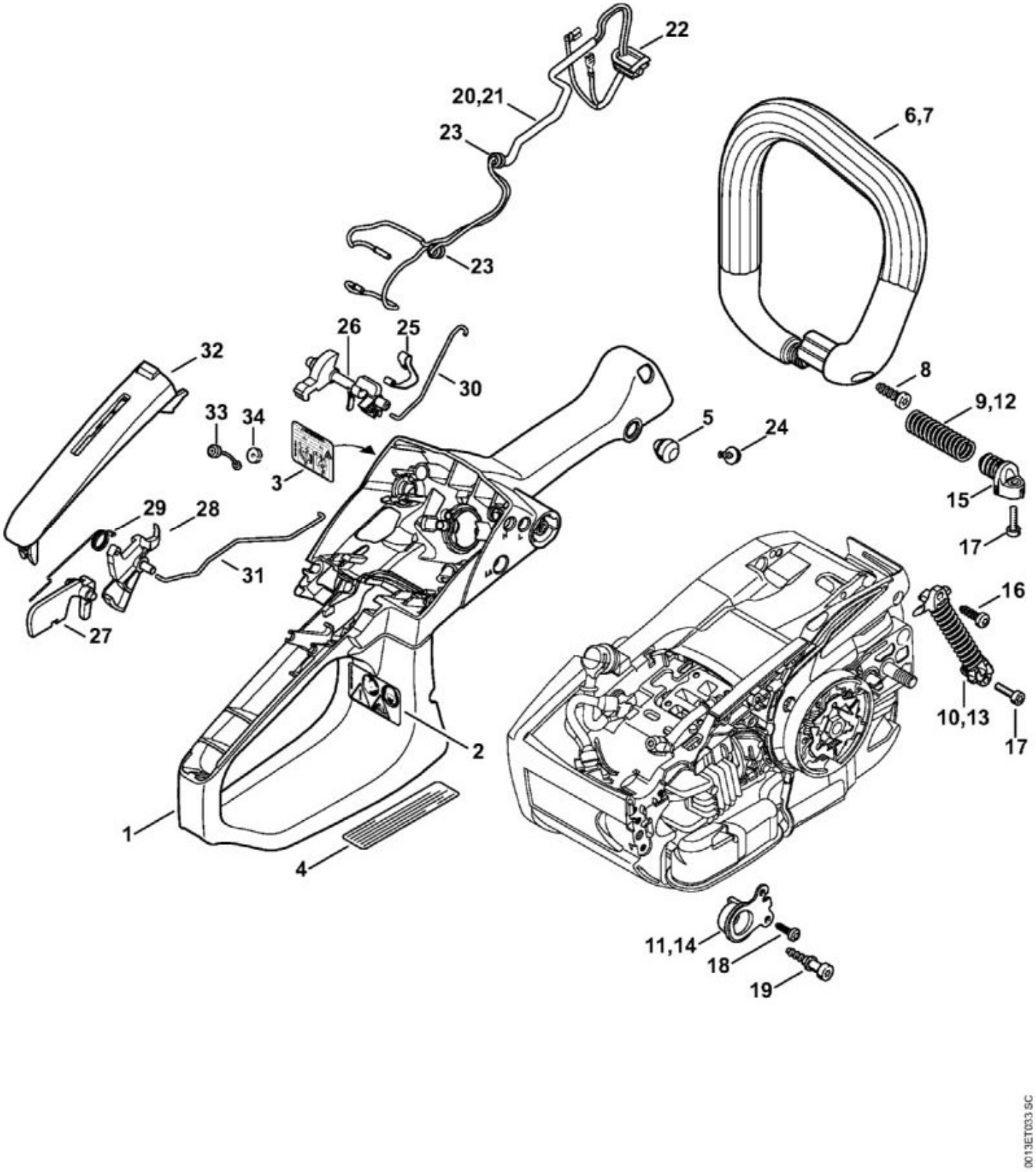

N°	Code article	Désignation	*	**	***
1	1145 790 1050	Carter de poignée	[2,20,22,24]		1

N°	Code article	Désignation	*	**	***
2	0000 967 7247	Pictogramme d'avertissement MS			1
5	1125 791 2810	Butoir d'arrêt			1
6	1145 791 1701	Poignée tubulaire			1
8	9074 478 4425	Vis cylindrique IS-P6x19			1
9	1137 791 3101	Ressort			1
10	1145 790 8302	AV-Ressort			1
11	1145 790 9901	Butoir annulaire			1
15	1145 790 3800	Bouchon de palier			1
16	9074 477 4130	Vis cylindrique IS-P5x16			1
17	9022 313 0679	Vis cylindrique IS-M4x16			2
18	9104 003 3004	Vis Parker P4x14			2
19	1129 791 6100	Vis			1
21	1145 440 3001	Faisceau de câbles	[22]		1
23	0000 989 0813	Douille de protection			2
24	9104 003 2960	Vis Parker P4x10			1
25	1125 442 1600	Ressort de connexion			1
26	1145 182 0901	Arbre de commande			1
27	1145 182 0801	Levier d'arrêt			1
28	1145 182 1001	Manette des gaz			1
29	1129 182 4500	Ressort coudé			1
30	1145 185 1901	Tringlerie de volet de démarrage			1
31	1145 182 1501	Tringlerie des gaz			1
32	1145 791 0601	Monture de poignée			1
33	1145 790 8101	Arrêtoir			1
34	1145 791 5901	Butoir d'arrêt			1

* (A) non illustré
(B) uniquement accessoire optionnel
(C) n'est plus livrable départ usine
(D) n'est pas livrable séparément
[..] y compris Fig. No.

** (02.2003) Open informations techniques
>xxx xxx xxxx] Pièce à utiliser jusqu'au n° de série
[xxxx xxx xxxx> Pièce à utiliser à partir du n° de série

*** Nombre de pièces(s) utilisée(s) lors de la production

**** Prix de vente unitaire brut hors taxes
Voir conditions générales de vente dans la rubrique 'Téléchargement'

MS 201 - 1145
Sélection: Carter de réservoir

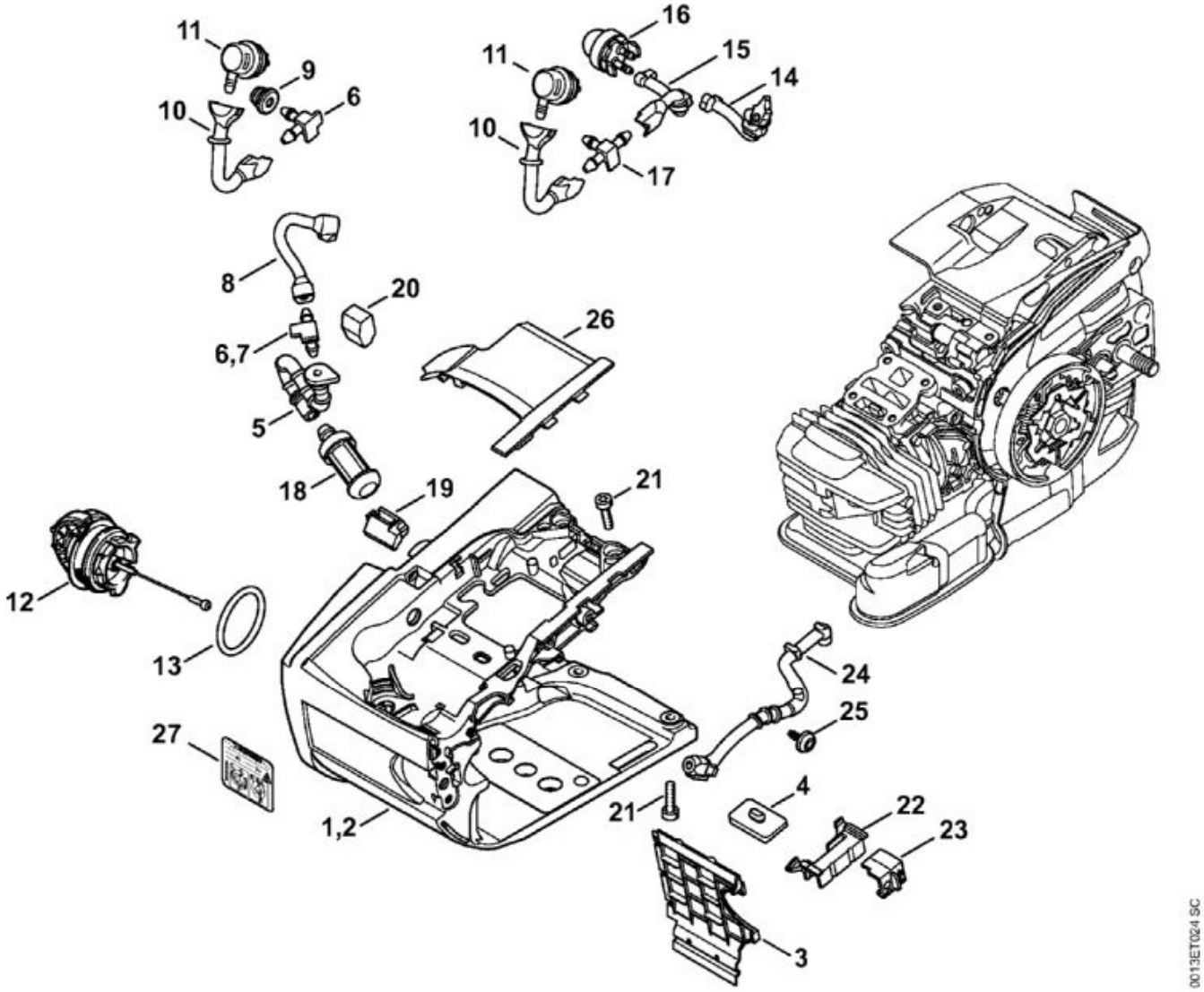

N°	Code article	Désignation	*	**	***
1	1145 350 0812	Carter de réservoir	[3 - 6, 8 - 13, 1		1
3	1145 351 4000	Plaque isolante			1
4	1129 352 5500	Pièce de serrage			1
5	1141 358 7708	Tuyau			1
6	1145 122 3900	Raccord en équerre			2
8	1145 358 7704	Tuyau			1
9	1141 989 0600	Douille			1
10	1145 358 7706	Tuyau			1
11	0000 350 5802	Aération de réservoir			1
12	0000 350 0534	Bouchon de réservoir	[13]		1
13	9645 948 7734	Joint torique 25x3,5			1
18	0000 350 3500	Crépine d'aspiration			1

N°	Code article	Désignation	*	**	***
19	1145 352 5501	Pièce de serrage			1
20	1145 791 5903	Butoir d'arrêt			1
21	9022 313 0680	Vis cylindrique IS-M4x16			4
22	1145 793 3000	Tiroir			1
23	1145 793 3002	Tiroir			1
24	1145 141 8600	Tuyau			1
25	9104 003 2960	Vis Parker P4x10			2
26	1145 352 3001	Recouvrement			1

* (A) non illustré
(B) uniquement accessoire optionnel
(C) n'est plus livrable départ usine
(D) n'est pas livrable séparément
[..] y compris Fig. No.

** (02.2003) Open informations techniques
>xxx xxx xxxx] Pièce à utiliser jusqu'au n° de série
[xxxx xxx xxxx> Pièce à utiliser à partir du n° de série

*** Nombre de pièces(s) utilisée(s) lors de la production

**** Prix de vente unitaire brut hors taxes
Voir conditions générales de vente dans la rubrique 'Téléchargement'

MS 201 - 1145
Sélection: Carter, Cylindre, Silencieux

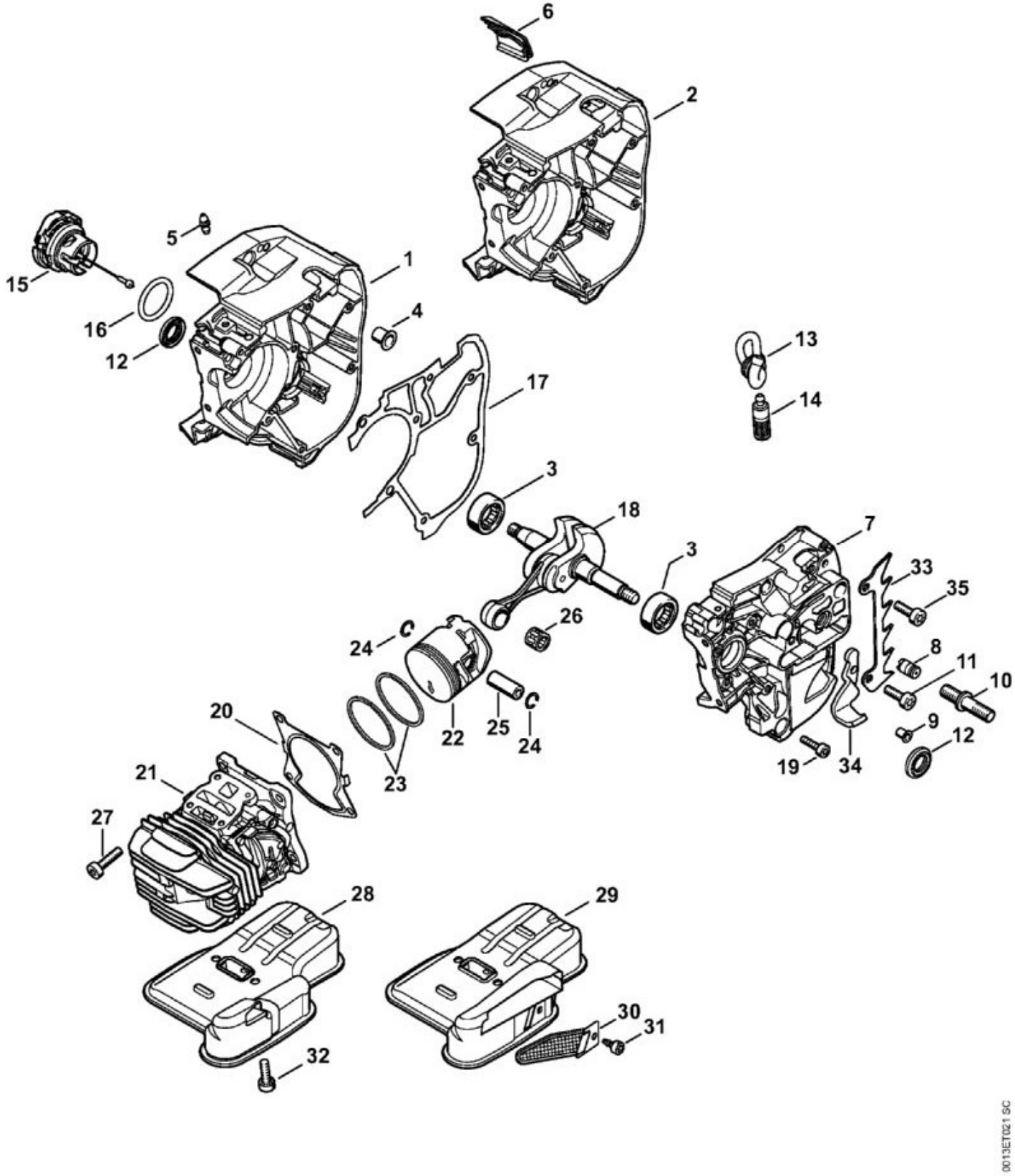

N°	Code article	Désignation	*	**	***
1	1145 020 2602	Demi-carter de vilebrequin, côté ventilateur	[3 - 5, 12]		1
3	9531 003 0105	Douille à rouleaux 12x24,5x8,8			2
4	1129 792 5500	Douille			1
5	0000 988 5218	Manchon			1
7	1145 020 2902	Demi-carter de vilebrequin	[3, 8 - 12]		1
8	1128 640 9100	Soupape			1
9	9416 868 5631	Rivet tubulaire 5,5x0,5x6,8			1
10	1143 664 2400	Vis à embase M8			1
11	1143 664 2402	Vis à embase M5			1
12	9640 003 1180	Bague d'étanchéité 12x20x4			2
13	1129 647 9400	Tuyau			1
14	1123 640 3800	Crépine d'aspiration			1
15	0000 350 0536	Bouchon de réservoir	[16]		1
16	9645 948 2470	Joint torique 23x3			1
17	1145 029 0500	Joint			1
18	1145 030 0400	Vilebrequin			1
19	9022 313 0680	Vis cylindrique IS-M4x16			7
20	1145 029 2302	Joint de cylindre			1
21	1145 020 1200	Cylindre avec piston Ø 40 mm	[22 - 25]		1
22	1145 030 2001	Piston Ø 40 mm	[23 - 25]		1
23	4147 034 3003	Segment de piston Ø 40x1,2 mm			2
24	9463 650 0900	Jonc d'arrêt 9x0,8			2
25	1145 034 1501	Axe de piston 9x5,6x23			1
26	9512 003 2032	Cage à aiguilles 9x12x10			1
27	9022 371 1020	Vis cylindrique IS-M5x20			4
28	1145 140 0600	Silencieux			1
32	9022 341 0983	Vis cylindrique IS-M5x16			2
33	1129 664 0500	Griffe			1
34	1145 656 7700	Arrêt de chaîne			1
35	9022 341 0980	Vis cylindrique IS-M5x16			2
	1145 007 1601	Jeu de joints	[12, 17, 20]		1

* (A) non illustré
(B) uniquement accessoire optionnel
(C) n'est plus livrable départ usine
(D) n'est pas livrable séparément
[..] y compris Fig. No.

** (02.2003) Open informations techniques
>xxx xxx xxxx] Pièce à utiliser jusqu'au n° de série

[xxxx xxx xxxx> Pièce à utiliser à partir du n° de série

*** Nombre de pièces(s) utilisée(s) lors de la production

**** Prix de vente unitaire brut hors taxes
Voir conditions générales de vente dans la rubrique 'Téléchargement'

MS 201 - 1145
Sélection: Couples de serrage

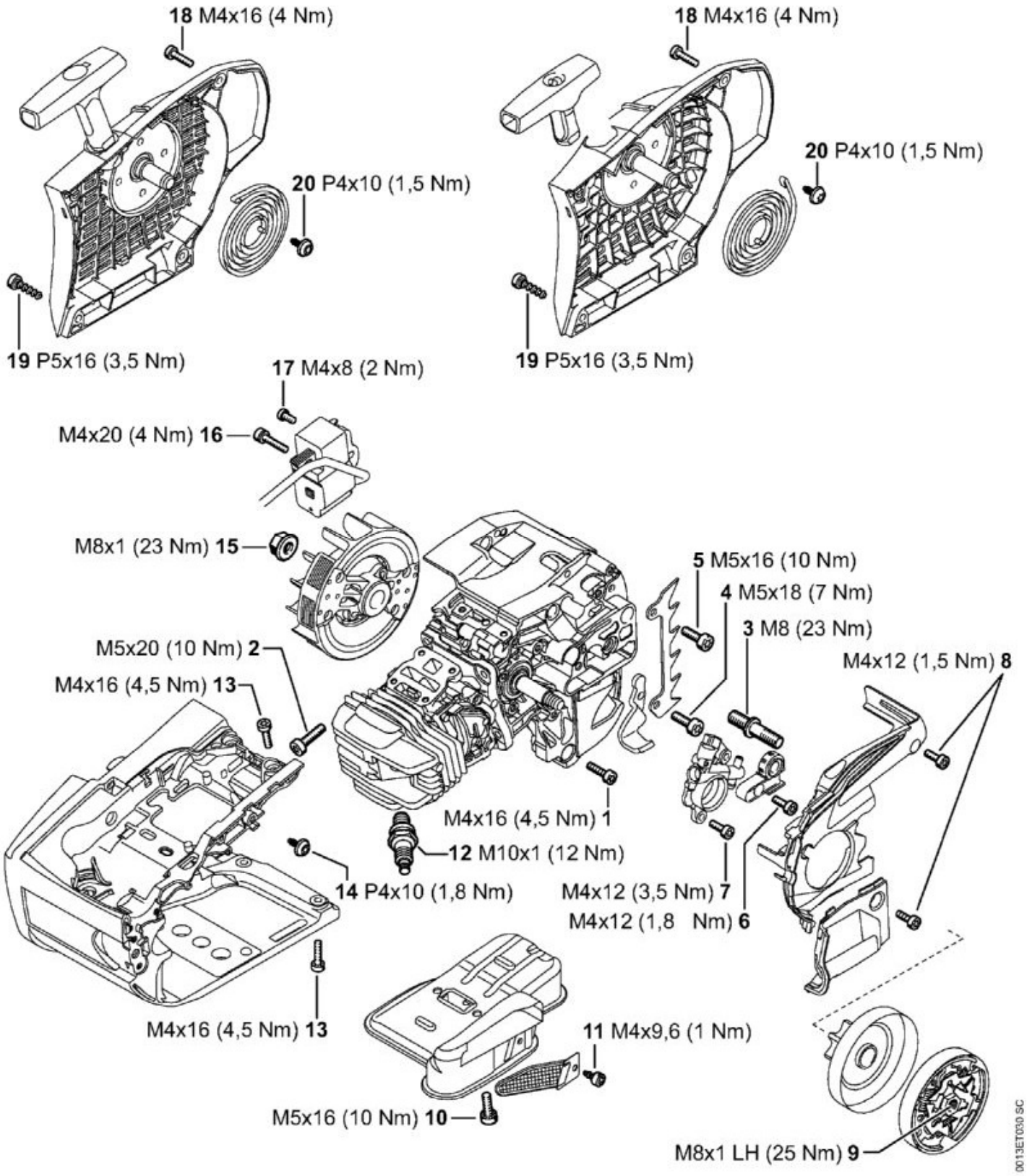

N°	Code article	Désignation	*	**	***
1	9022 313 0680	Vis cylindrique IS-M4x16			7

N°	Code article	Désignation	*	**	***
2	9022 371 1020	Vis cylindrique IS-M5x20			4
3	1143 664 2400	Vis à embase M8			1
4	1143 664 2402	Vis à embase M5			2
5	9022 341 0980	Vis cylindrique IS-M5x16			2
6	9022 313 0660	Vis cylindrique IS-M4x12			1
7	9022 346 0658	Vis cylindrique IS-M4x12			2
8	9022 313 0660	Vis cylindrique IS-M4x12			3
9	1137 160 2000	Embrayage			1
10	9022 341 0983	Vis cylindrique IS-M5x16			2
11	9039 475 0656	Vis taraud M4x9,6			1
12	0000 400 7011	Bougie NGK CMR6H			1
13	9022 313 0680	Vis cylindrique IS-M4x16			4
14	9104 003 2960	Vis Parker P4x10			1
15	0000 955 0802	Écrou à embase M8x1			1
16	9022 341 0710	Vis cylindrique IS-M4x20			2
18	9022 313 0680	Vis cylindrique IS-M4x16			2
19	9074 477 4130	Vis cylindrique IS-P5x16			2
20	9104 003 2960	Vis Parker P4x10			1

* (A) non illustré
(B) uniquement accessoire optionnel
(C) n'est plus livrable départ usine
(D) n'est pas livrable séparément
[..] y compris Fig. No.

** (02.2003) Open informations techniques
>xxx xxx xxxx] Pièce à utiliser jusqu'au n° de série
[xxxx xxx xxxx> Pièce à utiliser à partir du n° de série

*** Nombre de pièces(s) utilisée(s) lors de la production

**** Prix de vente unitaire brut hors taxes
Voir conditions générales de vente dans la rubrique 'Téléchargement'

MS 201 - 1145
Sélection: Couples de serrage

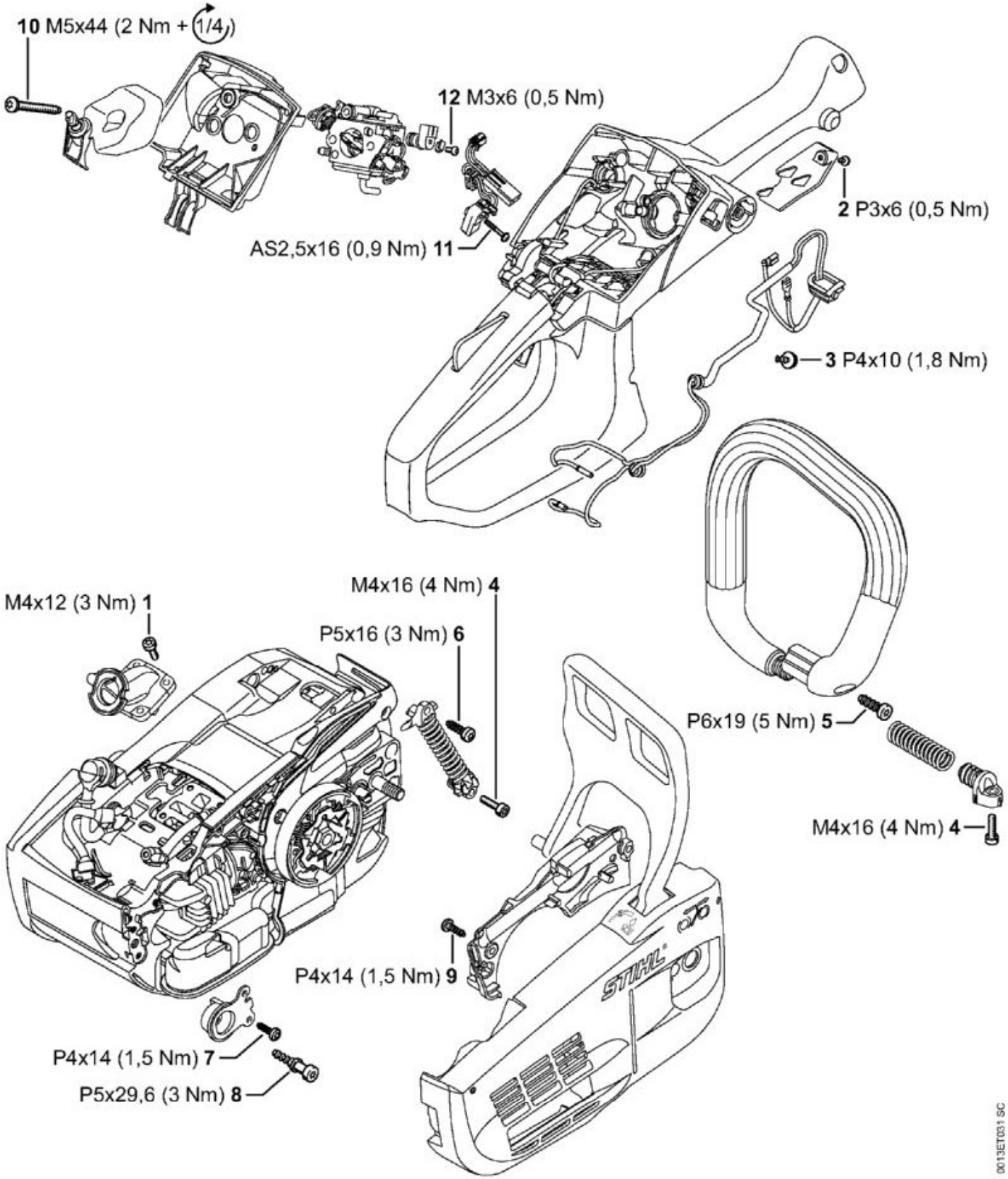

N°	Code article	Désignation	*	**	***
1	9022 313 0660	Vis cylindrique IS-M4x12			4

N°	Code article	Désignation	*	**	***
3	9104 003 2960	Vis Parker P4x10			1
4	9022 313 0679	Vis cylindrique IS-M4x16			2
5	9074 478 4425	Vis cylindrique IS-P6x19			1
6	9074 477 4130	Vis cylindrique IS-P5x16			1
7	9104 003 3004	Vis Parker P4x14			2
8	1129 791 6100	Vis			1
9	9104 003 3004	Vis Parker P4x14			2
10	9022 500 1093	Vis cylindrique IS-M5x44			2

* (A) non illustré
(B) uniquement accessoire optionnel
(C) n'est plus livrable départ usine
(D) n'est pas livrable séparément
[..] y compris Fig. No.

** (02.2003) Open informations techniques
>xxx xxx xxxx] Pièce à utiliser jusqu'au n° de série
[xxxx xxx xxxx> Pièce à utiliser à partir du n° de série

*** Nombre de pièces(s) utilisée(s) lors de la production

**** Prix de vente unitaire brut hors taxes
Voir conditions générales de vente dans la rubrique 'Téléchargement'

MS 201 - 1145
Sélection: Couvercle de pignon, Protège-main

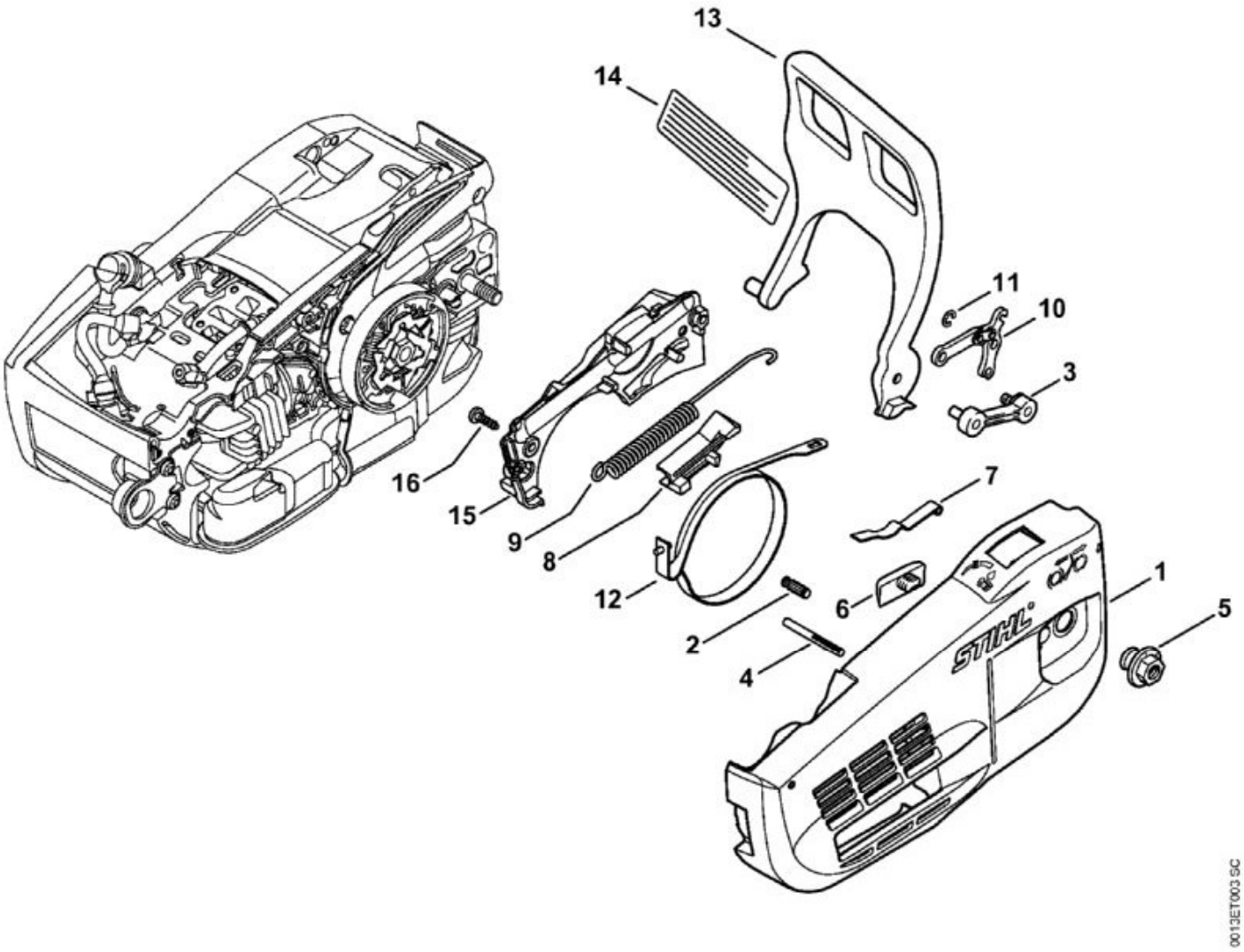

N°	Code article	Désignation	*	**	***
1	1145 640 1704	Couvercle de pignon	[2 - 5]		1
2	1120 162 5200	Boulon			1
3	1129 640 5000	Pièce intercalaire			1
4	9378 543 2220	Goupille cannelée 5x40			1
5	0000 995 0800	Écrou à embase M8			1
6	1123 648 6600	Bande de glissement			1
7	1129 162 7800	Ressort à lame			1
8	1145 162 6600	Butée			1
9	1145 162 7900	Ressort de tension			1
10	1121 160 5000	Levier			1
11	9460 624 0400	Anneau d'arrêt 4			1
12	1145 160 5400	Collier de frein			1

N°	Code article	Désignation	*	**	***
13	1145 792 9101	Protège-main			1
15	1145 648 7700	Couvercle			1
16	9104 003 3004	Vis Parker P4x14			2

* (A) non illustré
(B) uniquement accessoire optionnel
(C) n'est plus livrable départ usine
(D) n'est pas livrable séparément
[..] y compris Fig. No.

** (02.2003) Open informations techniques
>xxx xxx xxxx] Pièce à utiliser jusqu'au n° de série
[xxxx xxx xxxx> Pièce à utiliser à partir du n° de série

*** Nombre de pièces(s) utilisée(s) lors de la production

**** Prix de vente unitaire brut hors taxes
Voir conditions générales de vente dans la rubrique 'Téléchargement'

MS 201 - 1145
Sélection: Dispositif d'allumage

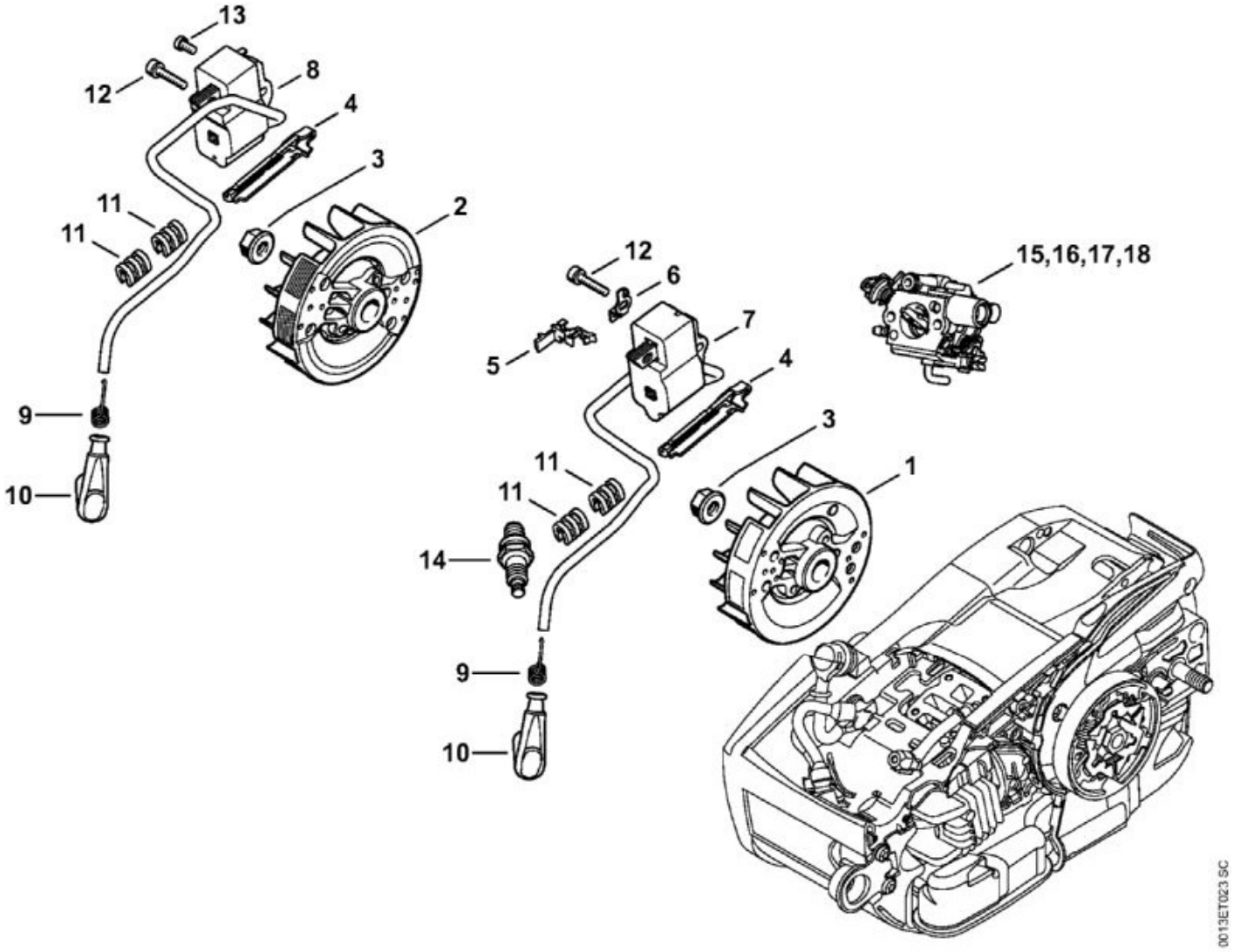

N°	Code article	Désignation	*	**	***
1	1145 400 1202	Rotor			1
3	0000 955 0802	Écrou à embase M8x1			1
4	1145 021 1700	Recouvrement			1
5	0000 448 1204	Attache de câble			1
6	1145 431 2100	Languette enfichable			1
7	1145 400 1303	Module d'allumage	[9 - 11]		1
9	0000 998 0604	Ressort coudé			1
10	0000 405 1007	Contact de câble d'allumage			1
11	1130 448 1201	Attache de câble			2
12	9022 341 0710	Vis cylindrique IS-M4x20			2
14	0000 400 7011	Bougie NGK CMR6H			1

N°	Code article	Désignation	*	**	***
	1145 007 1800	Kit de réparation	[1, 7, 9 - 11, 15](B)		1
	1145 007 1802	Kit de réparation	[1, 7, 9 - 11, 17](B)		1
15	1145 120 0617	Carburateur C1Q-S280A			1
17	1145 120 0652	Carburateur C1Q-S283A			1

* (A) non illustré
(B) uniquement accessoire optionnel
(C) n'est plus livrable départ usine
(D) n'est pas livrable séparément
[..] y compris Fig. No.

** (02.2003) Open informations techniques
>xxx xxx xxxx] Pièce à utiliser jusqu'au n° de série
[xxxx xxx xxxx> Pièce à utiliser à partir du n° de série

*** Nombre de pièces(s) utilisée(s) lors de la production

**** Prix de vente unitaire brut hors taxes
Voir conditions générales de vente dans la rubrique 'Téléchargement'

MS 201 - 1145
Sélection: Dispositif de lancement

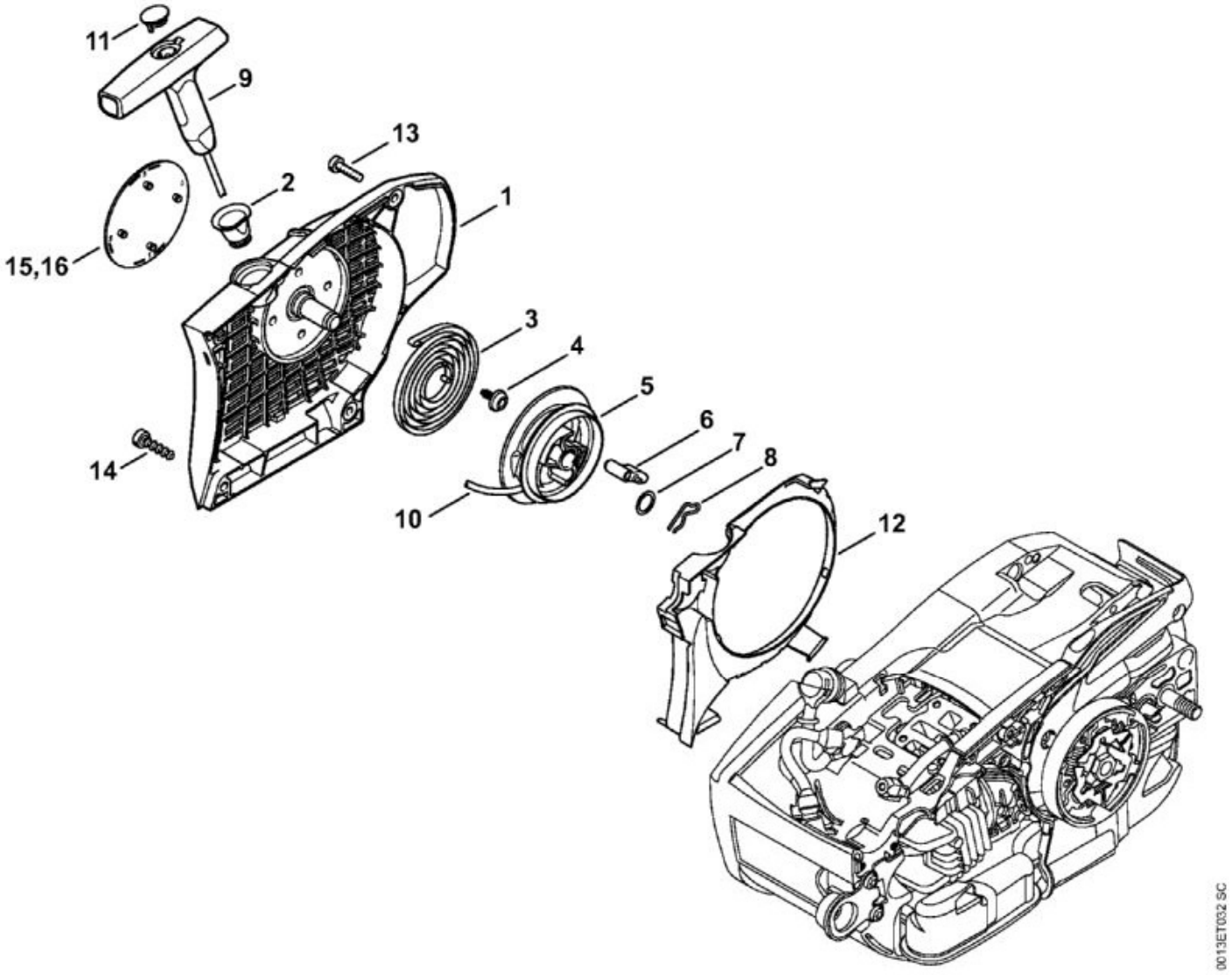

N°	Code article	Désignation	*	**	***
	1145 080 2100	Carter de ventilateur avec lanceur	[1 - 12]		1
1	1145 080 1800	Carter de ventilateur	[2]		1
2	1110 084 9102	Douille			1
3	1123 190 0600	Ressort de rappel			1
4	9104 003 2960	Vis Parker P4x10			1
5	1123 195 0400	Poulie à câble			1
6	1125 195 7200	Cliquet			1
7	0000 958 0923	Rondelle			1
8	1118 195 3500	Ressort			1
9	0000 190 3409	Poignée ElastoStart Ø 3 mm	[10, 11]		1
10	0000 195 8205	Câble de lancement Ø 3x750 mm			1

N°	Code article	Désignation	*	**	***
	0000 930 2208	Câble de lancement Ø 3 mm x 30,5 m	(B)		1
11	0000 195 7001	Capuchon			1
12	1145 084 7800	Segment			1
13	9022 313 0680	Vis cylindrique IS-M4x16			2
14	9074 477 4130	Vis cylindrique IS-P5x16			2
15	1145 967 1501	Plaque matricule MS 201			1

* (A) non illustré
(B) uniquement accessoire optionnel
(C) n'est plus livrable départ usine
(D) n'est pas livrable séparément
[..] y compris Fig. No.

** (02.2003) Open informations techniques
>xxx xxx xxxx] Pièce à utiliser jusqu'au n° de série
[xxxx xxx xxxx> Pièce à utiliser à partir du n° de série

*** Nombre de pièces(s) utilisée(s) lors de la production

**** Prix de vente unitaire brut hors taxes
Voir conditions générales de vente dans la rubrique 'Téléchargement'

MS 201 - 1145
Sélection: Filtre à air, Couvercle de carter de carburateur

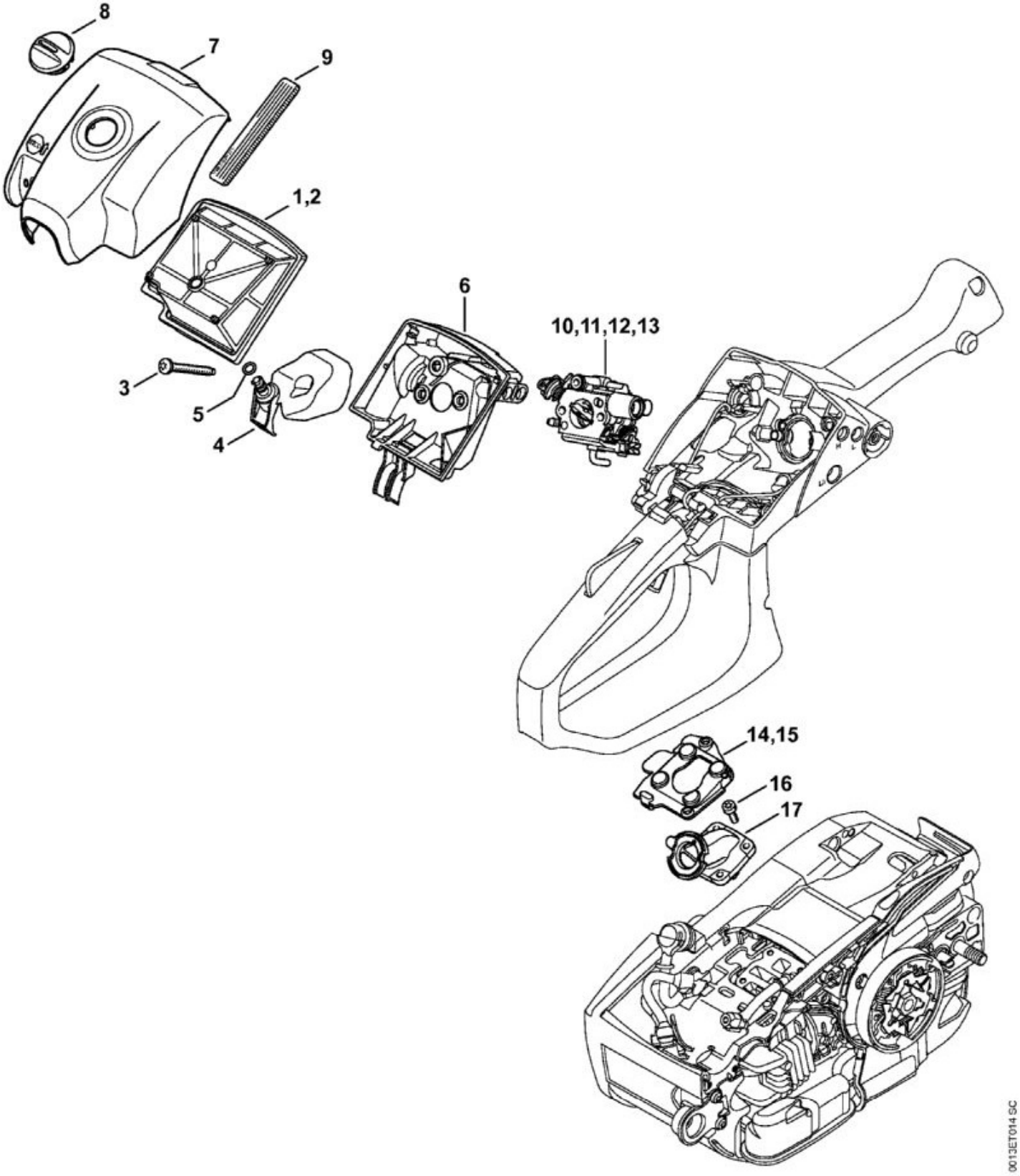

N°	Code article	Désignation	*	**	***
1	1145 140 4403	Filtre à air PA			1

N°	Code article	Désignation	*	**	***
3	9022 500 1093	Vis cylindrique IS-M5x44			2
4	1145 120 4101	Chicane	[5]		1
5	9645 945 7444	Joint torique 4x1,5			1
6	1145 141 0901	Socle de filtre			1
7	1145 140 1901	Couvercle de carter de carburateur	[8]		1
8	1137 140 9200	Verrou			1
10	1145 120 0617	Carburateur C1Q-S280A			1
12	1145 120 0652	Carburateur C1Q-S283A			1
14	1145 353 7000	Recouvrement			1
16	9022 313 0660	Vis cylindrique IS-M4x12			4
17	1145 140 2502	Coude			1

* (A) non illustré
(B) uniquement accessoire optionnel
(C) n'est plus livrable départ usine
(D) n'est pas livrable séparément
[..] y compris Fig. No.

** (02.2003) Open informations techniques
>xxx xxx xxxx] Pièce à utiliser jusqu'au n° de série
[xxxx xxx xxxx> Pièce à utiliser à partir du n° de série

*** Nombre de pièces(s) utilisée(s) lors de la production

**** Prix de vente unitaire brut hors taxes
Voir conditions générales de vente dans la rubrique 'Téléchargement'

MS 201 - 1145
Sélection: Outils, Accessoires spéciaux

N°	Code article	Désignation	*	**	***
	1145 890 1400	Jeu d'outils	[1 - 4]		1
1	0000 890 3402	Clé multiple			1
2	0812 370 1000	Tournevis T27x120x70			1
3	0000 891 0810	Pochette à outils			1
4	0000 890 2300	Tournevis			1
5	1145 893 5900	Réglette de butée	(B)		1
6	1110 893 4000	Calibre d'affûtage	(B)		1

* (A) non illustré
(B) uniquement accessoire optionnel
(C) n'est plus livrable départ usine
(D) n'est pas livrable séparément
[..] y compris Fig. No.

** (02.2003) Open informations techniques
>xxx xxx xxxx] Pièce à utiliser jusqu'au n° de série
[xxxx xxx xxxx> Pièce à utiliser à partir du n° de série

*** Nombre de pièces(s) utilisée(s) lors de la production

**** Prix de vente unitaire brut hors taxes
Voir conditions générales de vente dans la rubrique 'Téléchargement'

MS 201 - 1145
Sélection: Pompe à huile, Embrayage

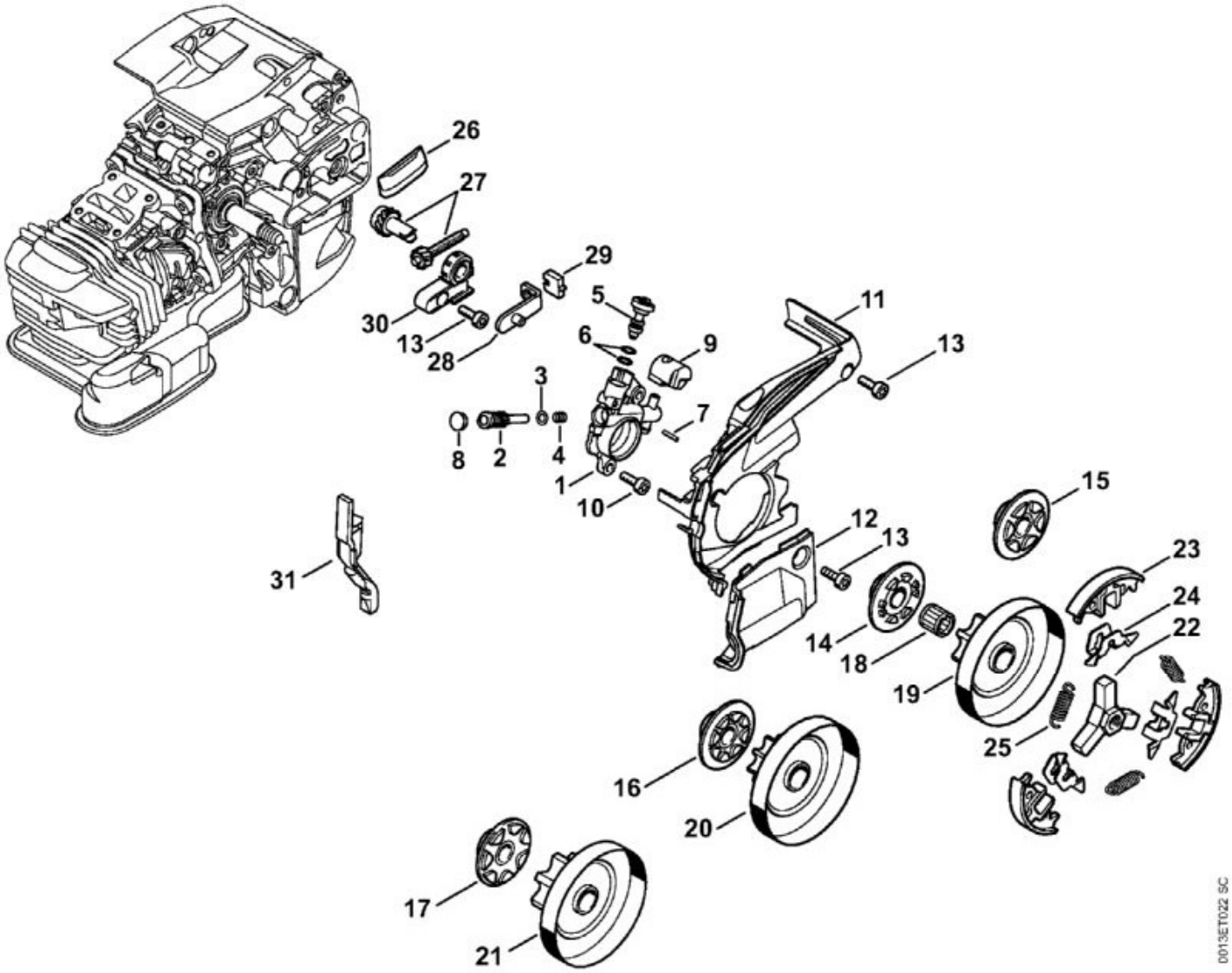

N°	Code article	Désignation	*	**	***
1	1145 640 3200	Pompe à huile	[2 - 9]		1
2	1129 647 0600	Piston de pompe			1
3	0000 958 0407	Rondelle			1
4	0000 997 0617	Ressort de pression			1
5	1145 647 4800	Vis de réglage			1
6	9646 945 0160	Joint torique 4x2			2
7	9380 620 1090	Goupille élastique 2x10			1
8	1129 647 7000	Bouchon			1
9	1129 647 5701	Pièce de raccordement			1
10	9022 346 0658	Vis cylindrique IS-M4x12			2
11	1145 021 1100	Couvercle			1
12	1145 021 1102	Couvercle			1

N°	Code article	Désignation	*	**	***
13	9022 313 0660	Vis cylindrique IS-M4x12			4
15	1129 640 7100	Vis sans fin 3/8" Picco 6D			1
16	1129 640 7102	Vis sans fin 1/4" 8D			1
17	1129 640 7101	Vis sans fin 3/8" Picco 7D	(B)		1
18	9512 933 2270	Cage à aiguilles 10x13x13			1
19	1145 640 2010	Pignon 3/8" Picco 6D	[31]		1
20	1145 640 2011	Pignon 1/4" 8D	[31]		1
21	1145 640 2050	Jeu de pignon/ vis sans fin 3/8"Picco 7D	[17, 31](B)		1
	1145 640 2051	Jeu de pignon/ vis sans fin 1/4"Picco 8D	[16, 20, 31]		1
22	1137 160 2000	Embrayage	[23 - 25]		1
23	1137 162 0800	Masselotte			3
24	1121 162 3000	Pièce de fixation			3
25	0000 997 5625	Ressort de tension			3
26	1123 648 6600	Bande de glissement			2
27	1129 007 1000	Jeu de pignon droit / vis de tension			1
28	1129 640 1900	Coulisse de tension			1
29	1123 664 1400	Pièce de pression			1
30	1123 664 2200	Recouvrement			1
31	1145 893 5900	Réglette de butée	(B)		1

* (A) non illustré
(B) uniquement accessoire optionnel
(C) n'est plus livrable départ usine
(D) n'est pas livrable séparément
[..] y compris Fig. No.

** (02.2003) Open informations techniques
>xxx xxx xxxx] Pièce à utiliser jusqu'au n° de série
[xxxx xxx xxxx> Pièce à utiliser à partir du n° de série

*** Nombre de pièces(s) utilisée(s) lors de la production

**** Prix de vente unitaire brut hors taxes
Voir conditions générales de vente dans la rubrique 'Téléchargement'