MS 180 2-MIX
Sélection: Cadre de poignée, Outils

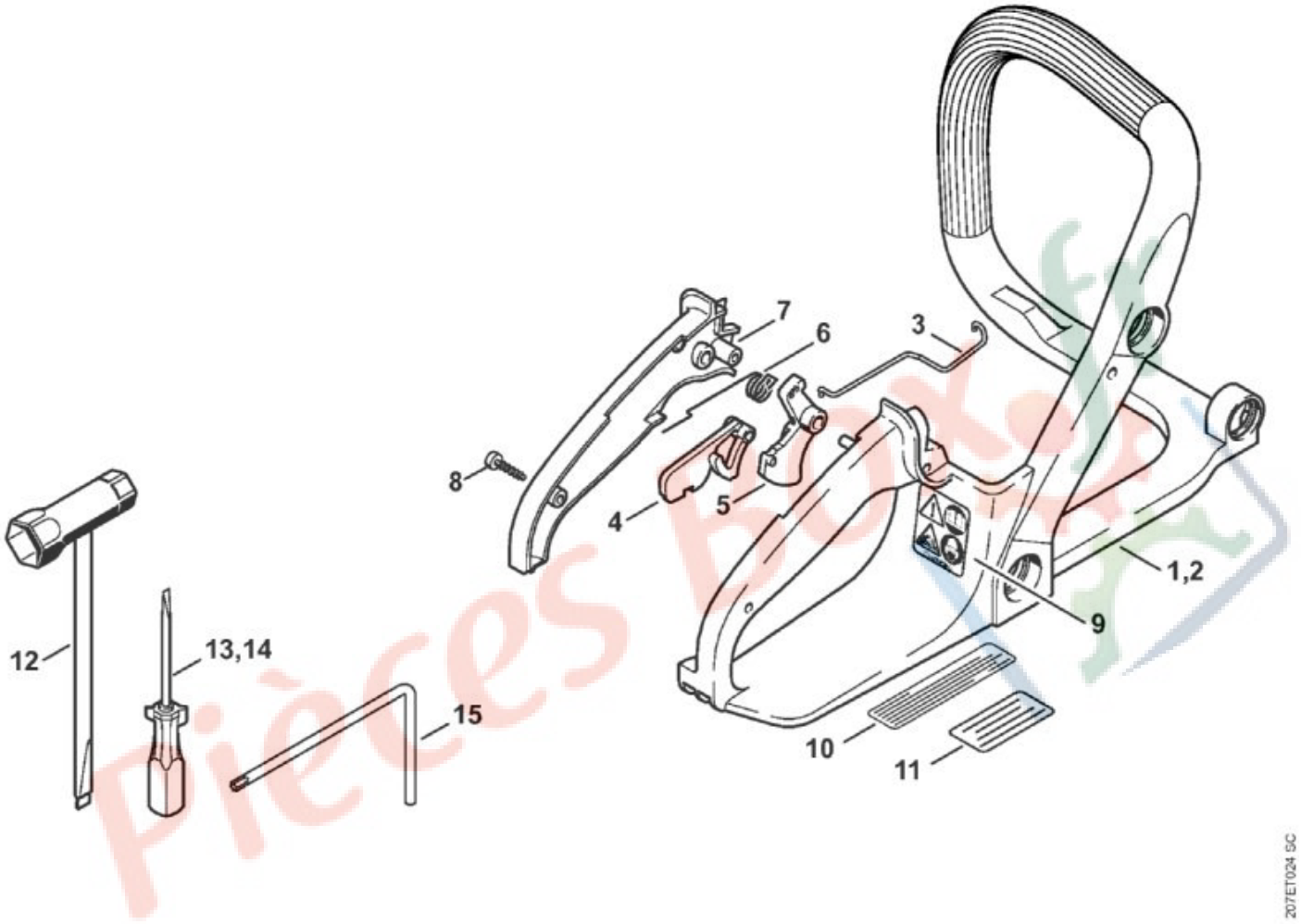

N°	Code article	Désignation	*	**	***	****	
1	1130 791 4901	Cadre de poignée			1	42,46 €	
3	1130 182 1502	Tringlerie des gaz			1	2,19 €	
4	1130 182 0800	Levier d'arrêt			1	1,87 €	
5	1130 182 1000	Manette des gaz			1	3,67 €	
6	1117 182 4500	Ressort coudé			1	0,66 €	
7	1130 791 0601	Monture de poignée			1	4,23 €	
8	9074 478 3075	Vis cylindrique IS-P4x19			2	0,48 €	
9	0000 967 7250	Pictogramme d'avertissement MS			1	1,10 €	
12	1129 890 3401	Clé multiple			1	6,58 €	
13	0000 890 2300	Tournevis			1	0,32 €	

N°	Code article	Désignation	*	**	***	****	
15	0812 370 1000	Tournevis T27x120x70	(B)		1	1,07 €	

* (A) non illustré
(B) uniquement accessoire optionnel
(C) n'est plus livrable départ usine
(D) n'est pas livrable séparément
[..] y compris Fig. No.

** (02.2003) Open informations techniques
>xxx xxx xxxx] Pièce à utiliser jusqu'au n° de série
[xxxx xxx xxxx> Pièce à utiliser à partir du n° de série

*** Nombre de pièces(s) utilisée(s) lors de la production

**** Prix de vente unitaire brut hors taxes
Voir conditions générales de vente dans la rubrique 'Téléchargement'

Pièces Box.fr

MS 180 2-MIX
Sélection: Carburateur C1Q-S286A 2-MIX

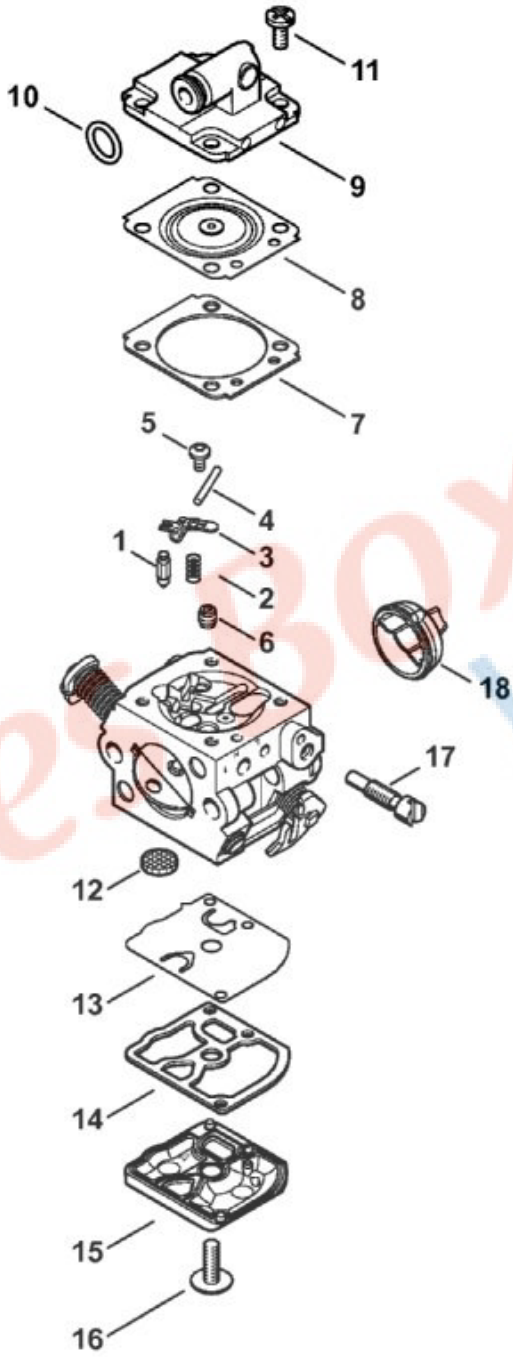

207ET020 SC

N°	Code article	Désignation	*	**	***	****	
	1130 120 0612	Carburateur C1Q-S286A	[1 - 18]		1	71,31 €	

N°	Code article	Désignation	*	**	***	****
1	4116 121 5100	Pointeau d'admission			1	8,90 €
2	1120 122 3004	Ressort			1	2,85 €
3	1125 121 5000	Levier de réglage d'admission			1	2,50 €
4	1120 121 9200	Axe			1	1,06 €
5	0000 122 7101	Vis			1	1,11 €
6	4228 121 5600	Gicleur fixe 0.43			1	3,87 €
7	1145 129 0900	Joint			1	2,78 €
8	1130 121 4702	Membrane de réglage			1	8,95 €
9	1130 121 0802	Couvercle			1	8,50 €
10	9646 945 0490	Joint torique 7x1,5			1	0,39 €
11	1120 122 6601	Vis à embase			4	1,57 €
12	1123 121 7800	Tamis			1	2,42 €
13	1129 121 4800	Membrane de pompe			1	5,90 €
14	1123 129 0905	Joint			1	1,90 €
15	1130 125 0200	Couvercle de pompe			1	5,15 €
16	1120 122 7800	Vis à tête bombée fraisée			1	0,94 €
17	1130 122 6301	Vis de réglage de régime de ralenti			1	4,19 €
18	1130 141 1804	Douille			1	2,17 €
	1130 007 1701	Jeu de pièces de carburateur	[7, 8, 13, 14]		1	14,40 €

* (A) non illustré
(B) uniquement accessoire optionnel
(C) n'est plus livrable départ usine
(D) n'est pas livrable séparément
[..] y compris Fig. No.

** (02.2003) Open informations techniques
>xxx xxx xxxx] Pièce à utiliser jusqu'au n° de série
[xxxx xxx xxxx> Pièce à utiliser à partir du n° de série

*** Nombre de pièces(s) utilisée(s) lors de la production

**** Prix de vente unitaire brut hors taxes
Voir conditions générales de vente dans la rubrique 'Téléchargement'

Pièces Box

MS 180 2-MIX
Sélection: Carter moteur

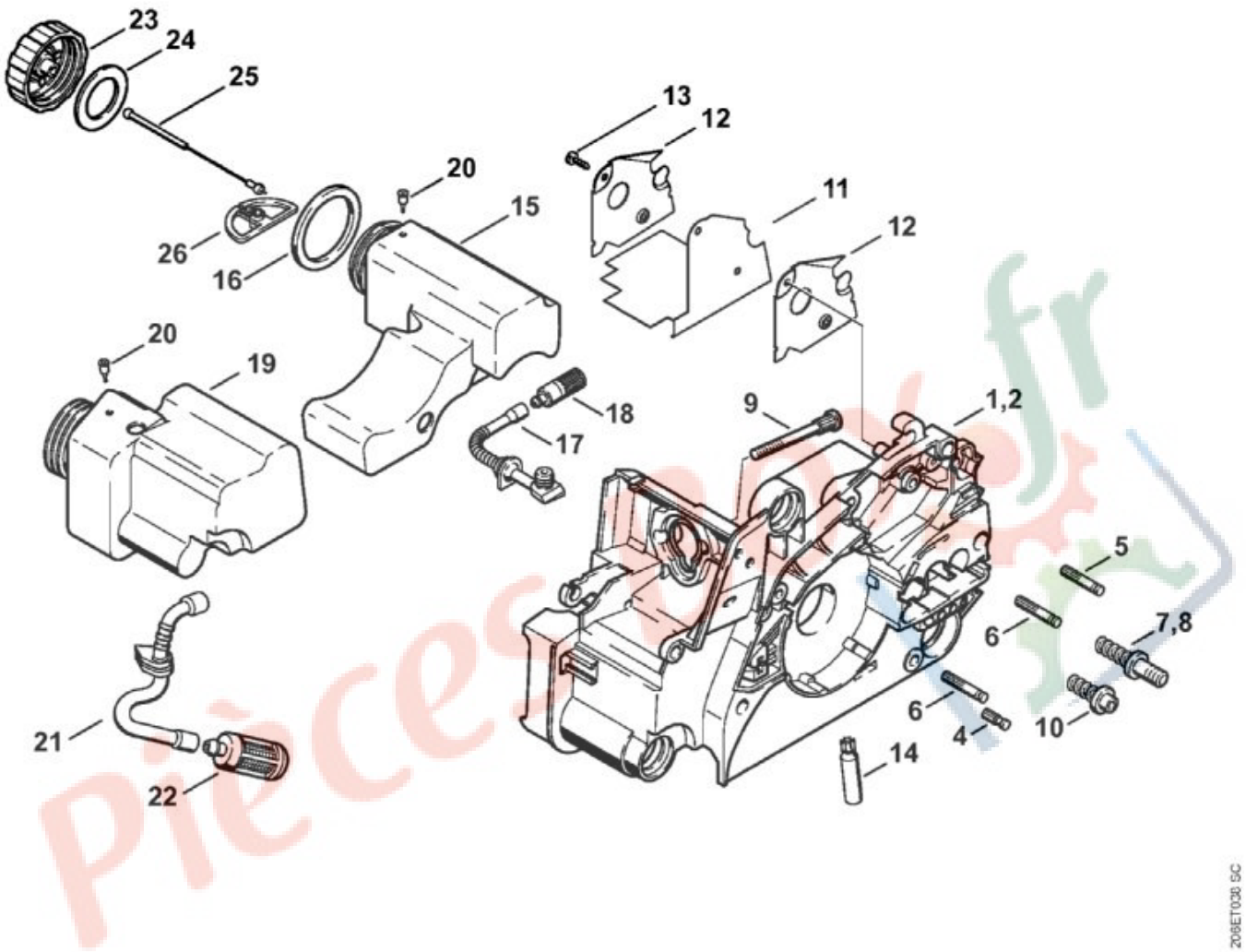

N°	Code article	Désignation	*	**	***	****	
1	1130 020 3033	Carter moteur	[4 - 7, 9, 11 - 14]		1	47,37 €	
4	1120 162 5200	Boulon			1	1,08 €	
5	1123 162 5200	Boulon			1	0,83 €	
6	1123 162 5205	Boulon			2	0,83 €	
7	1123 664 2400	Vis à embase			2	2,18 €	
8	1123 664 2405	Vis à embase D9/M8	(B)		2	3,38 €	
9	1130 122 6601	Vis à embase			2	0,85 €	
14	1123 640 3200	Pompe à huile 0,55			1	26,74 €	
15	1130 350 4400	Réservoir d'huile	[16 - 18, 20]		1	14,84 €	
16	0000 359 1241	Anneau de joint			1	1,11 €	

N°	Code article	Désignation	*	**	***	****	
17	1130 647 9400	Tuyau			1	3,06 €	
18	1123 640 3800	Crépine d'aspiration			1	4,46 €	
19	1130 350 0411	Réservoir d'essence	[20, 21]		1	16,94 €	
20	0747 313 6810	Soupape			2	2,08 €	
21	1130 358 7701	Tuyau			1	4,63 €	
22	0000 350 3500	Crépine d'aspiration			1	4,66 €	
23	1130 350 0500	Bouchon de réservoir	[24 - 26]		2	7,37 €	
24	0000 359 1240	Anneau de joint			2	0,44 €	
25	0000 350 0905	Corde			2	1,16 €	
26	0000 353 0605	Crochet			2	1,15 €	

* (A) non illustré
(B) uniquement accessoire optionnel
(C) n'est plus livrable départ usine
(D) n'est pas livrable séparément
[..] y compris Fig. No.

** (02.2003) Open informations techniques
>xxx xxx xxxx] Pièce à utiliser jusqu'au n° de série
[xxxx xxx xxxx> Pièce à utiliser à partir du n° de série

*** Nombre de pièces(s) utilisée(s) lors de la production

**** Prix de vente unitaire brut hors taxes
Voir conditions générales de vente dans la rubrique 'Téléchargement'

Pieces Box.fr

MS 180 2-MIX
Sélection: Couples de serrage

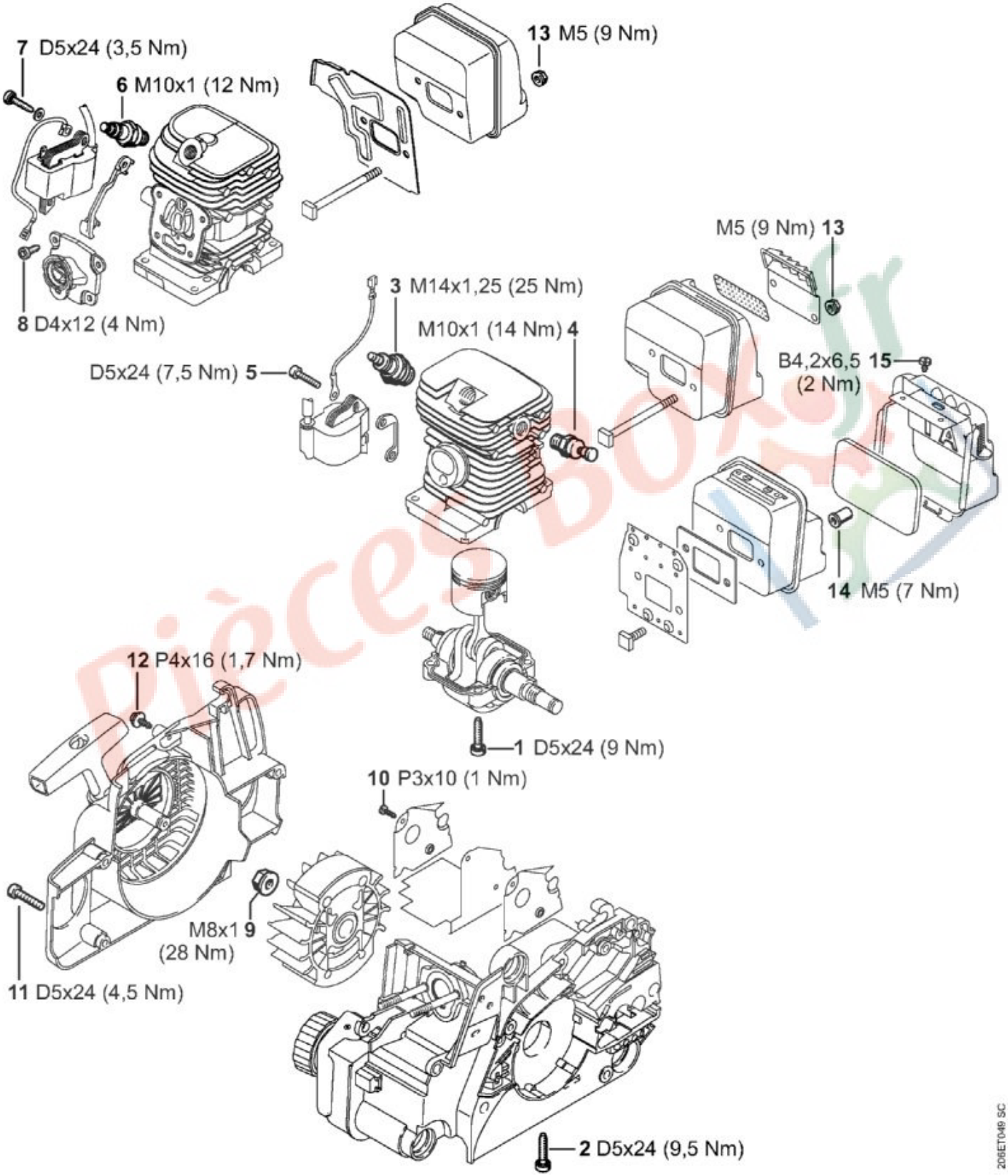

N°	Code article	Désignation	*	**	***	****	
1	9075 478 4159	Vis cylindrique IS-D5x24			4	0,79 €	

N°	Code article	Désignation	*	**	***	****
2	9075 478 4159	Vis cylindrique IS-D5x24			4	0,79 €
6	0000 400 7011	Bougie NGK CMR6H			1	9,08 €
7	9075 478 3012	Vis cylindrique IS-D4x12			2	0,54 €
8	9075 478 3022	Vis cylindrique IS-D4x20			2	0,57 €
9	0000 955 0802	Écrou à embase M8x1			1	0,92 €
11	9075 478 4155	Vis cylindrique IS-D5x24			3	0,71 €
12	9104 003 8733	Vis Parker P4x16			1	0,40 €
13	9216 261 0700	Écrou à six pans M5			2	0,50 €

* (A) non illustré
(B) uniquement accessoire optionnel
(C) n'est plus livrable départ usine
(D) n'est pas livrable séparément
[..] y compris Fig. No.

** (02.2003) Open informations techniques
>xxx xxx xxxx] Pièce à utiliser jusqu'au n° de série
[xxxx xxx xxxx> Pièce à utiliser à partir du n° de série

*** Nombre de pièces(s) utilisée(s) lors de la production

**** Prix de vente unitaire brut hors taxes
Voir conditions générales de vente dans la rubrique 'Téléchargement'

Pièces Box.fr

MS 180 2-MIX
Sélection: Couples de serrage

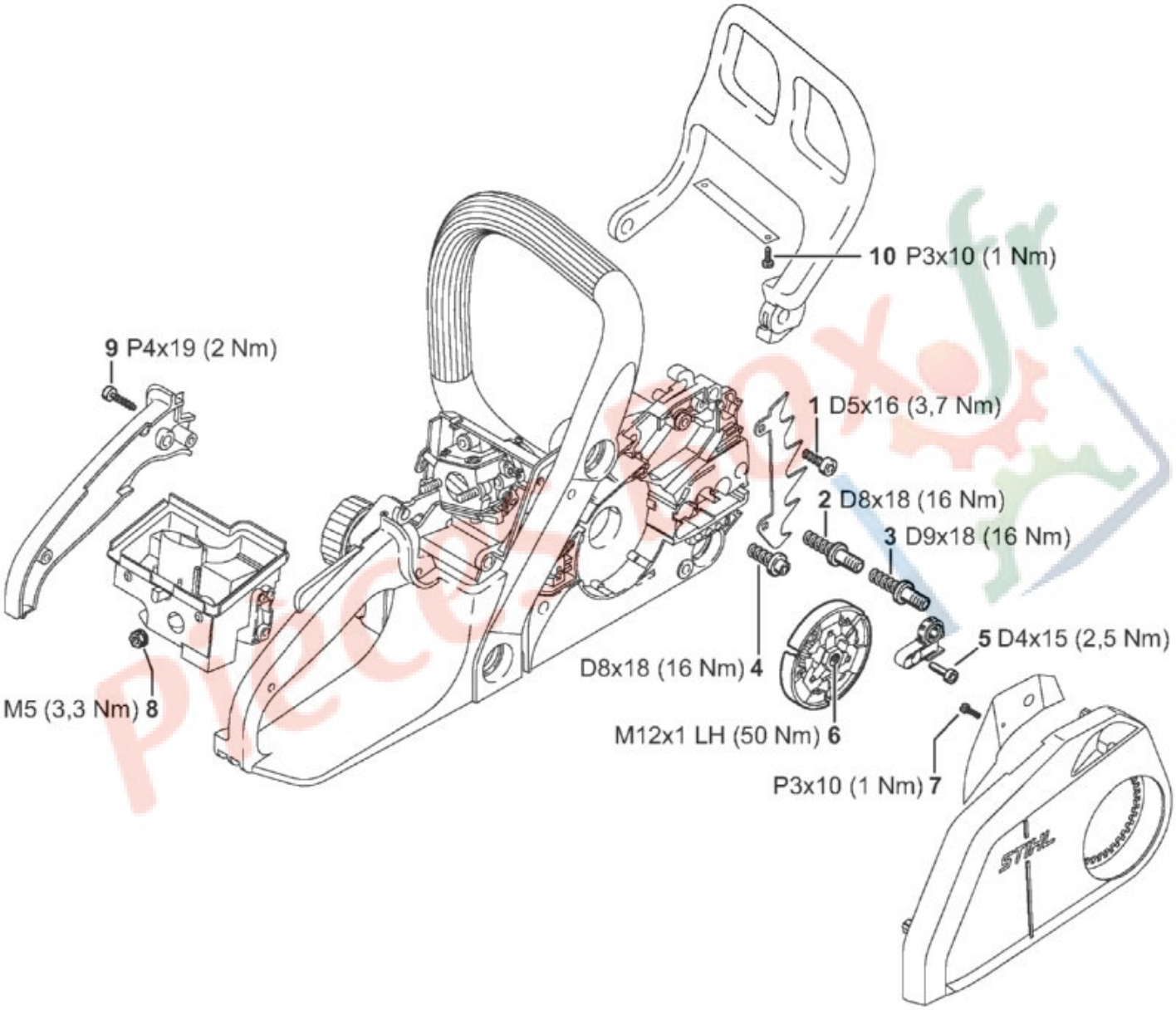

N°	Code article	Désignation	*	**	***	****	
1	9075 478 4115	Vis cylindrique IS-D5x16			2	0,21 €	

N°	Code article	Désignation	*	**	***	****
2	1123 664 2400	Vis à embase			2	2,18 €
3	1123 664 2405	Vis à embase D9/M8	(B)		2	3,38 €
5	9075 478 3015	Vis cylindrique IS-D4x15			1	0,52 €
6	1123 160 2050	Embrayage			1	39,89 €
8	9216 261 0700	Écrou à six pans M5			2	0,50 €
9	9074 478 3075	Vis cylindrique IS-P4x19			2	0,48 €

* (A) non illustré
(B) uniquement accessoire optionnel
(C) n'est plus livrable départ usine
(D) n'est pas livrable séparément
[..] y compris Fig. No.

** (02.2003) Open informations techniques
>xxx xxx xxxx] Pièce à utiliser jusqu'au n° de série
[xxxx xxx xxxx> Pièce à utiliser à partir du n° de série

*** Nombre de pièces(s) utilisée(s) lors de la production

**** Prix de vente unitaire brut hors taxes
Voir conditions générales de vente dans la rubrique 'Téléchargement'

Pièces Box.fr

MS 180 2-MIX
Sélection: Cylindre 2-MIX

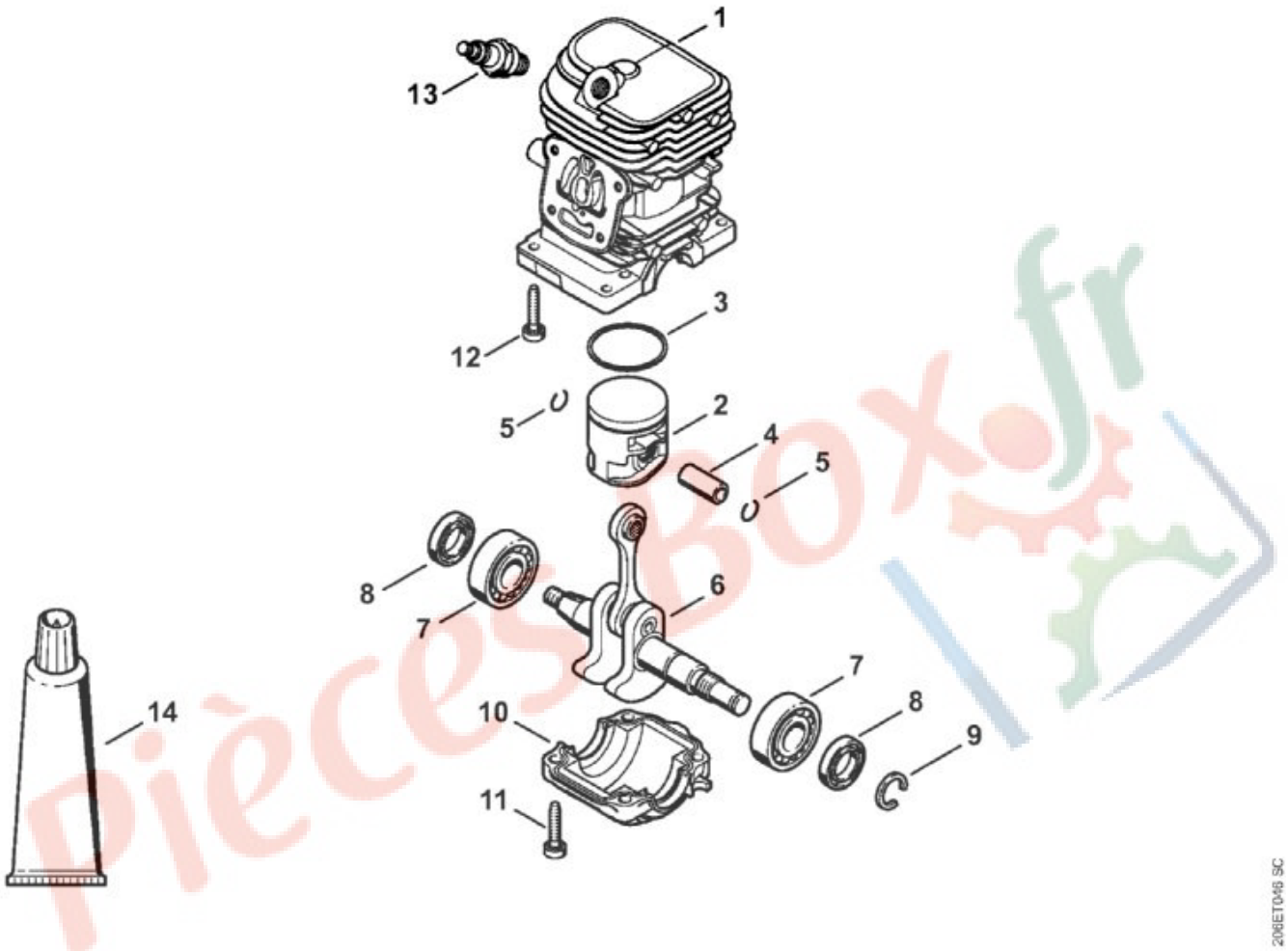

N°	Code article	Désignation	*	**	***	****	
1	1130 020 1213	Cylindre avec piston Ø 38 mm	[1 - 5, 11]		1	116,93 €	
2	1130 030 2015	Piston Ø 38 mm	[2 - 5]		1	48,44 €	
3	1130 034 3008	Segment de piston Ø 38x1,2 mm			1	4,02 €	
4	1139 034 1500	Axe de piston 10x6,5x23			1	8,53 €	
5	9463 650 1000	Jonc d'arrêt 10			2	0,48 €	
6	1132 030 0408	Vilebrequin			1	126,61 €	
7	9503 003 0325	Roulement rainuré à billes 15x32x10			2	18,45 €	
8	9639 003 1575	Bague d'étanchéité 15x25x4			2	3,87 €	
9	9468 621 1520	Circlip 15x1			1	0,38 €	
10	1130 021 2503	Carter inférieur			1	9,27 €	
11	9075 478 4159	Vis cylindrique IS-D5x24			4	0,79 €	

N°	Code article	Désignation	*	**	***	****
12	9075 478 4159	Vis cylindrique IS-D5x24			4	0,79 €
13	0000 400 7011	Bougie NGK CMR6H			1	9,08 €
14	0783 830 2000	Tube de pâte d'étanchéité Dirko HT rouge			1	10,61 €

* (A) non illustré
(B) uniquement accessoire optionnel
(C) n'est plus livrable départ usine
(D) n'est pas livrable séparément
[..] y compris Fig. No.

** (02.2003) Open informations techniques
>xxx xxx xxxx] Pièce à utiliser jusqu'au n° de série
[xxxx xxx xxxx> Pièce à utiliser à partir du n° de série

*** Nombre de pièces(s) utilisée(s) lors de la production

**** Prix de vente unitaire brut hors taxes
Voir conditions générales de vente dans la rubrique 'Téléchargement'

Pièces Box.fr

MS 180 2-MIX
Sélection: Dispositif d'allumage, Système AV

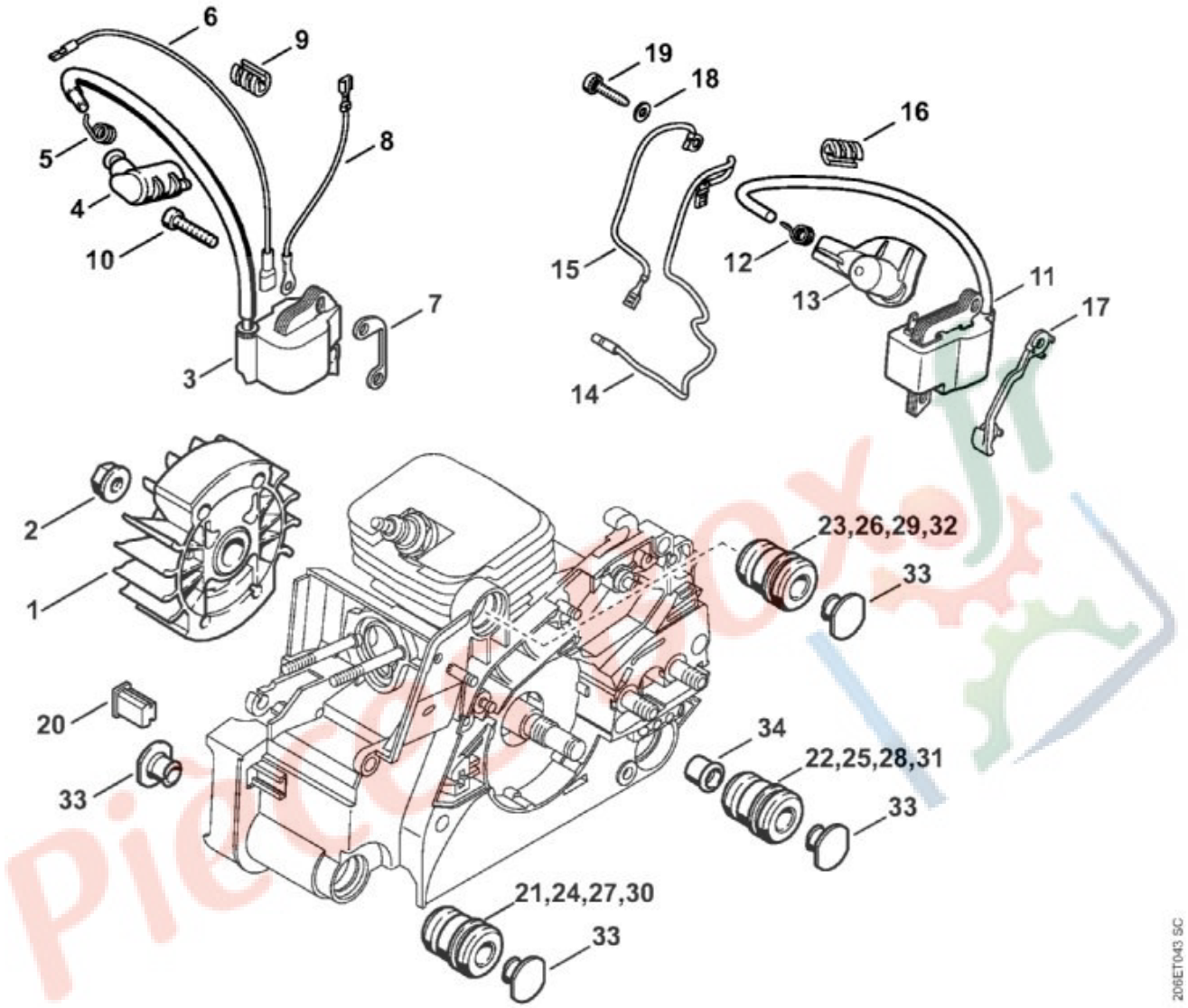

N°	Code article	Désignation	*	**	***	****
11	1130 400 1308	Module d'allumage	[12, 13]		1	67,77 €
12	0000 998 0604	Ressort coudé			1	0,69 €
13	1130 405 1001	Contact de câble d'allumage			1	2,97 €
14	1130 440 1102	Câble de court-circuit			1	1,93 €
15	1130 440 2203	Câble de masse			1	1,49 €
16	1130 448 1201	Attache de câble			1	0,82 €
17	1130 405 8004	Pièce isolante			1	1,47 €
18	9291 021 0100	Rondelle 4,3			2	0,33 €
19	9075 478 3022	Vis cylindrique IS-D4x20			2	0,57 €
20	1130 791 5900	Butoir d'arrêt			1	1,24 €
21	1123 791 2800	Butoir annulaire			1	5,33 €
22	1123 791 2800	Butoir annulaire			1	5,33 €

N°	Code article	Désignation	*	**	***	****	
23	1123 791 2800	Butoir annulaire			1	5,33 €	
33	1123 791 7300	Bouchon			5	0,71 €	
34	1123 791 7305	Bouchon			1	0,71 €	

* (A) non illustré
(B) uniquement accessoire optionnel
(C) n'est plus livrable départ usine
(D) n'est pas livrable séparément
[..] y compris Fig. No.

** (02.2003) Open informations techniques
>xxx xxx xxxx] Pièce à utiliser jusqu'au n° de série
[xxxx xxx xxxx> Pièce à utiliser à partir du n° de série

*** Nombre de pièces(s) utilisée(s) lors de la production

**** Prix de vente unitaire brut hors taxes
Voir conditions générales de vente dans la rubrique 'Téléchargement'

Pièces Box.fr

MS 180 2-MIX
Sélection: Dispositif de lancement

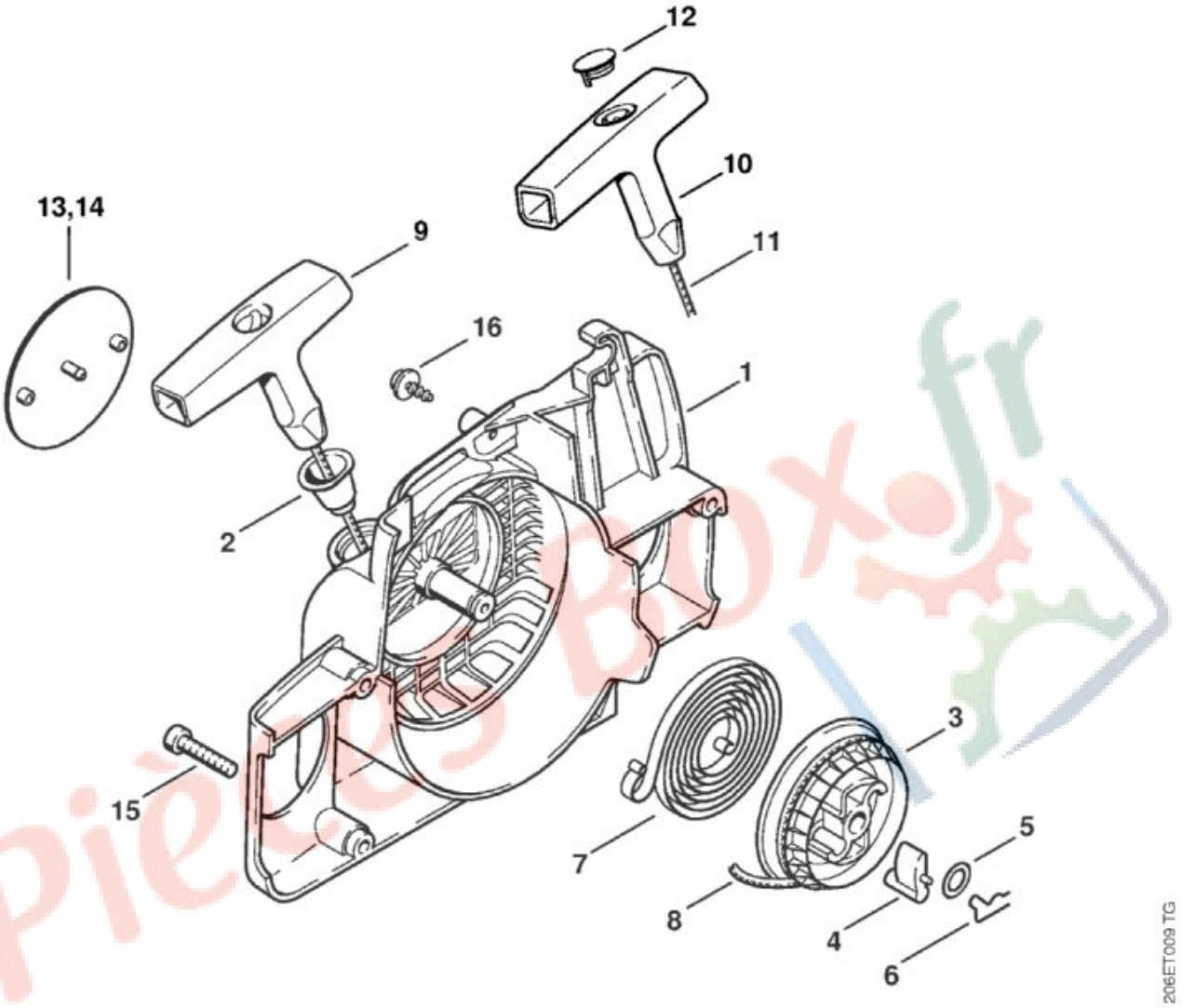

N°	Code article	Désignation	*	**	***	****	
	1130 080 2100	Carter de ventilateur avec lanceur	[1 - 9, 13, 14]		1	52,80 €	
1	1130 080 1800	Carter de ventilateur	[2, 13, 14]		1	27,73 €	
2	1110 084 9102	Douille			1	0,61 €	
3	1123 195 0400	Poulie à câble			1	13,57 €	
4	1125 195 7200	Cliquet			1	2,41 €	
5	0000 958 0923	Rondelle			1	1,75 €	
6	1118 195 3500	Ressort			1	0,48 €	
7	1129 190 0601	Ressort de rappel			1	9,43 €	
8	0000 195 8200	Câble de lancement Ø 3x800 mm			1	2,06 €	
9	1121 195 3400	Poignée			1	3,07 €	
13	1130 967 1505	Plaque matricule MS 180			1	2,30 €	

N°	Code article	Désignation	*	**	***	****
15	9075 478 4155	Vis cylindrique IS-D5x24			3	0,71 €
16	9104 003 8733	Vis Parker P4x16			1	0,40 €

* (A) non illustré
(B) uniquement accessoire optionnel
(C) n'est plus livrable départ usine
(D) n'est pas livrable séparément
[..] y compris Fig. No.

** (02.2003) Open informations techniques
>xxx xxx xxxx] Pièce à utiliser jusqu'au n° de série
[xxxx xxx xxxx> Pièce à utiliser à partir du n° de série

*** Nombre de pièces(s) utilisée(s) lors de la production

**** Prix de vente unitaire brut hors taxes
Voir conditions générales de vente dans la rubrique 'Téléchargement'

Pièces Box.fr

MS 180 2-MIX
Sélection: Filtre à air, Capot

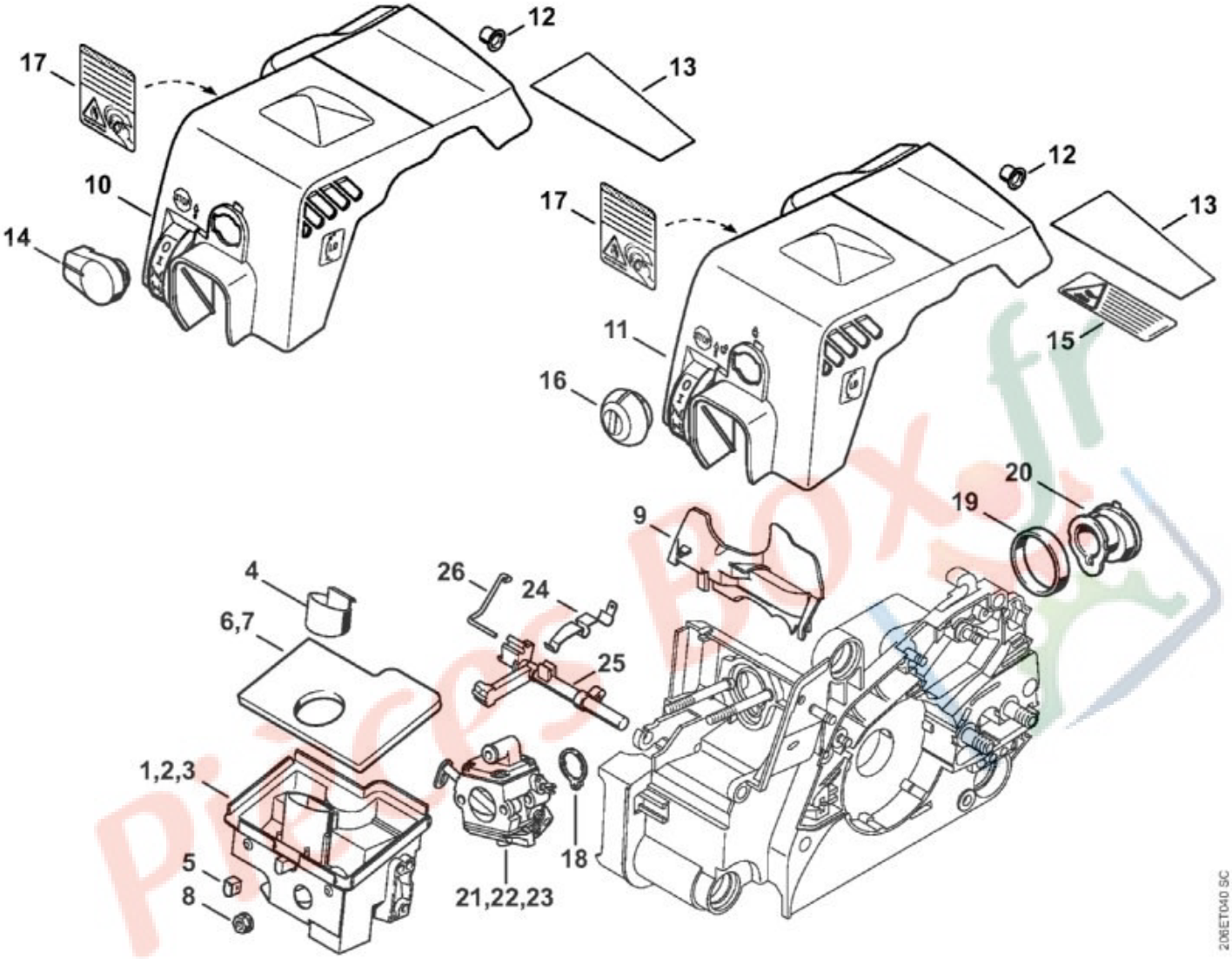

N°	Code article	Désignation	*	**	***	****	
4	1130 141 1101	Insert			1	2,42 €	
5	1130 124 7100	Douille			1	3,22 €	
6	1130 124 0800	Elément filtrant plat			1	1,57 €	
8	9216 261 0700	Écrou à six pans M5			2	0,50 €	
9	1130 124 3200	Déflecteur d'air			1	1,45 €	
12	1130 141 1801	Douille			1	0,66 €	
13	1130 084 8300	Feuille calorifuge			1	0,95 €	
18	1130 141 1800	Douille			1	0,79 €	
19	1130 022 2000	Anneau			1	1,47 €	
20	1130 141 2200	Coude			1	30,90 €	
24	1130 442 1602	Ressort de connexion			1	1,35 €	
25	1130 182 0900	Arbre de commande			1	5,02 €	

N°	Code article	Désignation	*	**	***	****	
26	1130 185 2000	Tringlerie de volet de démarrage			1	0,62 €	

*
(A) non illustré
(B) uniquement accessoire optionnel
(C) n'est plus livrable départ usine
(D) n'est pas livrable séparément
[..] y compris Fig. No.

**
(02.2003) Open informations techniques
>xxx xxx xxxx] Pièce à utiliser jusqu'au n° de série
[xxxx xxx xxxx> Pièce à utiliser à partir du n° de série

*** Nombre de pièces(s) utilisée(s) lors de la production

**** Prix de vente unitaire brut hors taxes
Voir conditions générales de vente dans la rubrique 'Téléchargement'

Pièces Box.fr

MS 180 2-MIX
Sélection: Filtre à air, Capot 2-MIX

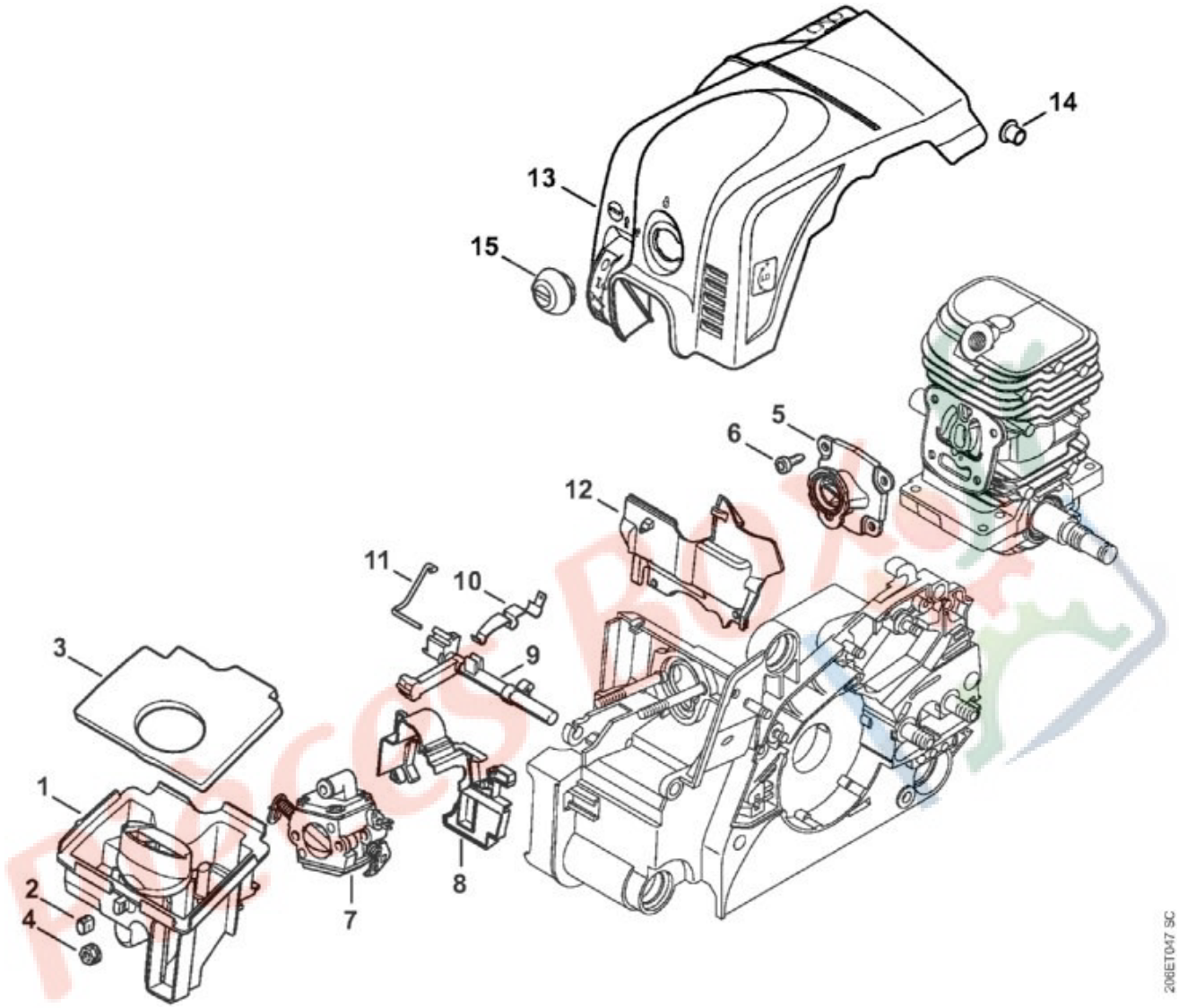

N°	Code article	Désignation	*	**	***	****
1	1130 140 2812	Boîtier de filtre	[2, 3]		1	5,79 €
2	1130 124 7100	Douille			1	3,22 €
3	1130 141 1700	Elément filtrant plat			1	1,17 €
4	9216 261 0700	Écrou à six pans M5			2	0,50 €
5	1130 140 2500	Coude			1	18,43 €
6	9075 478 3012	Vis cylindrique IS-D4x12			4	0,54 €
7	1130 120 0612	Carburateur C1Q-S286A			1	71,31 €
8	1130 141 6300	Déflecteur d'air			1	3,47 €
9	1130 182 0900	Arbre de commande			1	5,02 €
10	1130 442 1602	Ressort de connexion			1	1,35 €
11	1130 185 2000	Tringlerie de volet de démarrage			1	0,62 €
12	1130 124 3203	Déflecteur d'air			1	1,87 €

N°	Code article	Désignation	*	**	***	****	
13	1130 140 4714	Capot	[14, 15]		1	12,39 €	
14	1130 141 1801	Douille			1	0,66 €	
15	1130 141 2306	Verrou			1	1,70 €	

* (A) non illustré
(B) uniquement accessoire optionnel
(C) n'est plus livrable départ usine
(D) n'est pas livrable séparément
[..] y compris Fig. No.

** (02.2003) Open informations techniques
>xxx xxx xxxx] Pièce à utiliser jusqu'au n° de série
[xxxx xxx xxxx> Pièce à utiliser à partir du n° de série

*** Nombre de pièces(s) utilisée(s) lors de la production

**** Prix de vente unitaire brut hors taxes
Voir conditions générales de vente dans la rubrique 'Téléchargement'

Pièces Box.fr

MS 180 2-MIX
Sélection: Laser 2-in-1 (pas USA, CDN)

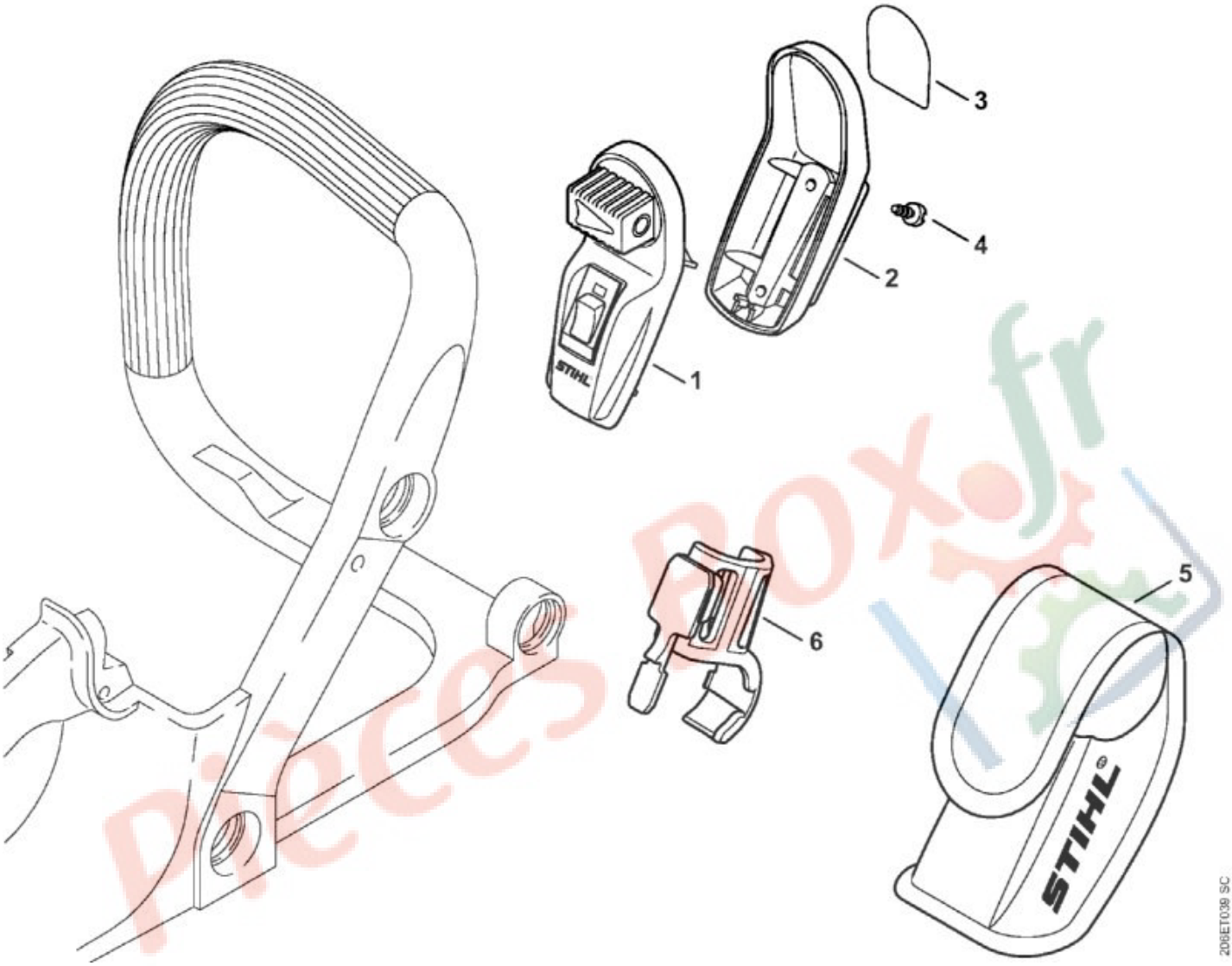

N°	Code article	Désignation	*	**	***	****	
1	0000 400 0200	Laser	[2 - 5](B)		1	99,17 €	
2	0000 430 9900	Demi-carter inférieur	[3](B)		1	2,23 €	
3	0000 967 7307	Pictogramme d'avertissement	(B)		1	2,93 €	
4	9074 478 2967	Vis cylindrique IS-P4x10	(B)		2	0,45 €	
5	0000 491 0100	Sac	(B)		1	5,14 €	

* (A) non illustré
(B) uniquement accessoire optionnel
(C) n'est plus livrable départ usine
(D) n'est pas livrable séparément
[..] y compris Fig. No.

** (02.2003) Open informations techniques
>xxx xxx xxxx] Pièce à utiliser jusqu'au n° de série

[xxxx xxx xxxx> Pièce à utiliser à partir du n° de série

*** Nombre de pièces(s) utilisée(s) lors de la production

**** Prix de vente unitaire brut hors taxes
Voir conditions générales de vente dans la rubrique 'Téléchargement'

Pièces Box.fr

MS 180 2-MIX
Sélection: Protège-main, Frein de chaîne

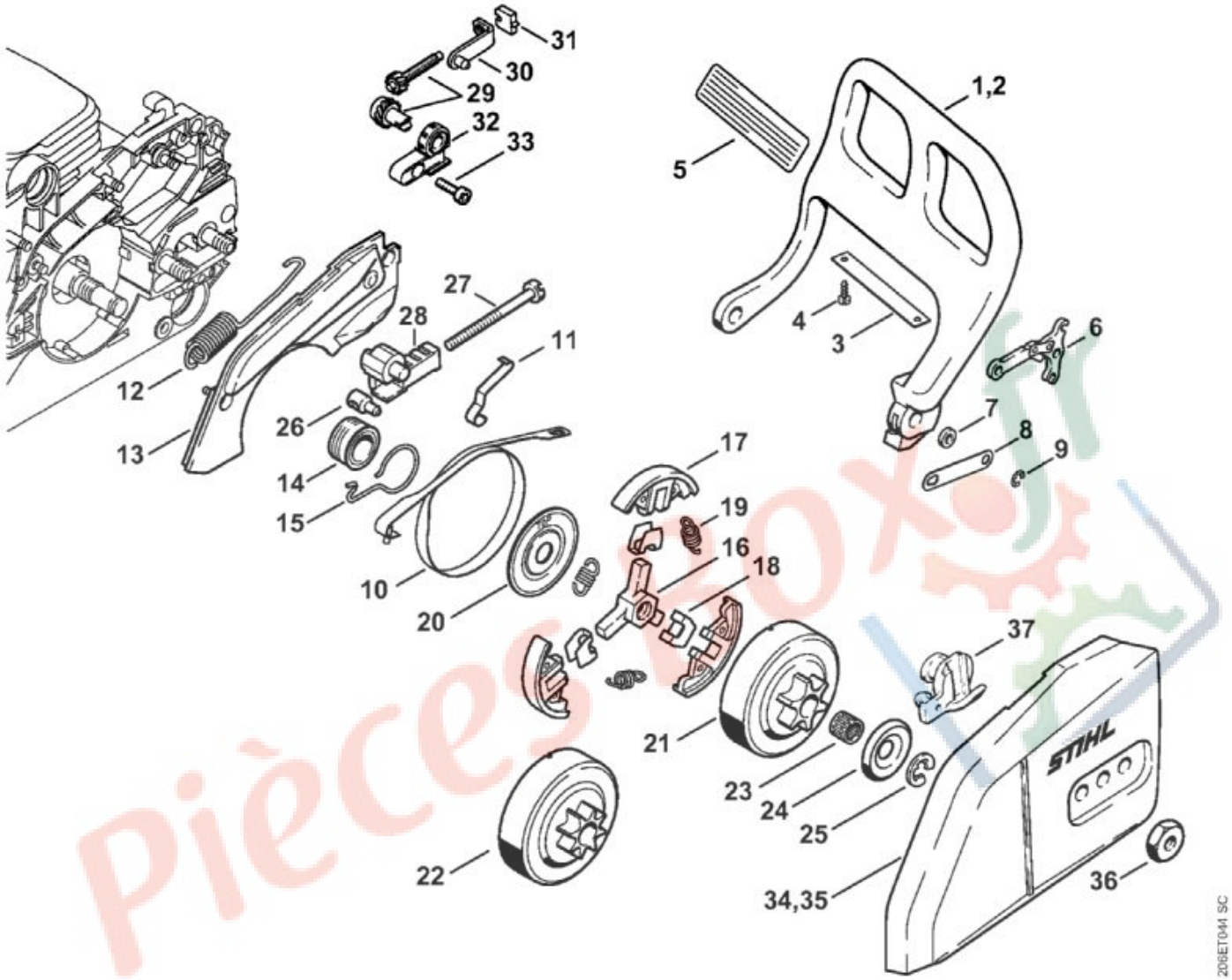

N°	Code article	Désignation	*	**	***	****
1	1130 792 9100	Protège-main			1	18,03 €
6	1128 160 5000	Levier			1	9,07 €
7	0000 958 0521	Rondelle			1	1,06 €
8	1123 162 5800	Bride de fixation			1	1,17 €
9	9460 624 0400	Anneau d'arrêt 4			1	0,33 €
10	1123 160 5400	Collier de frein			1	9,39 €
11	1123 162 7800	Ressort à lame			1	1,06 €
12	1123 162 7900	Ressort de tension			1	2,15 €
13	1130 021 1100	Couvercle			1	2,91 €
14	1123 640 7102	Vis sans fin	[15]		1	4,88 €
15	1123 647 2400	Ressort			1	0,93 €
16	1123 160 2050	Embrayage	[17 - 20]		1	39,89 €

N°	Code article	Désignation	*	**	***	****
17	1129 162 0800	Masselotte			3	8,93 €
18	1127 162 3000	Pièce de fixation			3	1,06 €
19	0000 997 5515	Ressort de tension			3	2,38 €
20	1121 162 1001	Rondelle de recouvrement			1	1,61 €
21	1123 640 2003	Pignon 3/8" Picco 6D			1	18,83 €
22	1123 640 2007	Pignon 1/4" 8D	(B)		1	18,83 €
23	9512 933 2260	Cage à aiguilles 10x13x10			1	6,54 €
24	0000 958 1022	Rondelle Ø 27 mm			1	1,99 €
25	9460 624 0801	Anneau d'arrêt 8x1,3			1	0,29 €
	1123 007 1000	Jeu de pièces de tension de chaîne	[29 - 33]		1	14,20 €
29	1123 007 1004	Jeu de pignon droit / vis de tension			1	8,33 €
30	1123 640 1900	Coulisse de tension			1	4,48 €
31	1123 664 1400	Pièce de pression			1	0,93 €
32	1123 664 2200	Recouvrement			1	0,93 €
33	9075 478 3015	Vis cylindrique IS-D4x15			1	0,52 €
35	1123 640 1704	Couvercle de pignon			1	16,68 €
36	0000 955 0801	Écrou à six pans M8			2	0,74 €
37	1123 656 7700	Arrêt de chaîne	(B)		1	2,65 €

* (A) non illustré
(B) uniquement accessoire optionnel
(C) n'est plus livrable départ usine
(D) n'est pas livrable séparément
[..] y compris Fig. No.

** (02.2003) Open informations techniques
>xxx xxx xxxx] Pièce à utiliser jusqu'au n° de série
[xxxx xxx xxxx> Pièce à utiliser à partir du n° de série

*** Nombre de pièces(s) utilisée(s) lors de la production

**** Prix de vente unitaire brut hors taxes
Voir conditions générales de vente dans la rubrique 'Téléchargement'

MS 180 2-MIX
Sélection: Silencieux

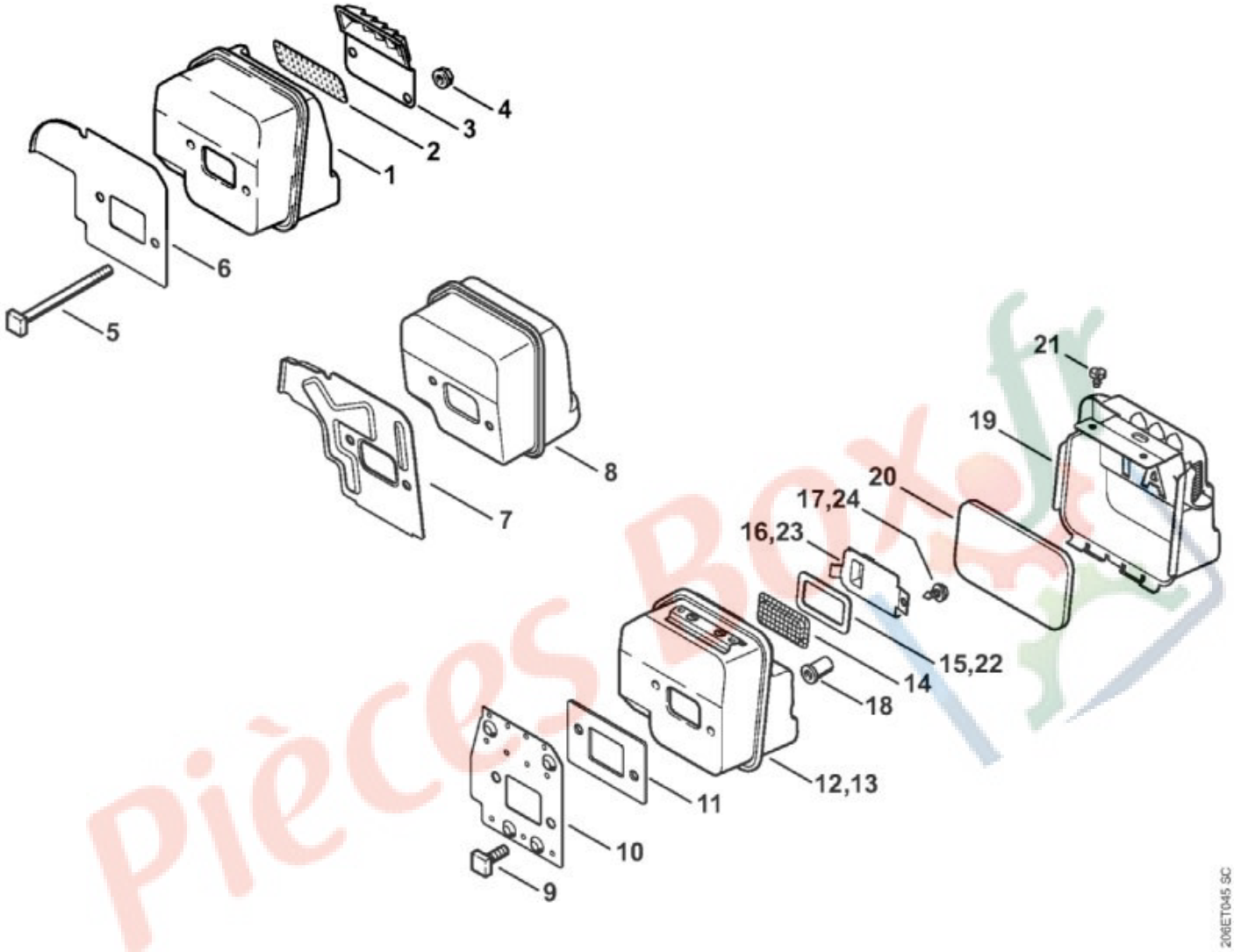

N°	Code article	Désignation	*	**	***	****	
3	1130 145 2900	Couvercle de silencieux			1	1,49 €	
4	9216 261 0700	Écrou à six pans M5			2	0,50 €	
5	1123 148 1201	Vis M5x65			2	1,40 €	
7	1130 141 3205	Tôle de refroidissement			1	1,67 €	
8	1130 140 0617	Silencieux			1	20,06 €	

* (A) non illustré
(B) uniquement accessoire optionnel
(C) n'est plus livrable départ usine
(D) n'est pas livrable séparément
[..] y compris Fig. No.

** (02.2003) Open informations techniques
>xxx xxx xxxx] Pièce à utiliser jusqu'au n° de série

[xxxx xxx xxxx> Pièce à utiliser à partir du n° de série

*** Nombre de pièces(s) utilisée(s) lors de la production

**** Prix de vente unitaire brut hors taxes
Voir conditions générales de vente dans la rubrique 'Téléchargement'

Pièces Box.fr

MS 180 2-MIX
Sélection: Tendeur de chaîne rapide

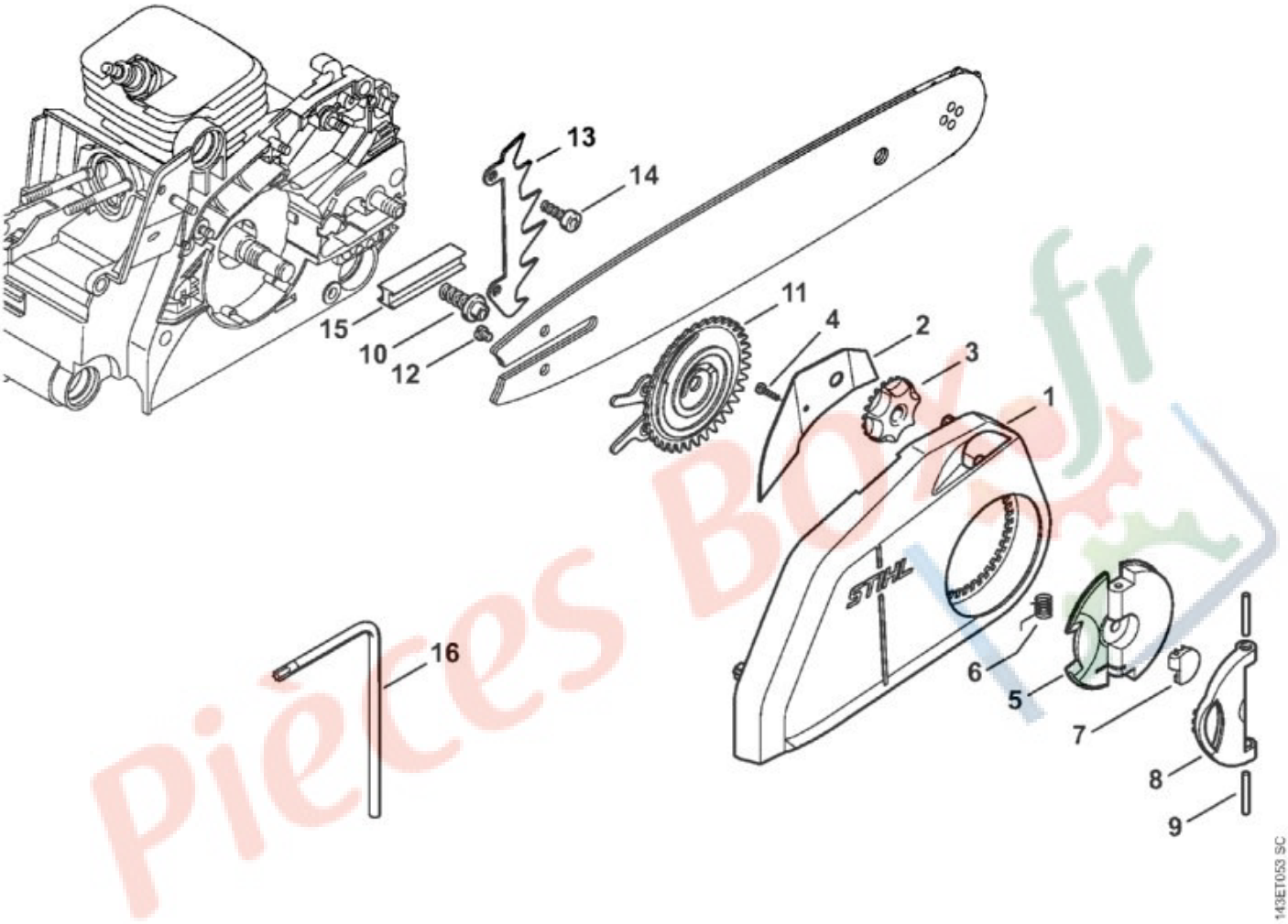

N°	Code article	Désignation	*	**	***	****	
	1123 007 1008	Jeu de pièces de tendeur de chaîne rapide	[1 - 16](B)		1	51,89 €	

* (A) non illustré
(B) uniquement accessoire optionnel
(C) n'est plus livrable départ usine
(D) n'est pas livrable séparément
[..] y compris Fig. No.

** (02.2003) Open informations techniques
>xxx xxx xxxx] Pièce à utiliser jusqu'au n° de série
[xxxx xxx xxxx> Pièce à utiliser à partir du n° de série

*** Nombre de pièces(s) utilisée(s) lors de la production

**** Prix de vente unitaire brut hors taxes
Voir conditions générales de vente dans la rubrique 'Téléchargement'