STIHL E 15 (1203)

Ersatzteilliste
Spare Parts List
Liste des pièces

A Gehäuse, Handgriff, Anschlussleitung
Housing, Handle, Connecting cable
Corps, Poignée, Câble d'alimentation

B Getriebegehäuse, Anschlaggehäuse, Griffrohr
Gear housing, Bar connecting housing, Handlebar
Carter de réducteur, Boîtier d'arrêt, Poignée tubulaire

C Kettenraddeckel, Ölpumpe, Werkzeug
Chain sprocket cover, Oil pump, Tools
Couvercle de pignon, Pompe à huile, Outils

D Gehäuse, Handgriff, Anschlussleitung
Housing, Handle, Connecting cable
Corps, Poignée, Câble d'alimentation

Prices Box

07/2004

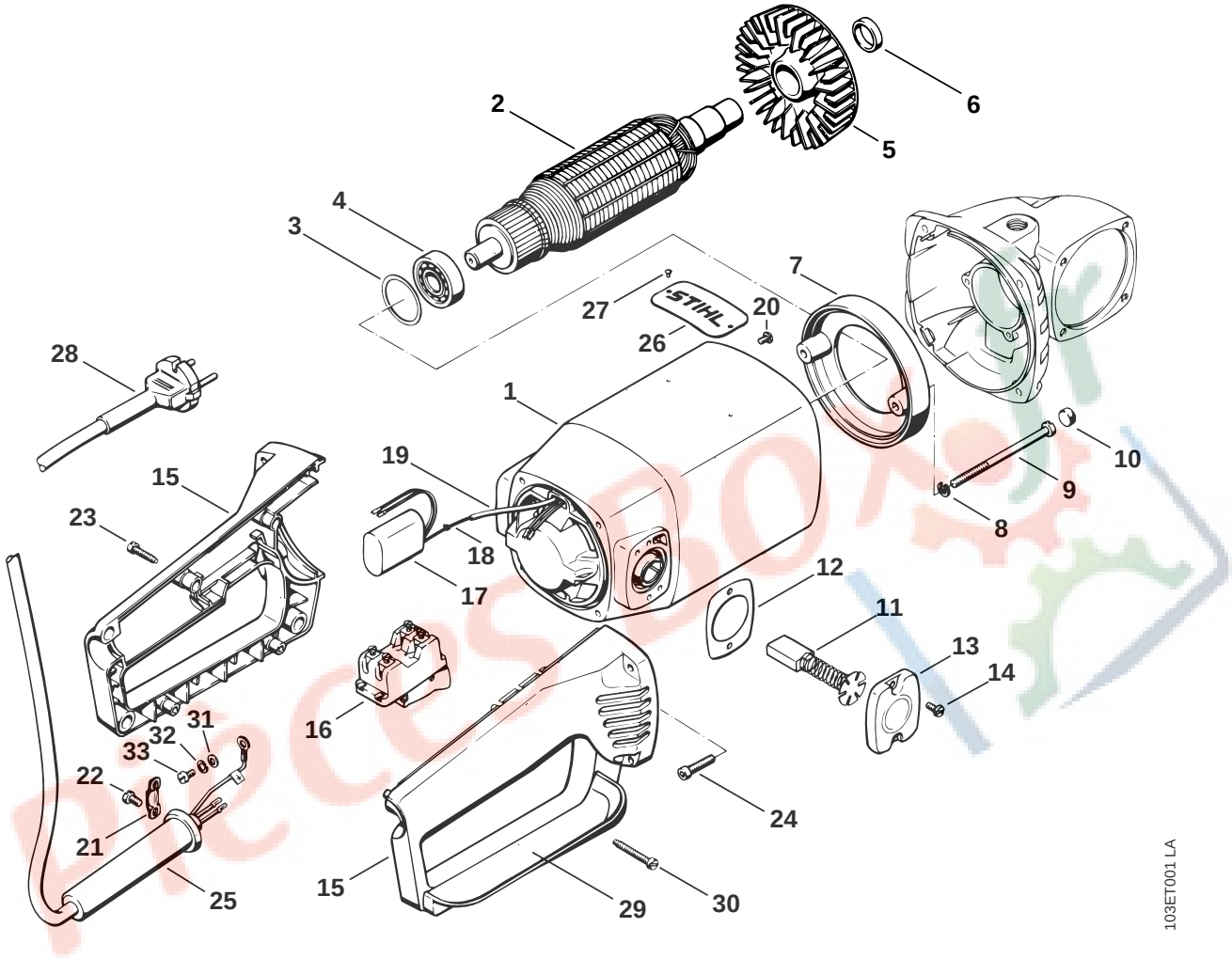
1
2
3
4
5
6
7
8
9
10
11
12
13
14
15
16
17
18
19
20
21
22
23
24
25
26
27
28
29
30
31
32
33
103ET001 LA

Illustration A

Gehäuse, Handgriff, Anschlussleitung | Housing, Handle, Connecting cable | Corps, Poignée, Câble d'alimentation

Bild-Nr.	Teile-Nr.	St.-Zahl	Benennung	Part Name	Désignation
1	1203 600 2800	1	Gehäuse mit Stator 220 V Europa, S, F, N, CH, I, Afrika, CSSR	Housing with stator 220V Europe, S, F, N, CH, I, Afrika, CSSR	Carter avec stator 220 V Europa, S, F, N, CH, I, Afrika, CSSR
1	1203 600 2801	1	Gehäuse mit Stator 240 V GB, AUS	Housing with stator 240V GB, AUS	Carter avec stator 240 V GB, AUS
1	1203 600 2802	1	Gehäuse mit Stator 115 V USA, CDN	Housing with stator 115V USA, CDN	Carter avec stator 115 V USA, CDN
2	1203 600 1100	1	Rotor Europa, S, F, N, CH, I, Afrika, CSSR	Rotor Europe, S, F, N, CH, I, Afrika, CSSR	Rotor Europa, S, F, N, CH, I, Afrika, CSSR
2	1203 600 1101	1	Rotor GB, AUS	Rotor GB, AUS	Rotor GB, AUS
2	1203 600 1102	1	Rotor USA, CDN	Rotor USA, CDN	Rotor USA, CDN
3	1203 608 1100	1	Ausgleichscheibe	Shim	Rondelle de compensation
4	9503 003 6490	1	Kugellager DIN625-6201-Z	Grooved ball bearing 6201-Z	Roulement rainuré à billes 6201-Z
5	1203 086 0701	1	Windflügel	Fan blade	Volant à ailettes
6	1203 608 2600	1	Distanzring	Spacer ring	Anneau d'écartement
7	1203 084 1900	1	Luftführungsring	Air guide ring	Bague conduite a érienne
8	9321 630 0120	2	Federring DIN127-B5	Spring washer 5	Rondelle Grower 5
9	9041 216 1060	2	Schraube DIN84-M5x95-5.8	Pan head screw M5x95	Vis cylindrique M5x95
10	1203 602 9301	2	Scheibe	Washer	Rondelle
11	1203 608 3501	2	Kohlebürste Europa, S, F, N, CH, I, GB, AUS, Afrika, CSSR	Carbon brush Europe, S, F, N, CH, I, GB, AUS, Afrika, CSSR	Balai Europa, S, F, N, CH, I, GB, AUS, Afrika, CSSR
11	1203 608 3502	2	Kohlebürste USA, CDN	Carbon brush USA, CDN	Balai USA, CDN
12	1203 439 0500	2	Dichtung Europa, S, F, N, CH, I, GB, AUS, Afrika, CSSR	Gasket Europe, S, F, N, CH, I, GB, AUS, Afrika, CSSR	Joint Europa, S, F, N, CH, I, GB, AUS, Afrika, CSSR
13	1203 608 3400	2	Deckel	Cover	Couvercle
14	9041 216 0630	4	Schraube DIN84-M4x8-8.8	Pan head screw M4x8	Vis cylindrique M4x8
15	1203 791 5000	1	Griffschalenpaar	Handle	Monture du poignée
16	1203 434 2401	1	Ausschalter	On-off switch	Interrupteur
17	1203 605 1001	1	Kondensator Europa, S, F, N, CH, I, GB, Afrika, CSSR	Capacitor Europe, S, F, N, CH, I, GB, Afrika, CSSR	Condensateur Europa, S, F, N, CH, I, GB, Afrika, CSSR

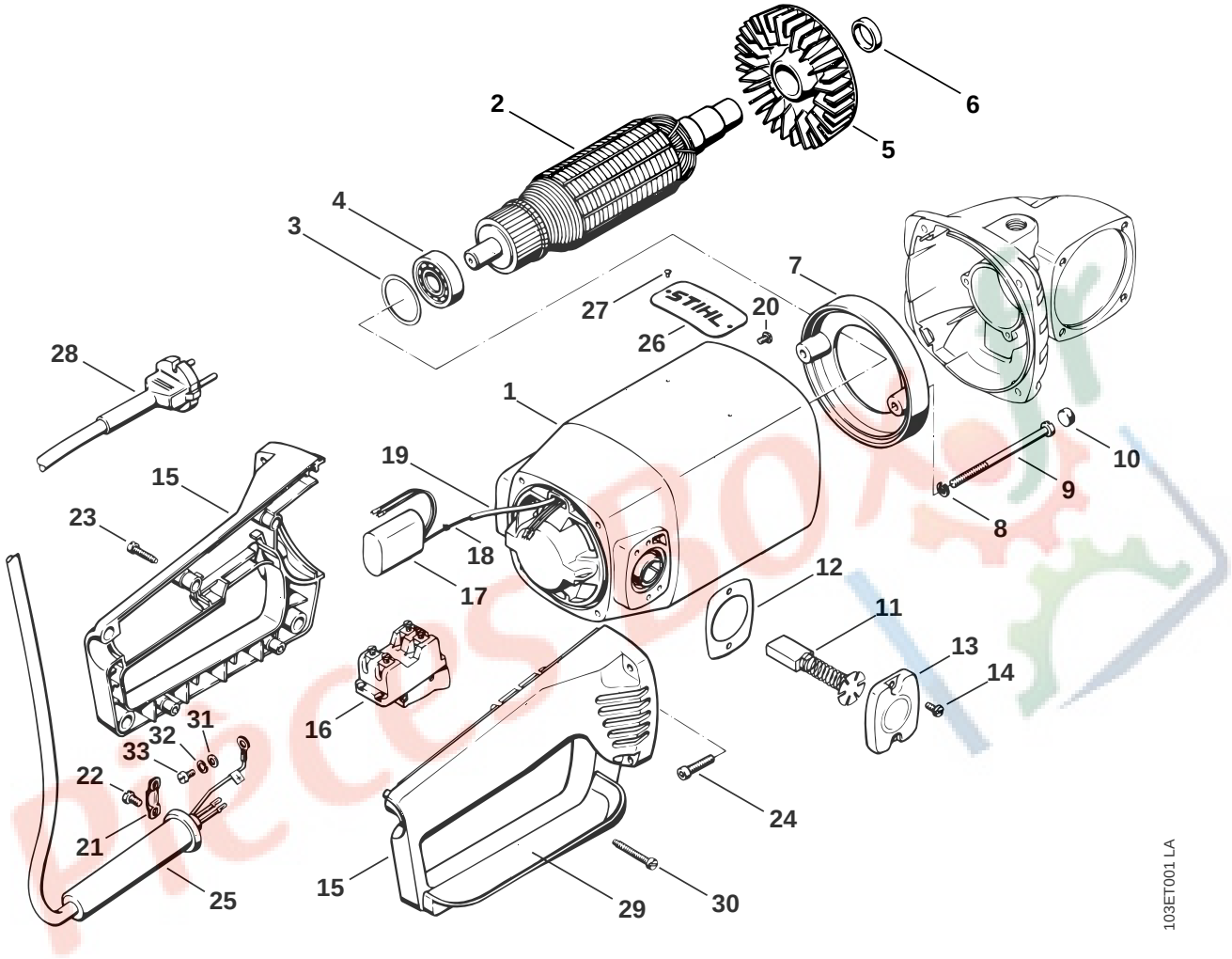
1
2
3
4
5
6
7
8
9
10
11
12
13
14
15
16
17
18
19
20
21
22
23
24
25
26
27
28
29
30
31
32
33
STIHL
103ET001 LA

Illustration A

Gehäuse, Handgriff, Anschlussleitung | Housing, Handle, Connecting cable | Corps, Poignée, Câble d'alimentation

Bild-Nr.	Teile-Nr.	St.-Zahl	Benennung	Part Name	Désignation
18	1203 442 3300	1	Verbindungsleitung Europa, S, F, N, CH, I, GB, Afrika, CSSR	Connecting lead Europe, S, F, N, CH, I, GB, Afrika, CSSR	Conduit du raccordement Europa, S, F, N, CH, I, GB, Afrika, CSSR
19	1203 442 0901	1	Isolierschlauch Europa, S, F, N, CH, I, GB, Afrika, CSSR	Insulating hose Europe, S, F, N, CH, I, GB, Afrika, CSSR	Gaine isolante Europa, S, F, N, CH, I, GB, Afrika, CSSR
20	9041 216 0630	1	Schraube DIN84-M4x8-8.8 Europa, S, F, N, CH, I, GB, Afrika, CSSR	Pan head screw M4x8 Europe, S, F, N, CH, I, GB, Afrika, CSSR	Vis cylindrique M4x8 Europa, S, F, N, CH, I, GB, Afrika, CSSR
21	1203 608 9101	1	Kabelschelle	Cable clamp	Collier pour câbles
22	9099 021 2740	2	Schraube DIN7971-3,9x9,5	Self-tapping screw 3.9x9.5	Vis Parker 3,9x9,5
23	9099 021 2810	5	Schraube DIN7971-3,9x19	Self-tapping screw 3.9x19	Vis Parker 3,9x19
24	9045 319 1020	4	Schraube DIN912-M5x20-8.8	Socket head screw M5x20	Vis cylindrique M5x20
25	1203 442 2800	1	Kabelschutz Europa, S, F, N, CH, I, GB, AUS, Afrika, CSSR	Cable protector Europe, S, F, N, CH, I, GB, AUS, Afrika, CSSR	Protecteur de câble Europa, S, F, N, CH, I, GB, AUS, Afrika, CSSR
25	1203 442 2801	1	Kabelschutz USA, CDN	Cable protector USA, CDN	Protecteur de câble USA, CDN
26	0000 967 2024	1	Firmenzeichen	Nameplate	Emblème
27	9441 065 1250	2	Kerbnagel DIN1476-2,6x5	Round head rivet 2.6x5	Clou cannelé à tête ronde 2,6x5
28	1204 440 2002	1	Anschlussleitung 230 V Europa, S, F, N, Afrika, CSSR	Connecting cable 230V Europe, S, F, N, Afrika, CSSR	Câble d'alimentation 230 V Europa, S, F, N, Afrika, CSSR
28	1207 440 2001	1	Anschlussleitung 230 V CH, I	Connecting cable 230V CH, I	Câble d'alimentation 230 V CH, I
28	1203 440 2062	1	Anschlussleitung GB	Connecting cable GB	Câble d'alimentation GB
28	1203 440 2063	1	Anschlussleitung AUS	Connecting cable AUS	Câble d'alimentation AUS
28	1203 440 2064	1	Anschlussleitung USA, CDN	Connecting cable USA, CDN	Câble d'alimentation USA, CDN
29	1203 792 9100	1	Handschutz	Hand guard	Protège-main
30	9099 021 2860	2	Schraube DIN7971-3,9x32	Self-tapping screw 3.9x32	Vis Parker 3,9x32
31	9294 021 0100	1	Scheibe DIN433-4,3 USA, CDN	Washer 4.3 USA, CDN	Rondelle 4,3 USA, CDN
32	9321 630 0100	1	Federring DIN127-B4 USA, CDN	Spring washer 4 USA, CDN	Rondelle Grower 4 USA, CDN
33	9041 216 0630	1	Schraube DIN84-M4x8-8.8 USA, CDN	Pan head screw M4x8 USA, CDN	Vis cylindrique M4x8 USA, CDN

Illustration B

Getriebegehäuse, Anschlaggehäuse, Griffrohr

Gear housing, Bar connecting housing, Handlebar

Carter de réducteur, Boîtier d'arrêt, Poignée tubulaire

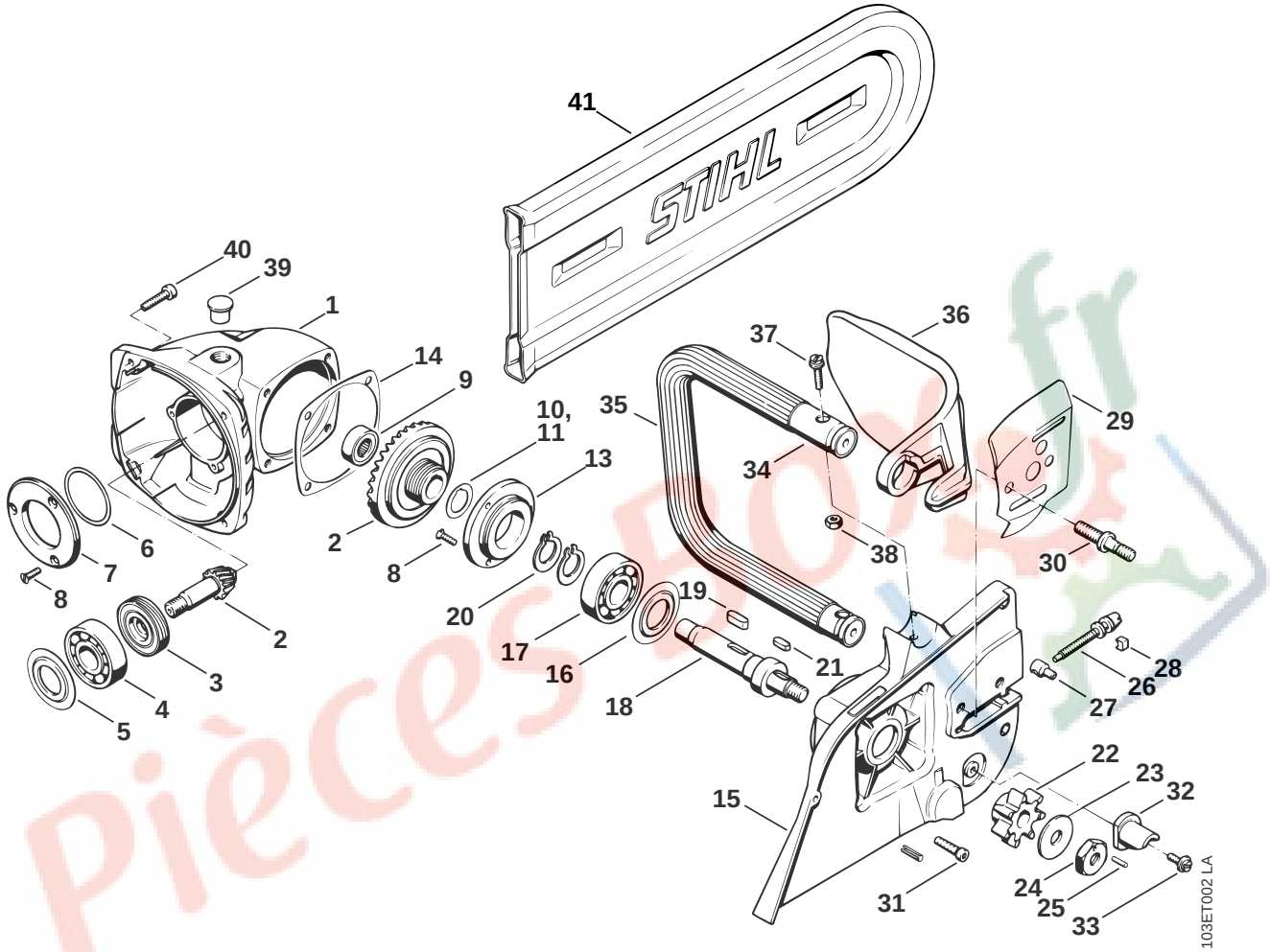

Pièces Bo fr

Illustration B

Getriebegehäuse, Anschlaggehäuse, Griffrohr

Gear housing, Bar connecting housing, Handlebar

Carter de réducteur, Boîtier d'arrêt, Poignée tubulaire

Bild-Nr.	Teile-Nr.	St.-Zahl	Benennung	Part Name	Désignation
1	1203 641 0301	1	Getriebegehäuse	Gear housing	Carter de réducteur
2	1203 640 7300	1	Ritzelsatz	Set of pinions	Jeu de pignons
3	1203 642 8101	1	Zwischenring	Spacer	Anneau de raccord
4	9503 003 6680	1	Kugellager DIN625-6203-Z	Grooved ball bearing 6203-Z	Roulement rainuré à billes 6203-Z
5	9525 000 0430	1	Ring 6203	Nilos-ring 6203	Anneau Nilos 6203
6	9645 945 4070	1	RDR DIN3770-A36x2	O-ring 36x2	Joint torique 36x2
7	1203 641 0900	1	Lagerdeckel	Bearing cover	Couvercle du roulement rainuré
8	9062 319 0660	6	Schraube DIN963-M4x12-8.8	Countersunk screw M4x12	Vis à tête fraisée M4x12
9	0000 993 0505	1	Nadellager	Needle bearing	Roulement à aiguilles
10	1203 642 8800	1	Ausgleichscheibe	Shim	Rondelle de compensation
11	1203 642 8801	1	Ausgleichscheibe	Shim	Rondelle de compensation
13	1203 641 0910	1	Lagerdeckel	Bearing cover	Couvercle du roulement rainuré
14	1203 649 0310	1	Dichtung	Gasket	Joint
14	1203 649 0320	1	Dichtung	Gasket	Joint
15	1203 641 0500	1	Anschlaggehäuse	Bar connecting housing	Boîtier d'arrêt
16	9525 000 0430	1	Ring 6203	Nilos-ring 6203	Anneau Nilos 6203
17	9503 003 6670	1	Kugellager DIN625-6203-Z	Grooved ball bearing 6203-Z	Roulement rainuré à billes 6203-Z
18	1203 642 0600	1	Antriebswelle	Drive shaft	Arbre d'entraînement
19	9470 435 1370	1	Passfeder DIN6885-A5x5x16	Key 5x5x16	Clavette parallèle 5x5x16
20	9452 621 1530	2	Greifring 15x1,5	Circlip 15x1.5	Circlips 15x1,5
21	9470 435 0900	1	Passfeder DIN6885-A5x3x14	Key 5x3x14	Clavette parallèle 5x3x14
22	1203 642 1300	1	Kettenrad 3/8"	Chain sprocket 3/8"	Pignon 3/8"
23	0000 958 1003	1	Scheibe	Washer	Rondelle
			⇥ 7 799 481 (27.81)	⇥ 7 799 481 (27.81)	⇥ 7 799 481 (27.81)
1 ✻	1203 641 0300	1	Getriebegehäuse	Gear housing	Carter de réducteur
3 ✻	1203 642 8100	1	Zwischenring	Spacer	Anneau de raccord

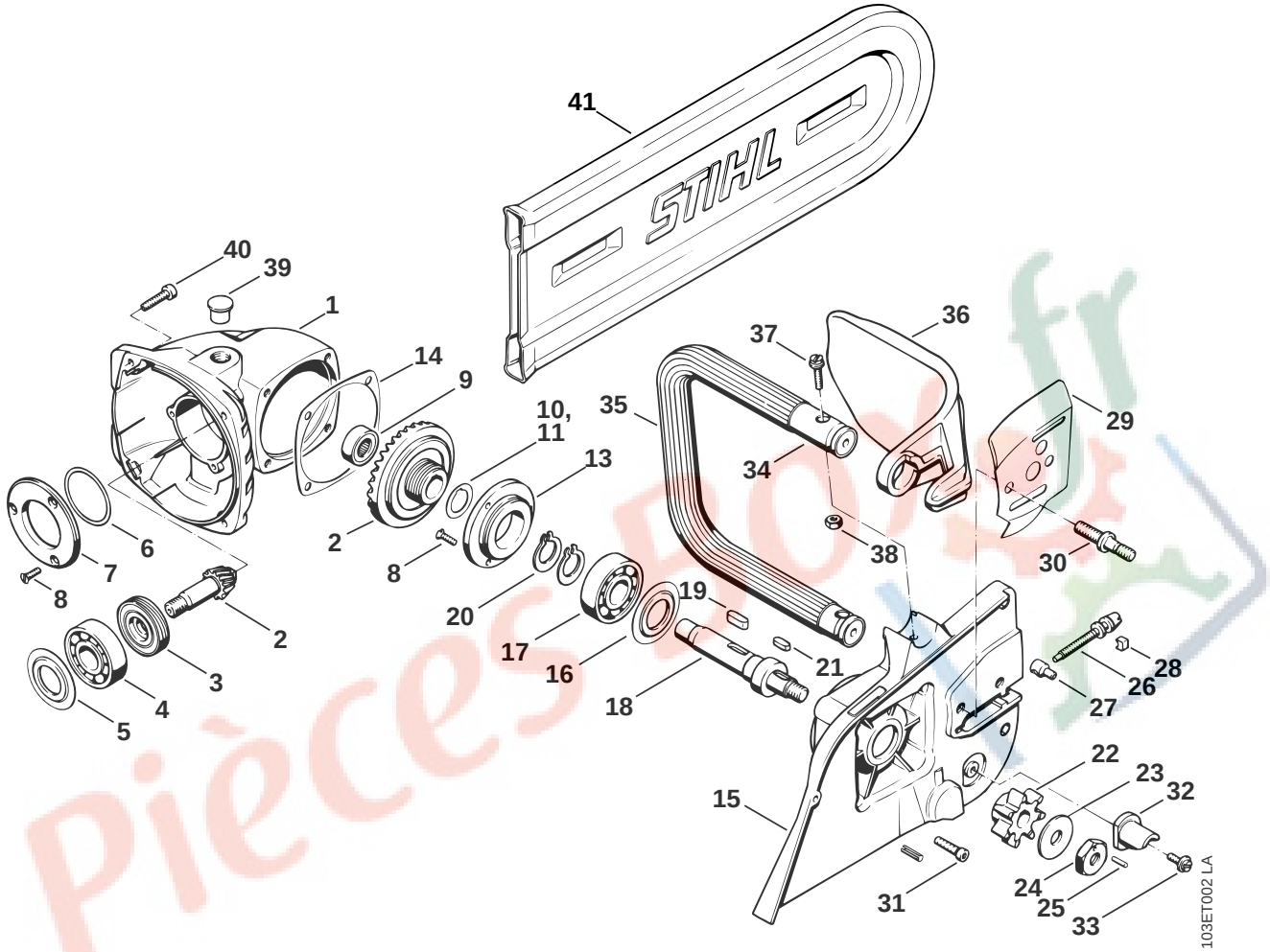
41
STIHL
40
39
1
14
9
10,
11
13
35
37
36
29
34
38
30
2
8
6
7
8
2
3
4
5
20
19
17
16
18
21
28
26
27
22
23
32
15
31
24
25
33
103ET002 LA

Illustration B

Getriebegehäuse, Anschlaggehäuse, Griffrohr

Gear housing, Bar connecting housing, Handlebar

Carter de réducteur, Boîtier d'arrêt, Poignée tubulaire

Bild-Nr.	Teile-Nr.	St.-Zahl	Benennung	Part Name	Désignation
24	1108 640 8500	1	Mutter ☐ 25	Nut ☐ 25	Ecrou ☐ 25
25	0000 971 0315	1	Passkerbstift	Notched pin	Goupille cannelée
26	1110 664 1600	1	Spannschraube	Adjusting screw	Vis de tension
27	1110 664 1500	1	Spannmutter	Tensioning nut	Ecrou de tension
28	1110 021 9000	1	Klemmstück	Clamp	Pièce de serrage
29	1113 664 1001	1	Seitenblech innen	Inner side plate	Tôle latérale intérieure
30	1110 664 2400	2	Bundschraube	Collar screw	Vis à embase
31	9036 341 0980	4	Schraube DIN912-M5x16-10.9	Socket head screw M5x16	Vis cylindrique M5x16
32	1114 656 7700	1	Kettenfänger	Chain catcher	Arrêt de chaîne
33	9021 319 0670	1	Schraube DIN84-M4x14-Z1	Pan head screw M4x14	Vis cylindrique M4x14
34	1203 790 1500	1	Griffrohr mit Schlauch 340 mm	Handlebar with hose 340mm / 13 7/16"	Poignée tubulaire avec gaine 340 mm
35	0000 791 2000	1	Griffschlauch Ø 17 mm x 1 m	Handle hose Ø 17mm x 1 m / 11/16x40"	Gaine de poignée Ø 17 mm x 1 m
36	1113 792 9100	1	Handschutz	Hand guard	Protège-main
37	9048 216 1010	2	Schraube DIN84-M5x18-Z1	Pan head screw M5x18	Vis cylindrique M5x18
38	9214 320 0700	2	Sicherungsmutter DIN980-V M5-10	Lock nut M5	Ecrou de sécurité M5
39	0000 988 8014	2	Verschlussstopfen	Plug	Bouchon
40	9045 319 1020	4	Schraube DIN912-M5x20-8.8	Socket head screw M5x20	Vis cylindrique M5x20
41	0000 792 9111	1	Kettenschutz	Chain scabbard	Protège-chaîne

Pièces Boxer

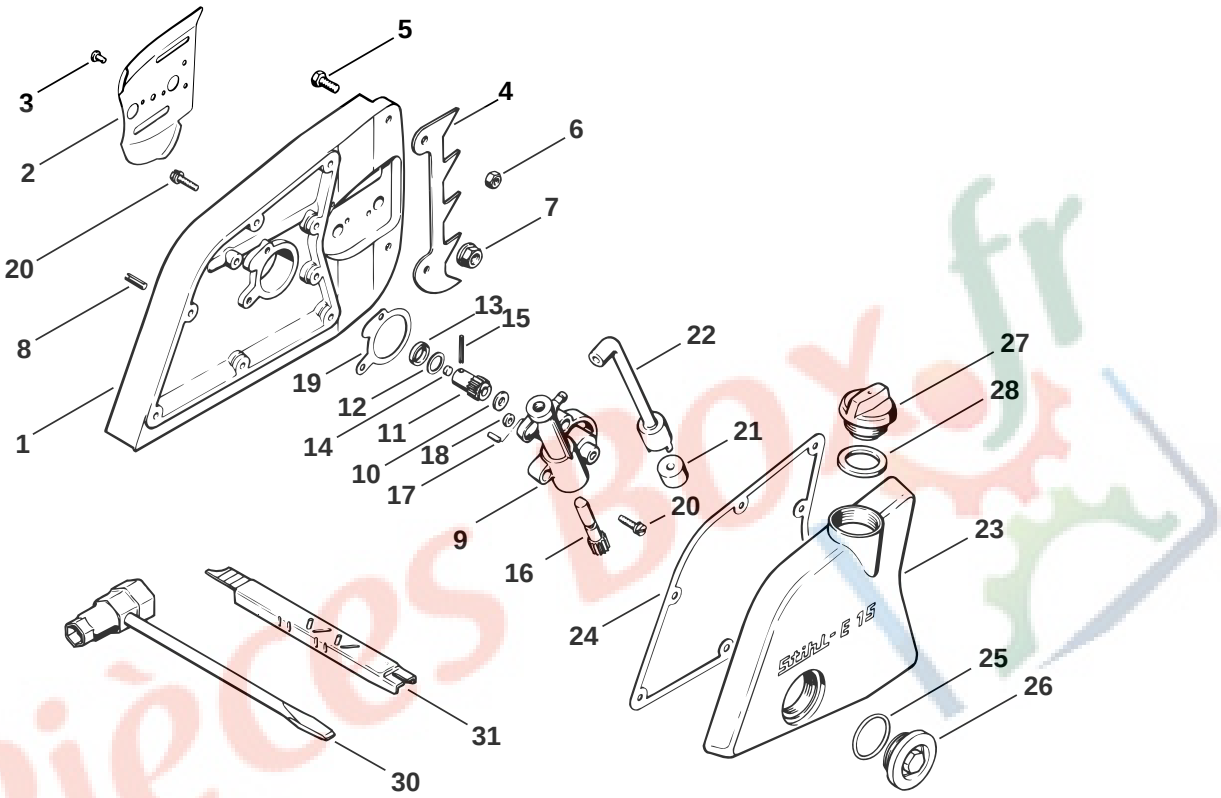
1
2
3
4
5
6
7
8
9
10
11
12
13
14
15
16
17
18
19
20
21
22
23
24
25
26
27
28
30
31
Stihl E 15
103ET003 LA

Illustration C

Kettenraddeckel, Ölpumpe, Werkzeug

Chain sprocket cover, Oil pump, Tools

Couvercle de pignon, Pompe à huile, Outils

Bild-Nr.	Teile-Nr.	St.-Zahl	Benennung	Part Name	Désignation
1	1203 640 2100	1	Kettenraddeckel	Chain sprocket cover	Couvercle de pignon
2	1113 664 1100	1	Seitenblech außen	Outer side plate	Tôle latérale extérieure
3	9441 065 1910	1	Kerbnagel DIN1476-3x8	Round head rivet 3x8	Clou cannelé à tête ronde 3x8
4	1110 664 0501	1	Krallenanschlag	Bumper spike	Griffe
5	9008 319 0960	2	Schraube DIN933-M5x12-8.8	Hexagon head screw M5x12	Vis à six pans M5x12
6	9214 320 0700	2	Sicherungsmutter DIN980-V M5-10	Lock nut M5	Ecrou de sécurité M5
7	9220 260 1100	1	Mutter DIN6923-M8-8	Hexagon nut M8	Ecrou à six pans M8
8	9385 620 2110	1	Spannstift DIN7346-4x16	Roll pin 4x16	Goupille élastique 4x16
	1202 640 3210	1	Ölpumpe ☐ 9 - 18	Oil pump ☐ 9 - 18	Pompe à huile ☐ 9 - 18
9	1202 640 3000	1	Pumpengehäuse	Pump housing	Carter de pompe
10	0000 958 0510	1	Scheibe	Washer	Rondelle
11	1108 647 2000	1	Schnecke	Worm	Vis sans fin
12	0000 958 1504	1	Scheibe	Washer	Rondelle
13	9643 003 0930	1	Dichtring 10x16x4	Sealing ring 10x16x4	Anneau de joint 10x16x4
14	1108 649 0100	1	Dichtungsscheibe	Sealing washer	Rondelle d'étanchéité
15	9380 620 1730	1	Spannstift DIN1481-3x20	Roll pin 3x20	Goupille élastique 3x20
16	1202 647 0610	1	Pumpenkolben	Pump piston	Piston de pompe
17	9517 003 5050	1	Zylinderrolle DIN5402-4x8	Cylindrical roller 4x8	Aiguille 4x8
18	1108 649 5000	1	Dichtring 5x8,3x4,3	Sealing ring 5x8.3x4.3	Anneau de joint 5x8,3x4,3
19	1202 649 1100	1	Dichtung	Gasket	Joint
20	9048 319 0680	10	Schraube DIN84-M4x16-Z4	Pan head screw M4x16	Vis cylindrique M4x16
21	1106 640 3801	1	Saugkopf	Pickup body	Crépine d'aspiration
22	1108 647 9401	1	Schlauch	Hose	Tuyau
23	1203 351 0800	1	Öltankdeckel	Oil tank cover	Couvercle du réservoir d'huile

Pièces Oxer

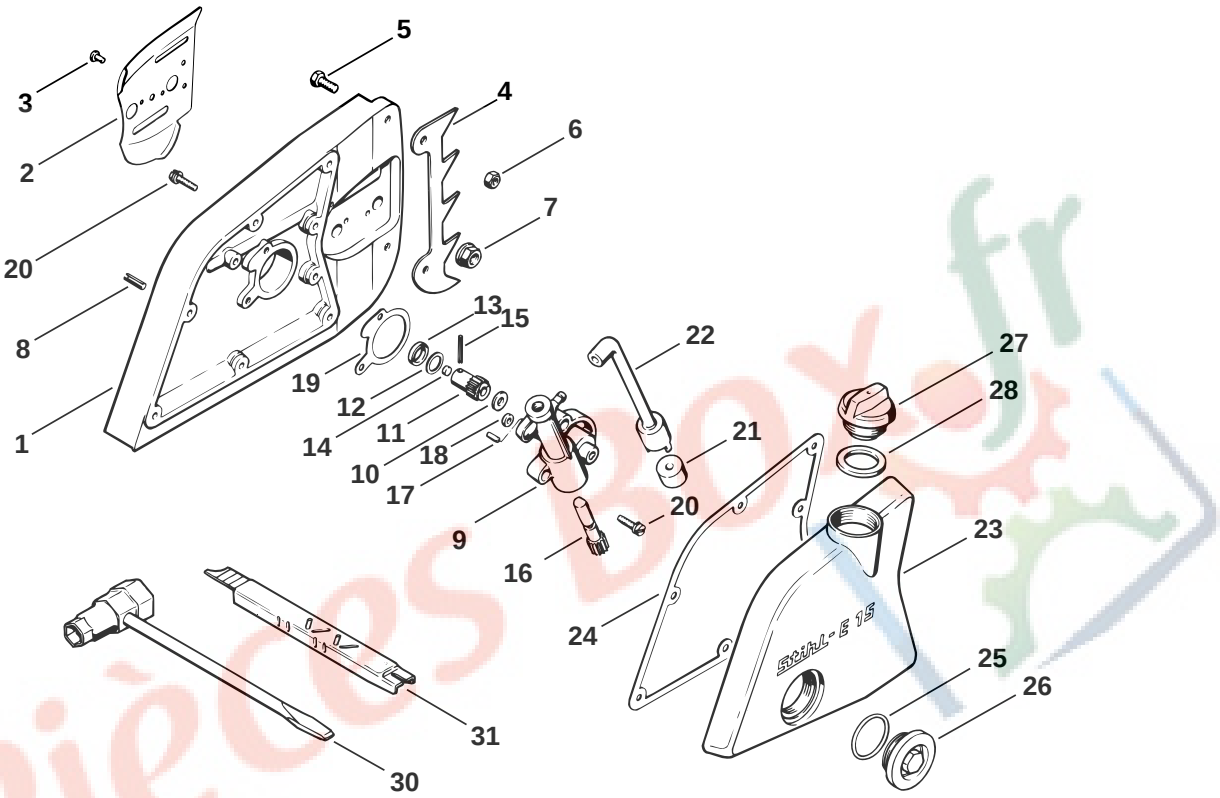
1
2
3
4
5
6
7
8
9
10
11
12
13
14
15
16
17
18
19
20
21
22
23
24
25
26
27
28
30
31
Stihl E 15
103ET003 LA

Illustration C

Kettenraddeckel, Ölpumpe, Werkzeug

Chain sprocket cover, Oil pump, Tools

Couvercle de pignon, Pompe à huile, Outils

Bild-Nr.	Teile-Nr.	St.-Zahl	Benennung	Part Name	Désignation
24	1203 649 0300	1	Dichtung	Gasket	Joint
25	0000 992 7105	1	Dichtring	Sealing ring	Anneau de joint
26	1106 351 2200	1	Ölschauglas	Oil sight glass	Voyant d'huile
27	1114 640 3600	1	Öltankverschluß ☐ 28	Oil filler cap ☐ 28	Bouchon de réservoir d'huile ☐ 28
28	0000 992 6305	1	Dichtring	Sealing ring	Anneau de joint
	1203 890 1400	1	Satz Werkzeuge ☐ 29 - 31	Tool kit ☐ 29 - 31	Jeu d'outils ☐ 29 - 31
	0000 891 0800	1	Werkzeugtasche (A)	Tool roll (A)	Pochette à outils (A)
30	1110 890 3400	1	Kombischlüssel	Combination wrench	Clé multiple
31	1110 893 4000	1	Feillehre	Filing gauge	Calibre de chaînes
	1108 890 2500	1	Fettpresse (A,B)	Grease gun (A,B)	Pompe à graisse (A,B)

Pièces Box

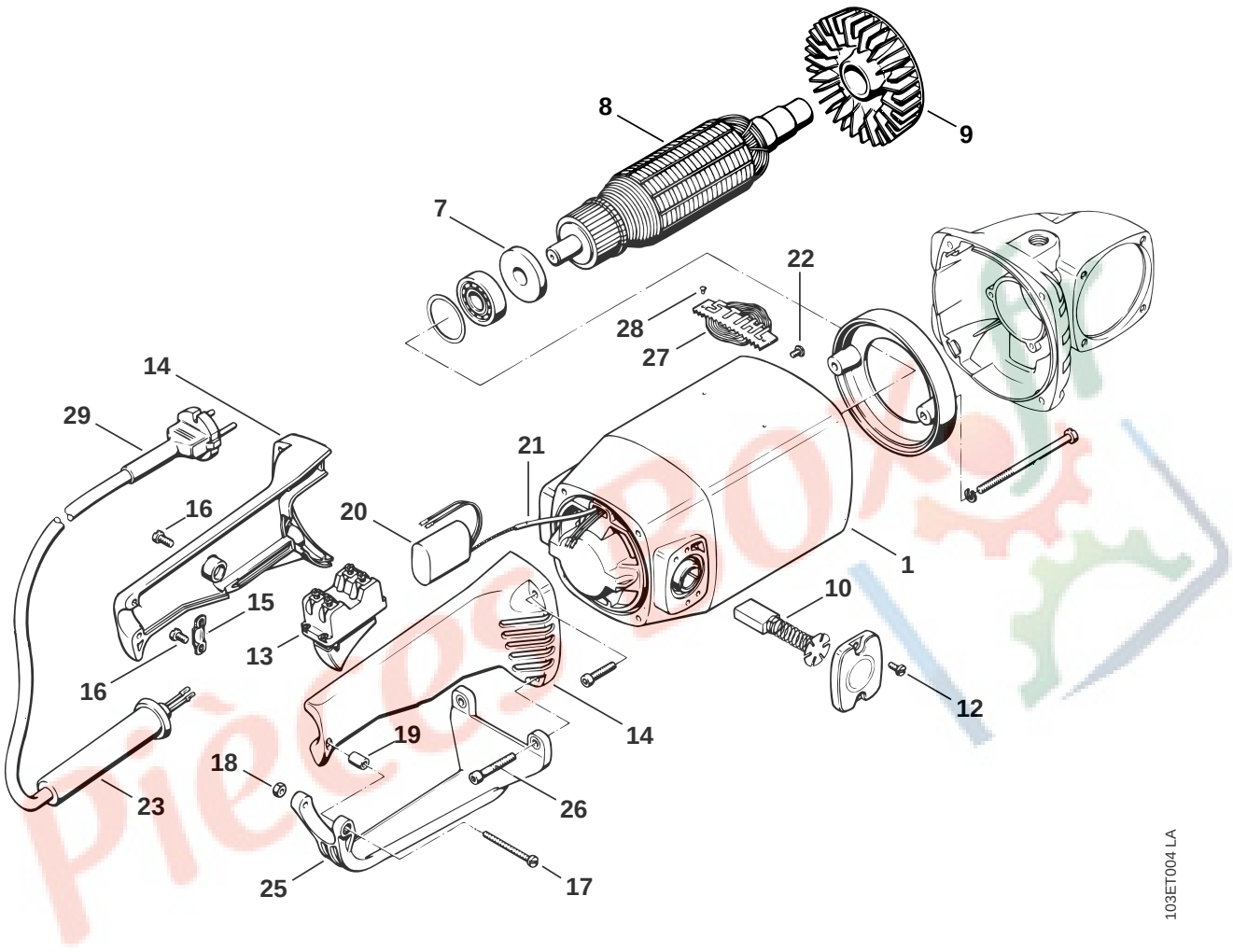
8
9
7
22
28
27
14
29
21
16
20
1
15
10
13
16
12
14
19
18
26
23
25
17
103ET004 LA

Illustration D

Gehäuse, Handgriff, Anschlussleitung

Housing, Handle, Connecting cable

Corps, Poignée, Câble d'alimentation

Bild-Nr.	Teile-Nr.	St.-Zahl	Benennung	Part Name	Désignation
			→I 7 799 481	→I 7 799 481	→I 7 799 481
1	✻ 1203 600 0800	1	Gehäuse Europa, S, F, N, CH, CSSR	Housing Europe, S, F, N, CH, CSSR	Carter Europa, S, F, N, CH, CSSR
1	✻ 1203 600 0805	1	Gehäuse I	Housing I	Carter I
1	✻ 1203 600 0810	1	Gehäuse USA	Housing USA	Carter USA
1	✻ 1203 600 0815	1	Gehäuse GB, AUS	Housing GB, AUS	Carter GB, AUS
1	✻ 1203 600 0820	1	Gehäuse Afrika	Housing Africa	Carter Afrika
1	✻ 1203 600 0830	1	Gehäuse CDN	Housing CDN	Carter CDN
7	✻ 1203 607 8600	1	Fettfangscheibe	Grease catch washer	Rondelle extracteur de graisse
8	✻ 1203 600 2200	1	Motorwelle Europa, S, F, N, CH, I, AUS, Afrika, CSSR	Motor shaft Europe, S, F, N, CH, I, AUS, Afrika, CSSR	Arbre de moteur Europa, S, F, N, CH, I, AUS, Afrika, CSSR
8	✻ 1203 600 2205	1	Motorwelle GB	Motor shaft GB	Arbre de moteur GB
8	✻ 1203 600 2210	1	Motorwelle USA, CDN	Motor shaft USA, CDN	Arbre de moteur USA, CDN
9	✻ 1203 086 0700	1	Windflügel	Fan blade	Volant à ailettes
10	✻ 1203 608 3500	2	Kohlebürste Europa, S, F, N, CH, I, GB, AUS, Afrika, CSSR	Carbon brush Europe, S, F, N, CH, I, GB, AUS, Afrika, CSSR	Balai Europa, S, F, N, CH, I, GB, AUS, Afrika, CSSR
10	✻ 1203 608 3510	2	Kohlebürste USA, CDN	Carbon brush USA, CDN	Balai USA, CDN
12	✻ 9048 319 0660	4	Schraube DIN84-M4x12-Z4	Pan head screw M4x12	Vis cylindrique M4x12
13	✻ 1203 434 2400	1	Ausschalter	On-off switch	Interrupteur
14	✻ 1203 790 0305	1	Handgriff	Handle	Poignée
			□ 15 - 19	□ 15 - 19	□ 15 - 19
15	✻ 1203 608 9100	1	Kabelschelle	Cable clamp	Collier pour câbles
16	✻ 9041 216 0650	4	Schraube DIN84-M4x10-8.8	Pan head screw M4x10	Vis cylindrique M4x10
17	✻ 9041 216 0780	1	Schraube DIN84-M4x40-5.8	Pan head screw M4x40	Vis cylindrique M4x40
18	✻ 9210 260 0600	1	Mutter DIN934-M4-8	Hexagon nut M4	Ecrou à six pans M4

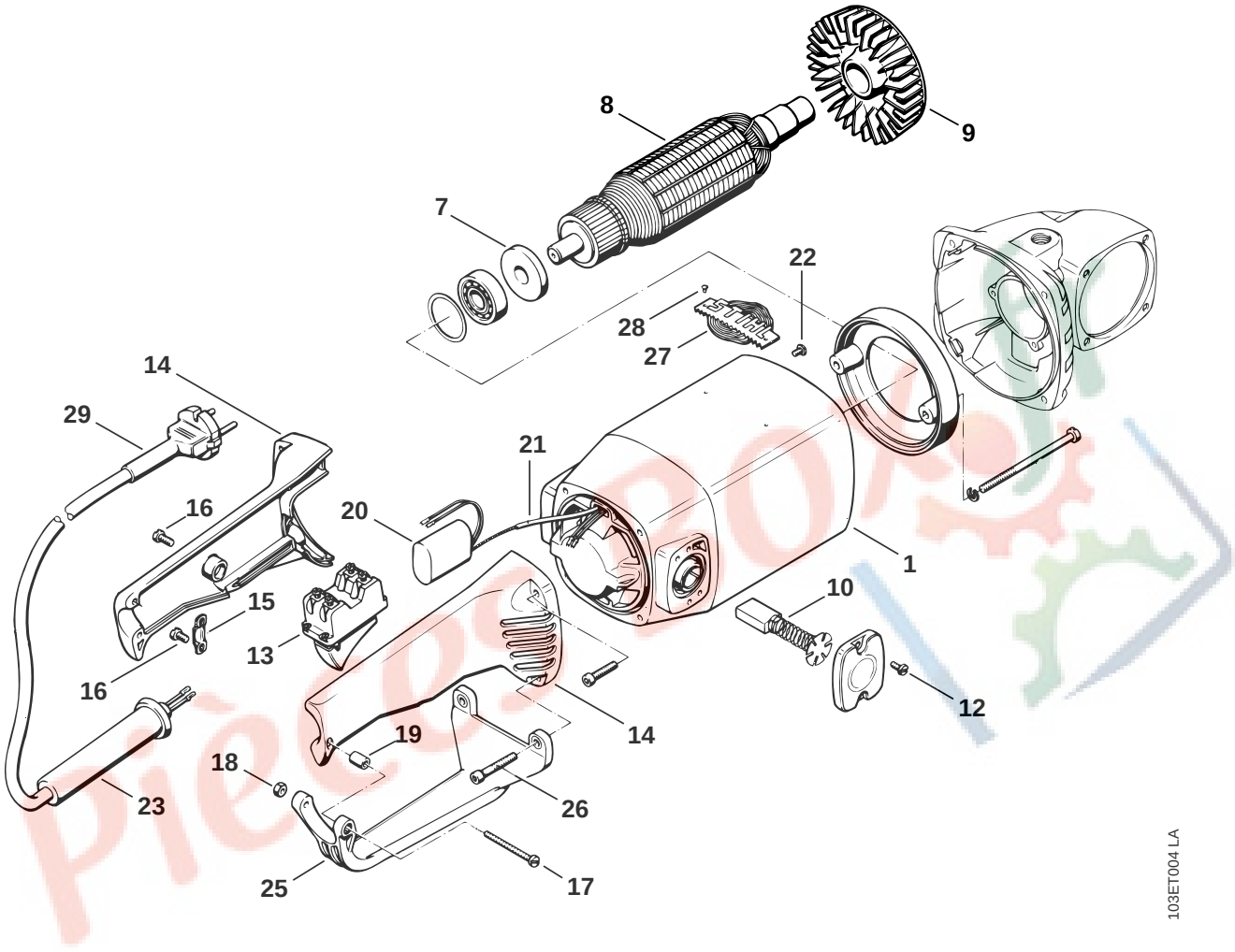
8
9
7
22
28
27
14
29
21
16
20
1
15
10
13
16
12
14
19
18
26
23
25
17
103ET004 LA

Illustration D

Gehäuse, Handgriff, Anschlussleitung

Housing, Handle, Connecting cable

Corps, Poignée, Câble d'alimentation

Bild-Nr.	Teile-Nr.	St.-Zahl	Benennung	Part Name	Désignation
			→| 7 799 481	→| 7 799 481	→| 7 799 481
19	✻ 0000 963 0711	2	Buchse	Bushing	Douille
20	✻ 1203 605 1000	1	Kondensator	Capacitor	Condensateur
21	✻ 1203 442 0900	1	Isolierschlauch	Insulating hose	Gaine isolante
22	✻ 9041 216 0610	1	Schraube DIN84-M4x6-5.8	Pan head screw M4x6	Vis cylindrique M4x6
23	✻ 1203 442 2810	1	Kabelschutz USA, CSSR	Cable protector USA, CSSR	Protecteur de câble USA, CSSR
23	✻ 1203 442 2815	1	Kabelschutz CDN	Cable protector CDN	Protecteur de câble CDN
25	✻ 1203 790 7600	1	Stütze	Support	Support
26	✻ 9045 319 1070	2	Schraube DIN912-M5x30-8.8	Socket head screw M5x30	Vis cylindrique M5x30
27	✻ 0000 967 2006	1	Firmenzeichen	Nameplate	Emblème
29	✻ 1203 440 2000	1	Anschlussleitung Europa	Connecting cable Europe	Câble d'alimentation Europa
29	✻ 1203 440 2010	1	Anschlussleitung N	Connecting cable N	Câble d'alimentation N
29	✻ 1203 440 2011	1	Anschlussleitung CSSR	Connecting cable CSSR	Câble d'alimentation CSSR
29	✻ 1203 440 2015	1	Anschlussleitung CH	Connecting cable CH	Câble d'alimentation CH
29	✻ 1203 440 2020	1	Anschlussleitung I	Connecting cable I	Câble d'alimentation I
29	✻ 1203 440 2025	1	Anschlussleitung GB, AUS	Connecting cable GB, AUS	Câble d'alimentation GB, AUS
29	✻ 1203 440 2030	1	Anschlussleitung Afrika	Connecting cable Africa	Câble d'alimentation Afrika
29	✻ 1203 440 2035	1	Anschlussleitung USA	Connecting cable USA	Câble d'alimentation USA
29	✻ 1203 440 2045	1	Anschlussleitung S, F	Connecting cable S, F	Câble d'alimentation S, F
29	✻ 1203 440 2050	1	Anschlussleitung CDN	Connecting cable CDN	Câble d'alimentation CDN
	✻ 1203 434 0400	1	Motorschutzstecker CSSR (A)	Motor plug CSSR (A)	Fiche protection pour moteur CSSR (A)

© ANDREAS STIHL AG & Co. KG, 2004

Gedruckt auf chlorfrei gebleichtem Papier
Printed on chlorine-free paper
Imprimé sur papier blanchi sans chlore

(D) Zeichenerklärung
□ = darin enthalten Bild-Nr
✻ = Maschine älterer Bauart
(A) = nicht abgebildet
(B) = nur Sonderzubehör
(C) = ab Werk nicht mehr lieferbar
(D) = einzeln kein Ersatzteil
(1,2...) = Ausführungsarten

(GB) Key to symbols
□ = including item No.
✻ = previous Models
(A) = not illustrated
(B) = option
(C) = no longer available from factory
(D) = not available as separate item
(1,2...) = versions available

(F) Légende
□ = y compris Fig. No.
✻ = machines d'ancienne construction
(A) = non illustré
(B) = uniquement accessoire optionnel
(C) = n'est plus livrable départ usine
(D) = n'est pas livrable séparément
(1,2...) = différentes exécutions

(E) Aclaración de símbolos
□ = contiene núm. de ilustración
✻ = máquinas de ejecución anterior
(A) = sin ilustración
(B) = sólo accesorios especiales
(C) = ya no se suministra de fábrica
(D) = la pieza suelta no se suministra como repuesto
(1,2...) = clases de ejecución

(HR) Tumač znakova
□ = u istom sadrži dijelove, slike br.
✻ = strojevi starije izvedbe
(A) = nedostaje slika
(B) = samo kao poseban pribor
(C) = više se ne isporučuje fco tvornica
(D) = ne isporučuje se pojedinačno kao pričuvni dio
(1,2...) = vrste izvedbi

(S) Teckenförklaring
□ = ingår bild-nr
✻ = maskiner av tidigare utförande
(A) = ej avbildat
(B) = endast tillbehör
(C) = levereras inte längre från fabriken
(D) = ingen separat reservdel
(1,2...) = varianter

(FIN) Merkkien selitys
□ = johon sisältyvät kuvan numerot
✻ = vanhemmanmalliset koneet
(A) = ei kuvassa
(B) = ainoastaan lisävaruste
(C) = ei toimiteta enää tehtaalta
(D) = ei toimiteta erikseen
(1,2...) = Mallit

(I) Leggenda
□ = comprendrente fig(g). n.
✻ = Macchine di costrùzione anteriore
(A) = non illustrato
(B) = forniblile soltanto a richiesta
(C) = non più fornibilr dallo stabilimento
(D) = niente ricambio
(1,2...) = versioni

(DK) Symbolforklaring
□ = inklusive fig. nr.
✻ = maskiner af ældre konstruktion
(A) = ikke afbilledet
(B) = kun ekstratilbehør
(C) = leveres ikke mere fra fabrik
(D) = leveres ikke som løs reservedel
(1,2...) = modelbetegnelser

(N) Tegnforklaring
□ = medfølger fig. nr
✻ = Maskiner av eldre modell
(A) = ikke avbildet
(B) = bare ekstrautstyr
(C) = leveres ikke lenger fra fabrikk
(D) = enkeltdeler leveres ikke som reservedel
(1,2...) = utførelser

(CZ) Vysvětlivky
□ = obsahuje obr. č.
✻ = stroje starší konstrukce
(A) = není vyobrazeno
(B) = jen zvláštní příslušenství
(C) = ze závodu se již nedodává
(D) = jednotlivì žádný náhradní díl
(1,2...) = druhy provedení

(H) Jelmagyarázat
□ = abban tartalmazott ábra-szám
✻ = Régebbi építéssorozatú gépek
(A) = Nincs ábrázolva
(B) = Csak külön tartozék
(C) = Gyár már nem szállítja
(D) = nem alkatrész, egyenként
(1,2...) = Kivitelezési módok

(P) Explicação dos símbolos
□ = Incl. a fig. No.
✻ = Máquinas de construção mais antiga
(A) = não ilustrado
(B) = unicamente acessórios especiais
(C) = já não fornecível ex-fábrica
(D) = a peça individual não é nenhuma peça de reposição
(1,2...) = Configurações

(NL) Toelichting symbolen
□ = daarin begrepen pos.nr.
✻ = machines van een oudere uitvoering
(A) = niet afgebeeld
(B) = uitsluitend speciaal toebehoren
(C) = af fabriek niet meer leverbaar
(D) = niet los leverbaar
(1,2...) = uitvoeringen

(GR) Επεξήγηση συμβολων
□ = περιλαμβάνει τον αριθμό του είδους
✻ = Μηχανήματα παλαιότερων μοντέλων
(A) = δεν απεικονίζεται
(B) = μόνο προαιρετικά είδη
(C) = δεν διατίθεται από τον κατασκευαστή
(D) = δεν παραδίδεται ως ξεχωριστό είδος
(1,2...) = διαφορετικοί τύποι που διατίθενται

(TR) İşaret açıklaması
□ = İndeks numarada dahildir
✻ = Eski model makinalar
(A) = Şemada yoktur
(B) = Ekstradır
(C) = Fabrikadan artık temin edilmez
(D) = Ayrı verilmez
(1,2...) = Mevcut modeller

(PL) Objaśnienie znaków
□ = zawiera rysunki nr.
✻ = maszyny starszego typu budowy
(A) = nie zilustrowano
(B) = tylko jako wyposażenie specjalne
(C) = nie dostarczane przez producenta
(D) = nie wystepuje jako samodzielna część zamienna
(1,2...) = rodzaj wykonania

(RUS) Пояснения к условным обозначениям
□ = сюда входят номера позиций
✻ = машины более старого типа конструкции
(A) = не изображено на иллюстрации
(B) = только в виде специальных принадлежностей
(C) = заводом больше не выпускается
(D) = не поставляется отдельно как запасная деталь
(1,2...) = Виды исполнений

(BR) Explicação dos símbolos
□ = inclusive fig. n.
✻ = máquinas antigas
(A) = não ilustrado
(B) = somente acessórios especiais
(C) = não mais fornecido pela fábrica
(D) = não fornecida separadamente
(1,2...) = diferentes versões

(RO) Legendă
□ = include figura nr.
✻ = Utilaje de fabricaţie mai veche
(A) = neilustrat
(B) = doar ca accesoriu opţional
(C) = nu se mai livrează din fabrică
(D) = fără piesă de schimb separată
(1,2...) = diferite modele

(UAE) شرح الرموز
□ = تحتوي على رقم صورة
✻ = ماكينات من طراز قديم
(A) = غير مصورة
(B) = مستلزمات خاصة فقط
(C) = غير قابلة للتوريد من المصنع
(D) = ليس كقطعة غيار بمفردة
(...2,1) = انواع الطرازات