HL 95 K
Sélection: Bloc moteur Ø 38 mm

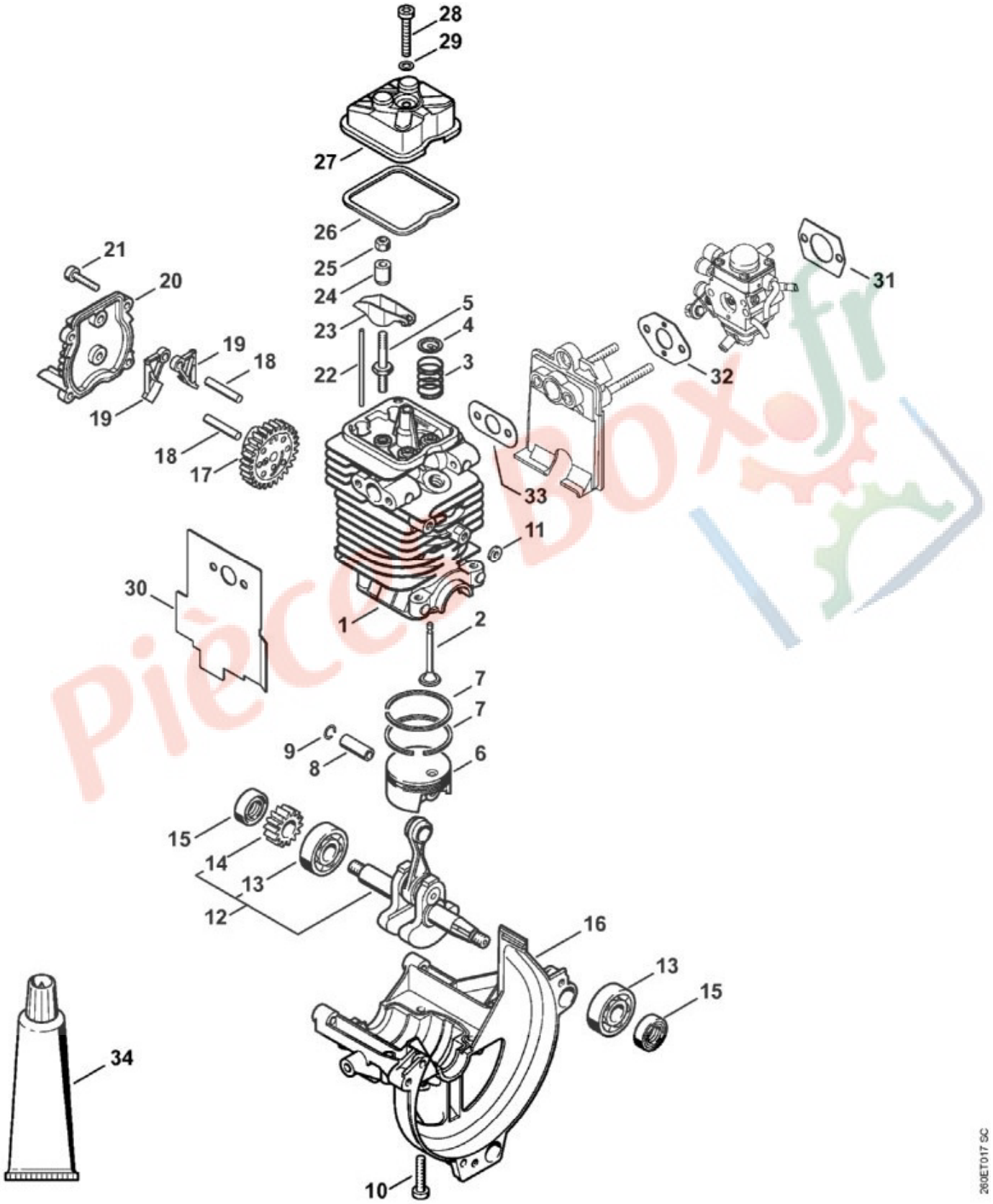

N°	Code article	Désignation	*	**	***
	4180 020 0202	Bloc moteur Ø 38 mm	[1 - 34](B)		1

N°	Code article	Désignation	*	**	***
1	4180 020 1207	Cylindre avec piston Ø 38 mm	[2 - 10](B)		1
2	4180 025 2002	Soupape	(B)		2
3	4180 025 1600	Ressort de soupape	(B)		2
4	4180 025 3000	Agrafe de ressort	(B)		2
5	4180 038 1700	Vis à embase M5	(B)		2
6	4180 030 2007	Piston Ø 38 mm	[7 - 9](B)		1
7	4180 034 3002	Segment de piston Ø 38x1,2 mm	(B)		2
8	4137 034 1500	Axe de piston 8x5x22	(B)		1
9	9463 650 0805	Jonc d'arrêt 8x0,7	(B)		2
10	9075 478 4159	Vis cylindrique IS-D5x24	(B)		4
11	4180 404 9300	Rondelle	(B)		2
12	4180 030 0410	Vilebrequin	[13, 14](B)		1
13	MD5_ 0xb 4e68	Roulement rainuré à billes 6201	(B,D)		2
14	MD5_ 0x2 9563	Pignon	(B,D)		1
15	9639 003 1231	Bague d'étanchéité 12x22x7	(B)		2
16	4180 021 2500	Carter inférieur	(B)		1
17	4180 030 1800	Roue à came	(B)		1
18	4180 038 0803	Boulon 5x26,5	(B)		2
19	4180 038 1900	Culbuteur	(B)		2
20	4180 038 1300	Couvercle	(B)		1
21	9075 478 3018	Vis cylindrique IS-D4x18	(B)		4
22	4180 038 2600	Poussoir de culbuteur	(B)		2
23	4282 038 1000	Culbuteur	(B)		2
24	4180 038 2000	Douille	(B)		2
25	4180 038 2700	Écrou de sécurité M5	(B)		2
26	4180 029 0500	Joint	(B)		1
27	4180 025 1100	Couvercle de soupape	(B)		1
28	9022 346 1070	Vis cylindrique IS-M5x30	(B)		1
29	9636 815 0270	Anneau de joint 5x9x1	(B)		1
30	4180 149 0600	Joint de silencieux	(B)		1
31	4114 149 1205	Joint	(B)		1
32	4140 129 0900	Joint	(B)		1
33	4180 129 0900	Joint	(B)		1
34	0783 830 2000	Tube de pâte d'étanchéité Dirko HT rouge	(B)		1

* (A) non illustré
(B) uniquement accessoire optionnel
(C) n'est plus livrable départ usine
(D) n'est pas livrable séparément

pièces Box.fr

[..] y compris Fig. No.

**	(02.2003)	Open informations techniques
	>xxx xxx xxxx]	Pièce à utiliser jusqu'au n° de série
	[xxxx xxx xxxx>	Pièce à utiliser à partir du n° de série

*** Nombre de pièces(s) utilisée(s) lors de la production

**** Prix de vente unitaire brut hors taxes
Voir conditions générales de vente dans la rubrique 'Téléchargement'

Pièces Box.fr

HL 95 K
Sélection: Carburateur C1Q-S110D

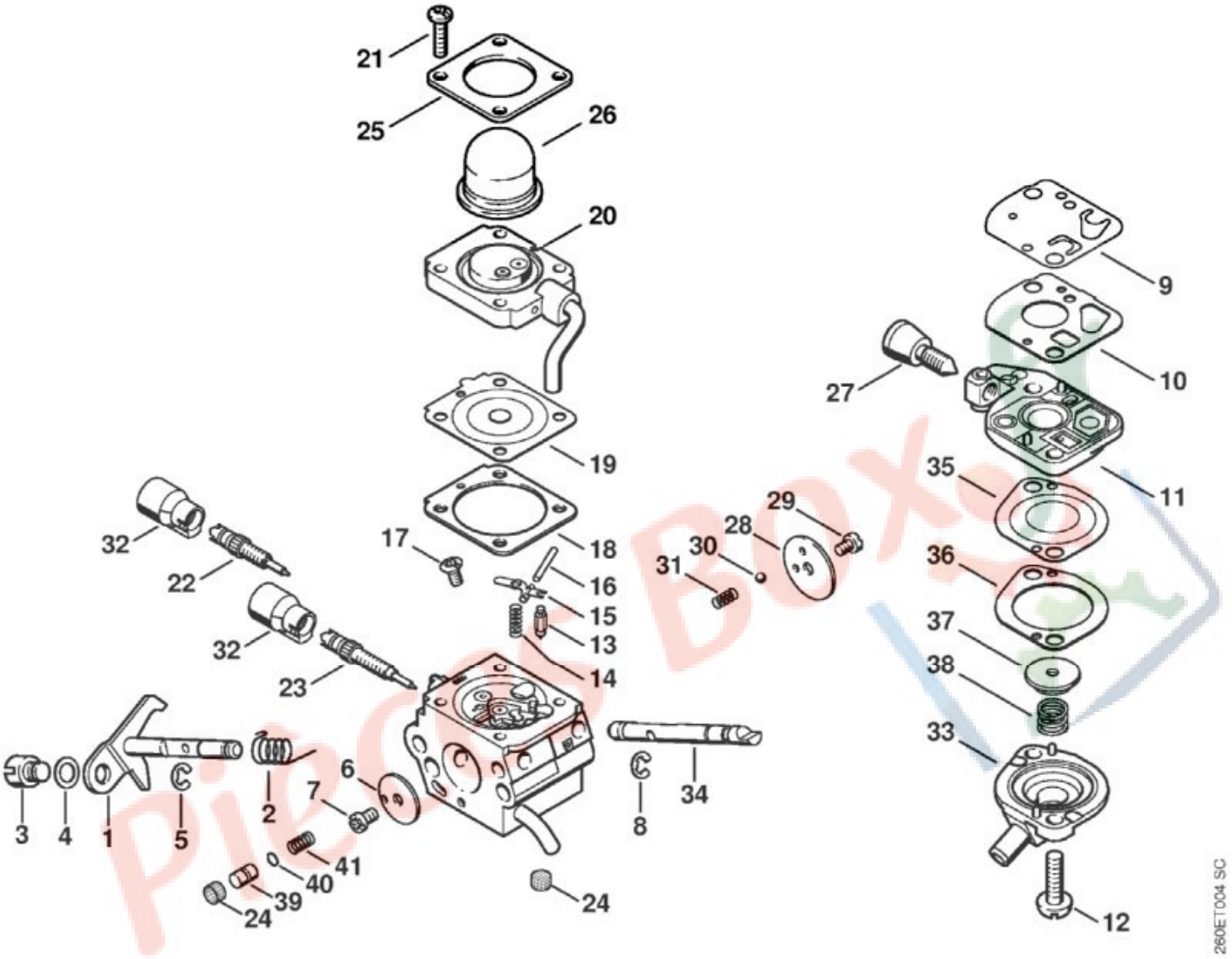

N°	Code article	Désignation	*	**	***
	4180 120 0604	Carburateur C1Q-S110D	[1 - 41]		1
1	4180 120 7102	Axe de papillon avec levier			1
2	4180 122 3000	Ressort			1
3	4128 121 8901	Boulon			1
4	4137 121 8600	Rondelle			1
5	1120 122 9000	Circlip			1
6	4180 121 3300	Papillon			1
7	1125 122 7403	Vis à tête ronde			1
8	1125 122 9001	Circlip			1
9	4180 121 4800	Membrane de pompe			1
10	4180 129 0901	Joint			1
11	4180 120 2602	Couvercle de pompe	[27]		1

N°	Code article	Désignation	*	**	***
12	4180 122 7101	Vis			2
13	4116 121 5100	Pointeau d'admission			1
14	1120 122 3004	Ressort			1
15	1125 121 5000	Levier de réglage d'admission			1
16	1120 121 9200	Axe			1
17	1120 122 6600	Vis à embase			1
18	4180 129 0902	Joint			1
19	4314 121 4700	Membrane de réglage			1
20	4180 120 2207	Bride			1
21	4226 122 7100	Vis			4
22	4180 122 6701	Vis H de richesse à haut régime			1
23	4180 122 6802	Vis L de richesse au ralenti			1
24	1120 121 7800	Tamis			2
25	4140 121 0800	Couvercle			1
26	4226 121 2700	Capuchon			1
27	4140 122 6200	Vis de réglage de régime de ralenti			1
28	4128 121 2900	Volet de démarrage			1
29	1125 122 7403	Vis à tête ronde			1
30	4119 122 4200	Bille			1
31	4119 122 3002	Ressort			1
32	4229 121 2701	Capuchon			2
33	4180 121 0801	Couvercle			1
34	4180 121 3002	Axe de volet de démarrage			1
35	4180 121 4801	Membrane de pompe			1
36	4180 129 0903	Joint			1
37	4180 121 8600	Rondelle			1
38	4180 122 3001	Ressort			1
39	4180 121 5803	Piston de pompe			1
40	4180 122 3600	Anneau de joint			1
41	4180 122 3002	Ressort			1
	4180 007 1060	Jeu de pièces de carburateur	[9, 10, 18, 19, 35, 36]		1

* (A) non illustré
(B) uniquement accessoire optionnel
(C) n'est plus livrable départ usine
(D) n'est pas livrable séparément
[..] y compris Fig. No.

** (02.2003) Open informations techniques
>xxx xxx xxxx] Pièce à utiliser jusqu'au n° de série
[xxxx xxx xxxx> Pièce à utiliser à partir du n° de série

pièces BOX.fr

*** Nombre de pièces(s) utilisée(s) lors de la production

**** Prix de vente unitaire brut hors taxes
Voir conditions générales de vente dans la rubrique 'Téléchargement'

Pièces Box.fr

HL 95 K
Sélection: Carburateur C1Q-S174, C1Q-S131C

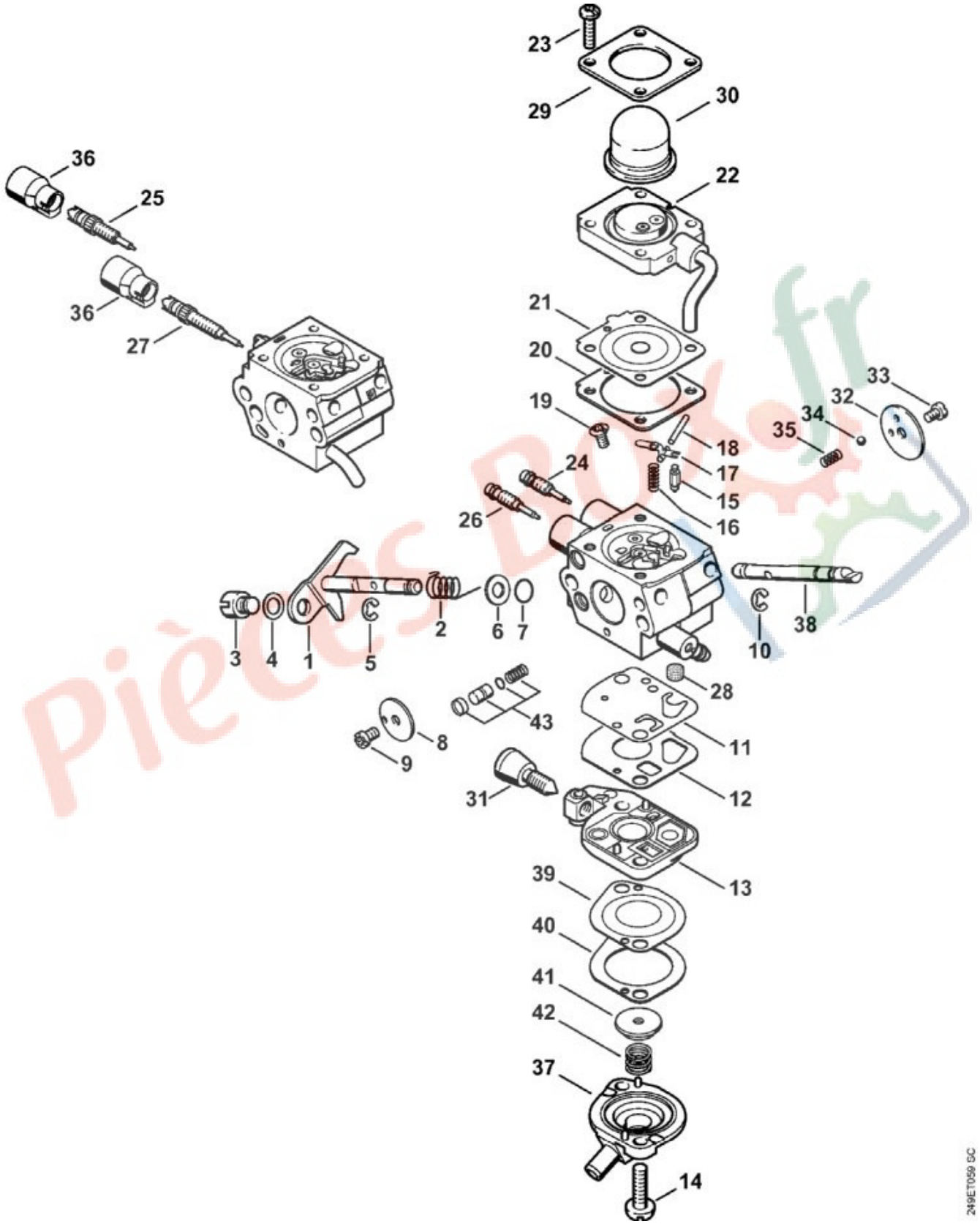

N°	Code article	Désignation	*	**	***
	4180 120 0611	Carburateur C1Q-S174	[1 - 24, 26, 28 - 35, 37 - 43]		1
	4180 120 0608	Carburateur C1Q-S131C	[1 - 23, 25, 27 - 43](C)		1
1	4180 120 7105	Axe de papillon avec levier			1
4	4137 121 8600	Rondelle			1
5	1120 122 9000	Circlip			1
6	4180 121 8601	Rondelle			1
7	4180 122 3601	Anneau de joint			1
8	4180 121 3300	Papillon			1
9	1125 122 7403	Vis à tête ronde			1
10	1125 122 9001	Circlip			1
11	4180 121 4800	Membrane de pompe			1
12	4180 129 0901	Joint			1
13	4180 120 2602	Couvercle de pompe	[31]		1
14	4180 122 7101	Vis			2
15	4116 121 5100	Pointeau d'admission			1
16	1120 122 3004	Ressort			1
17	1125 121 5000	Levier de réglage d'admission			1
18	1120 121 9200	Axe			1
19	1120 122 6600	Vis à embase			1
20	4180 129 0902	Joint			1
21	4314 121 4700	Membrane de réglage			1
22	4180 120 2207	Bride			1
23	4226 122 7100	Vis			4
25	4180 122 6701	Vis H de richesse à haut régime			1
27	4180 122 6802	Vis L de richesse au ralenti			1
28	1120 121 7800	Tamis			1
29	4140 121 0800	Couvercle			1
30	4226 121 2700	Capuchon			1
31	4140 122 6200	Vis de réglage de régime de ralenti			1
32	4128 121 2900	Volet de démarrage			1
33	1125 122 7403	Vis à tête ronde			1
34	4119 122 4200	Bille			1
35	4119 122 3002	Ressort			1
36	4229 121 2701	Capuchon			2
37	4180 121 0801	Couvercle			1
38	4180 121 3003	Axe de volet de démarrage			1

Pièces Box.fr

N°	Code article	Désignation	*	**	***
39	4180 121 4801	Membrane de pompe			1
40	4180 129 0903	Joint			1
41	4180 121 8600	Rondelle			1
42	4180 122 3001	Ressort			1
43	4180 120 9704	Jeu de Piston de pompe			1
	4180 007 1060	Jeu de pièces de carburateur	[11, 12, 20, 21, 39, 40]		1

* (A) non illustré
(B) uniquement accessoire optionnel
(C) n'est plus livrable départ usine
(D) n'est pas livrable séparément
[..] y compris Fig. No.

** (02.2003) Open informations techniques
>xxx xxx xxxx] Pièce à utiliser jusqu'au n° de série
[xxxx xxx xxxx> Pièce à utiliser à partir du n° de série

*** Nombre de pièces(s) utilisée(s) lors de la production

**** Prix de vente unitaire brut hors taxes
Voir conditions générales de vente dans la rubrique 'Téléchargement'

Pièces Box.fr

HL 95 K
Sélection: Couteau, Outils

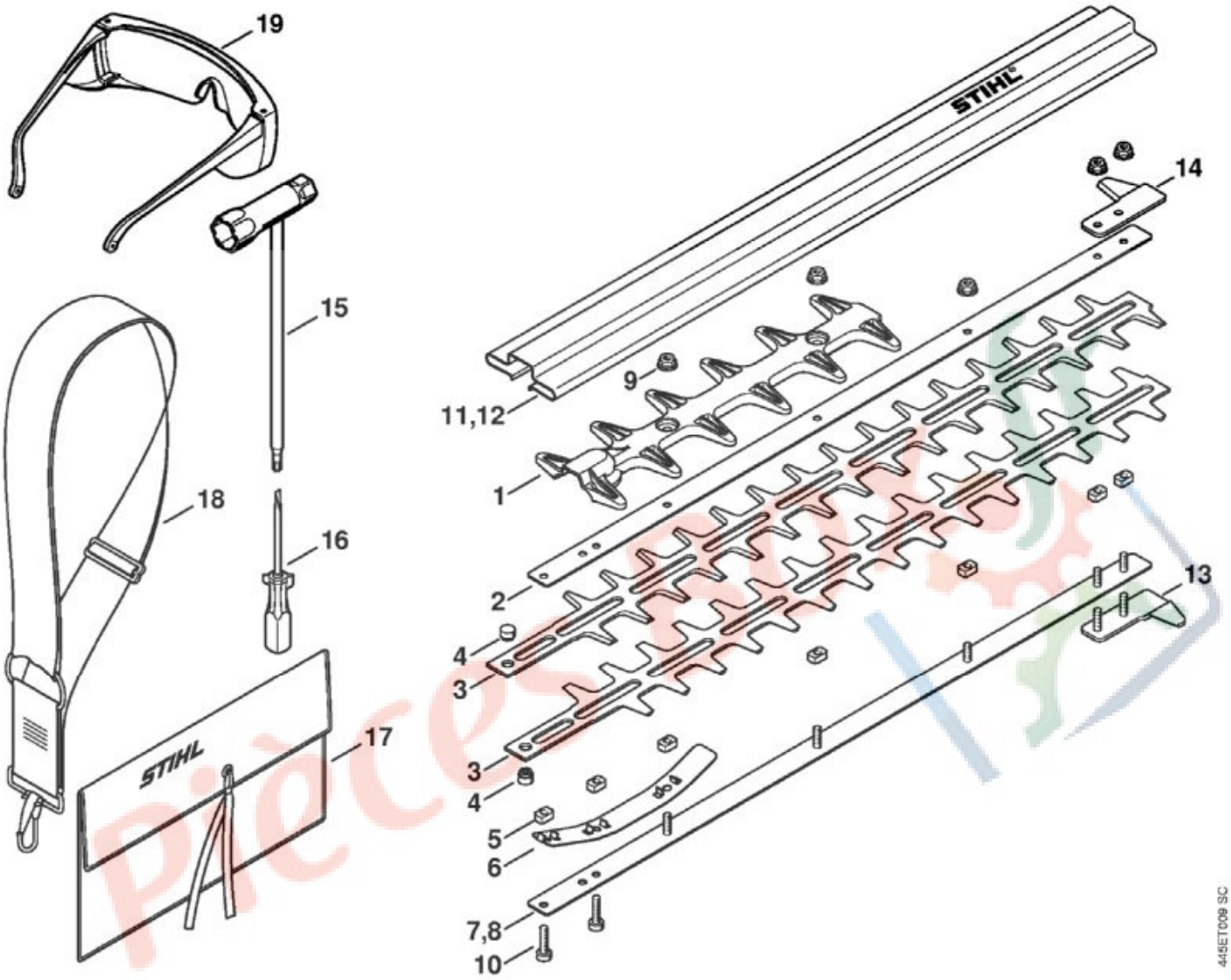

N°	Code article	Désignation	*	**	***
	4230 710 5900	Barre de coupe compl. 500 mm / 20"	[2 - 6, 8, 9]		1
2	4230 704 3500	Glissière de guidage 500 mm / 20""			1
3	4230 710 6053	Couteau 500 mm / 20""	[4]		1
4	4226 713 6600	Boulon			2
5	4226 648 6701	Coulisseau			7
6	4230 713 1715	Bande élastique			1
8	4230 740 6500	Glissière de guidage 500 mm / 20""			1
9	9220 263 0702	Écrou à six pans M5			5
10	9022 371 1020	Vis cylindrique IS-M5x20			2
12	4230 790 9200	Protège-couteaux			1
	4230 007 1005	Jeu de Protège-guidage	[13, 14](B)		1

N°	Code article	Désignation	*	**	***
13	4230 790 9800	Protège-guidage	(B)		1
14	4230 792 9000	Protège-guidage	(B)		1
15	4180 890 3400	Clé multiple			1
16	0000 890 2300	Tournevis			1
17	0000 891 0810	Pochette à outils	(B)		1
19	0000 884 0307	Lunettes de protection	(B)		1

* (A) non illustré
(B) uniquement accessoire optionnel
(C) n'est plus livrable départ usine
(D) n'est pas livrable séparément
[..] y compris Fig. No.

** (02.2003) Open informations techniques
>xxx xxx xxxx] Pièce à utiliser jusqu'au n° de série
[xxxx xxx xxxx> Pièce à utiliser à partir du n° de série

*** Nombre de pièces(s) utilisée(s) lors de la production

**** Prix de vente unitaire brut hors taxes
Voir conditions générales de vente dans la rubrique 'Téléchargement'

Pièces Box.fr

HL 95 K
Sélection: Cylindre, Carter inférieur

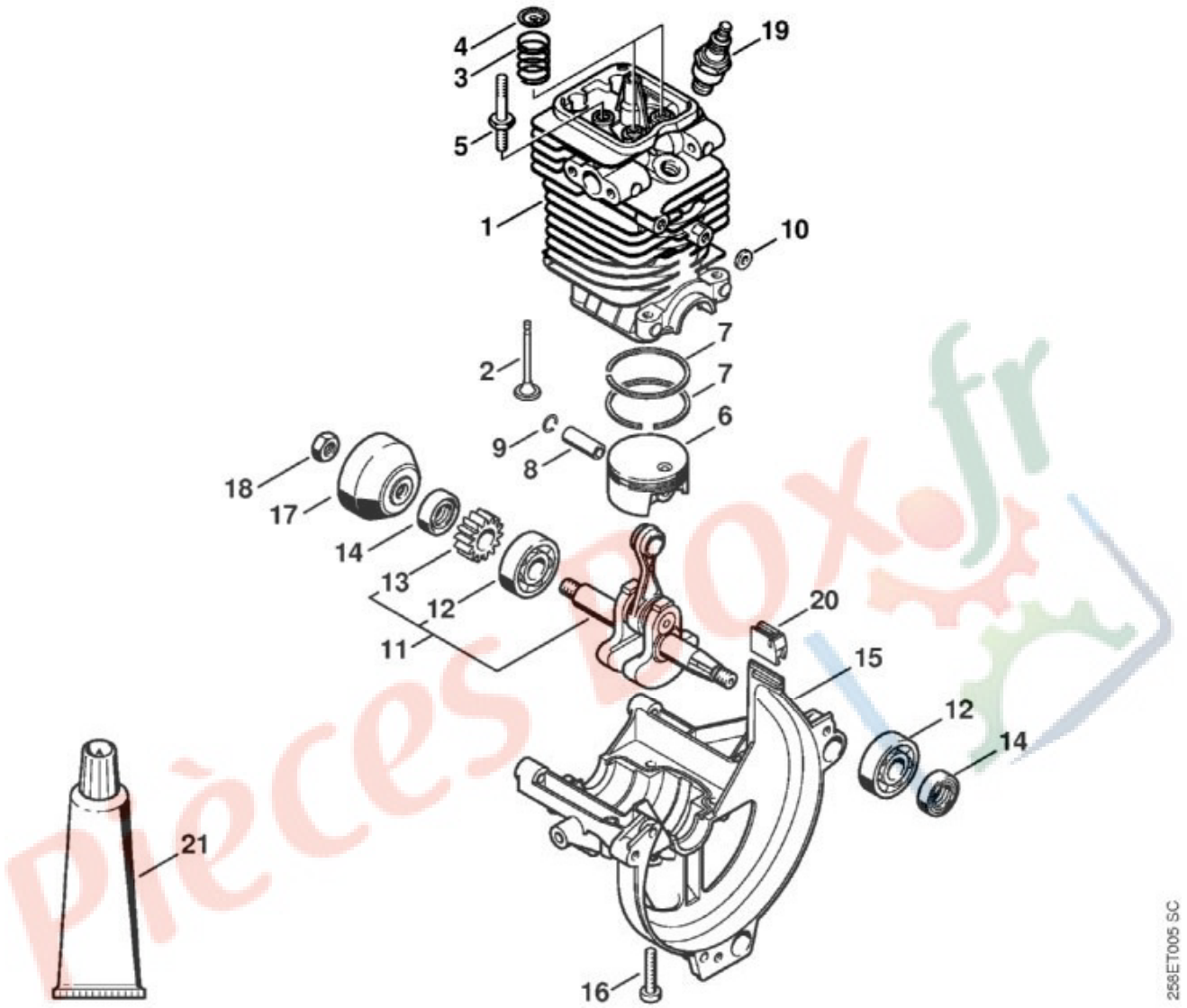

N°	Code article	Désignation	*	**	***
1	4180 020 1207	Cylindre avec piston Ø 38 mm	[2 - 9, 16]		1
2	4180 025 2002	Soupape			2
3	4180 025 1600	Ressort de soupape			2
4	4180 025 3000	Agrafe de ressort			2
5	4180 038 1700	Vis à embase M5			2
6	4180 030 2007	Piston Ø 38 mm	[7 - 9]		1
7	4180 034 3002	Segment de piston Ø 38x1,2 mm			2
8	4137 034 1500	Axe de piston 8x5x22			1
9	9463 650 0805	Jonc d'arrêt 8x0,7			2
10	4180 404 9300	Rondelle			2
11	4180 030 0410	Vilebrequin	[12, 13]		1
12	MD5_ 0xd 62dc	Roulement rainuré à billes 6201	(D)		2

N°	Code article	Désignation	*	**	***
13	MD5_ 0x6 d95e	Pignon	(D)		1
14	9639 003 1231	Bague d'étanchéité 12x22x7			2
15	4180 021 2500	Carter inférieur			1
16	9075 478 4159	Vis cylindrique IS-D5x24			4
17	4223 195 0600	Roue de lanceur			1
18	9210 261 1140	Écrou à six pans M8x1			1
19	0000 400 7009	Bougie Bosch USR7AC			1
20	4180 182 0700	Douille			1
21	0783 830 2000	Tube de pâte d'étanchéité Dirko HT rouge	(B)		1
	4180 007 1006	Jeu de joints	[14]		1

* (A) non illustré
(B) uniquement accessoire optionnel
(C) n'est plus livrable départ usine
(D) n'est pas livrable séparément
[..] y compris Fig. No.

** (02.2003) Open informations techniques
>xxx xxx xxxx] Pièce à utiliser jusqu'au n° de série
[xxxx xxx xxxx> Pièce à utiliser à partir du n° de série

*** Nombre de pièces(s) utilisée(s) lors de la production

**** Prix de vente unitaire brut hors taxes
Voir conditions générales de vente dans la rubrique 'Téléchargement'

Pièces Box.fr

HL 95 K
Sélection: Dispositif d'allumage

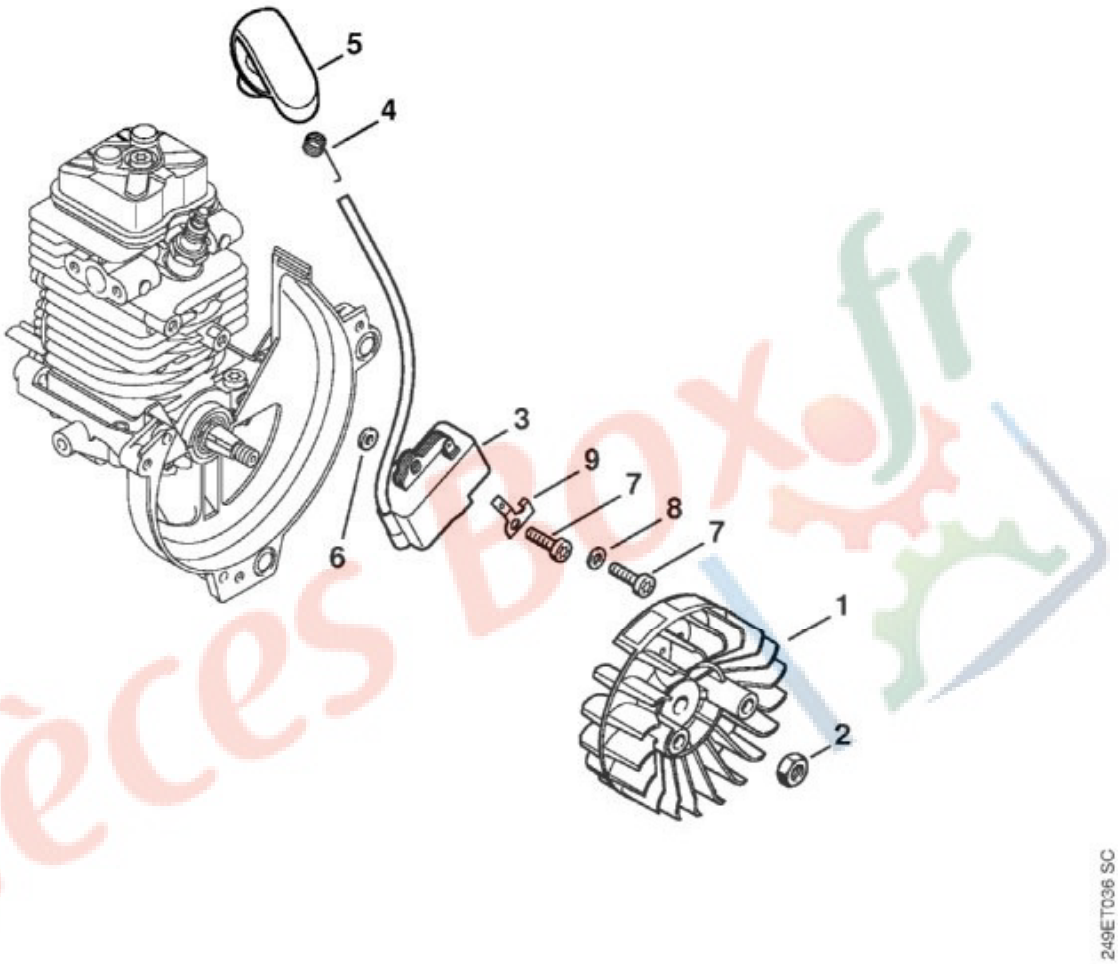

N°	Code article	Désignation	*	**	***
1	4180 400 1200	Rotor			1
2	9210 261 1140	Écrou à six pans M8x1			1
3	4249 400 1300	Module d'allumage	[4, 5, 6]		1
4	0000 998 0604	Ressort coudé			1
5	4180 405 1000	Contact de câble d'allumage			1
6	4180 404 9300	Rondelle			2
7	9075 478 3018	Vis cylindrique IS-D4x18			2
8	9291 021 0100	Rondelle 4,3			1
9	4180 431 2100	Languette enfichable			1

* (A) non illustré
(B) uniquement accessoire optionnel
(C) n'est plus livrable départ usine

(D) n'est pas livrable séparément
[..] y compris Fig. No.

** (02.2003) Open informations techniques
>xxx xxx xxxx] Pièce à utiliser jusqu'au n° de série
[xxxx xxx xxxx> Pièce à utiliser à partir du n° de série

*** Nombre de pièces(s) utilisée(s) lors de la production

**** Prix de vente unitaire brut hors taxes
Voir conditions générales de vente dans la rubrique 'Téléchargement'

Pièces Box.fr

HL 95 K
Sélection: Dispositif de lancement, Réservoir d'essence

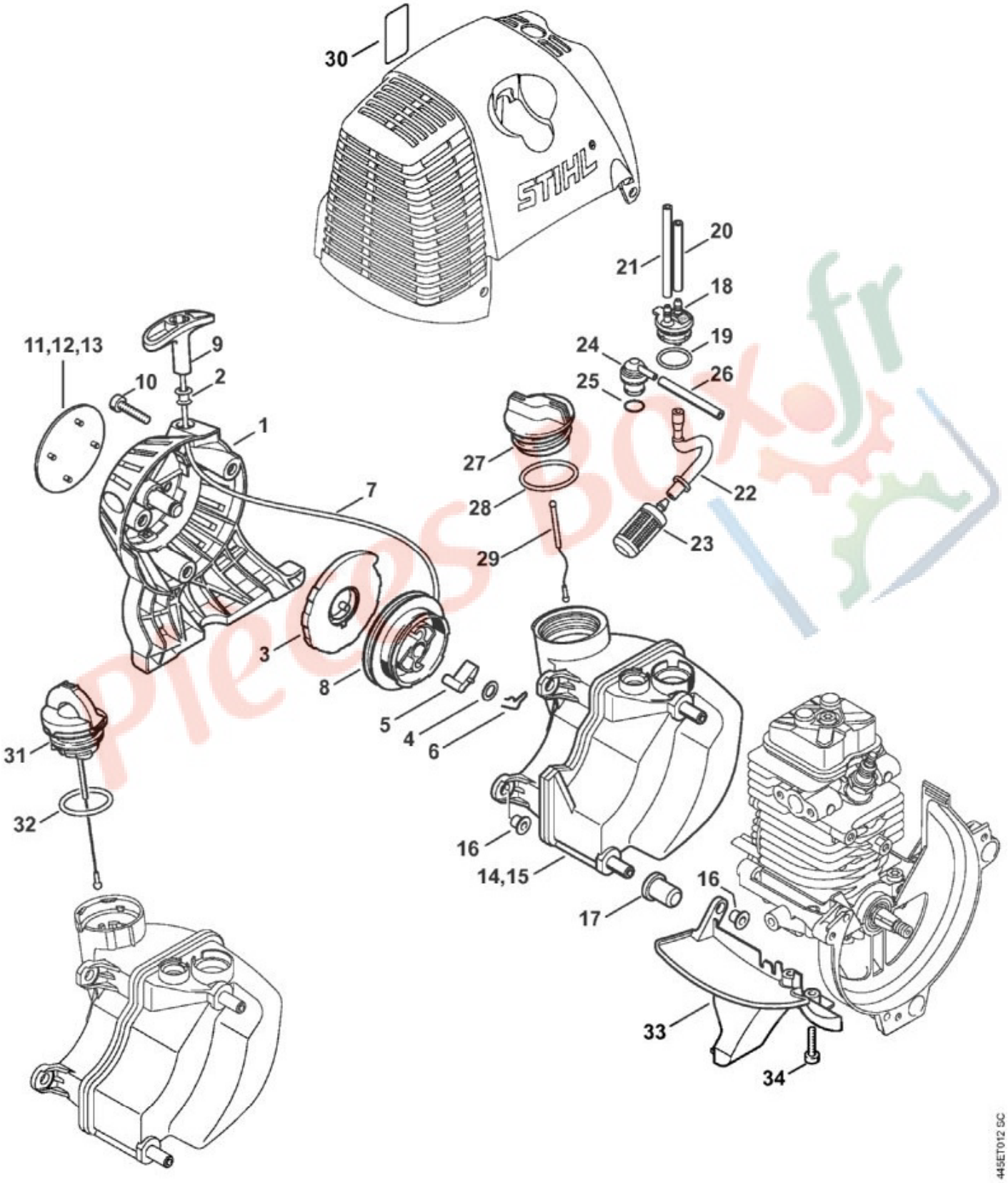

N°	Code article	Désignation	*	**	***
	4180 190 4000	Dispositif de lancement	[1 - 9]		1

N°	Code article	Désignation	*	**	***
1	4180 190 0400	Couvercle de lanceur	[2]		1
2	9416 868 6650	Rivet 6,5x0,5x8,8			1
3	4180 190 0600	Ressort de rappel			1
4	0000 958 0923	Rondelle			1
5	4116 195 7200	Cliquet			1
6	1118 195 3500	Ressort			1
7	0000 195 8203	Câble de lancement Ø 3x850 mm			1
	0000 930 2208	Câble de lancement Ø 3 mm x 30,5 m	(A,B)		1
8	4128 195 0400	Poulie à câble			1
9	4140 195 3400	Poignée			1
10	9075 478 4159	Vis cylindrique IS-D5x24			3
14	4180 350 0418	Réservoir d'essence	[16 - 29]		1
16	9991 003 5087	Douille 7,5x6,8			3
17	4180 352 8100	Pièce intercalaire			2
18	4180 350 1402	Pièce de raccordement	[19, 22]		1
19	MD5_ 0x0 49c6	Joint torique	(D)		1
20	MD5_ 0xa 5921	Tuyau 3,1x5,7x49 mm, R5	(D)		1
	0000 937 5004	Tuyau 3,1x5,7 mm x 1 m, R5	(A,B)		1
21	MD5_ 0x9 2eae	Tuyau 3,1x5,7x79 mm, R3	(D)		1
	0000 930 2803	Tuyau 3,1x5,7 mm x 1 m, R3	(A,B)		1
	0712 923 8004	Tuyau 3,1x5,7 mm x 10 m, R3	(A,B)		1
22	MD5_ 0x3 e101	Tuyau	(D)		1
23	0000 350 3502	Crépine d'aspiration			1
24	0000 350 5804	Aération de réservoir	[25]		1
25	MD5_ 0xd ec1c	Joint torique	(D)		1
26	4119 141 8600	Tuyau			1
27	0000 350 0527	Bouchon de réservoir	[28, 29]		1
28	9645 951 3890	Joint torique 35x3-FPM 80			1
29	0000 350 0900	Corde			1
31	0000 350 0535	Bouchon de réservoir	[32]		1
32	9645 948 7734	Joint torique 25x3,5			1
33	4180 350 6501	Recouvrement	[16]		1
34	9075 478 3018	Vis cylindrique IS-D4x18			2

* (A) non illustré
(B) uniquement accessoire optionnel
(C) n'est plus livrable départ usine
(D) n'est pas livrable séparément
[..] y compris Fig. No.

** (02.2003) Open informations techniques

Pièces BOXJr

>xxx xxx xxxx] Pièce à utiliser jusqu'au n° de série
[xxxx xxx xxxx> Pièce à utiliser à partir du n° de série

*** Nombre de pièces(s) utilisée(s) lors de la production

**** Prix de vente unitaire brut hors taxes
Voir conditions générales de vente dans la rubrique 'Téléchargement'

Pièces Box.fr

HL 95 K
Sélection: Distribution par ou commande à soupapes

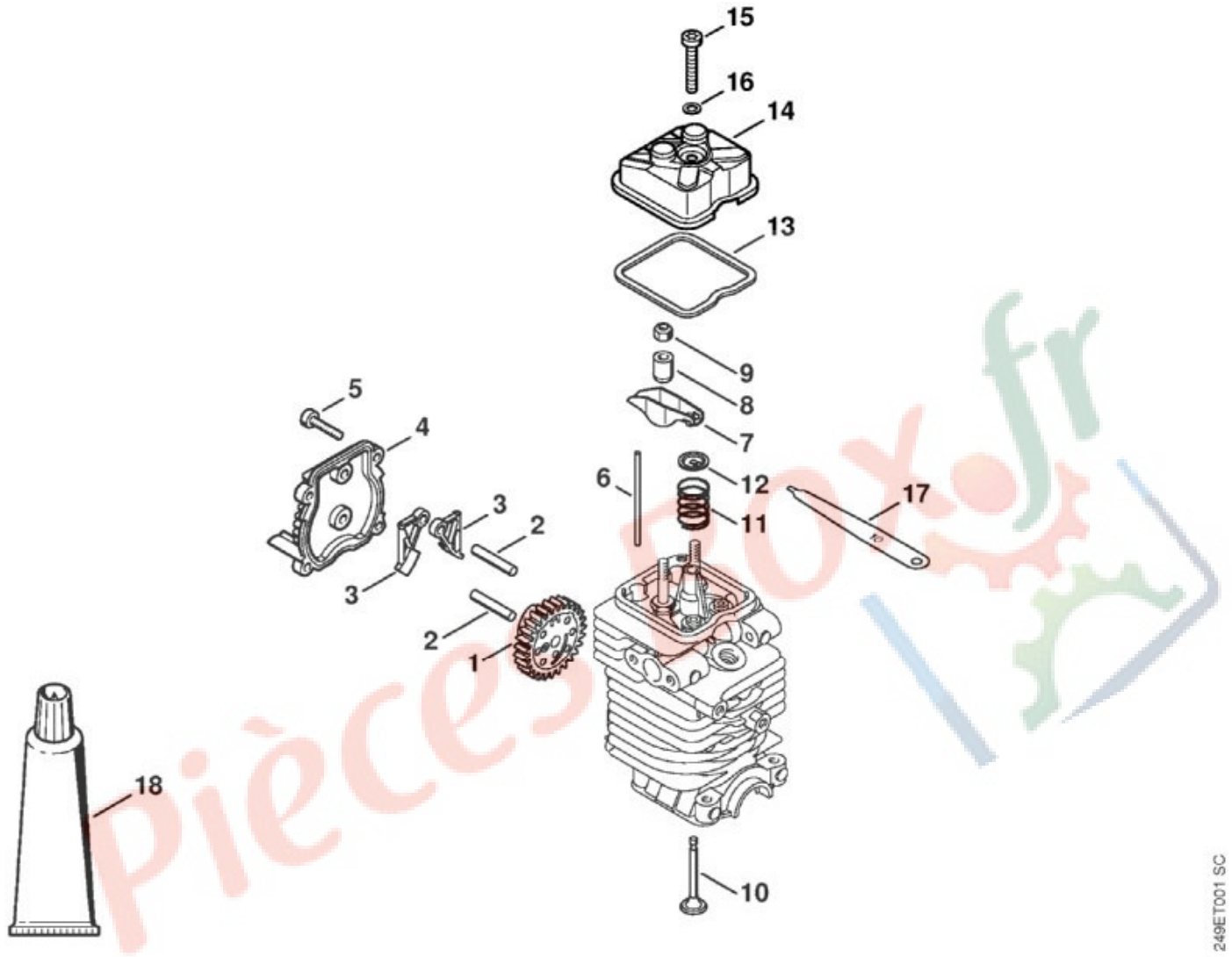

N°	Code article	Désignation	*	**	***
1	4180 030 1800	Roue à came			1
2	4180 038 0803	Boulon 5x26,5			2
3	4180 038 1900	Culbuteur			2
4	4180 038 1300	Couvercle			1
5	9075 478 3018	Vis cylindrique IS-D4x18			4
6	4180 038 2600	Poussoir de culbuteur			2
7	4282 038 1000	Culbuteur			2
8	4180 038 2000	Douille			2
9	4180 038 2700	Écrou de sécurité M5			2
10	4180 025 2002	Soupape			2
11	4180 025 1600	Ressort de soupape			2
12	4180 025 3000	Agrafe de ressort			2

N°	Code article	Désignation	*	**	***
13	4180 029 0500	Joint			1
14	4180 025 1100	Couvercle de soupape			1
15	9022 346 1070	Vis cylindrique IS-M5x30			1
16	9636 815 0270	Anneau de joint 5x9x1			1
17	4180 893 6400	Calibre de réglage			1
18	0783 830 2000	Tube de pâte d'étanchéité Dirko HT rouge	(B)		1
	4180 007 1006	Jeu de joints	[13, 16, 17]		1
	4180 007 1005	Jeu de pièces de réglage jeu soupapes	[13, 16, 17]		1

* (A) non illustré
(B) uniquement accessoire optionnel
(C) n'est plus livrable départ usine
(D) n'est pas livrable séparément
[..] y compris Fig. No.

** (02.2003) Open informations techniques
>xxx xxx xxxx] Pièce à utiliser jusqu'au n° de série
[xxxx xxx xxxx> Pièce à utiliser à partir du n° de série

*** Nombre de pièces(s) utilisée(s) lors de la production

**** Prix de vente unitaire brut hors taxes
Voir conditions générales de vente dans la rubrique 'Téléchargement'

Pièces Box.fr

HL 95 K
Sélection: Embrayage, Carter de ventilateur

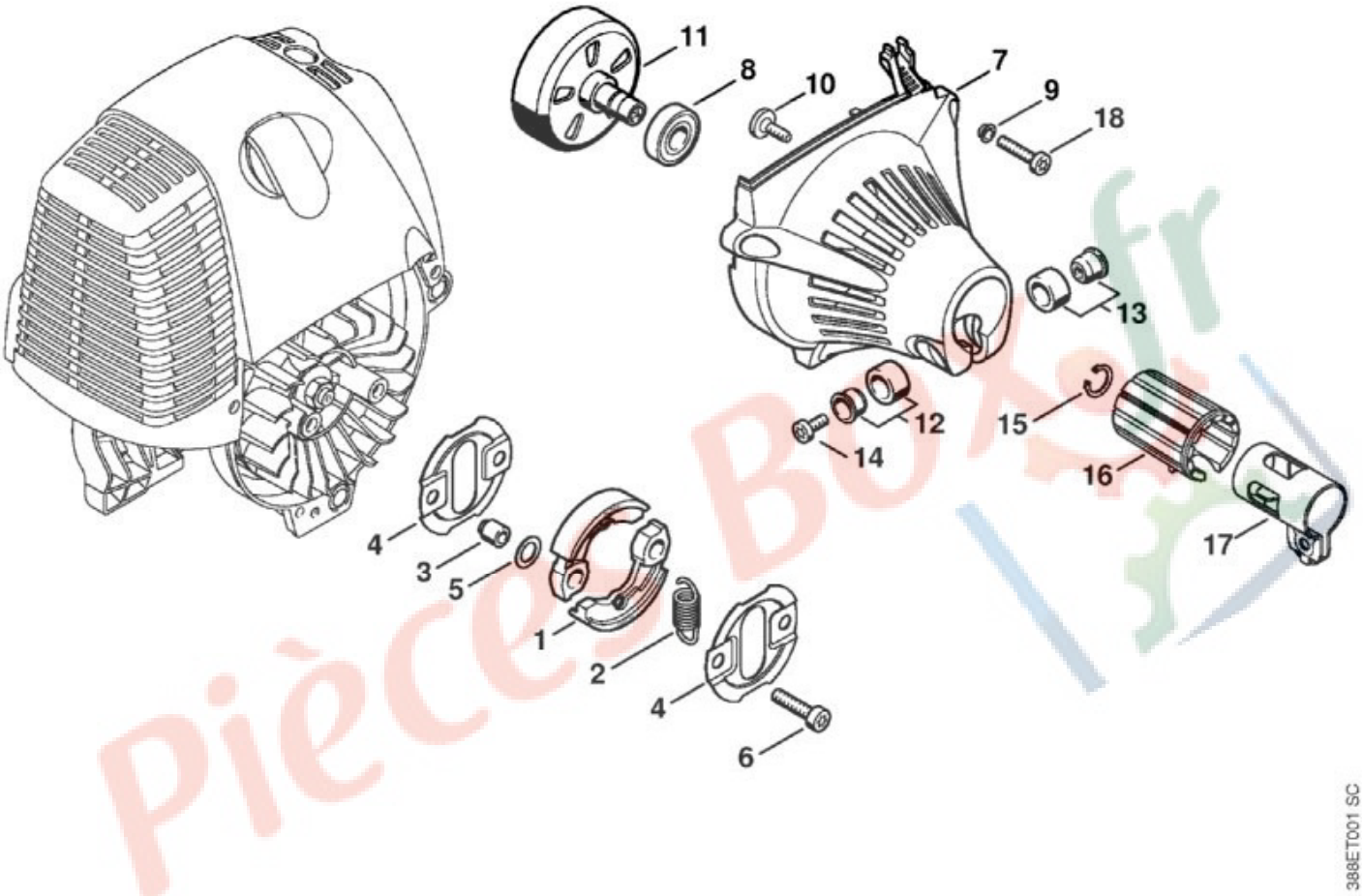

N°	Code article	Désignation	*	**	***
1	4180 160 2000	Embrayage	[2]		1
2	0000 997 5902	Ressort de tension			1
3	0000 961 0601	Anneau			2
4	4180 162 1000	Rondelle de recouvrement			2
5	0000 958 1000	Rondelle 16x10x0,5			2
6	9022 341 1350	Vis cylindrique IS-M6x25			2
7	4180 080 1809	Carter de ventilateur	[8, 10]		1
8	9503 003 6461	Roulement rainuré à billes 6201-2Z			1
9	9416 868 6510	Rivet tubulaire 6,5x0,5x3,0			3
10	0000 951 1105	Vis cylindrique IS-P5x14			1
11	4180 160 2900	Cloche d'embrayage			1
12	4180 790 7205	Douille			1

N°	Code article	Désignation	*	**	***
13	4180 790 7200	Douille			1
14	9022 341 0980	Vis cylindrique IS-M5x16			1
15	9455 621 1130	Circlip 12x1			1
	4180 790 4700	Collier de serrage	[14, 16, 17]		1
16	MD5_ 0xf b7ea	Pièce en caoutchouc	(D)		1
17	MD5_ 0xa 3963	Collier de serrage	(D)		1
18	9075 478 4159	Vis cylindrique IS-D5x24			3

* (A) non illustré
(B) uniquement accessoire optionnel
(C) n'est plus livrable départ usine
(D) n'est pas livrable séparément
[..] y compris Fig. No.

** (02.2003) Open informations techniques
>xxx xxx xxxx] Pièce à utiliser jusqu'au n° de série
[xxxx xxx xxxx> Pièce à utiliser à partir du n° de série

*** Nombre de pièces(s) utilisée(s) lors de la production

**** Prix de vente unitaire brut hors taxes
Voir conditions générales de vente dans la rubrique 'Téléchargement'

Pièces Box.fr

HL 95 K
Sélection: Poignée

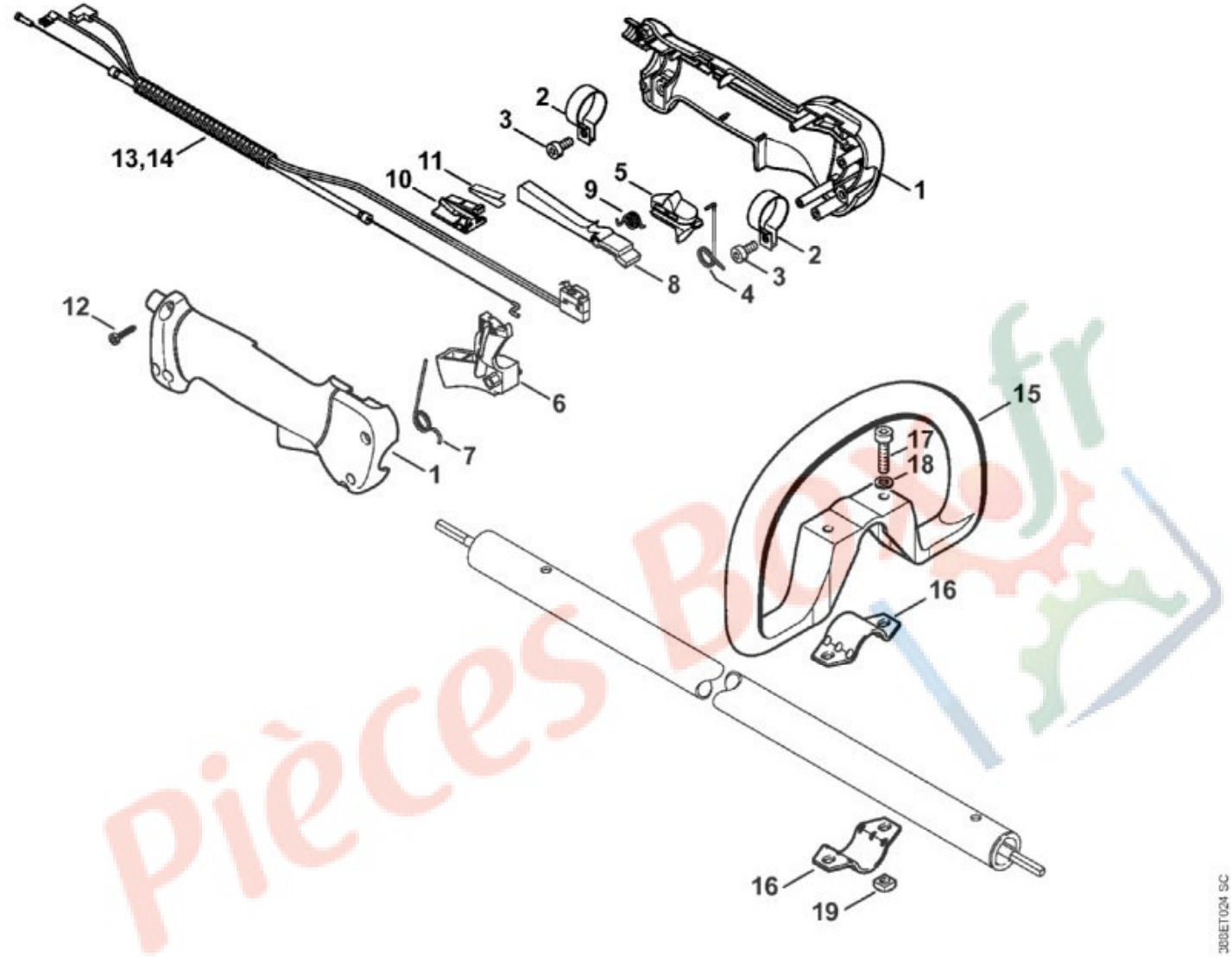

N°	Code article	Désignation	*	**	***
	4137 790 1307	Poignée de commande	[1 - 12]		1
1	4137 790 0300	Poignée			1
2	4137 791 9400	Collier de serrage			2
3	9022 341 0960	Vis cylindrique IS-M5x12			2
4	4137 182 4505	Ressort coudé			1
5	4137 182 1701	Curseur combiné			1
6	4137 182 1001	Manette des gaz			1
7	4137 182 4504	Ressort coudé			1
8	4137 182 0802	Levier d'arrêt			1
9	4128 182 4501	Ressort coudé			1
10	4128 793 3000	Curseur			1
11	4128 791 3100	Ressort			1

N°	Code article	Désignation	*	**	***
12	9074 478 3025	Vis cylindrique IS-P4x16			4
14	4280 180 1150	Câble de commande des gaz			1

* (A) non illustré
(B) uniquement accessoire optionnel
(C) n'est plus livrable départ usine
(D) n'est pas livrable séparément
[..] y compris Fig. No.

** (02.2003) Open informations techniques
>xxx xxx xxxx] Pièce à utiliser jusqu'au n° de série
[xxxx xxx xxxx> Pièce à utiliser à partir du n° de série

*** Nombre de pièces(s) utilisée(s) lors de la production

**** Prix de vente unitaire brut hors taxes
Voir conditions générales de vente dans la rubrique 'Téléchargement'

Pièces Box.fr

HL 95 K
Sélection: Réducteur de commande des couteaux, réglable sur 135°

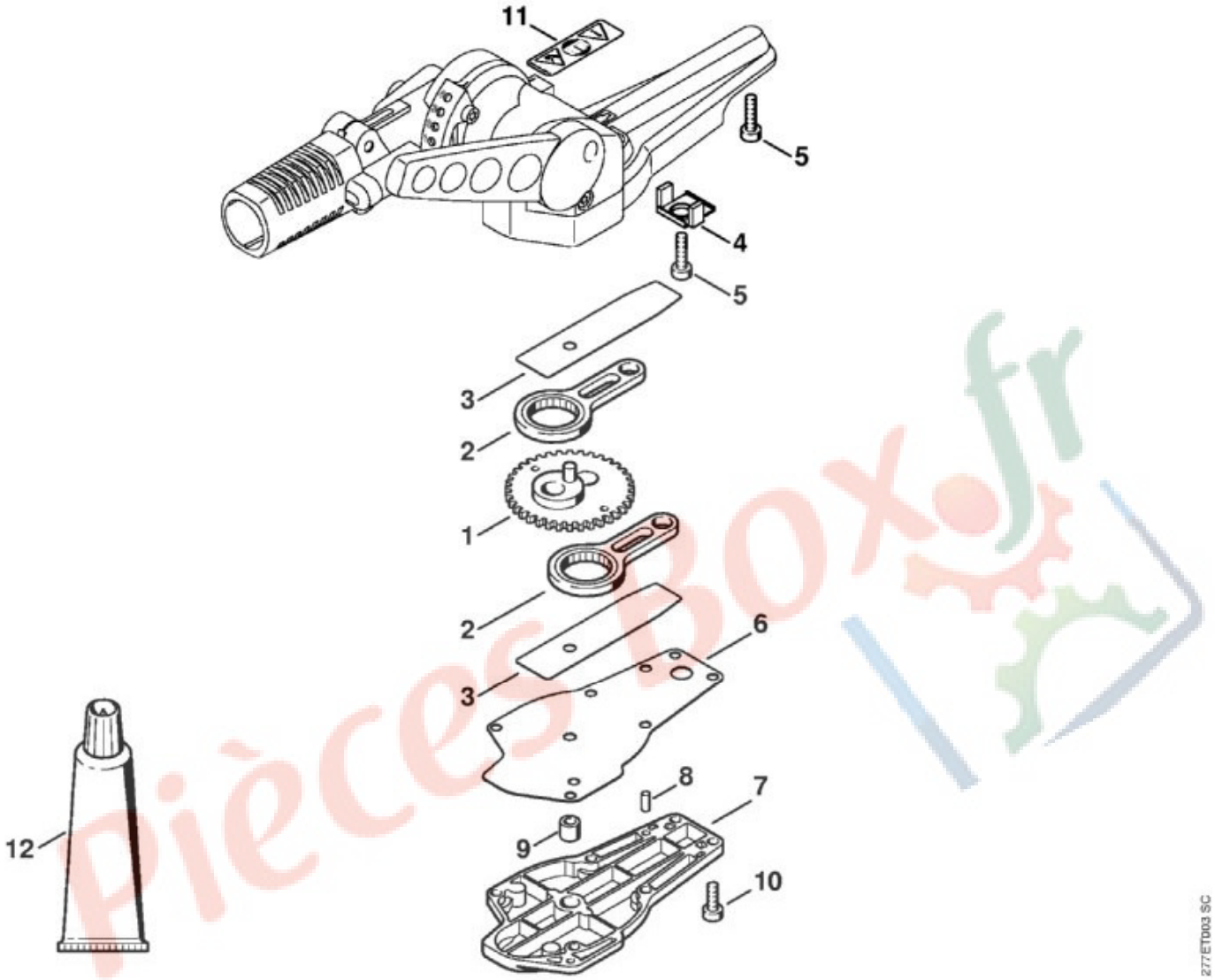

N°	Code article	Désignation	*	**	***
1	4230 640 7503	Pignon			1
2	4230 640 6800	Bielle			2
3	4230 642 4801	Tôle de butée			2
4	4230 649 0305	Joint			1
5	9022 371 1020	Vis cylindrique IS-M5x20			1
6	4230 649 0303	Joint			1
7	4230 640 5804	Couvercle de réducteur	[9]		1
8	9381 651 2062	Goupille cylindrique 4x10			2
9	9513 003 1570	Douille à aiguilles 6x10x9			1
10	9022 313 0680	Vis cylindrique IS-M4x16			6
11	0000 967 3797	Pictogramme d'avertissement			1

N°	Code article	Désignation	*	**	***
12	0781 120 1109	Graisse de réducteur 80 g	(B)		1

* (A) non illustré
(B) uniquement accessoire optionnel
(C) n'est plus livrable départ usine
(D) n'est pas livrable séparément
[..] y compris Fig. No.

** (02.2003) Open informations techniques
>xxx xxx xxxx] Pièce à utiliser jusqu'au n° de série
[xxxx xxx xxxx> Pièce à utiliser à partir du n° de série

*** Nombre de pièces(s) utilisée(s) lors de la production

**** Prix de vente unitaire brut hors taxes
Voir conditions générales de vente dans la rubrique 'Téléchargement'

Pièces Box.fr

HL 95 K
Sélection: Réducteur de renvoi à angle réglable sur 135°

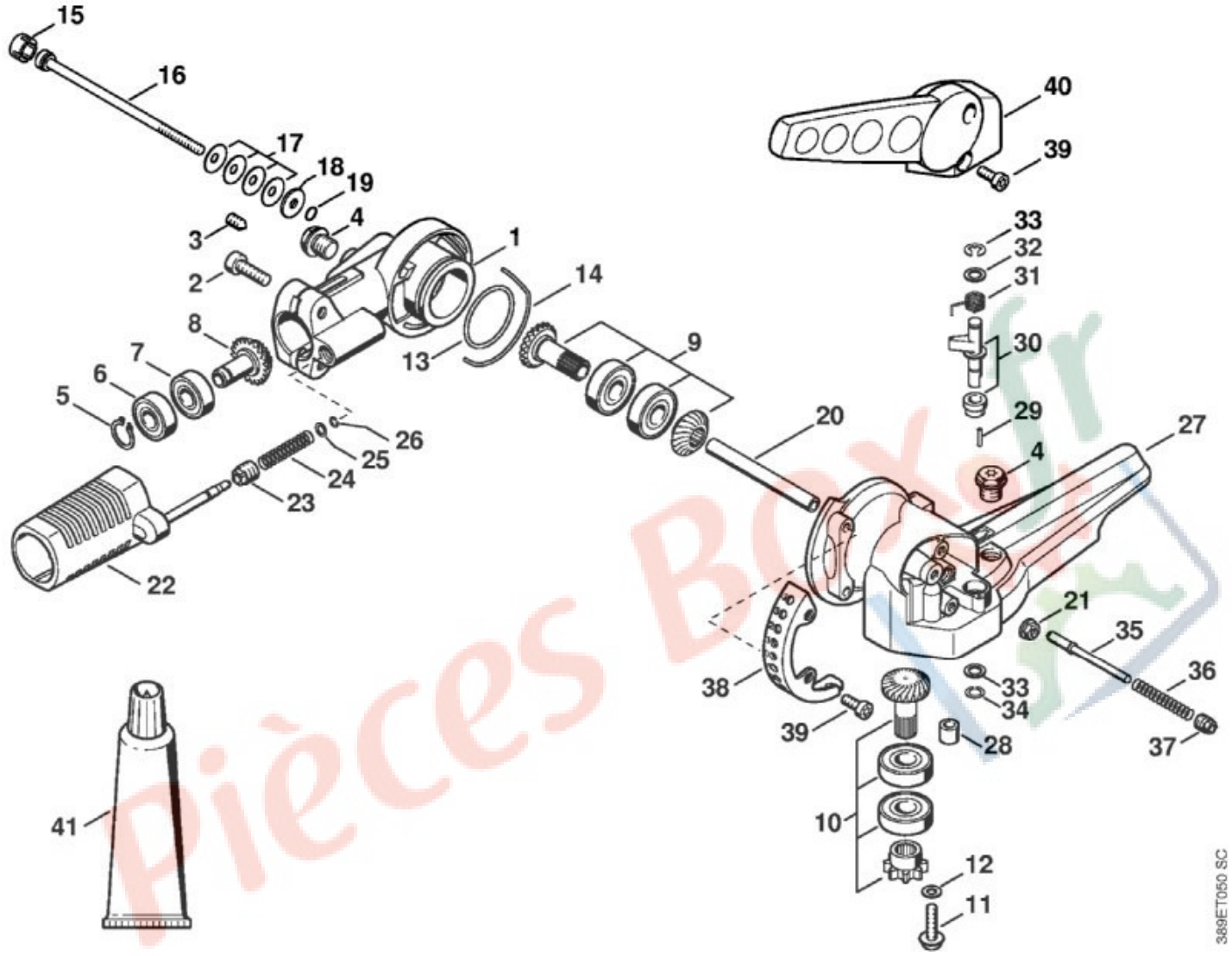

N°	Code article	Désignation	*	**	***
1	4230 640 0506	Carter de réducteur	[2 - 4]		1
2	9022 341 1300	Vis cylindrique IS-M6x20			2
3	0000 953 1001	Goujon fileté M6			1
4	4119 713 6500	Bouchon fileté			2
	4230 640 7305	Jeu de pignons	[5 - 10]		1
5	9455 621 0750	Circlip 9x1			1
6	9503 003 9856	Roulement rainuré à billes 609-Z			1
7	9503 003 9850	Roulement rainuré à billes 609			1
8	MD5_ 0xc 035e	Pignon d'entraînement	[5 - 7](D)		1
9	MD5_ 0xf 5685	Pignon de sortie	(D)		1
10	MD5_ 0x0 cfe9	Arbre de sortie	(D)		1
11	0000 951 1100	Vis cylindrique IS-D5x20			1

N°	Code article	Désignation	*	**	***
12	0000 958 0520	Rondelle			1
13	9645 945 7908	Joint torique 34,5x2			1
14	4230 642 8200	Anneau			1
15	4230 641 7400	Capuchon			1
16	9022 341 1170	Vis cylindrique IS-M5x94x20			1
17	9485 648 0362	Rondelle Belleville 15x5,2x0,7			4
18	0000 958 0527	Rondelle			1
19	9645 945 7455	Joint torique 4,9x1,9			1
20	4230 641 9400	Coussinet			1
21	9216 261 0700	Écrou à six pans M5			1
22	4230 640 4513	Dispositif de blocage	[23 - 26]		1
23	4230 642 9010	Douille filetée			1
24	4230 641 3110	Ressort			1
25	9291 021 3861	Rondelle 5,1x8,3x0,8			1
26	9461 620 0512	Jonc d'arrêt 5x0,8			1
27	4230 640 0503	Carter de réducteur	[4, 28, 29]		1
28	9513 003 1570	Douille à aiguilles 6x10x9			1
29	9380 620 1090	Goupille élastique 2x10			1
30	4230 700 6700	Boulon			1
31	4230 708 4500	Ressort coudé			1
32	9298 021 3873	Rondelle 7,2x11x1			2
33	9460 624 0600	Anneau d'arrêt 6			1
34	9452 621 0155	Circlip 7x0,6			1
35	4230 711 9200	Goupille de pression			1
36	4230 708 3300	Ressort			1
37	4230 708 2100	Bouchon			1
38	4230 642 4600	Secteur d'encliquetage			1
39	9022 341 0961	Vis cylindrique IS-M5x12			4
40	4230 643 3502	Levier de réglage			1
41	0781 120 1117	Graisse de réducteur 80 g	(B)		1

* (A) non illustré
(B) uniquement accessoire optionnel
(C) n'est plus livrable départ usine
(D) n'est pas livrable séparément
[..] y compris Fig. No.

** (02.2003) Open informations techniques
>xxx xxx xxxx] Pièce à utiliser jusqu'au n° de série
[xxxx xxx xxxx> Pièce à utiliser à partir du n° de série

*** Nombre de pièces(s) utilisée(s) lors de la production

Pièces BOX.fr

**** Prix de vente unitaire brut hors taxes
Voir conditions générales de vente dans la rubrique 'Téléchargement'

Pièces Box.fr

HL 95 K
Sélection: Silencieux, Filtre à air

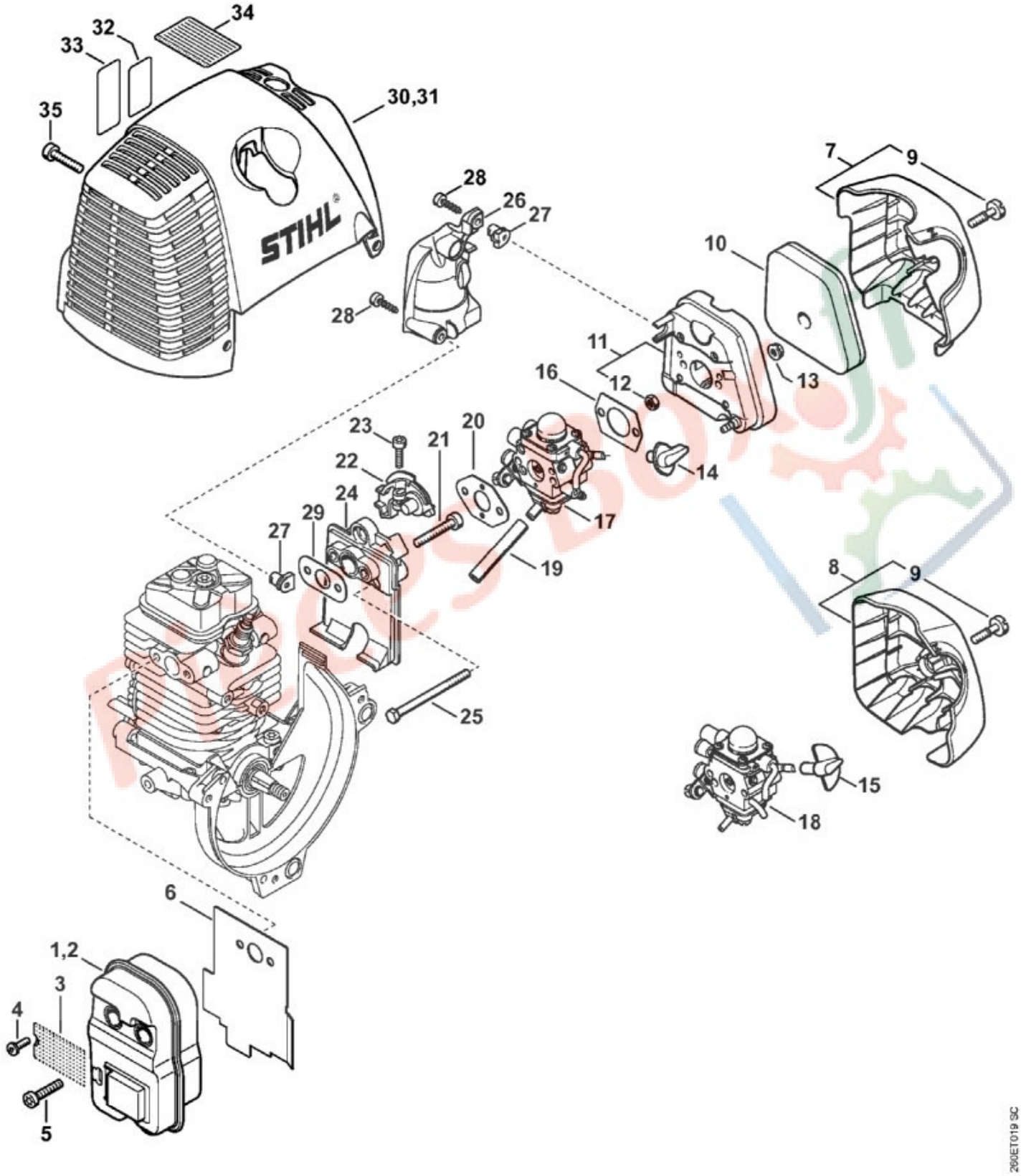

N°	Code article	Désignation	*	**	***
3	4180 141 9001	Grille			1

N°	Code article	Désignation	*	**	***
4	9039 448 0656	Vis taraud M4x9,6			1
5	9075 478 4159	Vis cylindrique IS-D5x24			3
6	4180 149 0600	Joint de silencieux			1
7	4180 140 1006	Couvercle de filtre	[9]		1
8	4180 140 1000	Couvercle de filtre	[9]		1
9	MD5_ 0xc 6912	Vis cylindrique IS-M5x21	(D)		1
10	4180 120 1800	Filtre			1
11	4180 140 2805	Boîtier de filtre	[12]		1
12	MD5_ 0x9 c751	Écrou à six pans M5	(D)		1
13	9216 261 0700	Écrou à six pans M5			2
14	4180 182 9502	Bouton de réglage			1
15	4180 182 9500	Bouton de réglage			1
16	4114 149 1205	Joint			1
17	4180 120 0611	Carburateur C1Q-S174	[14]		1
18	4180 120 0604	Carburateur C1Q-S110D	[15]		1
19	4180 141 8601	Tuyau d'impulsions			1
20	4140 129 0900	Joint			1
21	9075 478 4167	Vis cylindrique IS-D5x32			2
22	4180 182 7601	Pièce de serrage			1
23	9022 313 0680	Vis cylindrique IS-M4x16			1
24	4180 120 2303	Bride intermédiaire	[25]		1
25	9007 319 1135	Vis à six pans M5x65			2
26	4180 123 0600	Recouvrement			1
27	9286 929 0030	Clip-écrou			2
28	9074 478 3025	Vis cylindrique IS-P4x16			2
29	4180 129 0900	Joint			1
30	4180 080 1600	Capot			1
35	9075 478 4159	Vis cylindrique IS-D5x24			3
	4180 007 1006	Jeu de joints	[6, 16, 20, 29]		1

* (A) non illustré
(B) uniquement accessoire optionnel
(C) n'est plus livrable départ usine
(D) n'est pas livrable séparément
[..] y compris Fig. No.

** (02.2003) Open informations techniques
>xxx xxx xxxx] Pièce à utiliser jusqu'au n° de série
[xxxx xxx xxxx> Pièce à utiliser à partir du n° de série

*** Nombre de pièces(s) utilisée(s) lors de la production

**** Prix de vente unitaire brut hors taxes

Pièces BOXfr

Voir conditions générales de vente dans la rubrique 'Téléchargement'

HL 95 K
Sélection: Tube complet, Protège-main

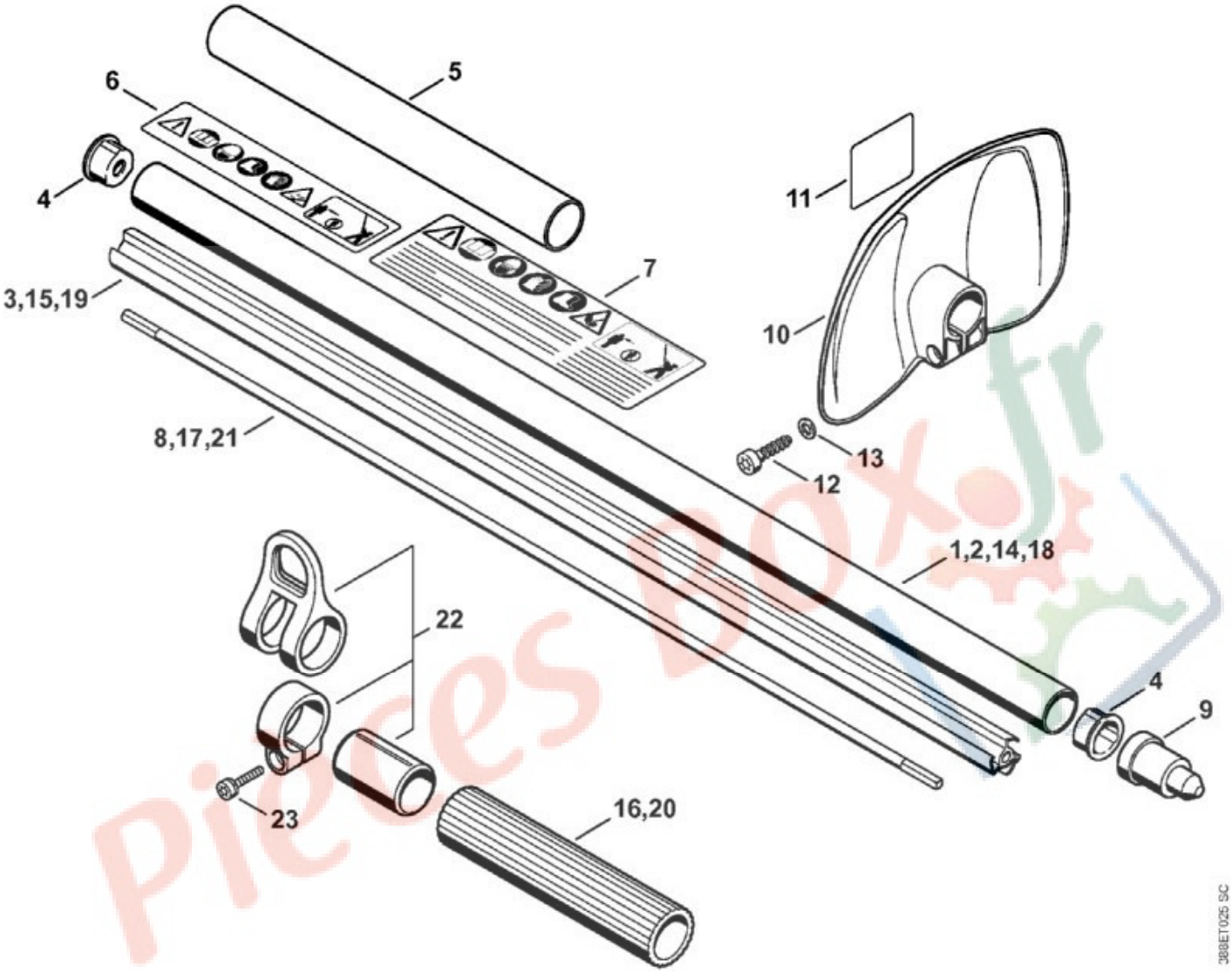

N°	Code article	Désignation	*	**	***
4	4137 711 2101	Bouchon			2
6	0000 967 3728	Pictogramme d'avertissement HL			1
9	4133 717 2000	Capuchon			1
18	4230 710 7128	Tube complet Ø 25,4 mm	[4, 6, 19, 20]		1
19	4230 711 7300	Fourreau 1027 mm			1
20	4230 791 2002	Gaine de poignée 230 mm			1
21	4230 711 3200	Arbre d'entraînement			1

* (A) non illustré
(B) uniquement accessoire optionnel
(C) n'est plus livrable départ usine
(D) n'est pas livrable séparément

[..] y compris Fig. No.

**	(02.2003)	Open informations techniques
	>xxx xxx xxxx]	Pièce à utiliser jusqu'au n° de série
	[xxxx xxx xxxx>	Pièce à utiliser à partir du n° de série

*** Nombre de pièces(s) utilisée(s) lors de la production

**** Prix de vente unitaire brut hors taxes
Voir conditions générales de vente dans la rubrique 'Téléchargement'

Pièces Box.fr