HSE 70
Sélection: Barre de coupe

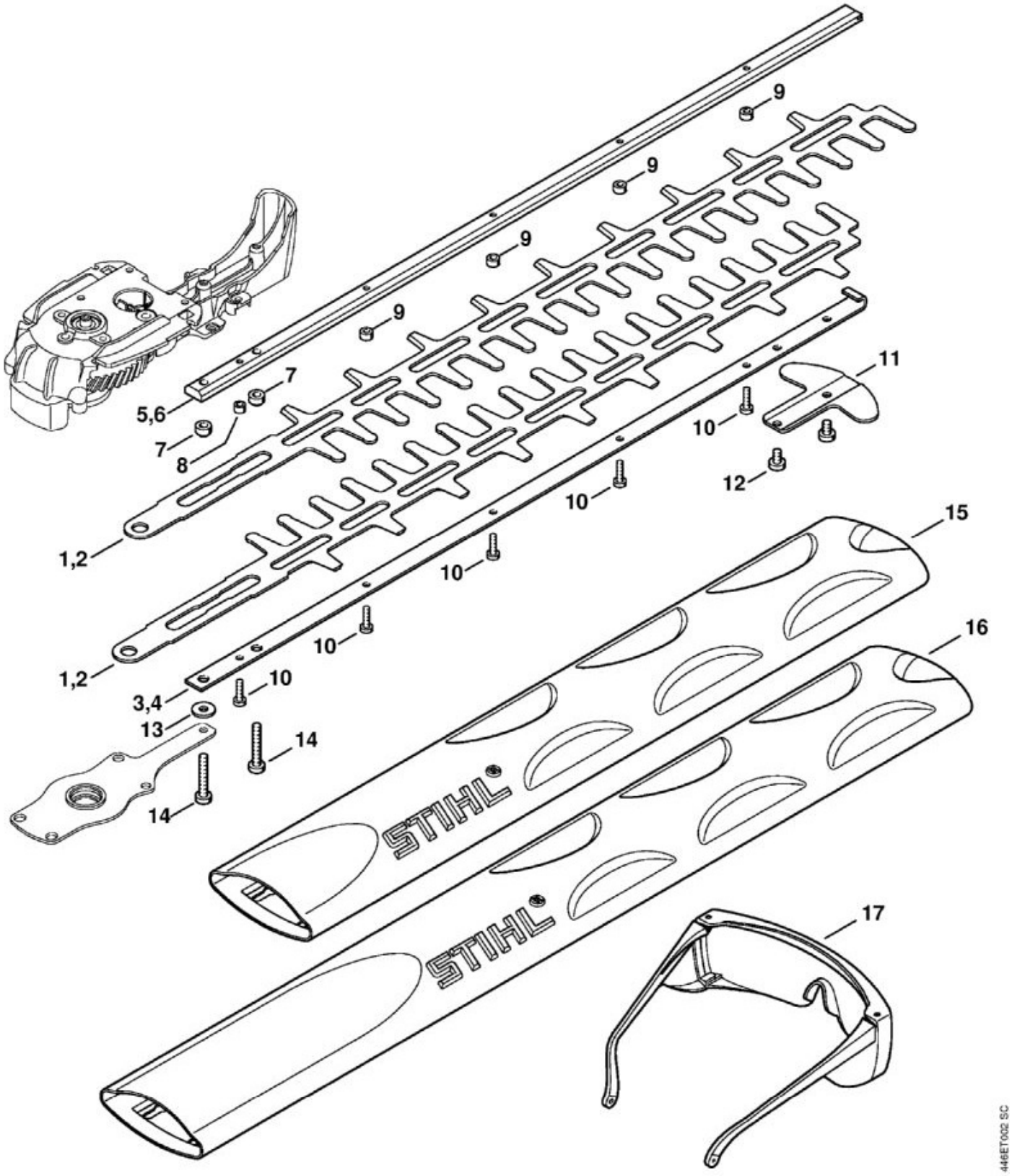

N°	Code article	Désignation	*	**	***
2	MD5_ 0x4 5835	Couteau 600 mm / 24""	(D)		2

N°	Code article	Désignation	*	**	***
7	6460 648 6700	Coulisseau			2
8	6010 648 6705	Coulisseau			1
9	6010 648 6715	Coulisseau			
10	9039 488 0672	Vis taraud M4x14			
11	6460 792 9001	Protège-guidage			1
12	9039 488 0953	Vis taraud M5x8			2
13	9309 021 0110	Rondelle 5,3			1
14	9039 488 0991	Vis taraud M5x30			2
16	0000 792 9601	Protège-couteaux 600 mm / 24""			1
17	0000 884 0307	Lunettes de protection	(B)		1

* (A) non illustré
(B) uniquement accessoire optionnel
(C) n'est plus livrable départ usine
(D) n'est pas livrable séparément
[..] y compris Fig. No.

** (02.2003) Open informations techniques
>xxx xxx xxxx] Pièce à utiliser jusqu'au n° de série
[xxxx xxx xxxx> Pièce à utiliser à partir du n° de série

*** Nombre de pièces(s) utilisée(s) lors de la production

**** Prix de vente unitaire brut hors taxes
Voir conditions générales de vente dans la rubrique 'Téléchargement'

HSE 70
Sélection: Carter moteur, Moteur électrique

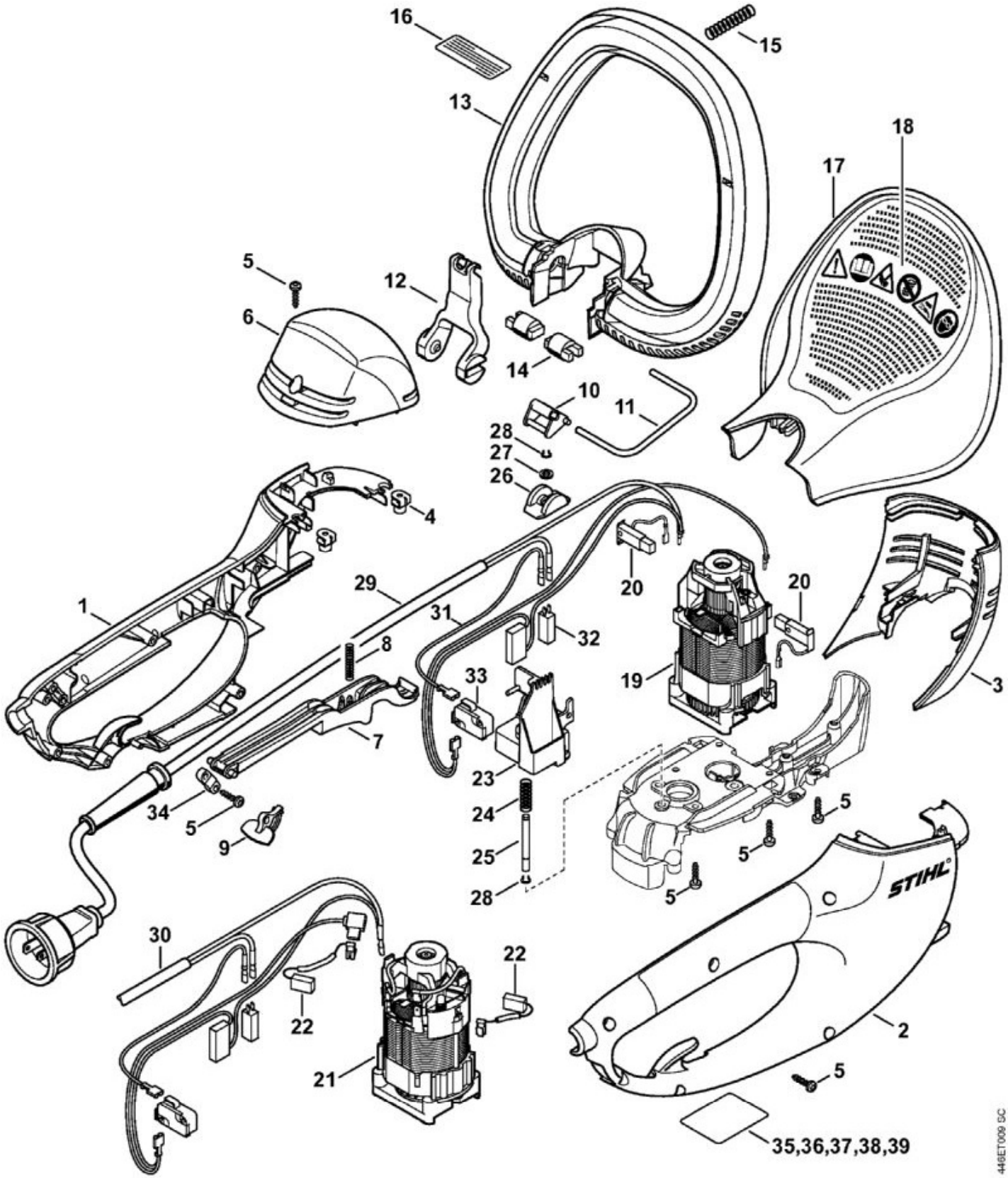

N°	Code article	Désignation	*	**	***
1	MD5_ 0xb d876	Monture de poignée gauche	(D)		1

N°	Code article	Désignation	*	**	***
2	MD5_ 0x6 83e7	Monture de poignée droite	(D)		1
3	6460 602 1210	Carter moteur			1
4	9286 929 0030	Clip-écrou			2
5	9104 003 8736	Vis Parker P4x16			18
8	4812 716 2401	Ressort de pression			1
9	4812 435 7300	Levier d'arrêt			1
12	6460 435 2401	Levier de commande			1
13	6460 790 1200	Poignée en arc	[14, 15]		1
14	6460 791 6000	Boulon			2
15	6460 716 2400	Ressort de pression			1
18	4812 967 3700	Pictogramme d'avertissement HSE			1
20	6010 007 1049	Jeu de balais de charbon			1
24	6010 647 2400	Ressort de pression			1
27	9293 021 0120	Rondelle 5,5			1
28	9455 621 0220	Circlip 5x0,6			2
34	1204 431 2500	Collier pour câbles			1

* (A) non illustré
(B) uniquement accessoire optionnel
(C) n'est plus livrable départ usine
(D) n'est pas livrable séparément
[..] y compris Fig. No.

** (02.2003) Open informations techniques
>xxx xxx xxxx] Pièce à utiliser jusqu'au n° de série
[xxxx xxx xxxx> Pièce à utiliser à partir du n° de série

*** Nombre de pièces(s) utilisée(s) lors de la production

**** Prix de vente unitaire brut hors taxes
Voir conditions générales de vente dans la rubrique 'Téléchargement'

HSE 70
Sélection: Déflecteur

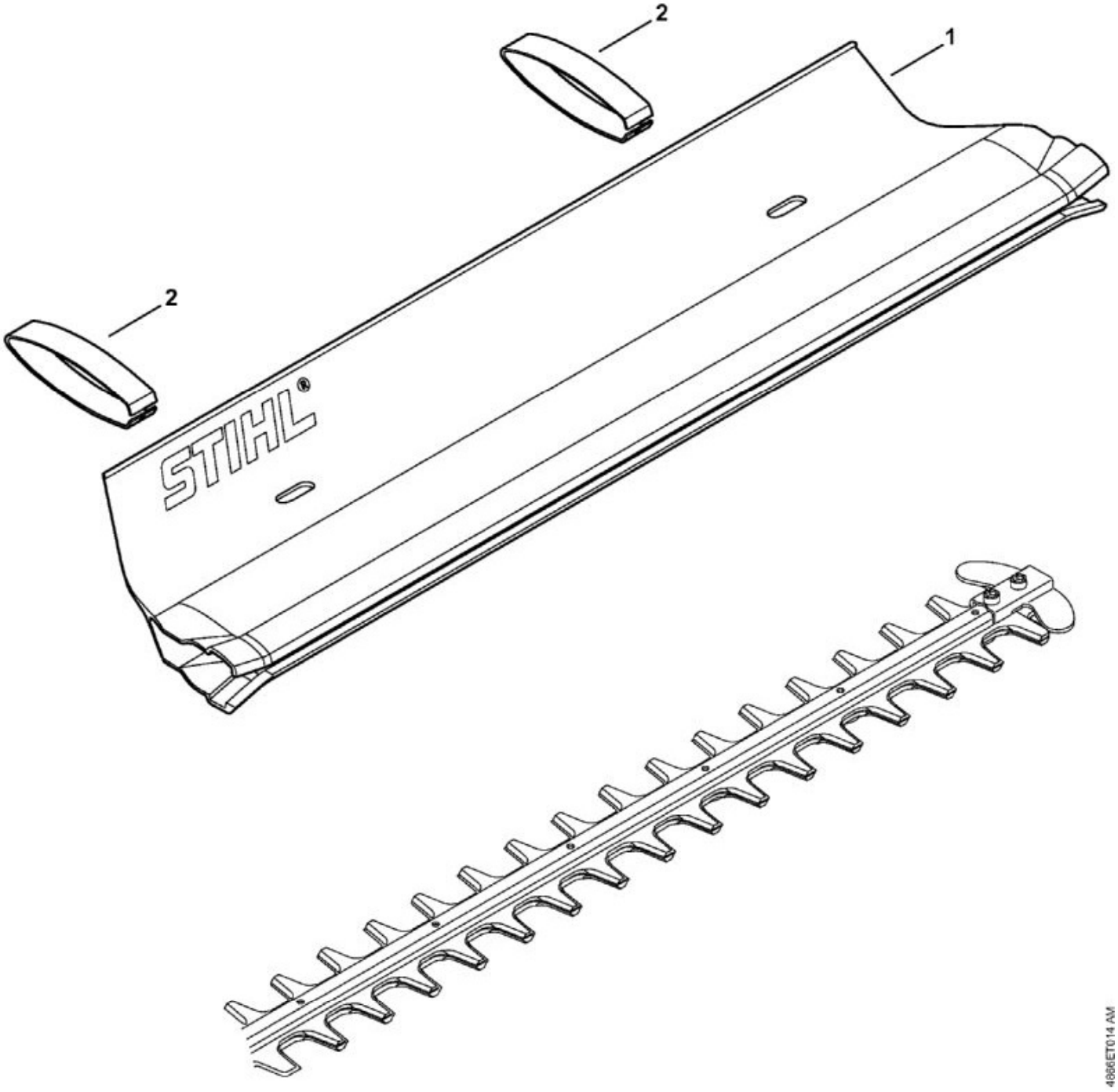

N°	Code article	Désignation	*	**	***
1	4859 740 3300	Déflecteur 500 mm / 20""	[2](B)		1

* (A) non illustré
(B) uniquement accessoire optionnel
(C) n'est plus livrable départ usine
(D) n'est pas livrable séparément
[..] y compris Fig. No.

** (02.2003) Open informations techniques
>xxx xxx xxxx] Pièce à utiliser jusqu'au n° de série
[xxxx xxx xxxx> Pièce à utiliser à partir du n° de série

*** Nombre de pièces(s) utilisée(s) lors de la production

**** Prix de vente unitaire brut hors taxes
Voir conditions générales de vente dans la rubrique 'Téléchargement'

HSE 70
Sélection: Réducteur

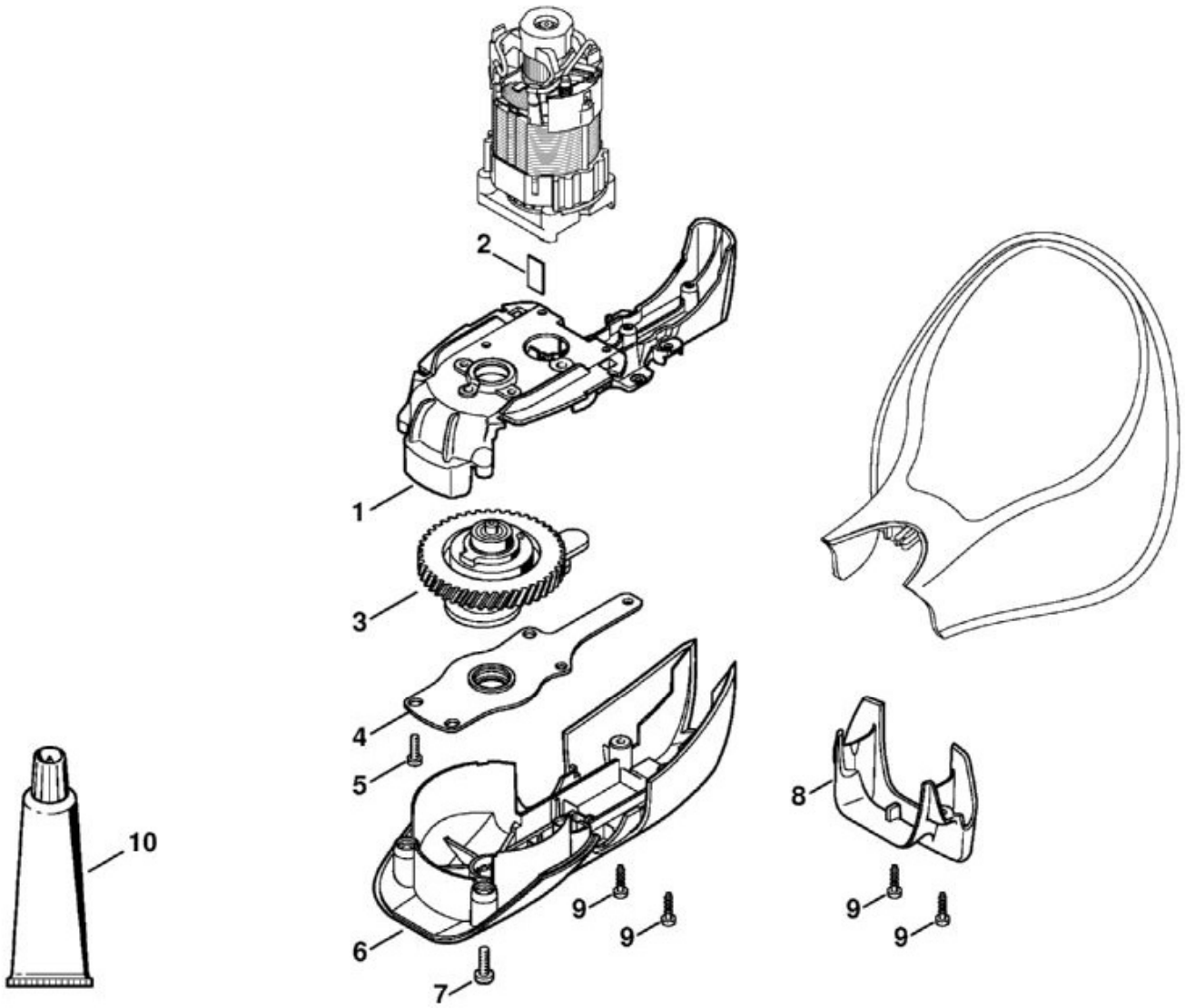

N°	Code article	Désignation	*	**	***
1	6460 641 0306	Carter de réducteur	[2]		1
2	6460 642 5100	Tôle d'appui			1
4	6460 642 4700	Plaque palier			1
5	9039 488 0672	Vis taraud M4x14			3
6	6460 602 0411	Recouvrement inférieur			1
7	9022 341 0980	Vis cylindrique IS-M5x16			2
8	4812 792 9400	Butée			1
9	9104 003 8736	Vis Parker P4x16			4
10	0781 120 1109	Graisse de réducteur 80 g			1

* (A) non illustré
(B) uniquement accessoire optionnel
(C) n'est plus livrable départ usine

(D) n'est pas livrable séparément
[..] y compris Fig. No.

**	(02.2003)	Open informations techniques
	>xxx xxx xxxx]	Pièce à utiliser jusqu'au n° de série
	[xxxx xxx xxxx>	Pièce à utiliser à partir du n° de série

*** Nombre de pièces(s) utilisée(s) lors de la production

**** Prix de vente unitaire brut hors taxes
Voir conditions générales de vente dans la rubrique 'Téléchargement'