HSE 52
Sélection: Carter moteur

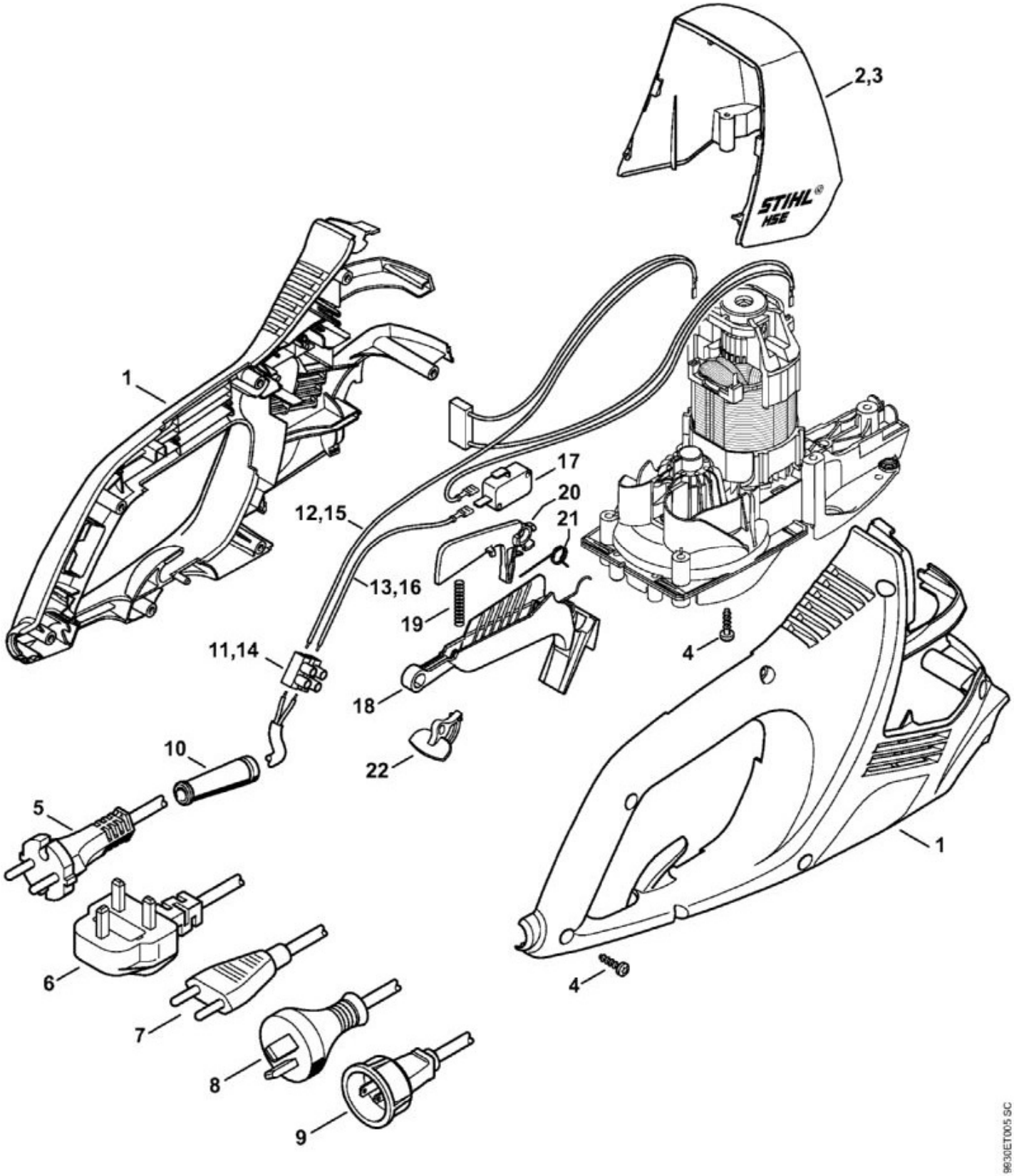

N°	Code article	Désignation	*	**	***
1	4818 600 0800	Carter moteur			1

N°	Code article	Désignation	*	**	***
3	4818 600 3501	Recouvrement HSE 52			1
4	9104 003 8736	Vis Parker P4x16			9
5	6010 440 2010	Câble d'alimentation EUR			1
10	6010 431 2400	Protecteur de câble			1
11	6010 431 3000	Raccord			1
12	4818 440 3000	Faisceau de câbles			1
13	4818 440 1900	Câble			1
17	4818 435 0300	Commutateur			1
18	4818 430 2100	Levier de commande			1
19	4812 716 2401	Ressort de pression			1
20	4818 435 6300	Blocage de gâchette de commande			1
21	4812 435 2100	Ressort coudé			1
22	4812 435 7300	Levier d'arrêt			1

* (A) non illustré
(B) uniquement accessoire optionnel
(C) n'est plus livrable départ usine
(D) n'est pas livrable séparément
[..] y compris Fig. No.

** (02.2003) Open informations techniques
>xxx xxx xxxx] Pièce à utiliser jusqu'au n° de série
[xxxx xxx xxxx> Pièce à utiliser à partir du n° de série

*** Nombre de pièces(s) utilisée(s) lors de la production

**** Prix de vente unitaire brut hors taxes
Voir conditions générales de vente dans la rubrique 'Téléchargement'

HSE 52
Sélection: Déflecteur

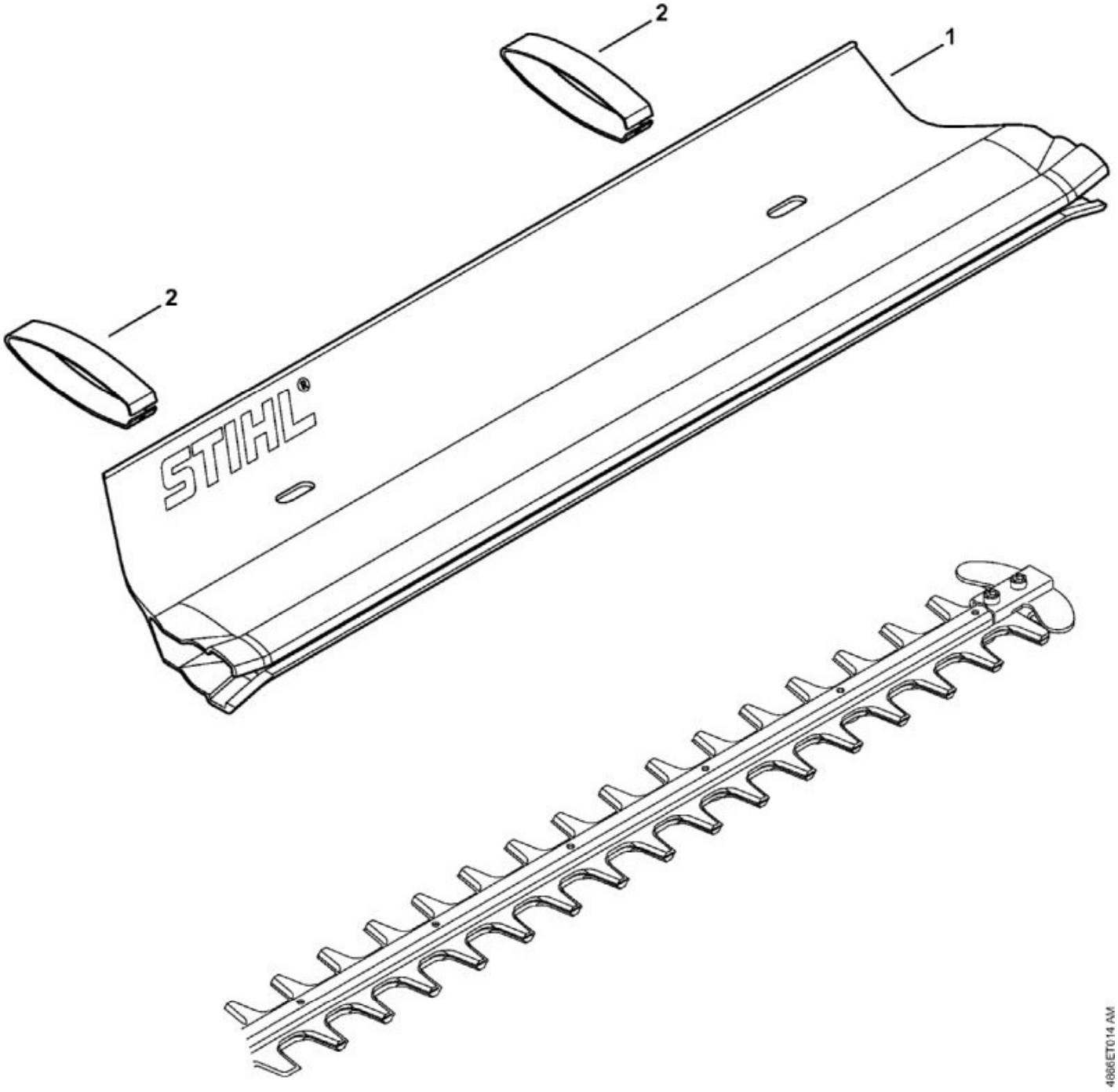

N°	Code article	Désignation	*	**	***
1	4859 740 3300	Déflecteur 500 mm / 20""	[2](B)		1

* (A) non illustré
(B) uniquement accessoire optionnel
(C) n'est plus livrable départ usine
(D) n'est pas livrable séparément
[..] y compris Fig. No.

** (02.2003) Open informations techniques
>xxx xxx xxxx] Pièce à utiliser jusqu'au n° de série
[xxxx xxx xxxx> Pièce à utiliser à partir du n° de série

*** Nombre de pièces(s) utilisée(s) lors de la production

**** Prix de vente unitaire brut hors taxes
Voir conditions générales de vente dans la rubrique 'Téléchargement'

HSE 52
Sélection: Poignée en arc, Moteur électrique, Carter de réducteur

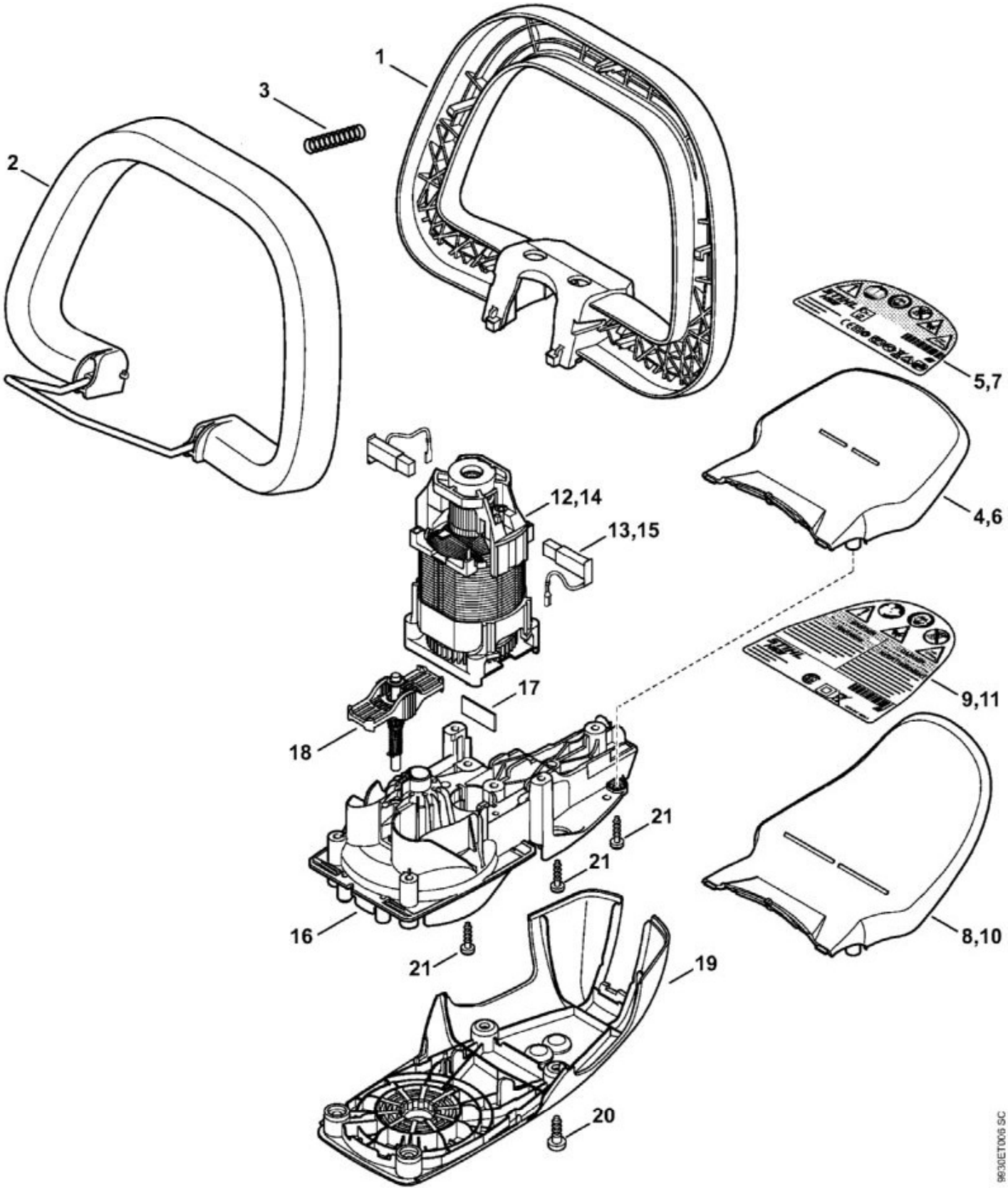

N°	Code article	Désignation	*	**	***
1	4851 791 2300	Poignée en arc			1

N°	Code article	Désignation	*	**	***
3	6460 716 2400	Ressort de pression			1
6	4818 790 9101	Protège-main HSE 52	[7]		1
7	4818 967 1801	Plaque caractéristique HSE 52			1
13	6010 007 1049	Jeu de balais de charbon			1
14	6010 600 0205	Moteur électrique 230 V/50, 60 Hz	[15]		1
15	6010 007 1049	Jeu de balais de charbon			1
16	4818 640 0500	Carter de réducteur	[17, 18]		1
17	6460 642 5100	Tôle d'appui			1
18	4818 640 6100	Broche d'accouplement			1
19	4818 640 5800	Couvercle de réducteur			1
20	9074 477 4130	Vis cylindrique IS-P5x16			4
21	9104 003 8736	Vis Parker P4x16			8

* (A) non illustré
(B) uniquement accessoire optionnel
(C) n'est plus livrable départ usine
(D) n'est pas livrable séparément
[..] y compris Fig. No.

** (02.2003) Open informations techniques
>xxx xxx xxxx] Pièce à utiliser jusqu'au n° de série
[xxxx xxx xxxx> Pièce à utiliser à partir du n° de série

*** Nombre de pièces(s) utilisée(s) lors de la production

**** Prix de vente unitaire brut hors taxes
Voir conditions générales de vente dans la rubrique 'Téléchargement'

HSE 52
Sélection: Réducteur, Barre de coupe

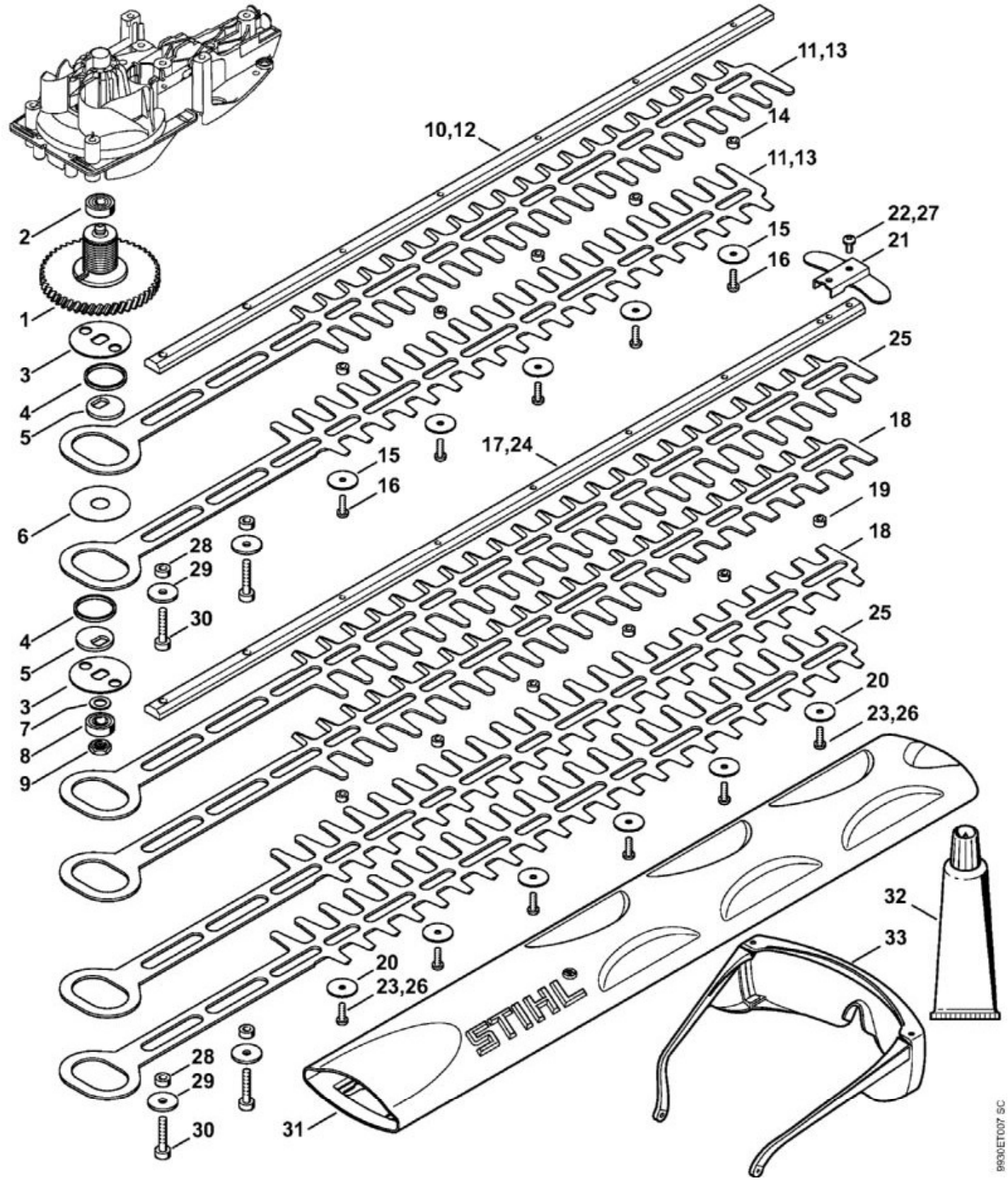

N°	Code article	Désignation	*	**	***
1	4818 640 2400	Arbre de sortie	[2]		1

N°	Code article	Désignation	*	**	***
2	9503 003 9371	Roulement rainuré à billes 607-2Z			1
3	4818 642 3901	Plateau d'entraînement			2
4	6010 642 4000	Anneau de glissement			2
5	6010 642 9400	Rondelle à excentrique			2
6	4818 642 8702	Rondelle de butée			1
7	9296 021 1541	Rondelle 18x25x0,5			1
8	9503 003 9892	Roulement rainuré à billes 698-2Z			1
	4818 710 5901	Barre de coupe compl. 500 mm / 20"	[17 - 23]		1
17	4818 641 4603	Glissière de guidage 500 mm			1
18	4818 710 6051	Couteau 500 mm / 20""			1
20	9298 003 3540	Rondelle			6
21	4818 792 9000	Protège-guidage			1
22	9039 488 0662	Vis taraud M4x8			2
23	9039 488 0652	Vis taraud M4x12			6
26	9075 478 2995	Vis cylindrique IS-D4x12			6
27	9075 478 0630	Vis cylindrique IS-D4x8			2
28	4818 641 4901	Douille			2
29	4237 958 0500	Rondelle			2
30	9075 478 4175	Vis cylindrique IS-D5x28			2
31	0000 792 9600	Protège-couteaux 500 mm / 20""			1
32	0781 120 1109	Graisse de réducteur 80 g	(B)		1
33	0000 884 0307	Lunettes de protection	(B)		1

* (A) non illustré
(B) uniquement accessoire optionnel
(C) n'est plus livrable départ usine
(D) n'est pas livrable séparément
[..] y compris Fig. No.

** (02.2003) Open informations techniques
>xxx xxx xxxx] Pièce à utiliser jusqu'au n° de série
[xxxx xxx xxxx> Pièce à utiliser à partir du n° de série

*** Nombre de pièces(s) utilisée(s) lors de la production

**** Prix de vente unitaire brut hors taxes
Voir conditions générales de vente dans la rubrique 'Téléchargement'