HSE 51
Sélection: Carter moteur, Moteur électrique

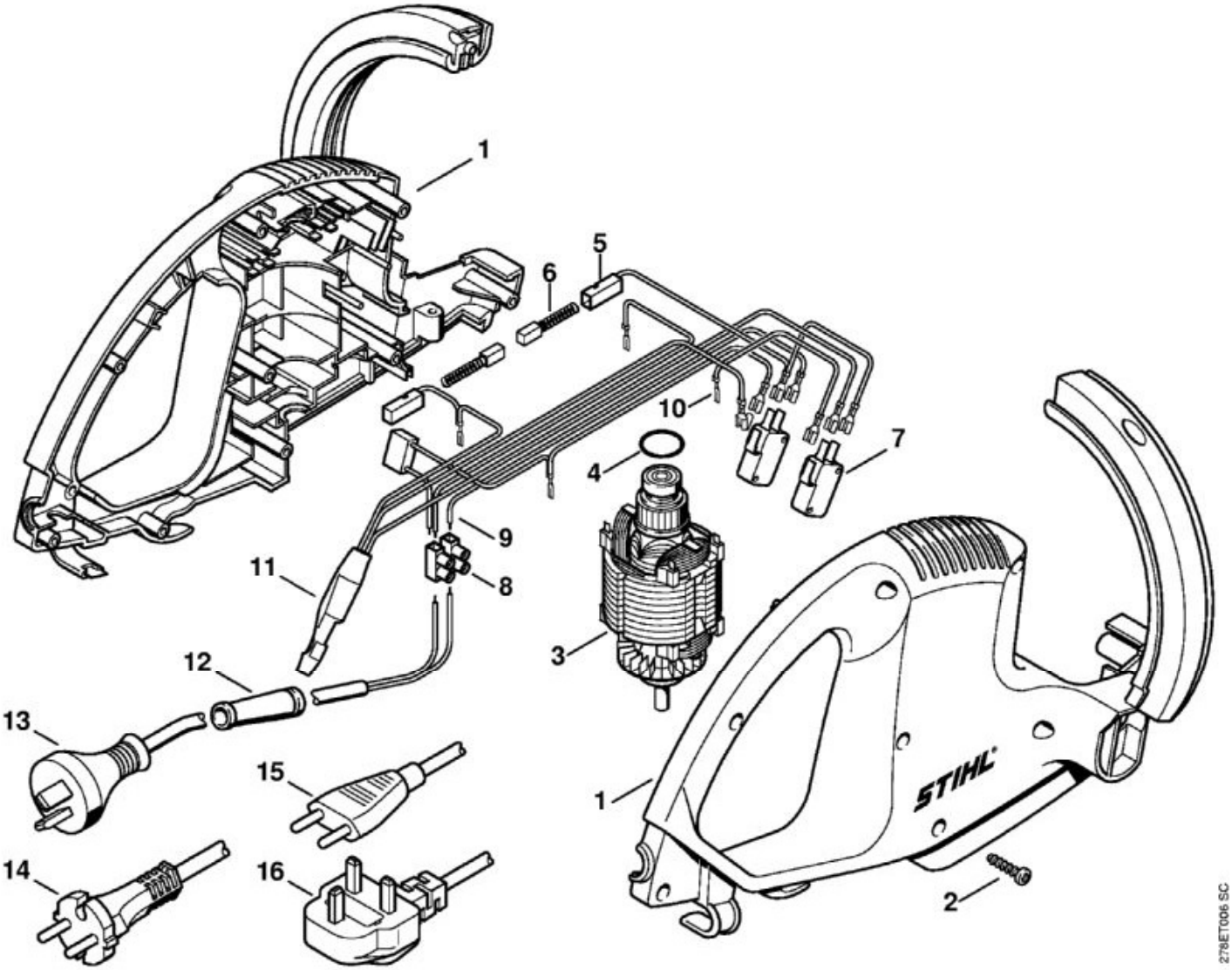

N°	Code article	Désignation	*	**	***
1	4814 600 0804	Carter moteur			1
2	9104 003 8736	Vis Parker P4x16			10
3	6010 600 0211	Moteur électrique 230 V/50 Hz			1
4	9645 945 7602	Joint torique 18x2			1
5	6010 600 2605	Porte-balai			1
6	6010 608 3505	Balai			2
7	6010 435 0305	Commutateur			2
8	6010 431 3000	Raccord			1
9	6010 440 1903	Câble			1
10	6010 440 1905	Câble			1
11	6010 430 1701	Module de frein			1
12	6010 431 2400	Protecteur de câble			1

N°	Code article	Désignation	*	**	***
14	6010 440 2010	Câble d'alimentation EUR			1

* (A) non illustré
(B) uniquement accessoire optionnel
(C) n'est plus livrable départ usine
(D) n'est pas livrable séparément
[..] y compris Fig. No.

** (02.2003) Open informations techniques
>xxx xxx xxxx] Pièce à utiliser jusqu'au n° de série
[xxxx xxx xxxx> Pièce à utiliser à partir du n° de série

*** Nombre de pièces(s) utilisée(s) lors de la production

**** Prix de vente unitaire brut hors taxes
Voir conditions générales de vente dans la rubrique 'Téléchargement'

HSE 51
Sélection: Déflecteur

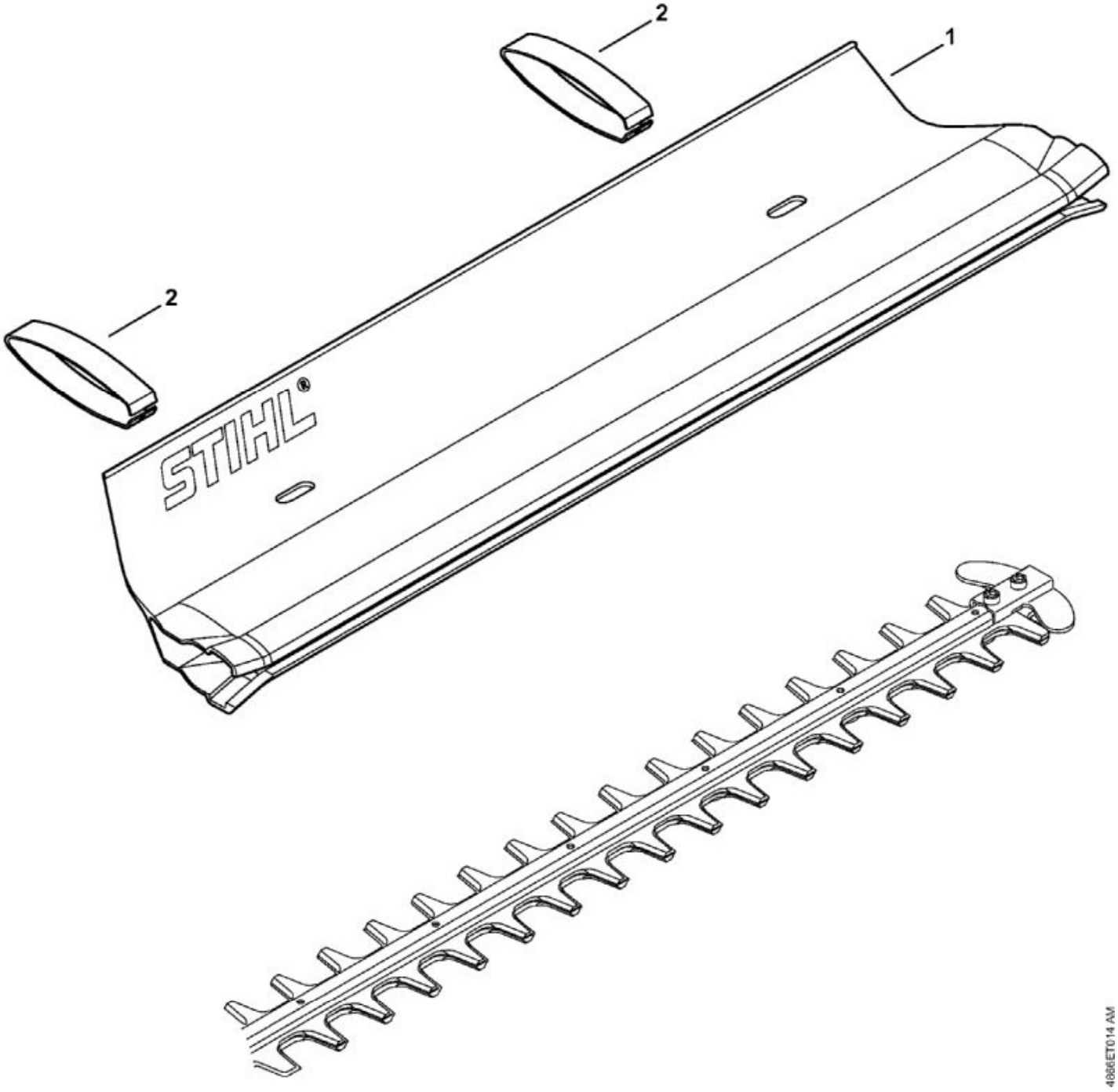

N°	Code article	Désignation	*	**	***
1	4859 740 3300	Déflecteur 500 mm / 20""	[2](B)		1

* (A) non illustré
(B) uniquement accessoire optionnel
(C) n'est plus livrable départ usine
(D) n'est pas livrable séparément
[..] y compris Fig. No.

** (02.2003) Open informations techniques
>xxx xxx xxxx] Pièce à utiliser jusqu'au n° de série
[xxxx xxx xxxx> Pièce à utiliser à partir du n° de série

*** Nombre de pièces(s) utilisée(s) lors de la production

**** Prix de vente unitaire brut hors taxes
Voir conditions générales de vente dans la rubrique 'Téléchargement'

HSE 51
Sélection: Poignée de commande

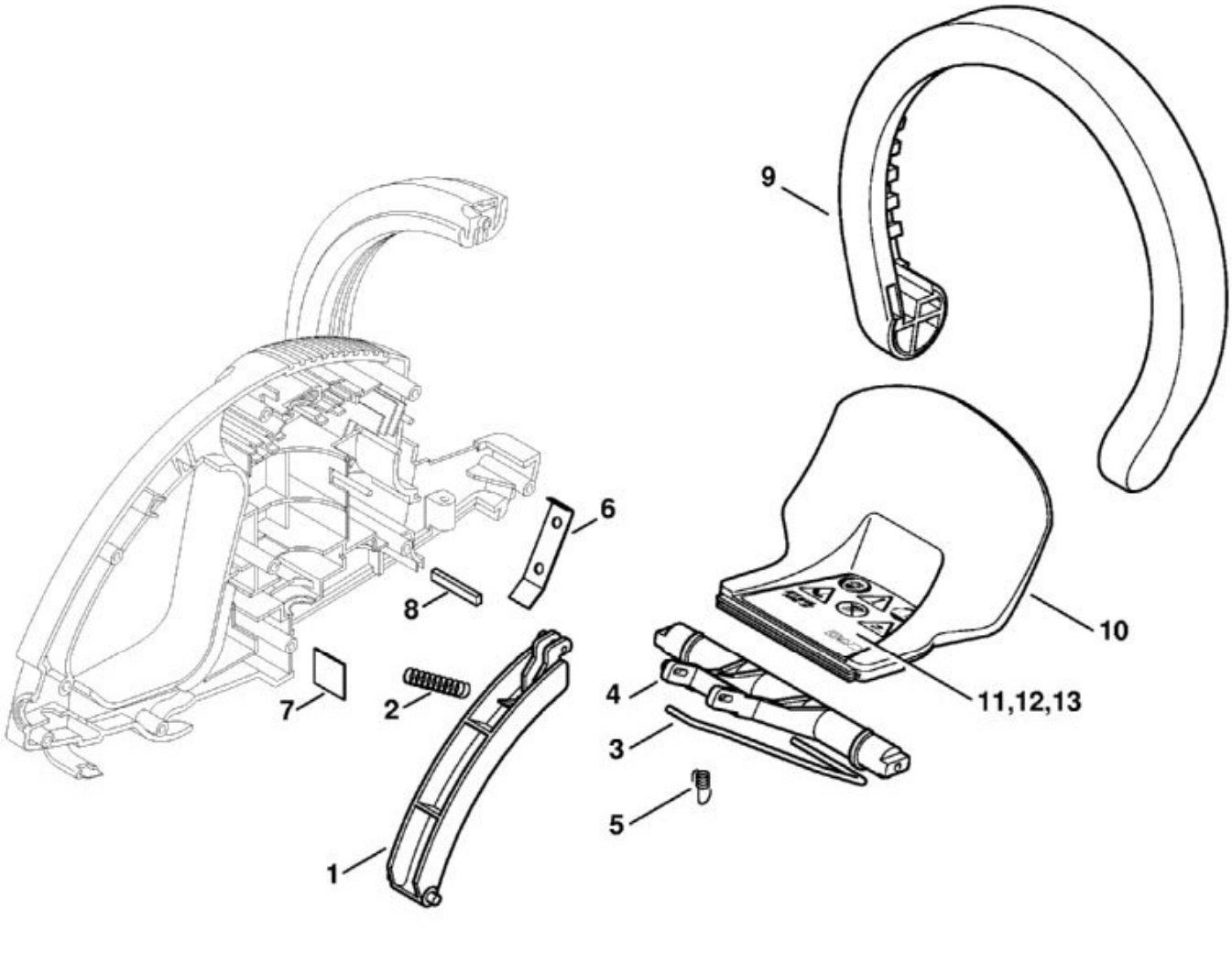

N°	Code article	Désignation	*	**	***
1	6010 792 8815	Levier de commande			1
2	6010 792 3410	Ressort			1
3	6010 792 8600	Tige de commande			1
4	6010 435 2405	Levier de commande			1
5	6010 792 3415	Ressort			1
6	6010 792 8700	Pièce de commande en tôle			1
7	6010 642 5100	Tôle d'appui			1
8	6010 649 0305	Joint			1
9	6010 791 0605	Monture de poignée			1
10	4814 790 9100	Protège-main	[11 - 13]		1

N°	Code article	Désignation	*	**	***
13	4814 967 1801	Plaque caractéristique HSE 51			1

* (A) non illustré
(B) uniquement accessoire optionnel
(C) n'est plus livrable départ usine
(D) n'est pas livrable séparément
[..] y compris Fig. No.

** (02.2003) Open informations techniques
>xxx xxx xxxx] Pièce à utiliser jusqu'au n° de série
[xxxx xxx xxxx> Pièce à utiliser à partir du n° de série

*** Nombre de pièces(s) utilisée(s) lors de la production

**** Prix de vente unitaire brut hors taxes
Voir conditions générales de vente dans la rubrique 'Téléchargement'

HSE 51
Sélection: Réducteur, Barre de coupe

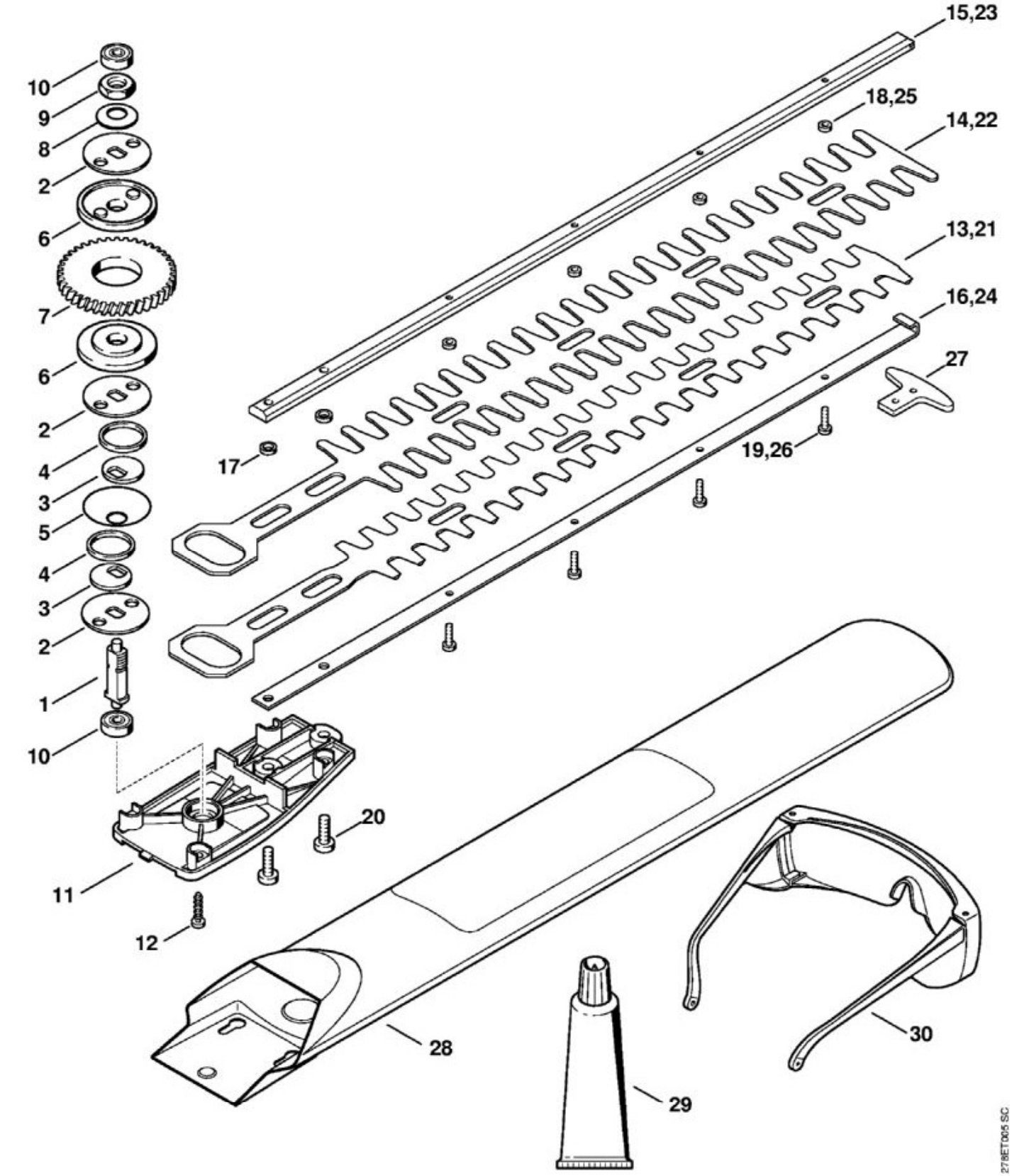

N°	Code article	Désignation	*	**	***
	6010 640 0100	Réducteur	[1 - 10]		1

N°	Code article	Désignation	*	**	***
1	6010 642 0600	Arbre de sortie			1
2	6010 642 3900	Plateau d'entraînement			3
3	6010 642 9400	Rondelle à excentrique			2
4	6010 642 4000	Anneau de glissement			2
5	6010 642 8700	Rondelle de butée			1
6	6010 642 7800	Rondelle			2
7	6010 642 1510	Pignon droit			1
8	9485 648 1560	Rondelle Belleville 25x12,2x1,5			1
9	9211 260 1440	Écrou à six pans M12x1			1
10	9503 003 9540	Roulement rainuré à billes 626-2Z			2
11	6010 641 0405	Couvercle du réducteur			1
12	9074 478 4134	Vis cylindrique IS-P5x20			4
17	6010 648 6725	Coulisseau			2
20	9039 488 1270	Vis taraud M6x18			2
	6010 007 1060	Réducteur avec dispositif de coupe 500 mm	[1 - 12, 17, 20 - 27]		1
	6010 007 1065	Barre de coupe compl. 500 mm	[17, 20 - 27]		1
21	6010 711 5620	Couteau 500 mm			1
22	6010 711 5720	Peigne			1
23	6010 641 4645	Glissière de guidage 500 mm			1
24	6010 641 4640	Glissière de guidage 500 mm			1
25	6010 648 6720	Coulisseau			5
26	9039 488 0672	Vis taraud M4x14			5
27	6010 792 9000	Protège-guidage			1
28	4814 792 9604	Protège-couteaux			1
29	0781 120 1109	Graisse de réducteur 80 g	(B)		1
30	0000 884 0307	Lunettes de protection	(B)		1

* (A) non illustré
(B) uniquement accessoire optionnel
(C) n'est plus livrable départ usine
(D) n'est pas livrable séparément
[..] y compris Fig. No.

** (02.2003) Open informations techniques
>xxx xxx xxxx] Pièce à utiliser jusqu'au n° de série
[xxxx xxx xxxx> Pièce à utiliser à partir du n° de série

*** Nombre de pièces(s) utilisée(s) lors de la production

**** Prix de vente unitaire brut hors taxes
Voir conditions générales de vente dans la rubrique 'Téléchargement'