HSA 25
Sélection: Groupe moteur, Batterie, Chargeur

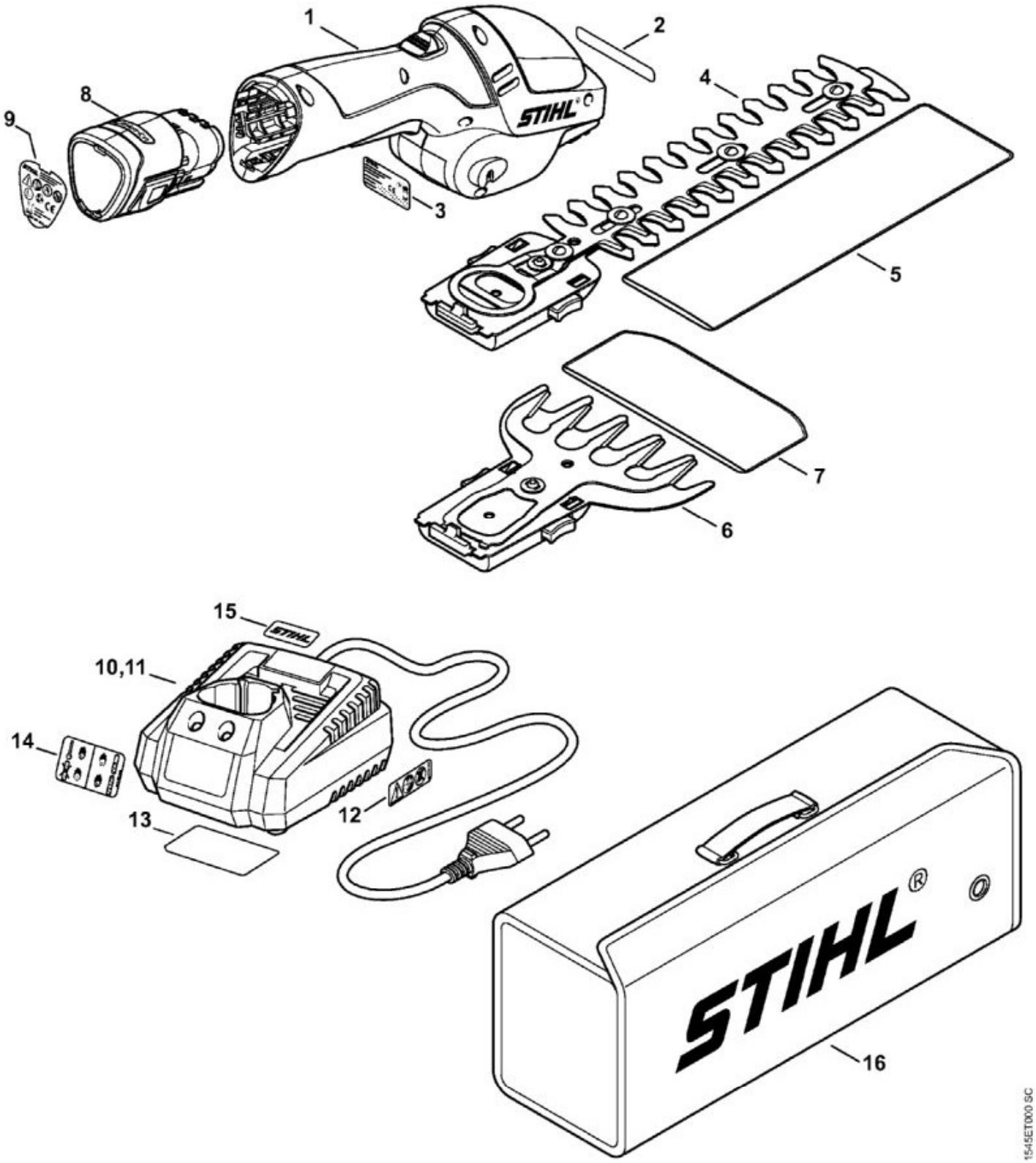

N°	Code article	Désignation	*	**	***
1	4515 011 5000	Groupe moteur	[2, 3]		1

N°	Code article	Désignation	*	**	***
2	4515 967 7300	Pictogramme d'avertissement Groupe moteur			1
3	4515 967 1800	Plaque caractéristique HSA 25			1
4	4515 820 3000	Lame sculpte-haies	[5]		1
5	4515 792 9600	Protège-couteaux			1
6	4515 820 3500	Lame taille-herbe	[7]		1
7	4515 792 9610	Protège-couteaux			1
8	4515 400 6500	Batterie	[9]		1
9	4515 967 1810	Plaque caractéristique Batterie			1
10	4515 430 2500	Chargeur	[12 - 15]		1
12	4515 967 7320	Pictogramme d'avertissement Chargeur			1
13	4515 967 1820	Plaque caractéristique Chargeur			1
14	4515 967 4000	Plaque indicatrice Chargeur			1
15	4515 967 1500	Plaque matricule Chargeur			1
16	4515 491 0100	Sac			1

* (A) non illustré
(B) uniquement accessoire optionnel
(C) n'est plus livrable départ usine
(D) n'est pas livrable séparément
[..] y compris Fig. No.

** (02.2003) Open informations techniques
>xxx xxx xxxx] Pièce à utiliser jusqu'au n° de série
[xxxx xxx xxxx> Pièce à utiliser à partir du n° de série

*** Nombre de pièces(s) utilisée(s) lors de la production

**** Prix de vente unitaire brut hors taxes
Voir conditions générales de vente dans la rubrique 'Téléchargement'