HS 60
Sélection: Barre de coupe HS 60, Outils, Accessoires optionnels

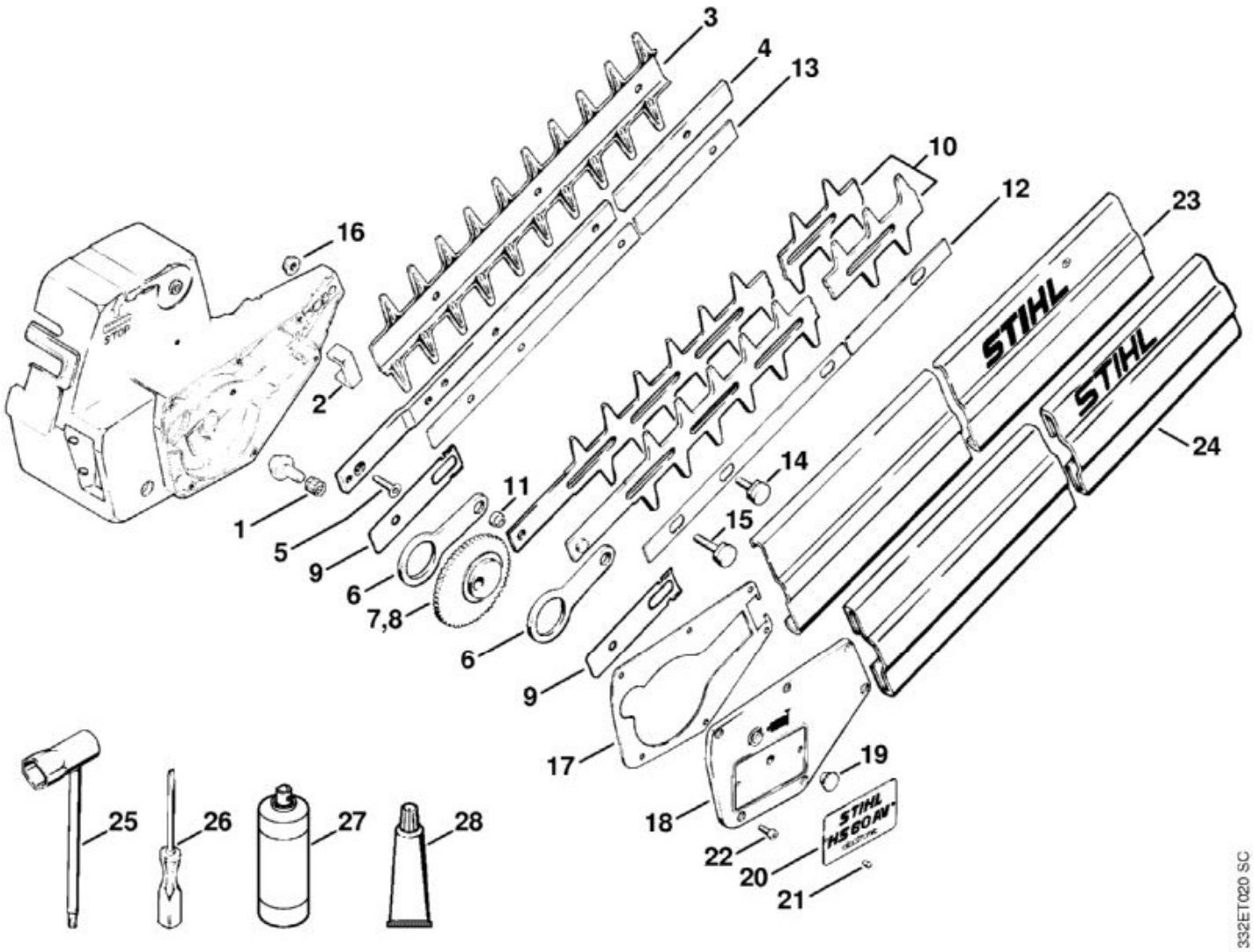

N°	Code article	Désignation	*	**	***
1	9512 003 1820	Cage à aiguilles 8x11x10			1
2	4211 648 6701	Coulisseau			1
3	4211 792 9101	Protecteur contre les coupures			1
4	4206 641 4600	Glissière de guidage			1
5	9064 319 1280	Vis à tête fraisée M6x16			1
6	4206 642 6500	Bielle			2
7	4211 642 0102	Pignon			1
8	4206 642 0103	Pignon			1
	4213 710 6050	Couteau 550 mm	[9 - 11]		1
9	4230 642 4800	Tôle de butée			2
10	MD5_ 0xb 43d2	Couteau	[11](D)		2
11	4206 713 6600	Boulon			1

N°	Code article	Désignation	*	**	***
12	4206 713 1700	Bande élastique			1
13	4206 713 1701	Bande élastique			1
14	4206 713 6501	Vis de guidage			4
15	4206 713 6502	Vis de guidage			1
16	9216 261 0900	Écrou à six pans M6			5
17	4211 649 0300	Joint			1
18	4211 641 0400	Couvercle du réducteur			1
19	4206 646 1000	Bouchon fileté			1
20	4211 967 1500	Plaque matricule HS 60 AVE			1
21	0000 974 1000	Rivet à tête ronde 3x6			2
22	9022 313 0650	Vis cylindrique IS-M4x10			6
23	4211 790 9100	Protège-couteaux			1
24	4206 790 9100	Protège-couteaux			1
25	4119 890 3400	Clé multiple			1
26	0000 890 2300	Tournevis			1
27	0782 420 1002	Produit de nettoyage	(B)		1
28	0781 120 1109	Graisse de réducteur 80 g	(B)		1

* (A) non illustré
(B) uniquement accessoire optionnel
(C) n'est plus livrable départ usine
(D) n'est pas livrable séparément
[..] y compris Fig. No.

** (02.2003) Open informations techniques
>xxx xxx xxxx] Pièce à utiliser jusqu'au n° de série
[xxxx xxx xxxx> Pièce à utiliser à partir du n° de série

*** Nombre de pièces(s) utilisée(s) lors de la production

**** Prix de vente unitaire brut hors taxes
Voir conditions générales de vente dans la rubrique 'Téléchargement'

HS 60
Sélection: Boîtier de filtre

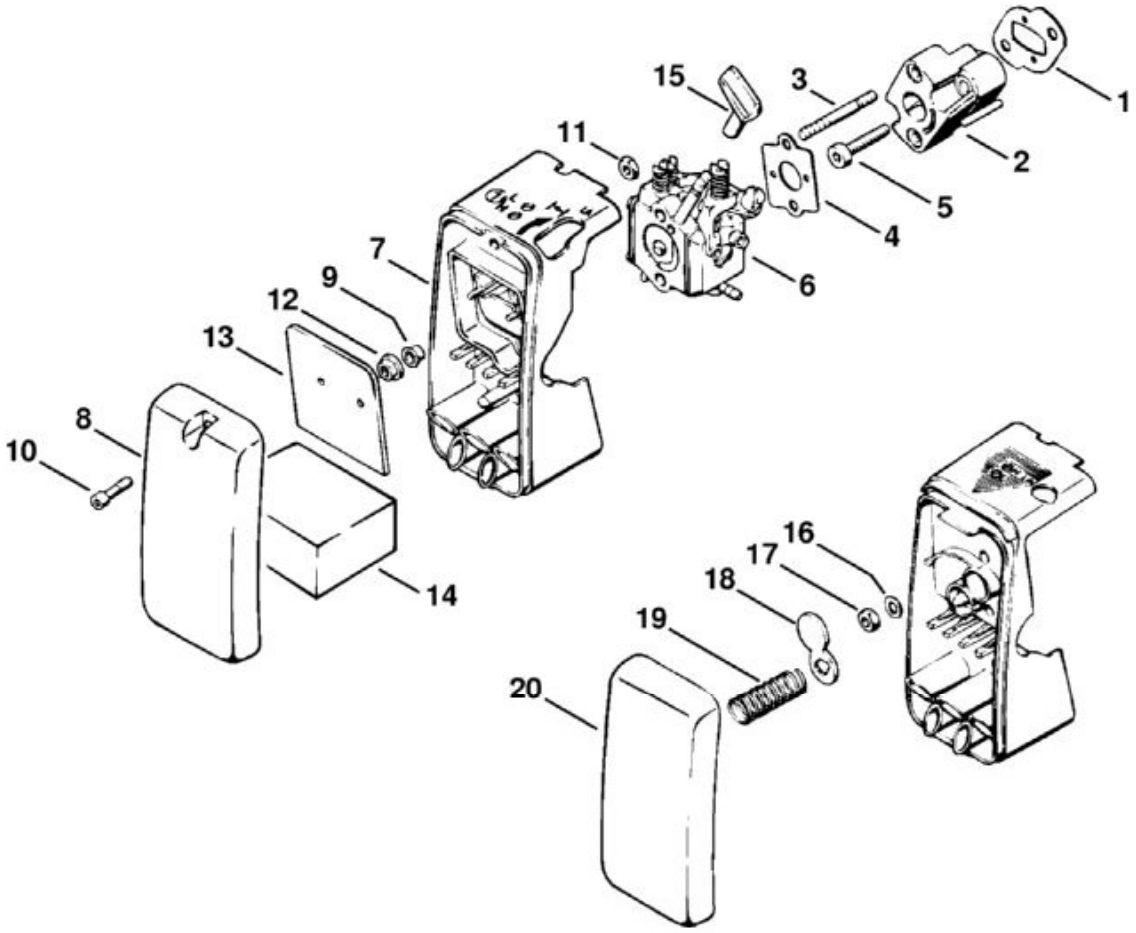

332ET017 SC

N°	Code article	Désignation	*	**	***
1	4210 129 0500	Joint			1
2	4210 120 2200	Bride			1
3	0000 953 0806	Goujon fileté M5x43			2
4	4114 129 0501	Joint			1
5	9022 371 1050	Vis cylindrique IS-M5x25			2
6	4211 120 0602	Carburateur WT-189B			1
7	4211 140 2815	Boîtier de filtre	[8 - 11]		1
8	4211 140 1000	Couvercle de filtre			1
9	9443 825 7130	Rivet tubulaire 7,5x1x6,8			2
10	4116 404 7800	Vis M4x16			1
11	9210 260 0600	Écrou à six pans M4			1
12	9220 260 0700	Écrou à six pans M5			2

N°	Code article	Désignation	*	**	***
13	4211 141 0300	Filtre à air additionnel			1
14	4210 141 0302	Filtre à air			1
15	4211 121 6600	Levier de volet de démarrage			1
16	9291 021 0120	Rondelle 5,3			2
17	9210 260 0700	Écrou à six pans M5			2
18	4210 121 2900	Volet de démarrage			1
19	0000 997 1301	Ressort de pression			1
20	4211 141 0501	Couvercle de filtre			1

* (A) non illustré
(B) uniquement accessoire optionnel
(C) n'est plus livrable départ usine
(D) n'est pas livrable séparément
[..] y compris Fig. No.

** (02.2003) Open informations techniques
>xxx xxx xxxx] Pièce à utiliser jusqu'au n° de série
[xxxx xxx xxxx> Pièce à utiliser à partir du n° de série

*** Nombre de pièces(s) utilisée(s) lors de la production

**** Prix de vente unitaire brut hors taxes
Voir conditions générales de vente dans la rubrique 'Téléchargement'

HS 60
Sélection: Carburateur Walbro

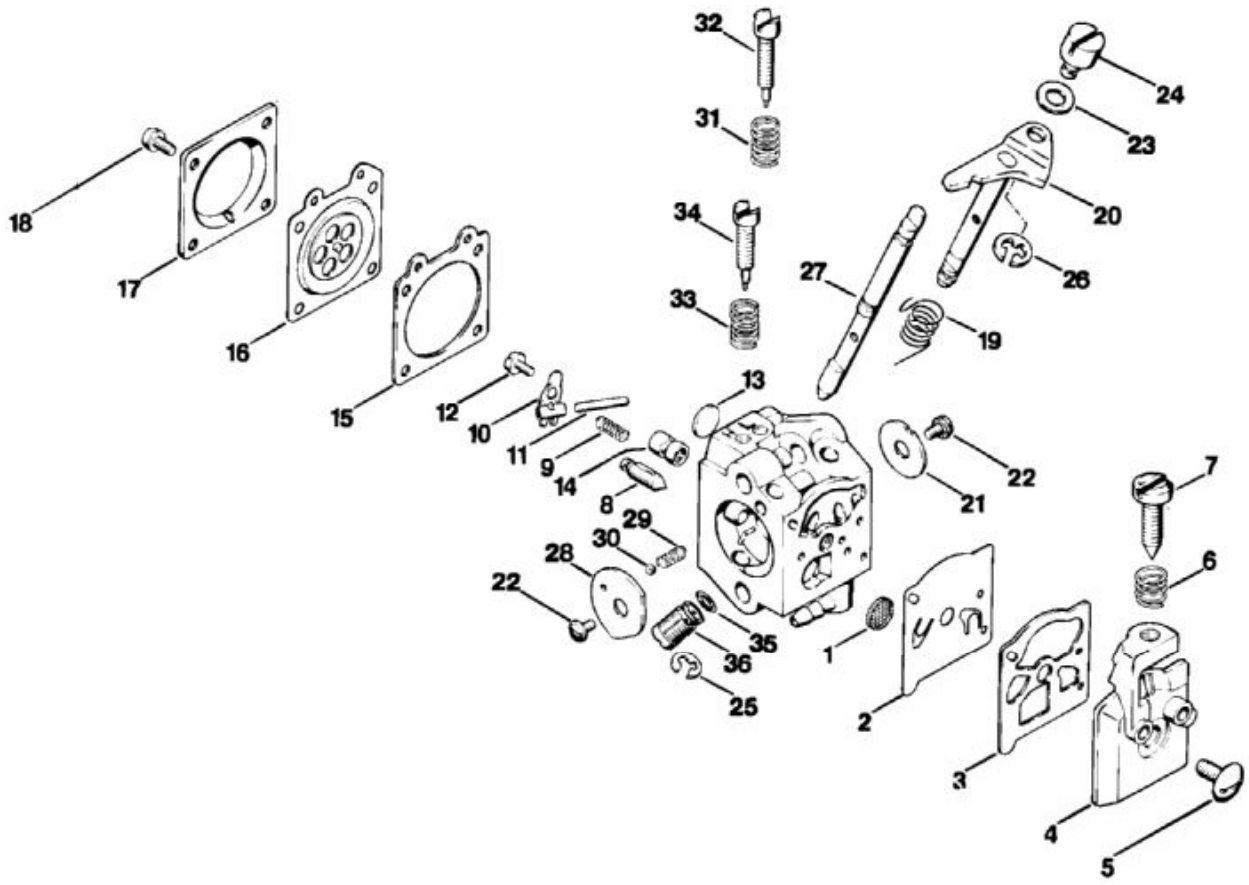

N°	Code article	Désignation	*	**	***
	4211 120 0602	Carburateur WT-189B	[1 - 36]		1
1	1114 121 7800	Tamis			1
2	1121 121 4801	Membrane de pompe			1
3	1120 129 0905	Joint			1
4	4117 121 0803	Couvercle			1
5	1114 122 7100	Vis			1
6	4117 122 3006	Ressort			1
7	4117 122 6200	Vis de réglage de régime de ralenti			1
8	4116 121 5100	Pointeau d'admission			1
9	1120 122 3001	Ressort			1
10	1113 121 5000	Levier de réglage d'admission			1
11	1113 121 9200	Axe			1

N°	Code article	Désignation	*	**	***
12	1114 122 7400	Vis à tête ronde			1
13	4117 122 9402	Bouchon			1
14	1120 121 5405	Gicleur à soupape			1
15	1120 129 0900	Joint			1
16	1113 121 4705	Membrane de réglage			1
17	1113 121 0800	Couvercle			1
18	1106 122 7400	Vis à tête ronde			4
19	4117 122 3200	Ressort coudé			1
20	4211 120 7100	Axe de papillon avec levier			1
21	4117 121 3300	Papillon			1
22	1110 122 7400	Vis à tête ronde			2
23	4211 121 8600	Rondelle			1
24	4215 121 8900	Boulon			1
25	1117 122 9000	Circlip			1
26	4211 122 9000	Circlip			1
27	4211 121 3000	Axe de volet de démarrage			1
28	4130 121 2900	Volet de démarrage			1
29	1116 122 3000	Ressort			1
30	1116 122 4200	Bille			1
31	1115 122 3002	Ressort			1
32	1120 122 6805	Vis L de richesse au ralenti			1
33	4117 122 3007	Ressort			1
34	4211 122 6700	Vis H de richesse à haut régime			1
35	4130 121 8600	Rondelle			1
36	4130 120 8700	Soupape de réglage			1
	4211 007 1060	Jeu de pièces de carburateur	[2, 3, 15, 16]		1

* (A) non illustré
(B) uniquement accessoire optionnel
(C) n'est plus livrable départ usine
(D) n'est pas livrable séparément
[..] y compris Fig. No.

** (02.2003) Open informations techniques
>xxx xxx xxxx] Pièce à utiliser jusqu'au n° de série
[xxxx xxx xxxx> Pièce à utiliser à partir du n° de série

*** Nombre de pièces(s) utilisée(s) lors de la production

**** Prix de vente unitaire brut hors taxes
Voir conditions générales de vente dans la rubrique 'Téléchargement'

HS 60
Sélection: Carter de réducteur HS 60, Réservoir d'essence

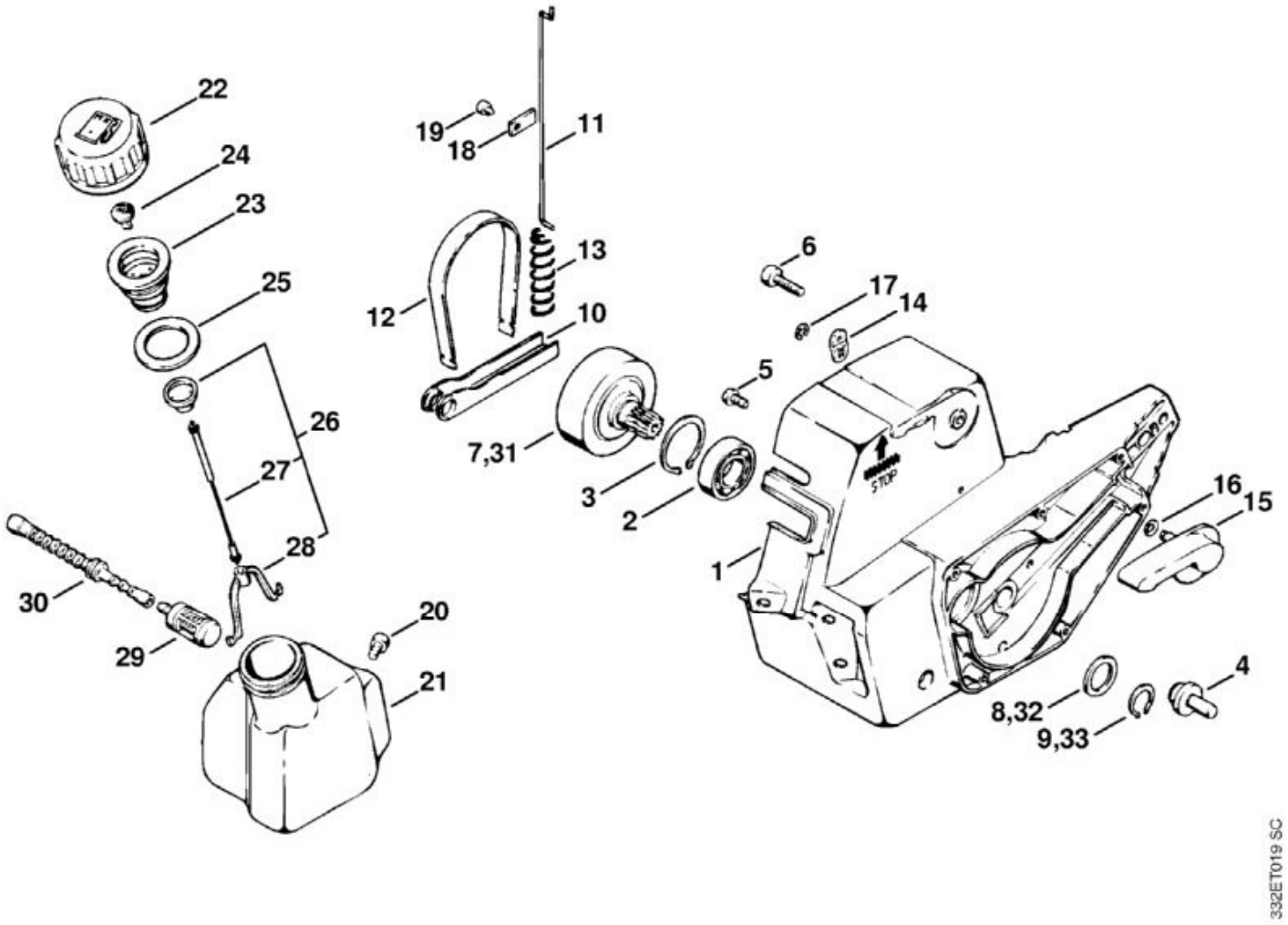

N°	Code article	Désignation	*	**	***
1	4211 640 0501	Carter de réducteur	[2 - 6]		1
2	9503 003 5380	Roulement rainuré à billes 6003-Z			1
3	9456 621 3860	Circlip 35x1,5			1
4	4206 642 2300	Axe			1
5	9041 216 1230	Vis cylindrique M6x8			1
6	9022 371 1020	Vis cylindrique IS-M5x20			1
7	4211 160 2901	Cloche d'embrayage			1
8	0000 958 1703	Rondelle			1
9	9455 621 1300	Circlip 13x1			1
10	4211 162 5011	Levier de frein			1
11	4211 162 1501	Tringlerie de frein			1
12	4211 162 5400	Collier de frein			1

N°	Code article	Désignation	*	**	***
13	0000 997 1205	Ressort de pression			1
14	4211 162 5000	Levier de commande			1
15	4211 160 5000	Levier			1
16	9322 630 0710	Rondelle élastique 5,08x9,4			1
17	9460 624 0320	Anneau d'arrêt 3,2			1
18	4211 162 8700	Tôle de guidage			1
19	9022 313 0610	Vis cylindrique IS-M4x6			1
20	9022 341 0950	Vis cylindrique IS M5x10			3
21	4211 350 0406	Réservoir d'essence	[22 - 28]		1
22	4133 350 0501	Bouchon de réservoir	[23 - 28]		1
23	4133 350 5800	Aération de réservoir	[24]		1
24	4114 353 1600	Soupape			1
25	4114 359 1200	Anneau de joint			1
26	4116 350 0900	Pièce de sûreté	[27, 28]		1
27	0000 350 0900	Corde			1
28	0000 353 0600	Crochet			1
	4211 350 3500	Crépine d'aspiration	[29, 30]		1
29	0000 350 3502	Crépine d'aspiration			1
30	MD5_ 0xa 2158	Tuyau	(D)		1
31	4211 160 2900	Cloche d'embrayage			1
32	0000 958 1702	Rondelle	(C)		1
33	9455 621 1670	Circlip 16x1			1

* (A) non illustré
(B) uniquement accessoire optionnel
(C) n'est plus livrable départ usine
(D) n'est pas livrable séparément
[..] y compris Fig. No.

** (02.2003) Open informations techniques
>xxx xxx xxxx] Pièce à utiliser jusqu'au n° de série
[xxxx xxx xxxx> Pièce à utiliser à partir du n° de série

*** Nombre de pièces(s) utilisée(s) lors de la production

**** Prix de vente unitaire brut hors taxes
Voir conditions générales de vente dans la rubrique 'Téléchargement'

HS 60
Sélection: Carter, Cylindre

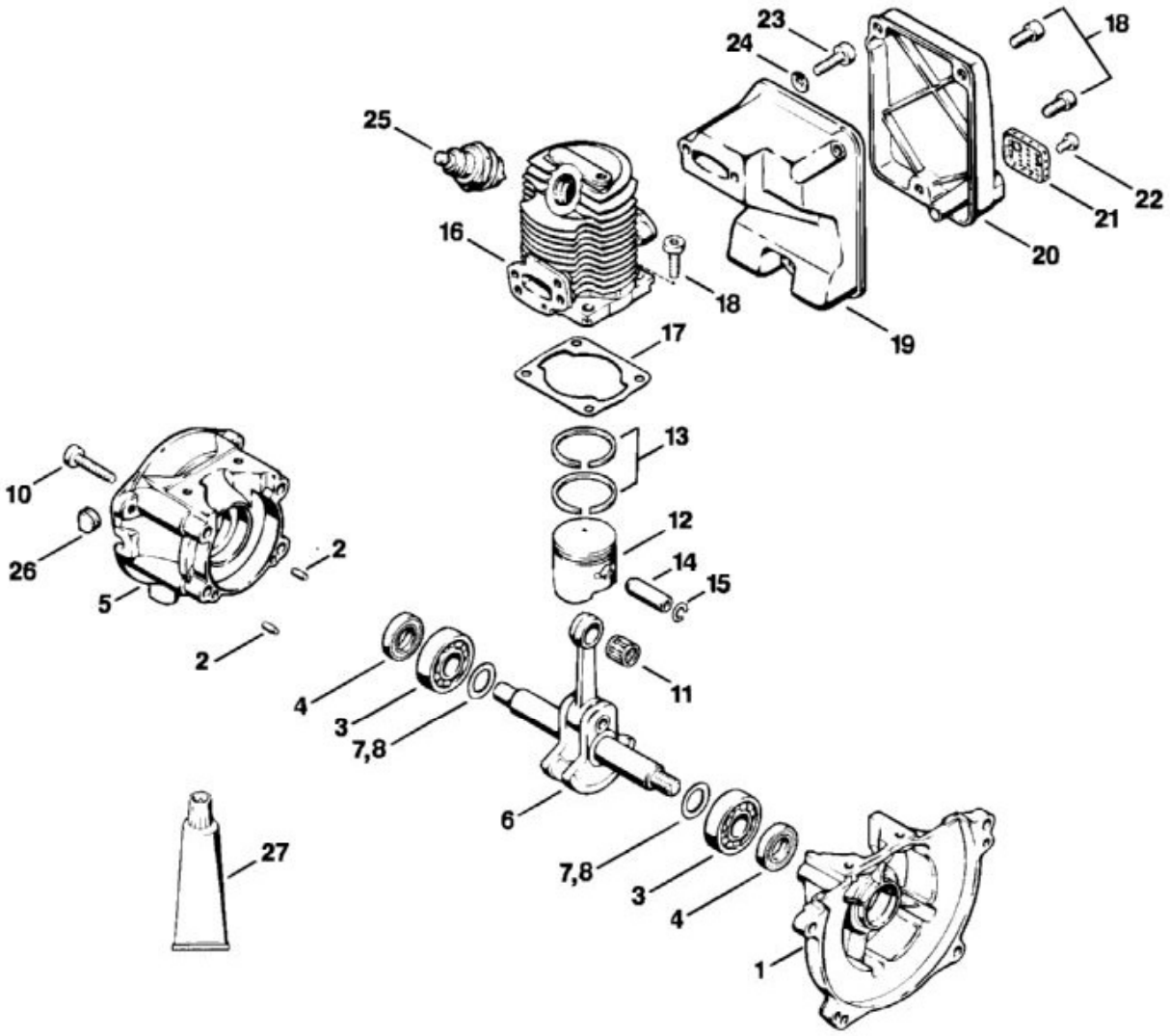

N°	Code article	Désignation	*	**	***
1	4114 020 2600	Demi-carter de vilebrequin, côté ventilateur	[2 - 4]		1
2	0000 971 0402	Goupille cylindrique 4m6x12			2
3	9503 003 0240	Roulement rainuré à billes 6201			2
4	9640 003 1195	Bague d'étanchéité 12x22x5			2
5	4114 020 2800	Demi-carter de vilebrequin, côté lanceur	[3, 4]		1
6	4114 030 0405	Vilebrequin			1
7	0000 958 1222	Rondelle 0,1 mm			
8	0000 958 1223	Rondelle 0,2 mm			
10	9022 371 1050	Vis cylindrique IS-M5x25			4
11	9512 003 1840	Cage à aiguilles 8x11x12			1

N°	Code article	Désignation	*	**	***
12	4114 034 0501	Piston Ø 30 mm			1
13	4114 034 3000	Segment de piston Ø 30x1,3 mm			2
14	4112 034 1500	Axe de piston			1
15	9463 650 0800	Jonc d'arrêt 8x0,7			2
16	4210 022 0500	Cylindre Ø 30 mm			1
17	4112 029 2300	Joint de cylindre			1
18	9022 341 0980	Vis cylindrique IS-M5x16			7
19	4211 145 2800	Pot de silencieux			1
20	4211 145 2900	Couvercle de silencieux			1
21	4211 141 9000	Grille			1
22	9022 313 0610	Vis cylindrique IS-M4x6			2
23	9022 341 1010	Vis cylindrique IS-M5x18			2
25	0000 400 7000	Bougie NGK BPMR7A			1
26	4114 432 9202	Douille			2
27	0783 830 2120	Tube de pâte d'étanchéité Dirko			1

* (A) non illustré
(B) uniquement accessoire optionnel
(C) n'est plus livrable départ usine
(D) n'est pas livrable séparément
[..] y compris Fig. No.

** (02.2003) Open informations techniques
>xxx xxx xxxx] Pièce à utiliser jusqu'au n° de série
[xxxx xxx xxxx> Pièce à utiliser à partir du n° de série

*** Nombre de pièces(s) utilisée(s) lors de la production

**** Prix de vente unitaire brut hors taxes
Voir conditions générales de vente dans la rubrique 'Téléchargement'

HS 60
Sélection: Dispositif d'allumage, Carter de ventilateur

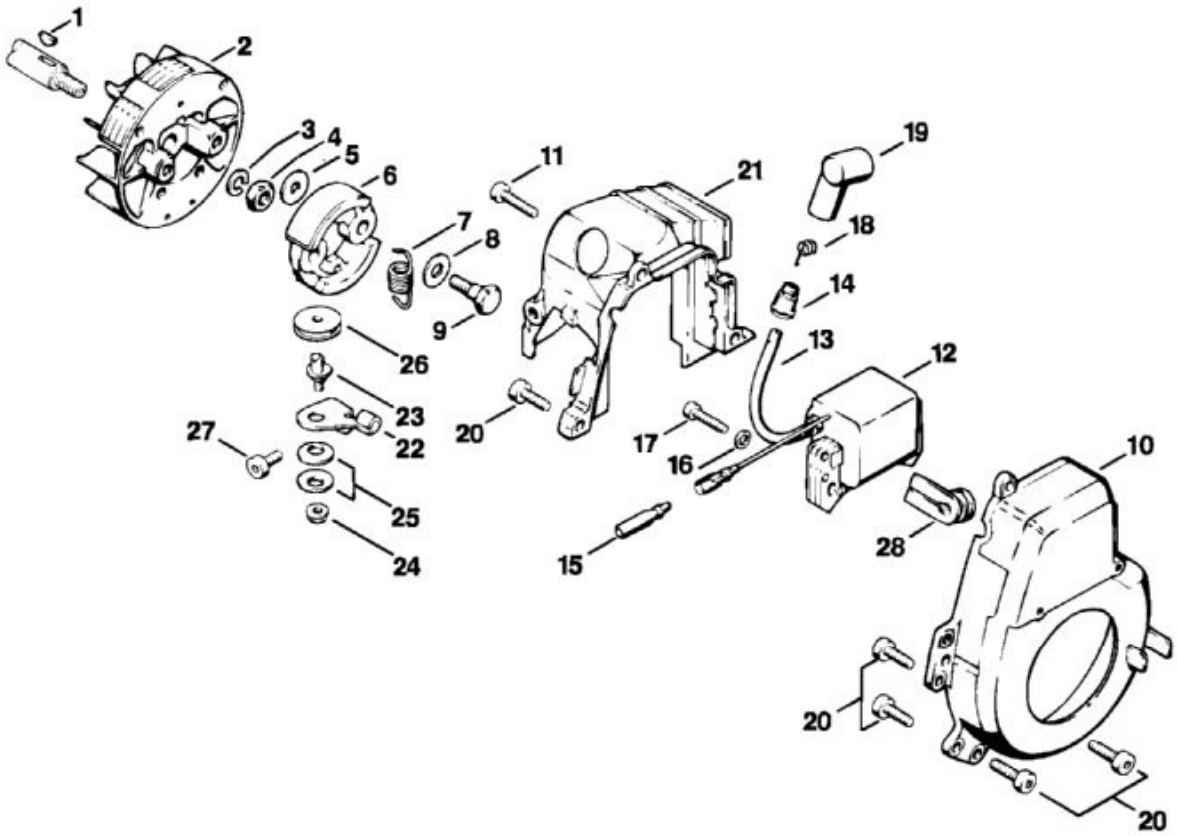

N°	Code article	Désignation	*	**	***
1	4112 036 8600	Clavette demi-lune			1
2	4114 400 1205	Rotor			1
3	9321 630 0180	Rondelle Grower 8			2
4	9208 260 1110	Écrou à six pans M8			2
5	4112 162 8902	Rondelle			2
6	4112 160 2002	Embrayage	[7]		1
7	0000 997 6200	Ressort de tension			1
8	4112 162 8903	Rondelle			2
9	4112 162 4200	Vis à embase			2
10	4211 080 1800	Carter de ventilateur	[11, 42, 43]		1
11	9022 371 1020	Vis cylindrique IS-M5x20			1

N°	Code article	Désignation	*	**	***
12	4114 400 1305	Module d'allumage	[13 - 15]		1
13	MD5_ 0xf 5e26	Câble d'allumage 100 mm			1
	0000 405 0600	Câble d'allumage 1 m	(B)		1
	0000 930 2251	Câble d'allumage 10 m	(B)		1
14	0000 989 1010	Douille de protection			1
15	4114 400 2300	Clip rond			1
16	9291 021 0100	Rondelle 4,3			2
17	9022 313 0710	Vis cylindrique IS-M4x20			2
18	0000 998 0606	Ressort coudé			1
19	1106 405 1000	Contact de câble d'allumage			1
20	9022 341 0980	Vis cylindrique IS-M5x16			10
21	4211 087 3001	Capot de canalisation d'air			1
22	4211 182 5800	Support en tôle			1
23	4211 007 1000	Jeu d'axe exentrique	[24]		1
24	9216 261 0700	Écrou à six pans M5			1
25	9486 648 1010	Rondelle Belleville15x8,2x0,6			2
26	4211 182 7000	Galet de renvoi			1
27	9022 341 0950	Vis cylindrique IS M5x10			1
28	4211 432 9200	Douille			1

* (A) non illustré
(B) uniquement accessoire optionnel
(C) n'est plus livrable départ usine
(D) n'est pas livrable séparément
[..] y compris Fig. No.

** (02.2003) Open informations techniques
>xxx xxx xxxx] Pièce à utiliser jusqu'au n° de série
[xxxx xxx xxxx> Pièce à utiliser à partir du n° de série

*** Nombre de pièces(s) utilisée(s) lors de la production

**** Prix de vente unitaire brut hors taxes
Voir conditions générales de vente dans la rubrique 'Téléchargement'

HS 60
Sélection: Dispositif de lancement

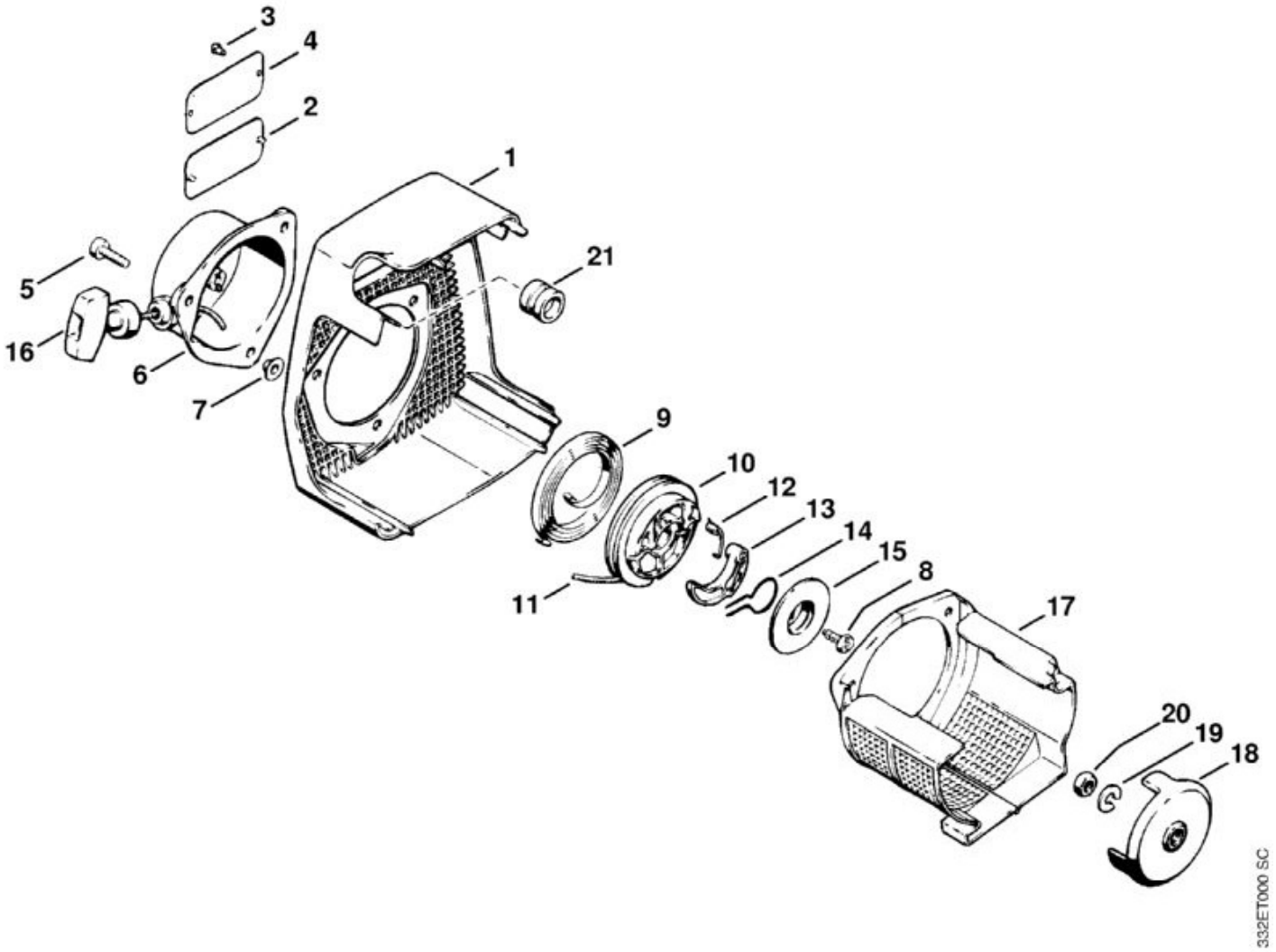

N°	Code article	Désignation	*	**	***
1	4211 700 2100	Capot	[2]		1
2	0000 967 2035	Emblème STIHL			1
3	0000 967 2020	Emblème STIHL			1
4	0000 974 1000	Rivet à tête ronde 3x6			2
5	9022 341 1010	Vis cylindrique IS-M5x18			3
	4114 190 4002	Dispositif de lancement	[6 - 16]		1
7	MD5_ 0x6 3b07	Rivet tubulaire 6,5x0,5x5,8	(D)		3
8	9104 003 0960	Vis Parker P5,5x12			1
9	4112 195 1600	Ressort de rappel			1
10	4112 195 0400	Poulie à câble			1
11	4117 195 8200	Câble de lancement Ø 3,5x800 mm			1

N°	Code article	Désignation	*	**	***
	0000 930 2203	Câble de lancement Ø 3,5 mm x 30,5 m	(A,B)		1
12	0000 998 0201	Ressort coudé			1
13	4114 195 7200	Cliquet			1
14	0000 998 1107	Ressort coudé			1
15	4112 195 9001	Rondelle			1
16	4117 195 3400	Poignée			1
17	4211 087 8800	Grille de protection			1
18	4114 195 0500	Rondelle de lanceur			1
19	9321 630 0180	Rondelle Grower 8			1
20	9208 260 1110	Écrou à six pans M8			1
21	4211 708 2100	Bouchon			1

* (A) non illustré
(B) uniquement accessoire optionnel
(C) n'est plus livrable départ usine
(D) n'est pas livrable séparément
[..] y compris Fig. No.

** (02.2003) Open informations techniques
>xxx xxx xxxx] Pièce à utiliser jusqu'au n° de série
[xxxx xxx xxxx> Pièce à utiliser à partir du n° de série

*** Nombre de pièces(s) utilisée(s) lors de la production

**** Prix de vente unitaire brut hors taxes
Voir conditions générales de vente dans la rubrique 'Téléchargement'