HS 46 C-E
Sélection: Bride intermédiaire, Filtre à air

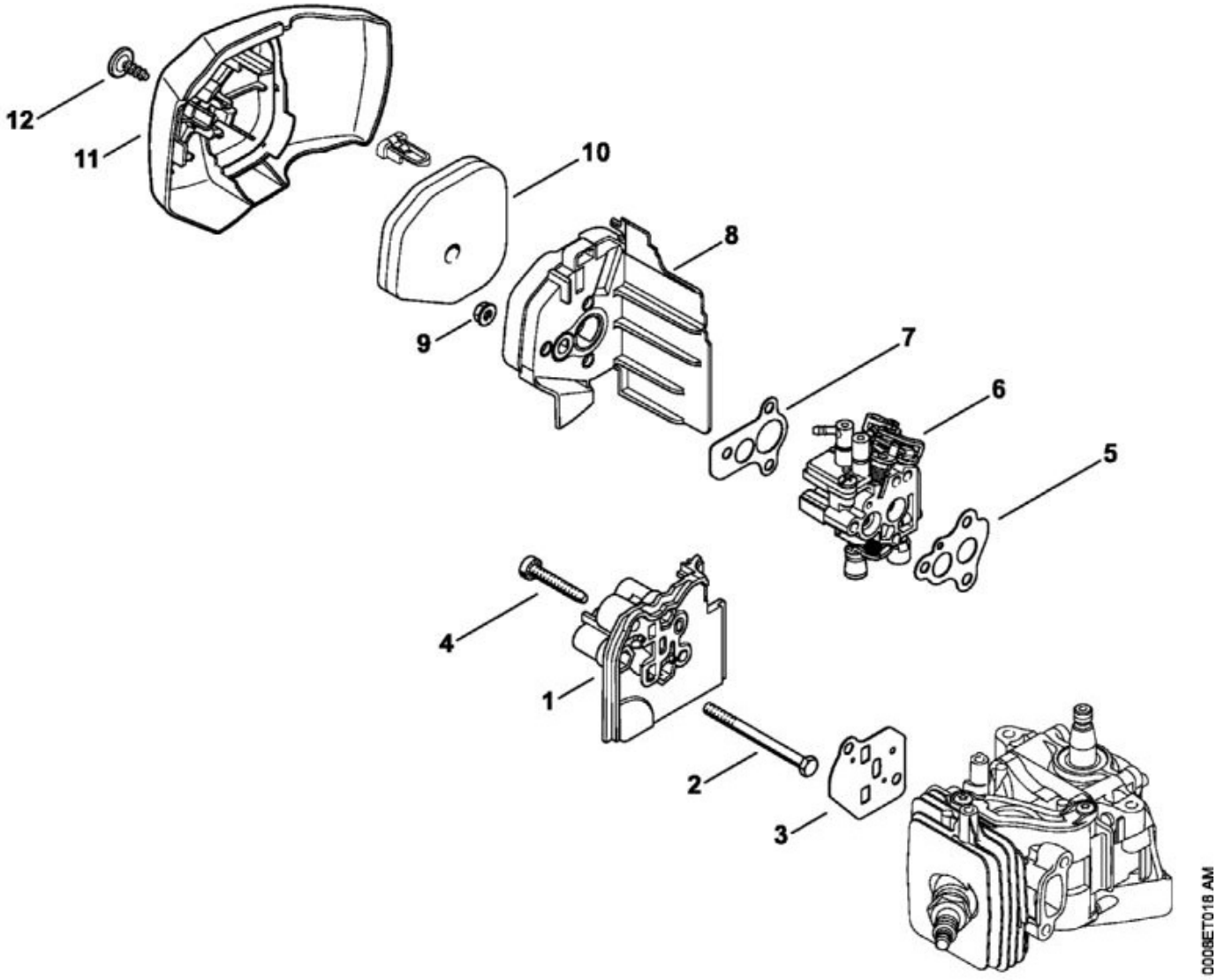

N°	Code article	Désignation	*	**	***
1	4242 121 1600	Bride intermédiaire			1
2	0000 951 0501	Vis à six pans M5			3
3	4242 129 0900	Joint			1
4	9075 478 4167	Vis cylindrique IS-D5x32			2
5	4242 129 0901	Joint			1
6	4242 120 0600	Carburateur C1T-S195D			1
7	4242 129 0902	Joint			1
8	4242 140 2800	Boîtier de filtre			1
9	9216 261 0700	Écrou à six pans M5			3
10	4242 120 1800	Filtre			1
11	4242 140 1003	Couvercle de filtre	[12]		1
12	0000 951 1105	Vis cylindrique IS-P5x14			1

N°	Code article	Désignation	*	**	***
	4242 007 1600	Jeu de joints	[3, 5, 7](B)		1

* (A) non illustré
(B) uniquement accessoire optionnel
(C) n'est plus livrable départ usine
(D) n'est pas livrable séparément
[..] y compris Fig. No.

** (02.2003) Open informations techniques
>xxx xxx xxxx] Pièce à utiliser jusqu'au n° de série
[xxxx xxx xxxx> Pièce à utiliser à partir du n° de série

*** Nombre de pièces(s) utilisée(s) lors de la production

**** Prix de vente unitaire brut hors taxes
Voir conditions générales de vente dans la rubrique 'Téléchargement'

HS 46 C-E
Sélection: Carburateur C1T-S195D

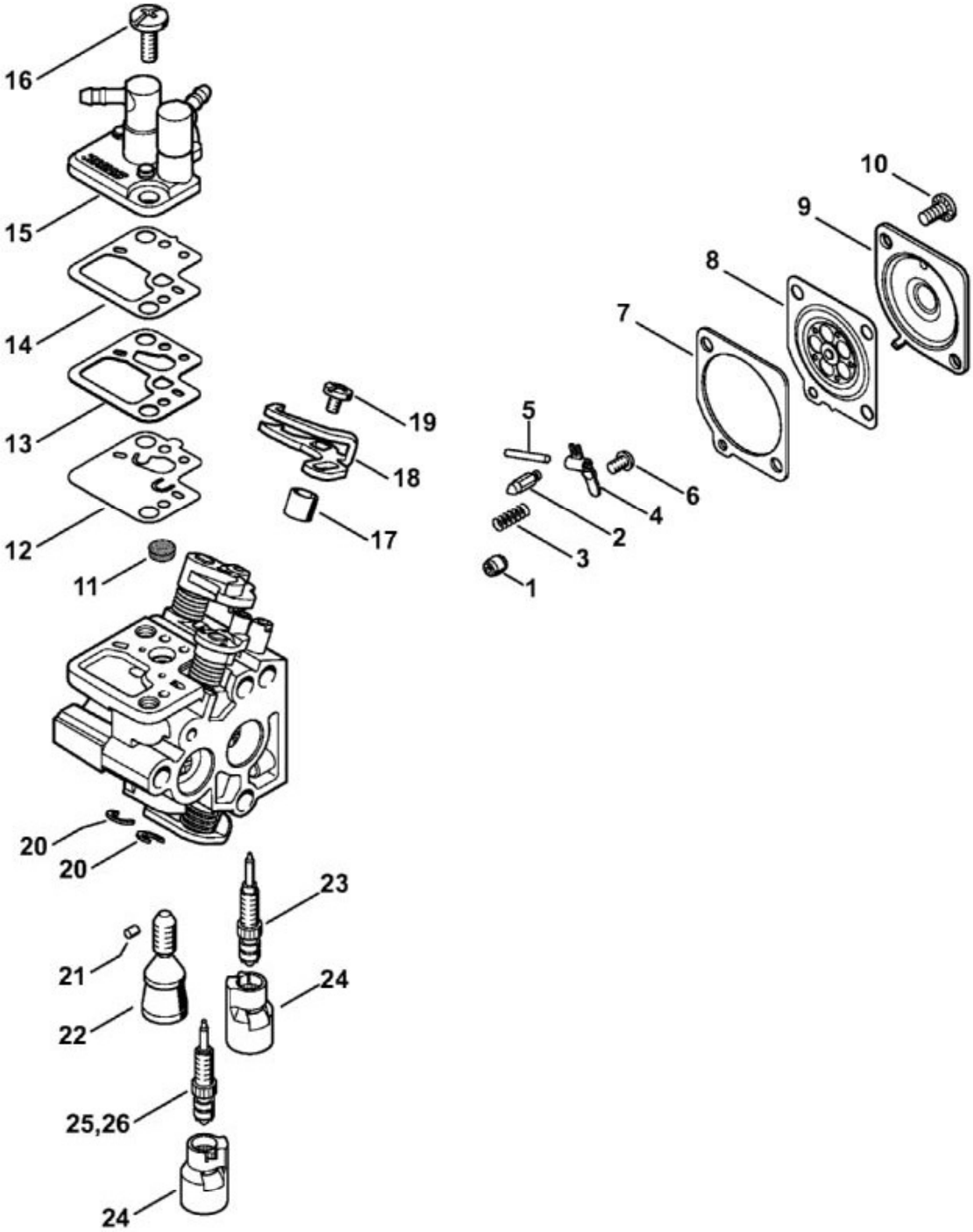

N°	Code article	Désignation	*	**	***
	4242 120 0600	Carburateur C1T-S195D	[1 - 25]		1

N°	Code article	Désignation	*	**	***
1	4229 121 5601	Gicleur fixe 0.36			1
2	4116 121 5100	Pointeau d'admission			1
3	1128 122 3000	Ressort			1
4	1125 121 5000	Levier de réglage d'admission			1
5	1120 121 9200	Axe			1
6	0000 122 7101	Vis			1
7	4242 129 0904	Joint			1
8	4242 121 4700	Membrane de réglage			1
9	1123 121 0801	Couvercle			1
10	4132 122 6600	Vis à embase			2
11	1120 121 7800	Tamis			1
12	4242 121 4800	Membrane de pompe			1
13	4242 129 0903	Joint			1
14	4242 121 4801	Membrane de pompe			1
15	4242 120 0800	Couvercle			1
16	4242 122 7100	Vis			2
17	4242 122 5000	Douille d'écartement			1
18	4242 121 3500	Levier de papillon			1
19	9079 319 0280	Vis à tête plate M3x3,5			1
20	4282 122 9000	Circlip			2
21	1125 122 4200	Pièce de serrage			1
22	4242 122 6200	Vis de réglage de régime de ralenti			1
23	4242 122 6800	Vis L de richesse au ralenti			1
24	4229 121 2701	Capuchon			2
26	4242 122 6700	Vis H de richesse à haut régime			1
	4242 007 1700	Jeu de pièces de carburateur	[7, 8, 12 - 14](B)		1

* (A) non illustré
(B) uniquement accessoire optionnel
(C) n'est plus livrable départ usine
(D) n'est pas livrable séparément
[..] y compris Fig. No.

** (02.2003) Open informations techniques
>xxx xxx xxxx] Pièce à utiliser jusqu'au n° de série
[xxxx xxx xxxx> Pièce à utiliser à partir du n° de série

*** Nombre de pièces(s) utilisée(s) lors de la production

**** Prix de vente unitaire brut hors taxes
Voir conditions générales de vente dans la rubrique 'Téléchargement'

HS 46 C-E
Sélection: Carter de poignée, Réservoir d'essence

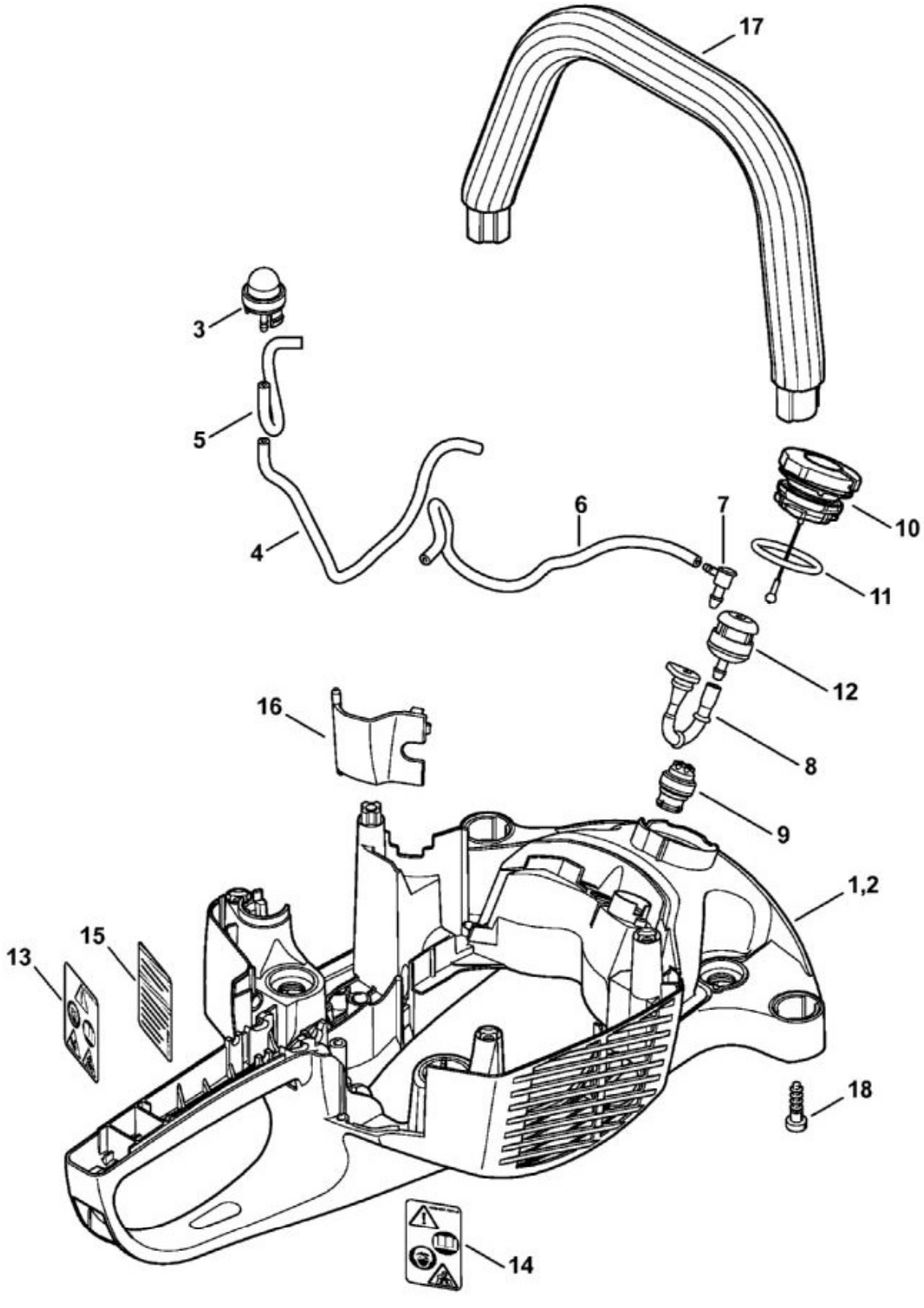

N°	Code article	Désignation	*	**	***
1	4242 790 1003	Carter de poignée	[3 - 11, 13]		1

N°	Code article	Désignation	*	**	***
3	0000 350 6201	Pompe à carburant			1
	0000 937 5006	Tuyau 2,2x5,4 mm x 1 m, R5	(B)		1
7	4242 353 2600	Raccord en équerre			1
8	4242 358 0800	Tuyau			1
9	0000 350 5800	Aération de réservoir			1
10	0000 350 0532	Bouchon de réservoir	[11]		1
11	9645 948 7734	Joint torique 25x3,5			1
12	0000 350 3503	Crépine d'aspiration			1
13	4242 967 7300	Pictogramme d'avertissement HS			1
16	4242 792 2700	Couvercle			1
17	4242 791 1700	Poignée tubulaire			1
18	9074 478 4425	Vis cylindrique IS-P6x19			2

* (A) non illustré
(B) uniquement accessoire optionnel
(C) n'est plus livrable départ usine
(D) n'est pas livrable séparément
[..] y compris Fig. No.

** (02.2003) Open informations techniques
>xxx xxx xxxx] Pièce à utiliser jusqu'au n° de série
[xxxx xxx xxxx> Pièce à utiliser à partir du n° de série

*** Nombre de pièces(s) utilisée(s) lors de la production

**** Prix de vente unitaire brut hors taxes
Voir conditions générales de vente dans la rubrique 'Téléchargement'

HS 46 C-E
Sélection: Carter, Cylindre, Embrayage

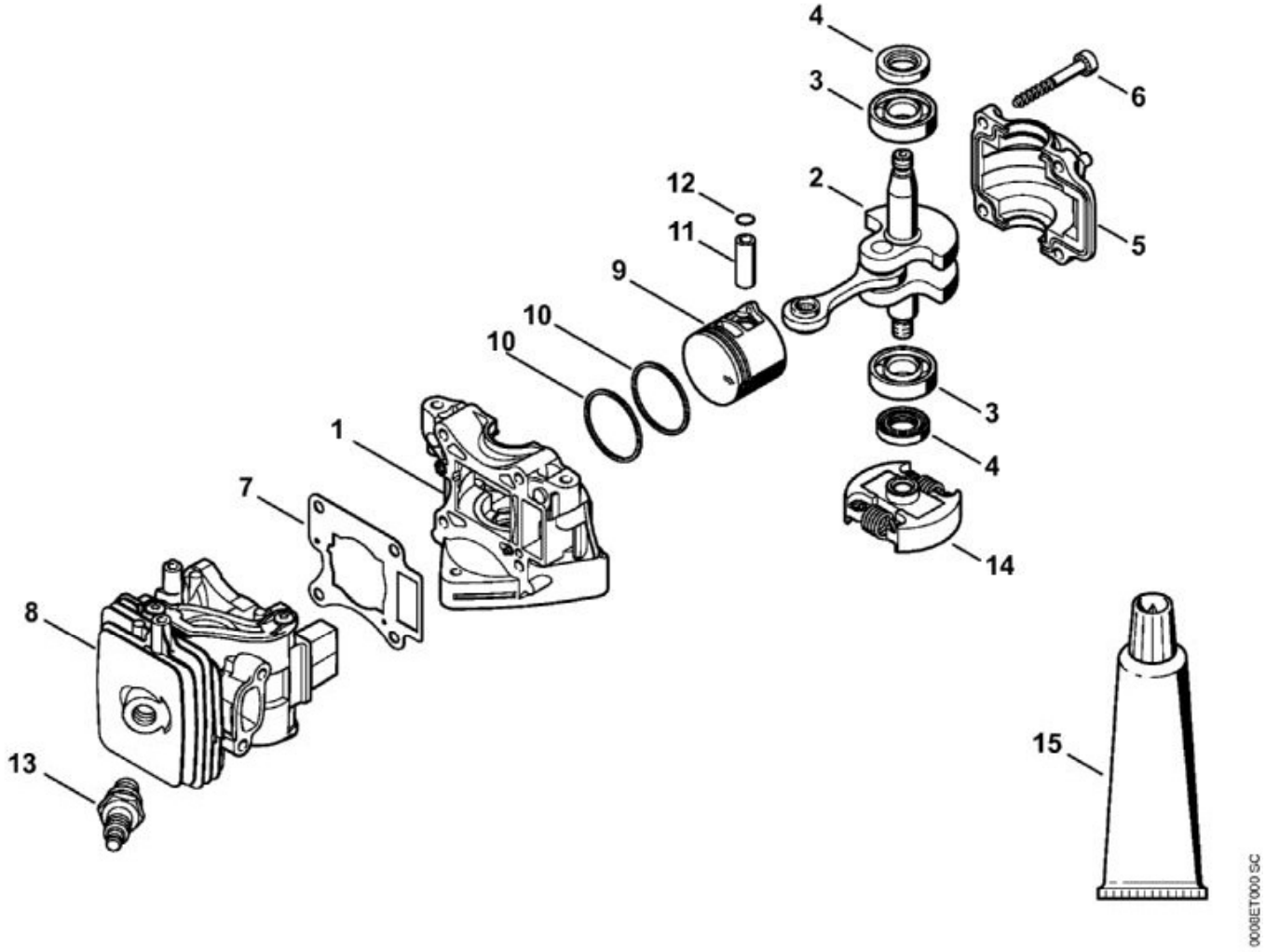

N°	Code article	Désignation	*	**	***
1	4242 021 0300	Carter de vilebrequin			1
2	4242 030 0400	Vilebrequin			1
3	9503 003 0215	Roulement rainuré à billes 6304			2
4	9639 003 1205	Bague d'étanchéité 12x22x4,5			2
5	4242 021 2500	Carter inférieur			1
6	9075 478 4186	Vis cylindrique IS-D5x40			4
7	4242 029 2300	Joint de cylindre			1
8	4242 020 1200	Cylindre avec piston Ø 33 mm	[9 - 12]		1
9	4242 030 2001	Piston Ø 33 mm	[10 - 12]		1
10	4242 034 3000	Segment de piston Ø 33x1,2 mm			2
11	4137 034 1500	Axe de piston 8x5x22			1
12	9463 650 0805	Jonc d'arrêt 8x0,7			1

N°	Code article	Désignation	*	**	***
13	0000 400 7011	Bougie NGK CMR6H			1
14	4242 160 2000	Embrayage			1
15	0783 830 2000	Tube de pâte d'étanchéité Dirko HT rouge	(B)		1
	4242 007 1600	Jeu de joints	[7](B)		1

* (A) non illustré
(B) uniquement accessoire optionnel
(C) n'est plus livrable départ usine
(D) n'est pas livrable séparément
[..] y compris Fig. No.

** (02.2003) Open informations techniques
>xxx xxx xxxx] Pièce à utiliser jusqu'au n° de série
[xxxx xxx xxxx> Pièce à utiliser à partir du n° de série

*** Nombre de pièces(s) utilisée(s) lors de la production

**** Prix de vente unitaire brut hors taxes
Voir conditions générales de vente dans la rubrique 'Téléchargement'

HS 46 C-E
Sélection: Dispositif d'allumage, Silencieux

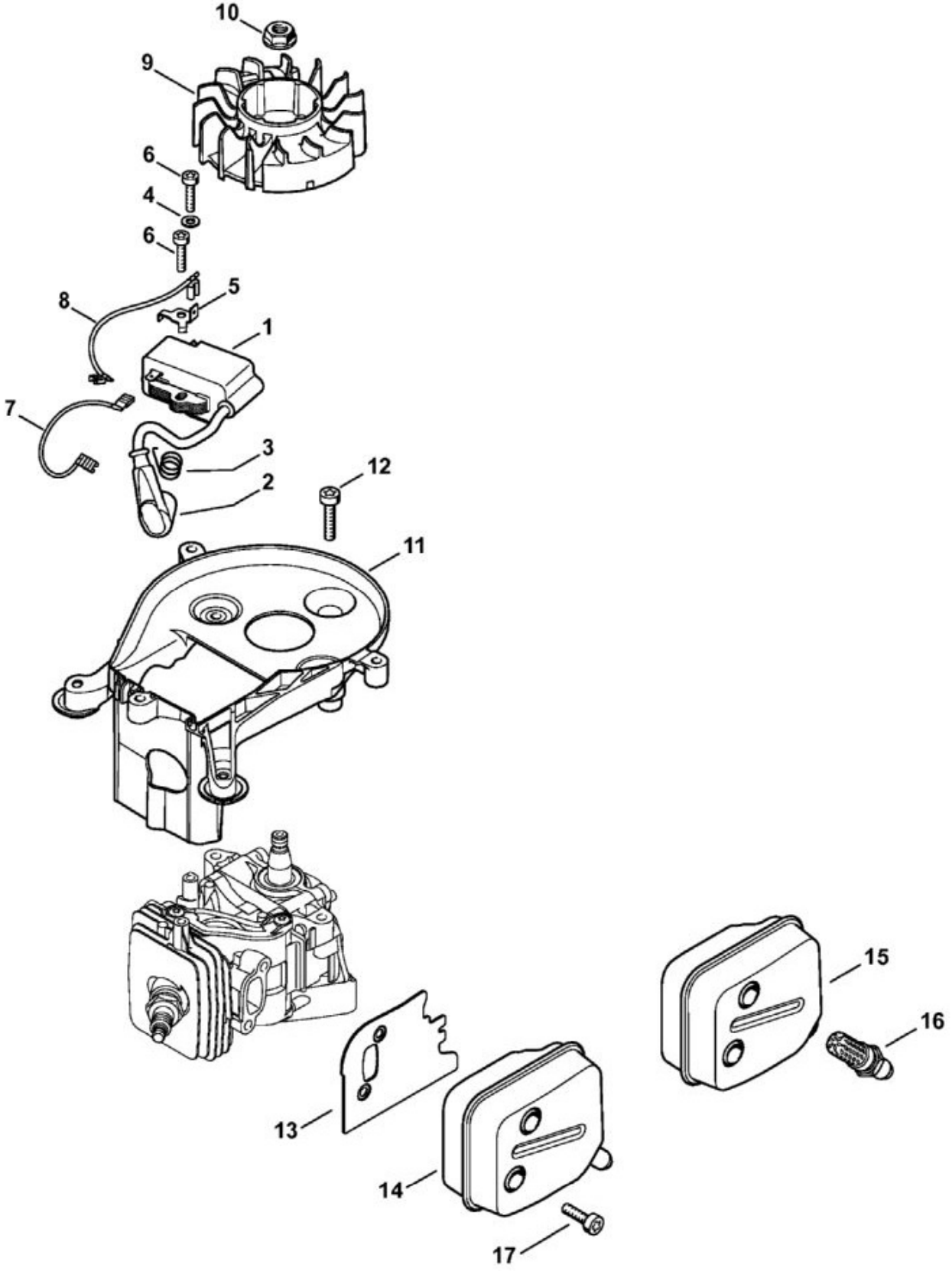

N°	Code article	Désignation	*	**	***
1	4242 400 1301	Module d'allumage	[2, 3]		1

N°	Code article	Désignation	*	**	***
2	0000 405 1007	Contact de câble d'allumage			1
3	0000 998 0604	Ressort coudé			1
4	9291 021 0100	Rondelle 4,3			1
5	4242 431 2100	Languette enfichable			1
6	9075 478 3018	Vis cylindrique IS-D4x18			2
7	4242 440 1900	Fil électrique			1
8	4242 440 1901	Fil électrique			1
9	4242 400 1201	Rotor			1
10	0000 955 0802	Écrou à embase M8x1			1
11	4242 084 1100	Carter en volute			1
12	9075 478 4159	Vis cylindrique IS-D5x24			3
13	4242 149 0600	Joint de silencieux			1
14	4242 140 0600	Silencieux			1
17	9075 478 4085	Vis cylindrique IS-D5x18			2
	4242 007 1600	Jeu de joints	[13](B)		1

* (A) non illustré
(B) uniquement accessoire optionnel
(C) n'est plus livrable départ usine
(D) n'est pas livrable séparément
[..] y compris Fig. No.

** (02.2003) Open informations techniques
>xxx xxx xxxx] Pièce à utiliser jusqu'au n° de série
[xxxx xxx xxxx> Pièce à utiliser à partir du n° de série

*** Nombre de pièces(s) utilisée(s) lors de la production

**** Prix de vente unitaire brut hors taxes
Voir conditions générales de vente dans la rubrique 'Téléchargement'

HS 46 C-E
Sélection: Dispositif de lancement

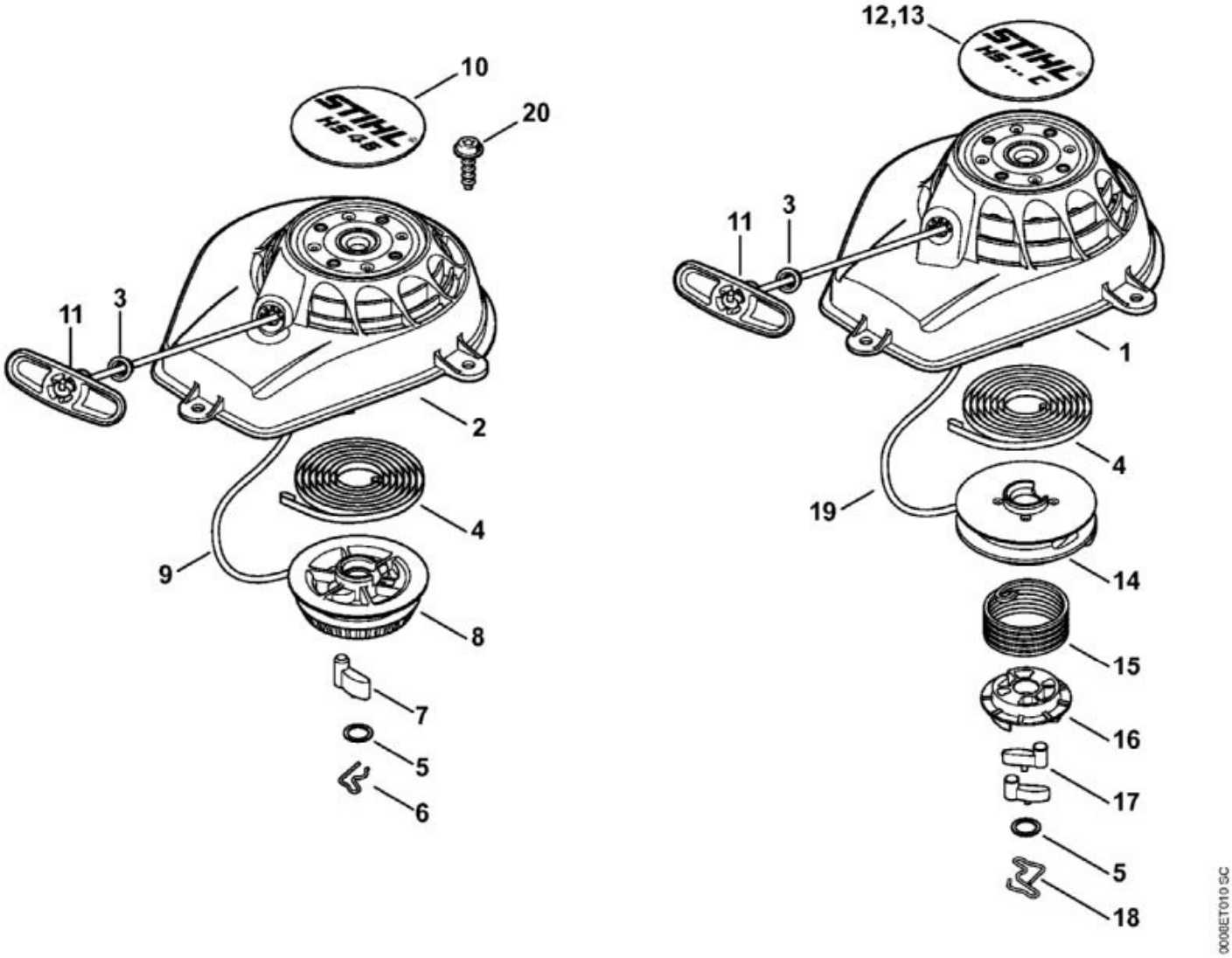

N°	Code article	Désignation	*	**	***
	4242 080 2103	Carter de ventilateur avec lanceur	[1, 3 - 5, 11 - 19]		1
1	4242 080 1801	Carter de ventilateur	[3]		1
3	9416 868 6650	Rivet 6,5x0,5x8,8			1
4	4237 190 0600	Ressort de rappel			1
5	0000 958 0923	Rondelle			1
	0000 930 2281	Câble de lancement Ø 2,7 mm x 30,8 m	(B)		1
11	4140 195 3400	Poignée			1
12	4242 967 1501	Plaque matricule HS 46 C			1
14	4237 195 0401	Poulie à câble			1
15	4241 195 3501	Ressort			1

N°	Code article	Désignation	*	**	***
16	4237 195 2001	Entraîneur			1
17	1123 195 7200	Cliquet			2
18	1128 195 3500	Ressort			1
19	4137 195 8200	Câble de lancement Ø 2,7x910 mm			1
20	0000 951 1100	Vis cylindrique IS-D5x20			3

* (A) non illustré
(B) uniquement accessoire optionnel
(C) n'est plus livrable départ usine
(D) n'est pas livrable séparément
[..] y compris Fig. No.

** (02.2003) Open informations techniques
>xxx xxx xxxx] Pièce à utiliser jusqu'au n° de série
[xxxx xxx xxxx> Pièce à utiliser à partir du n° de série

*** Nombre de pièces(s) utilisée(s) lors de la production

**** Prix de vente unitaire brut hors taxes
Voir conditions générales de vente dans la rubrique 'Téléchargement'

HS 46 C-E
Sélection: Réducteur, Barre de coupe

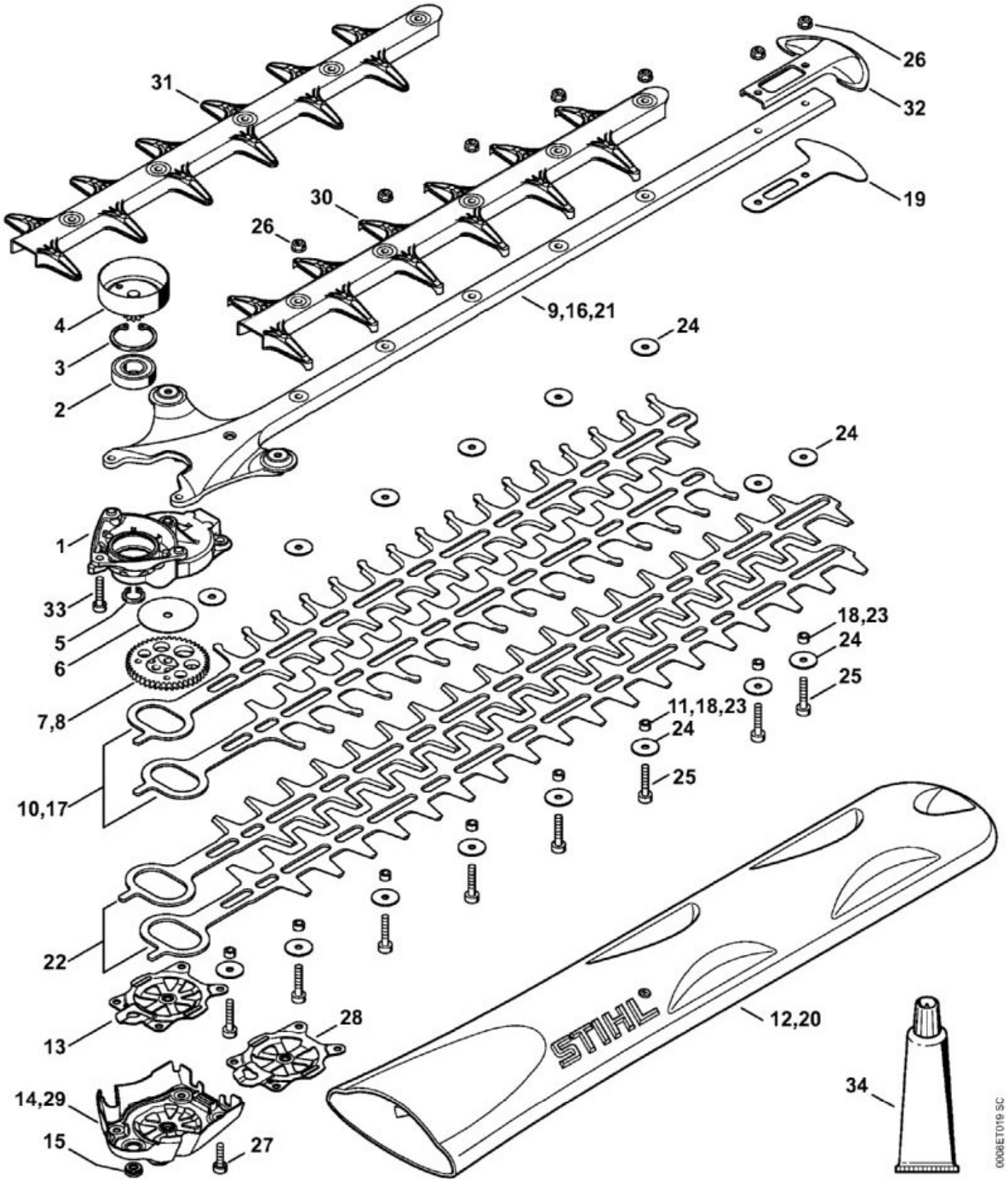

N°	Code article	Désignation	*	**	***
1	4242 640 0502	Carter de réducteur	[2, 3]		1

N°	Code article	Désignation	*	**	***
2	9503 003 5290	Roulement rainuré à billes 6002-2RS			1
3	9456 621 3600	Circlip 32x1,2			1
4	4242 160 2900	Cloche d'embrayage			1
5	9455 621 1380	Circlip 14x1			1
6	4242 642 8702	Rondelle de butée			1
7	4242 640 7501	Pignon			1
13	4242 716 7400	Plaque de retenue			1
14	4242 640 5802	Couvercle de réducteur	[15]		1
15	4242 641 7300	Bouchon			1
16	4242 640 4601	Glissière de guidage 550 mm / 22""			1
17	4242 710 6001	Couteau 550 mm / 22""			1
18	4242 641 4900	Douille 4,4 mm			8
19	4242 792 9000	Protège-guidage			1
20	4237 790 9208	Protège-couteaux 600 mm / 24""			1
24	4237 958 0500	Rondelle			
25	9022 346 1050	Vis cylindrique IS-M5x25			
26	9220 260 0701	Écrou à six pans M5			
27	9075 478 4085	Vis cylindrique IS-D5x18			4
33	9075 478 4159	Vis cylindrique IS-D5x24			3
34	0781 120 1109	Graisse de réducteur 80 g	(B)		1

* (A) non illustré
(B) uniquement accessoire optionnel
(C) n'est plus livrable départ usine
(D) n'est pas livrable séparément
[..] y compris Fig. No.

** (02.2003) Open informations techniques
>xxx xxx xxxx] Pièce à utiliser jusqu'au n° de série
[xxxx xxx xxxx> Pièce à utiliser à partir du n° de série

*** Nombre de pièces(s) utilisée(s) lors de la production

**** Prix de vente unitaire brut hors taxes
Voir conditions générales de vente dans la rubrique 'Téléchargement'

HS 46 C-E
Sélection: Système AV, Commande des gaz

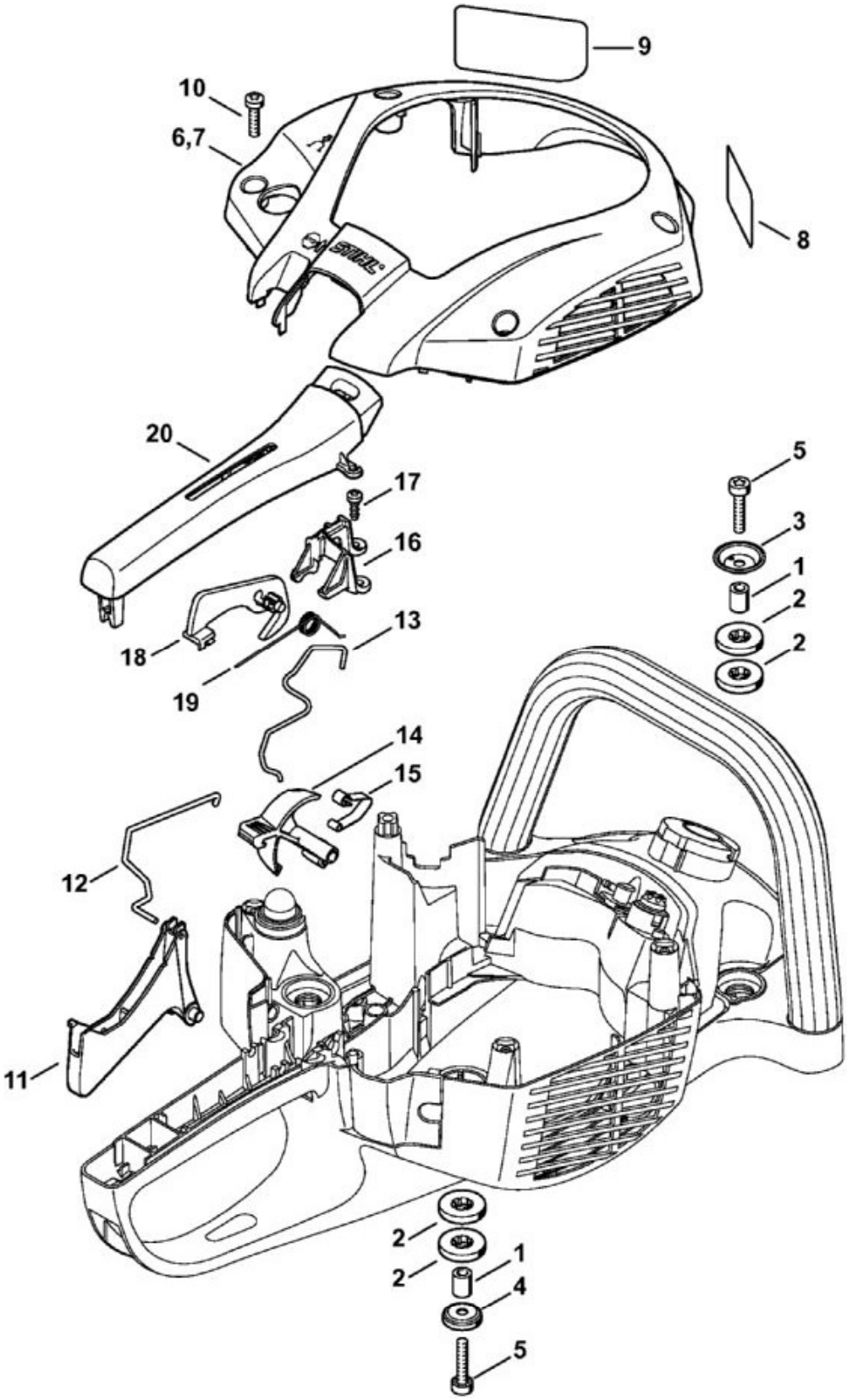

N°	Code article	Désignation	*	**	***
1	4242 791 7200	Douille			4

N°	Code article	Désignation	*	**	***
	4242 007 1000	Jeu de butoir annulaire	[2]		1
3	4242 792 6900	Rondelle			2
4	4242 792 6901	Rondelle			2
5	9075 478 4159	Vis cylindrique IS-D5x24			4
6	4242 791 1100	Demi-carter			1
10	9074 477 4132	Vis cylindrique IS-P5x18			4
11	4242 182 1000	Manette des gaz			1
12	4242 182 1500	Tringlerie des gaz			1
13	4242 185 1900	Tringlerie de volet de démarrage			1
14	4242 182 0900	Arbre de commande			1
15	4242 442 1600	Ressort de connexion			1
16	4242 182 2100	Support			1
17	9074 477 2995	Vis cylindrique IS-P4x12			2
18	4242 182 0800	Levier d'arrêt			1
19	0000 998 1008	Ressort coudé			1
20	4242 791 0600	Monture de poignée			1

* (A) non illustré
(B) uniquement accessoire optionnel
(C) n'est plus livrable départ usine
(D) n'est pas livrable séparément
[..] y compris Fig. No.

** (02.2003) Open informations techniques
>xxx xxx xxxx] Pièce à utiliser jusqu'au n° de série
[xxxx xxx xxxx> Pièce à utiliser à partir du n° de série

*** Nombre de pièces(s) utilisée(s) lors de la production

**** Prix de vente unitaire brut hors taxes
Voir conditions générales de vente dans la rubrique 'Téléchargement'