SHE 81
Sélection: Buse, Dispositif d'aspiration

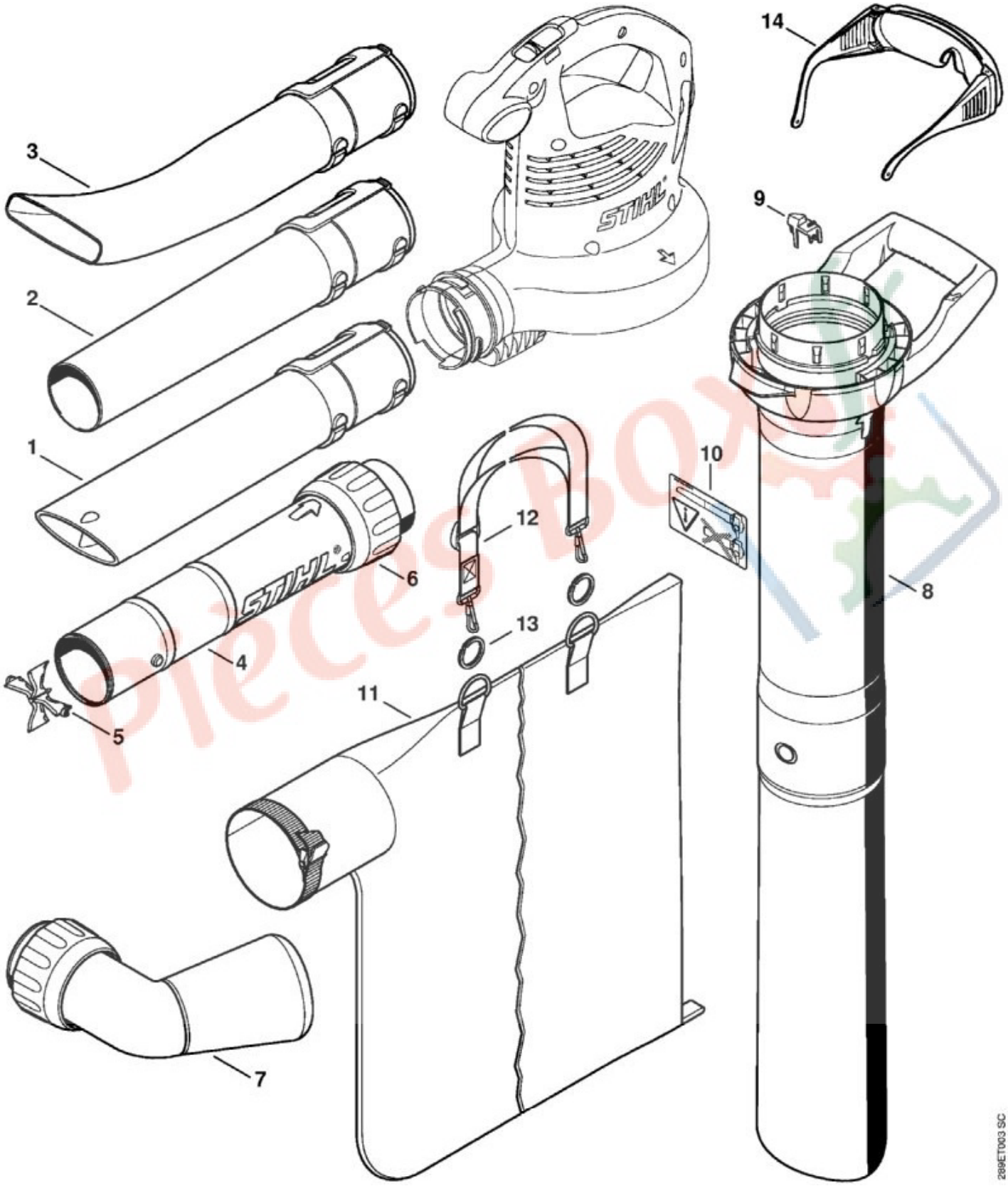

N°	Code article	Désignation	*	**	***
1	4229 708 6301	Buse			1

N°	Code article	Désignation	*	**	***
2	4229 708 6300	Buse	(B)		1
3	4241 708 6302	Buse	(B)		1
4	4811 760 8200	Tube	[5, 6]		1
5	4241 703 5600	Grille			1
6	4811 708 3100	Écrou-chapeau			1
	4811 700 2200	Kit aspirateur	[7 - 12]		1
7	4811 700 6900	Coude			1
8	4811 760 3500	Tube d'aspiration	[9, 10]		1
9	4811 792 3700	Levier d'encliquetage			1
10	0000 967 3631	Pictogramme d'avertissement BG			1
11	4229 708 9702	Sac de ramassage			1
12	4227 710 9003	Bretelle			1
13	0000 791 8400	Anneau	(B)		1
14	0000 884 0307	Lunettes de protection			1

* (A) non illustré
(B) uniquement accessoire optionnel
(C) n'est plus livrable départ usine
(D) n'est pas livrable séparément
[..] y compris Fig. No.

** (02.2003) Open informations techniques
>xxx xxx xxxx] Pièce à utiliser jusqu'au n° de série
[xxxx xxx xxxx> Pièce à utiliser à partir du n° de série

*** Nombre de pièces(s) utilisée(s) lors de la production

Pièces Box.fr

SHE 81
Sélection: Nettoyeur de gouttières

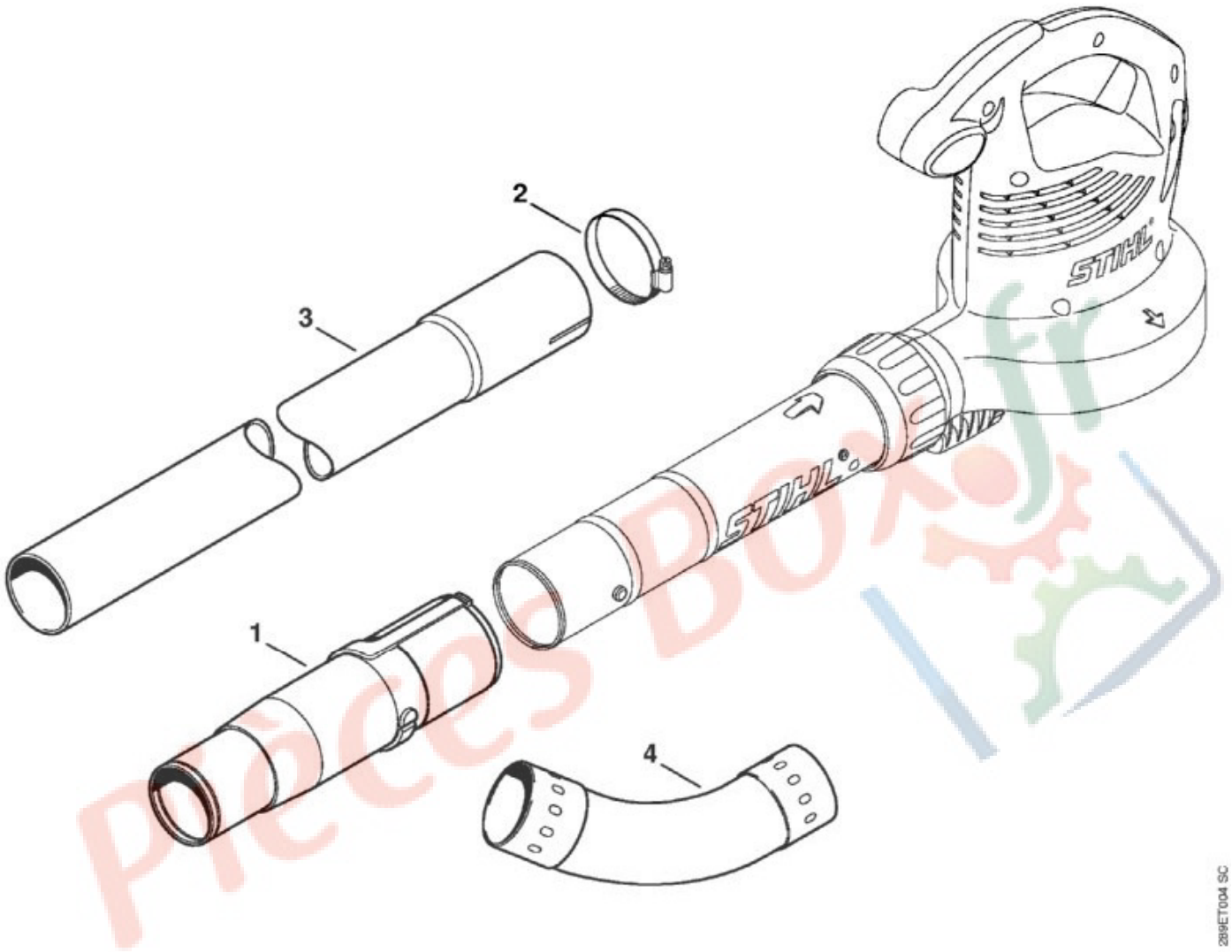

N°	Code article	Désignation	*	**	***
	4241 007 1003	Kit nettoyeur de gouttières	[1 - 4](B)		1

* (A) non illustré
(B) uniquement accessoire optionnel
(C) n'est plus livrable départ usine
(D) n'est pas livrable séparément
[..] y compris Fig. No.

** (02.2003) Open informations techniques
>xxx xxx xxxx] Pièce à utiliser jusqu'au n° de série
[xxxx xxx xxxx> Pièce à utiliser à partir du n° de série

*** Nombre de pièces(s) utilisée(s) lors de la production

SHE 81
Sélection: SHE 81: Moteur électrique, Carter de turbine

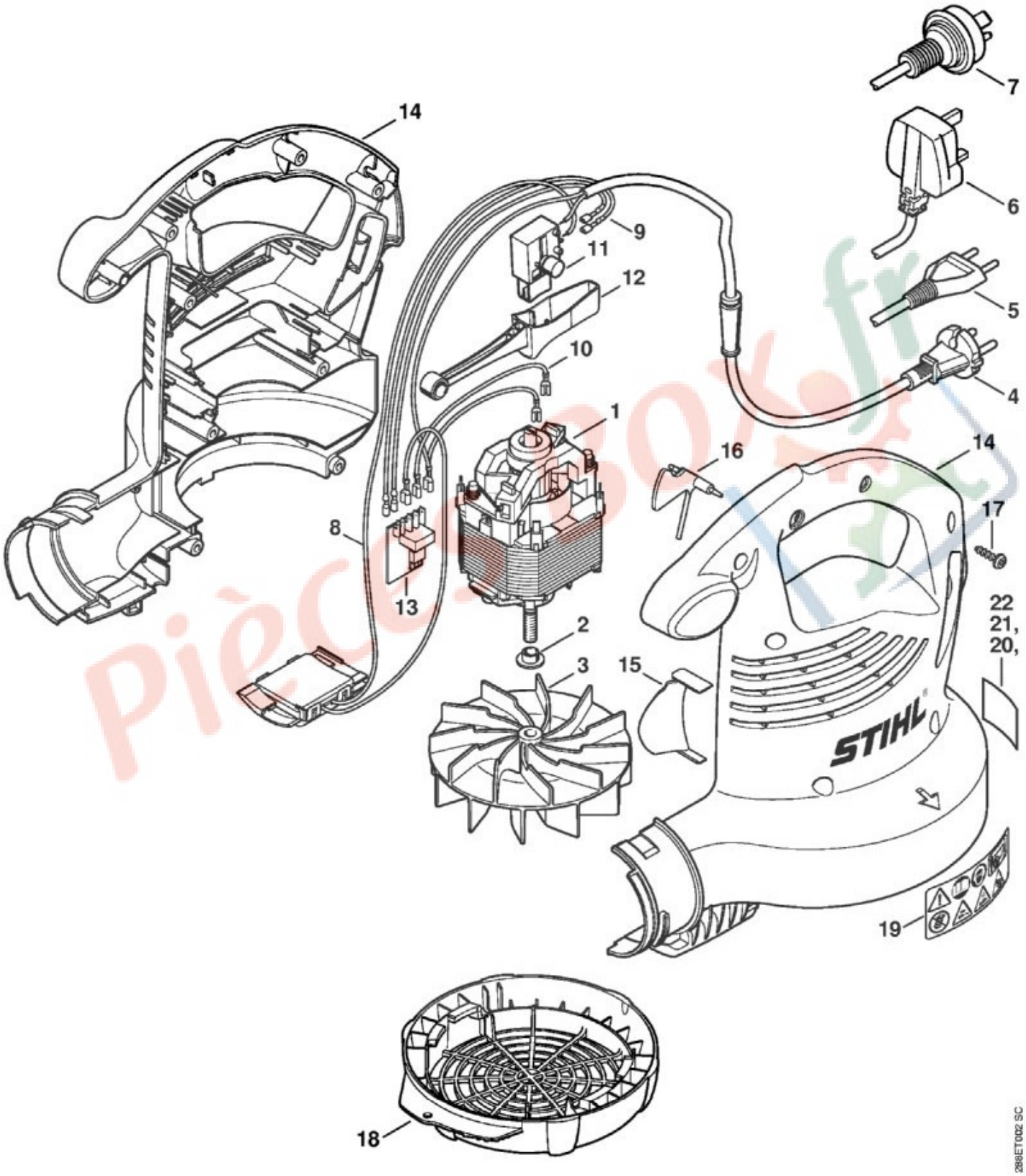

N°	Code article	Désignation	*	**	***
1	4811 600 0200	Moteur électrique 230 V			1

N°	Code article	Désignation	*	**	***
2	4811 708 3000	Rondelle de pression			1
3	4811 700 3400	Turbine	[2]		1
4	4811 440 3011	Faisceau de câbles Europa			1
8	4811 440 3004	Faisceau de câbles			1
9	4811 440 1900	Fil électrique			2
10	6440 440 1921	Câble			1
11	4811 435 0301	Interrupteur			1
12	4811 435 2400	Levier de commande			1
13	4811 430 1400	Module électronique			1
14	4811 700 4113	Carter de turbine			1
15	4811 761 0800	Déflecteur d'air			1
16	4811 791 6600	Volet			1
17	9104 007 4289	Vis Parker P5x20			8
18	4811 706 8000	Grille de protection			1
19	0000 967 4006	Pictogramme d'avertissement BGE			1
20	4811 967 1813	Plaque caractéristique SHE 81			1

* (A) non illustré
(B) uniquement accessoire optionnel
(C) n'est plus livrable départ usine
(D) n'est pas livrable séparément
[..] y compris Fig. No.

** (02.2003) Open informations techniques
>xxx xxx xxxx] Pièce à utiliser jusqu'au n° de série
[xxxx xxx xxxx> Pièce à utiliser à partir du n° de série

*** Nombre de pièces(s) utilisée(s) lors de la production

Pieces Box.fr