SH 56-D
Sélection: Buse, Dispositif d'aspiration

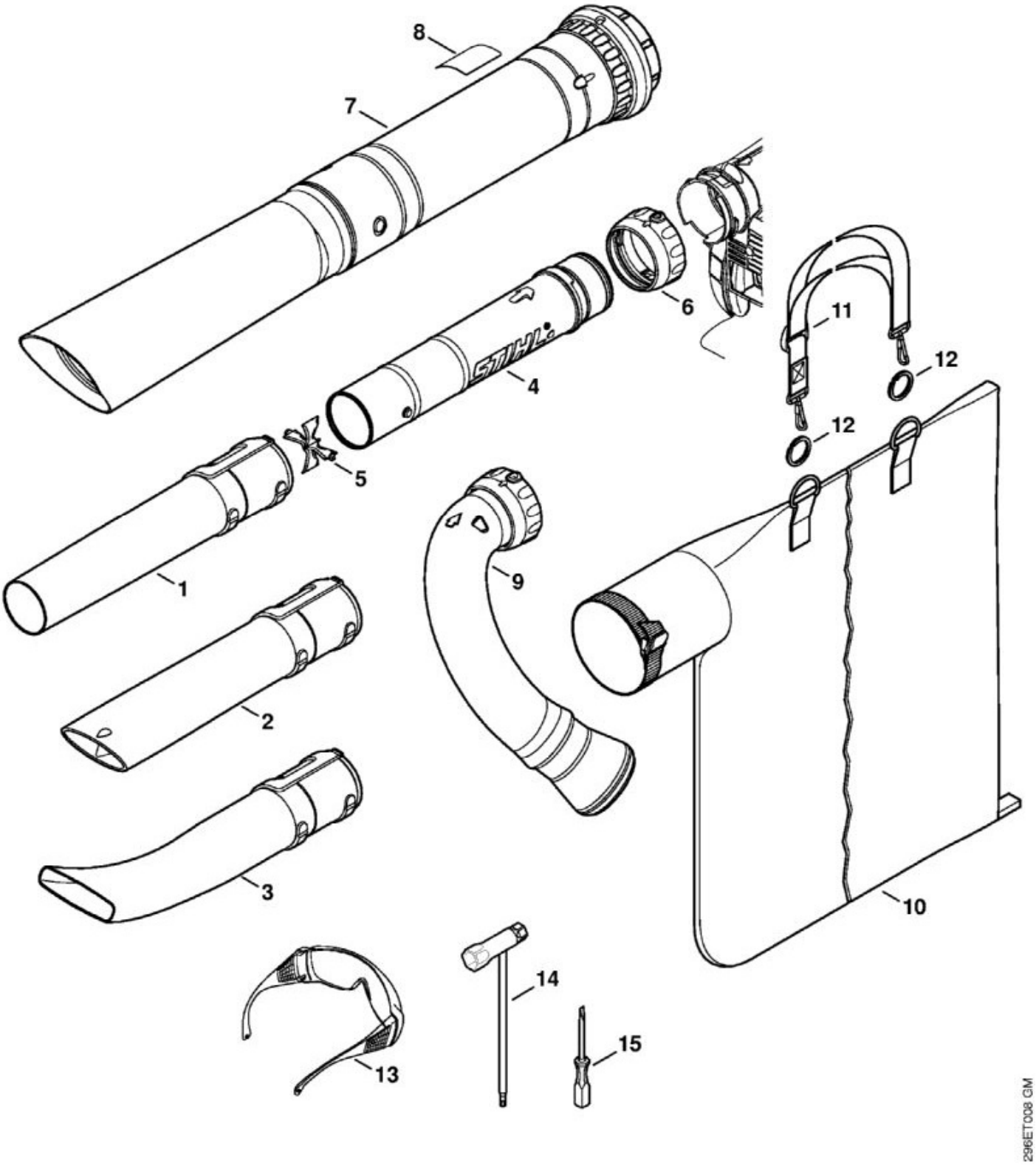

N°	Code article	Désignation	*	**	***
1	4229 708 6300	Buse			1

N°	Code article	Désignation	*	**	***
3	4241 708 6302	Buse	(B)		1
4	4241 760 8200	Tube	[5, 6]		1
5	4241 703 5600	Grille			1
6	4241 708 3100	Écrou-chapeau			1
	4241 700 2200	Kit aspirateur	[7 - 11]		1
7	4241 760 3501	Tube d'aspiration	[8]		1
8	0000 967 7232	Pictogramme d'avertissement BG			1
9	4241 700 6900	Coude			1
10	4229 708 9702	Sac de ramassage			1
11	4227 710 9003	Bretelle			1
12	0000 791 8400	Anneau	(B)		1
13	0000 884 0307	Lunettes de protection	(B)		1
14	4180 890 3400	Clé multiple	(B)		1
15	0000 890 2300	Tournevis	(B)		1

SH 56-D
Sélection: Carburateur C1M-S204A, C1M-S142G

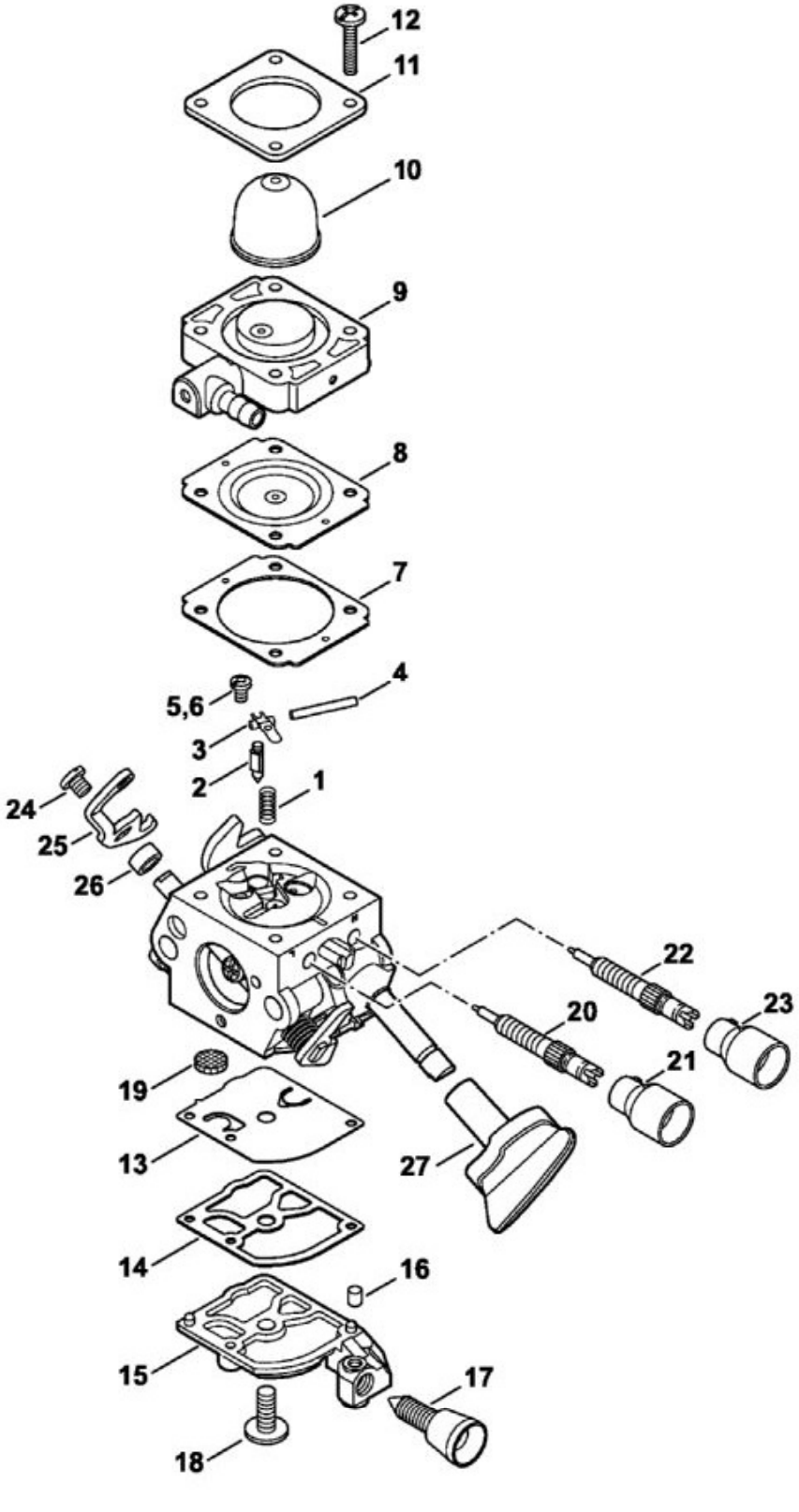

N°	Code article	Désignation	*	**	***
	4241 120 0608	Carburateur C1M-S204A	[1 - 5, 7 - 27]		1
	4241 120 0601	Carburateur C1M-S142G	[1 - 4, 6 - 27](C)		1
1	4128 122 3000	Ressort			1
2	4116 121 5100	Pointeau d'admission			1
3	1125 121 5000	Levier de réglage d'admission			1
4	1120 121 9200	Axe			1
5	0000 122 7101	Vis			1
6	4241 122 6600	Vis à embase			1
7	4241 129 0901	Joint			1
8	4241 121 4700	Membrane de réglage			1
9	4241 120 2200	Bride			1
10	4226 121 2700	Capuchon			1
11	4140 121 0800	Couvercle			1
12	4241 122 7100	Vis			4
13	4241 121 4800	Membrane de pompe			1
14	1123 129 0905	Joint			1
15	4241 121 0800	Couvercle			1
16	1125 122 4200	Pièce de serrage			1
17	4140 122 6200	Vis de réglage de régime de ralenti			1
18	1120 122 7800	Vis à tête bombée fraisée			1
19	1123 121 7800	Tamis			1
21	4144 121 2700	Capuchon			1
22	4241 122 6703	Vis H de richesse à haut régime			1
23	4229 121 2701	Capuchon			1
24	9079 319 0280	Vis à tête plate M3x3,5			1
25	4241 121 3500	Levier de papillon			1
26	4241 122 5000	Douille d'écartement			1
27	4241 182 9500	Bouton de réglage			1
	4241 007 1002	Jeu de pièces de carburateur	[7, 8, 13, 14]		1

SH 56-D
Sélection: Carter de turbine extérieur, Turbine

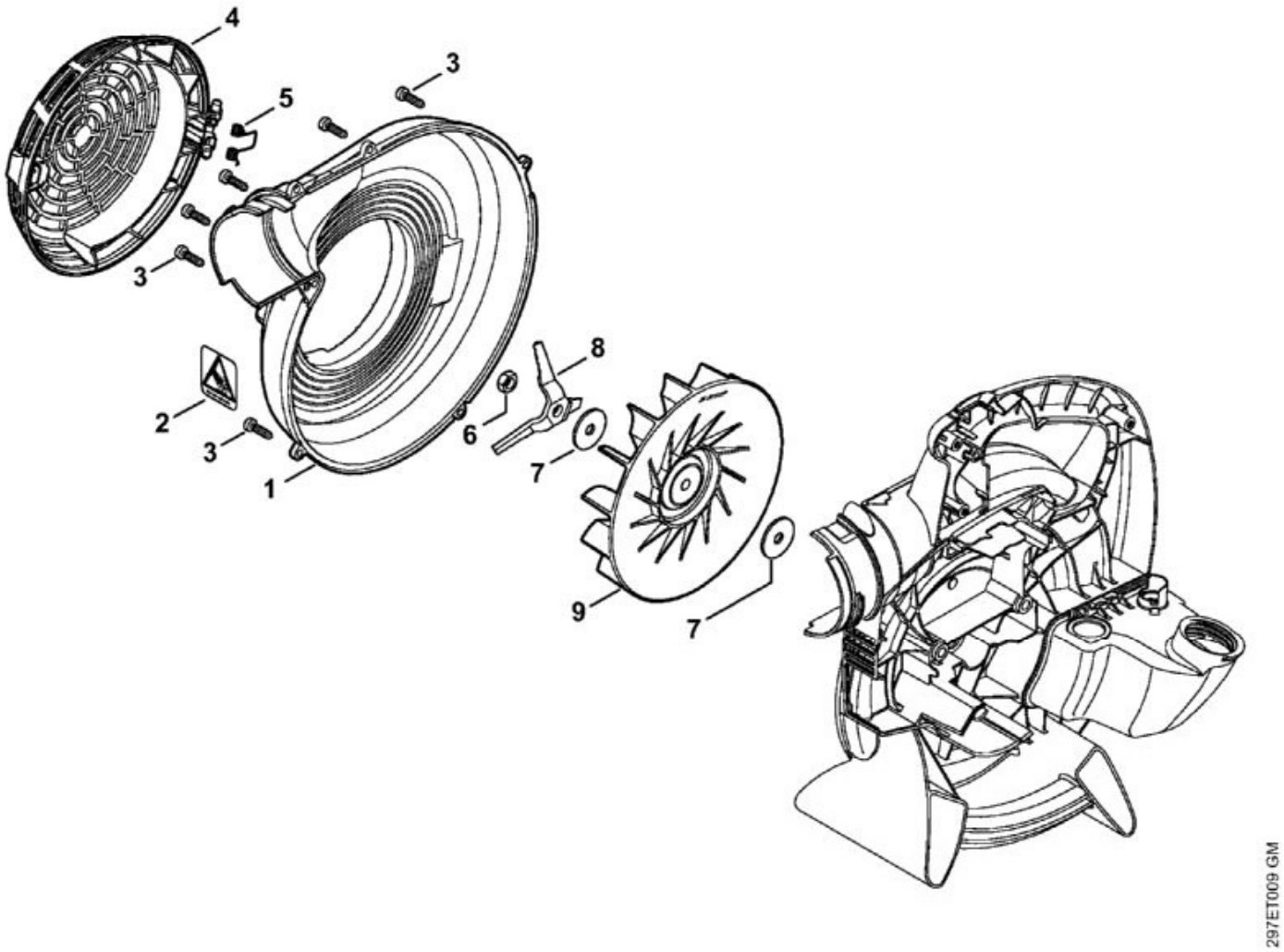

N°	Code article	Désignation	*	**	***
1	4241 700 4102	Carter de turbine extérieur	[2]		1
2	0000 967 7285	Pictogramme d'avertissement grille de protection			1
3	9074 477 4132	Vis cylindrique IS-P5x18			6
4	4241 706 8000	Grille de protection			1
5	0000 998 0401	Ressort coudé			1
6	9211 260 1150	Écrou à six pans M8x1 gauche			1
7	4229 704 7900	Rondelle			2
8	4229 768 0300	Couteau de broyage			1
9	4241 704 3405	Turbine			1

SH 56-D
Sélection: Carter de turbine intérieur SH 56

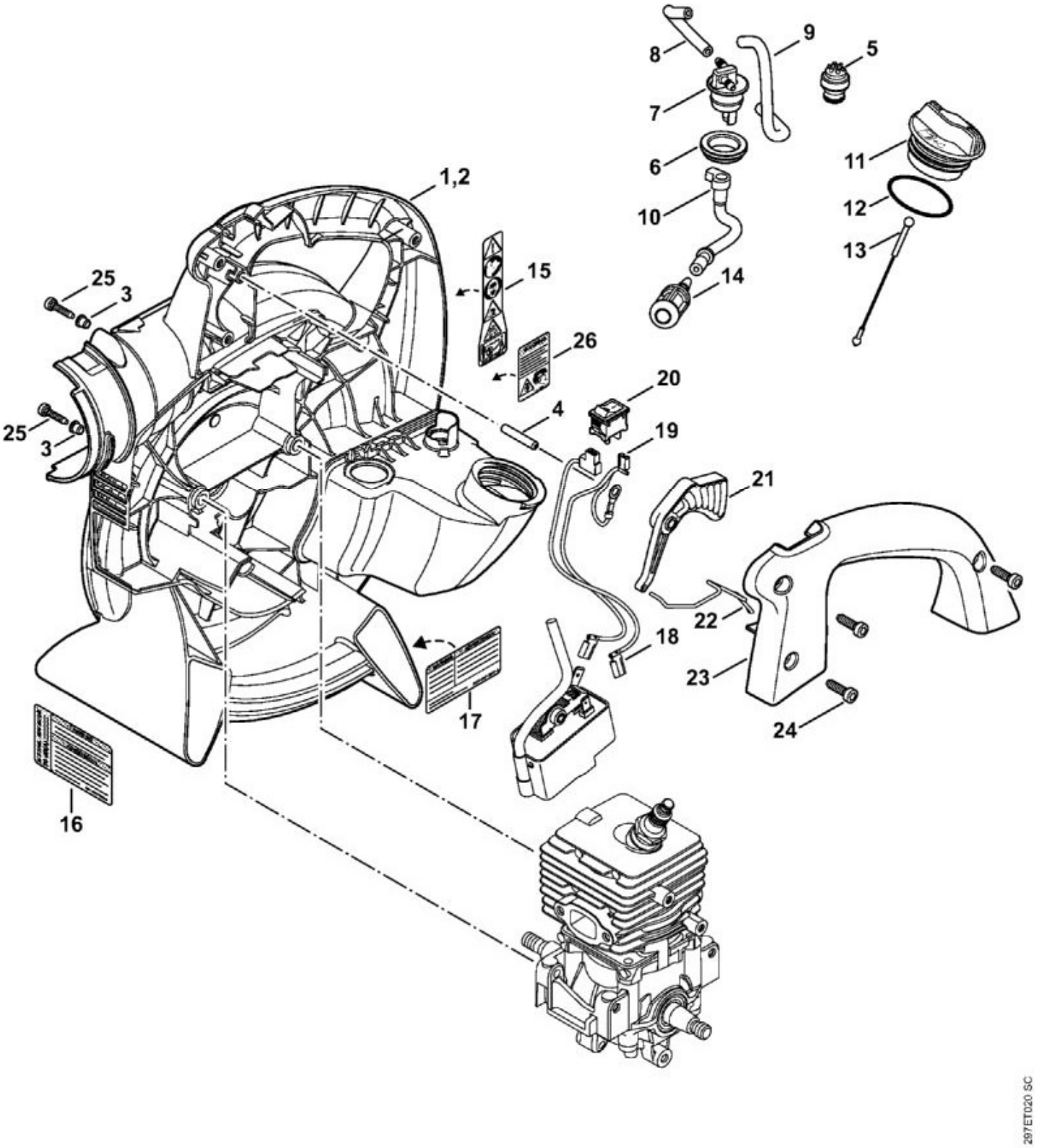

N°	Code article	Désignation	*	**	***
1	4241 700 4117	Carter de turbine	[3 - 13, 15]		1

N°	Code article	Désignation	*	**	***
3	9443 825 7130	Rivet tubulaire 7,5x1x6,8			4
4	9371 470 2680	Goupille cylindrique 5x28			1
5	0000 350 5800	Aération de réservoir			1
6	4238 353 9200	Douille			1
7	4241 353 2700	Pièce de raccordement			1
	0000 937 5004	Tuyau 3,1x5,7 mm x 1 m, R5	(A,B)		1
	0000 930 2803	Tuyau 3,1x5,7 mm x 1 m, R3	(A,B)		1
	0712 923 8004	Tuyau 3,1x5,7 mm x 10 m, R3	(A,B)		1
10	4241 358 7700	Tuyau			1
11	0000 350 0527	Bouchon de réservoir	[12, 13]		1
12	9645 951 3890	Joint torique 35x3-FPM 80			1
13	0000 350 0900	Corde			1
14	0000 350 3502	Crépine d'aspiration			1
18	4241 440 1900	Fil électrique			1
19	4241 440 1901	Fil électrique			1
20	4241 430 8900	Touche d'arrêt			1
21	4241 182 1000	Manette des gaz			1
22	4241 182 1501	Tringlerie des gaz			1
23	4241 791 0600	Monture de poignée			1
24	9074 477 4132	Vis cylindrique IS-P5x18			3
25	9075 478 4159	Vis cylindrique IS-D5x24			4

SH 56-D
Sélection: Dispositif d'allumage, Silencieux

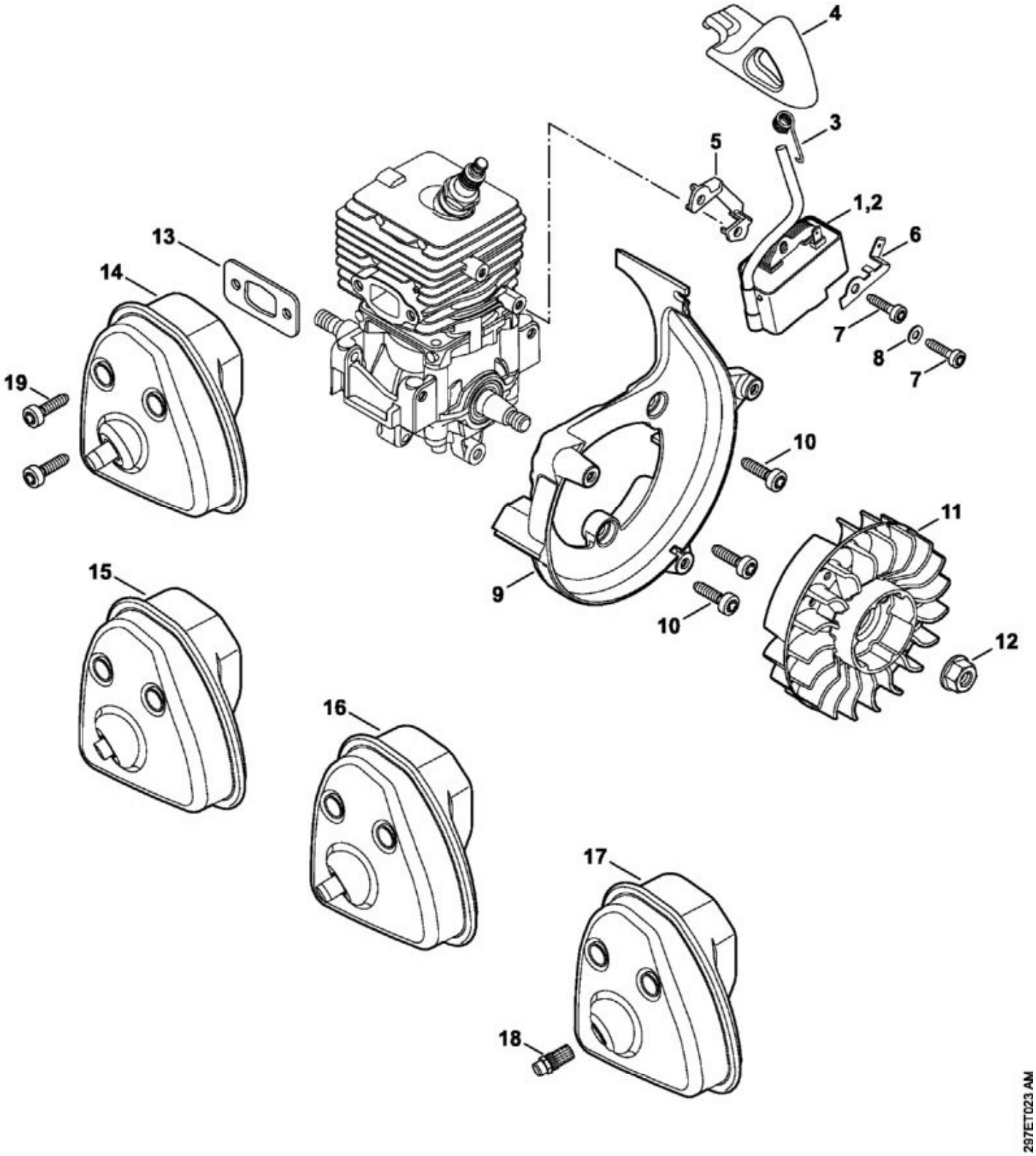

N°	Code article	Désignation	*	**	***
1	4241 400 1302	Module d'allumage	[3, 4]		1

N°	Code article	Désignation	*	**	***
3	0000 998 0604	Ressort coudé			1
4	4241 405 1000	Contact de câble d'allumage			1
5	4241 405 8000	Pièce isolante			1
6	4241 431 2100	Languette enfichable			1
7	9075 478 3018	Vis cylindrique IS-D4x18			2
8	9291 021 0100	Rondelle 4,3			1
9	4241 084 1100	Carter en volute			1
10	9075 478 4136	Vis cylindrique IS-D5x20			3
11	4241 400 1200	Rotor			1
12	0000 955 0802	Écrou à embase M8x1			1
13	4144 149 0600	Joint de silencieux			1
15	4241 140 0605	Silencieux			1
19	9075 478 4136	Vis cylindrique IS-D5x20			2
	4144 007 1012	Jeu de joints	[13]		1

* (A) non illustré
(B) uniquement accessoire optionnel
(C) n'est plus livrable départ usine
(D) n'est pas livrable séparément
[..] y compris Fig. No.

** (02.2003) Open informations techniques
>xxx xxx xxxx] Pièce à utiliser jusqu'au n° de série
[xxxx xxx xxxx> Pièce à utiliser à partir du n° de série

*** Nombre de pièces(s) utilisée(s) lors de la production

SH 56-D
Sélection: Dispositif de lancement

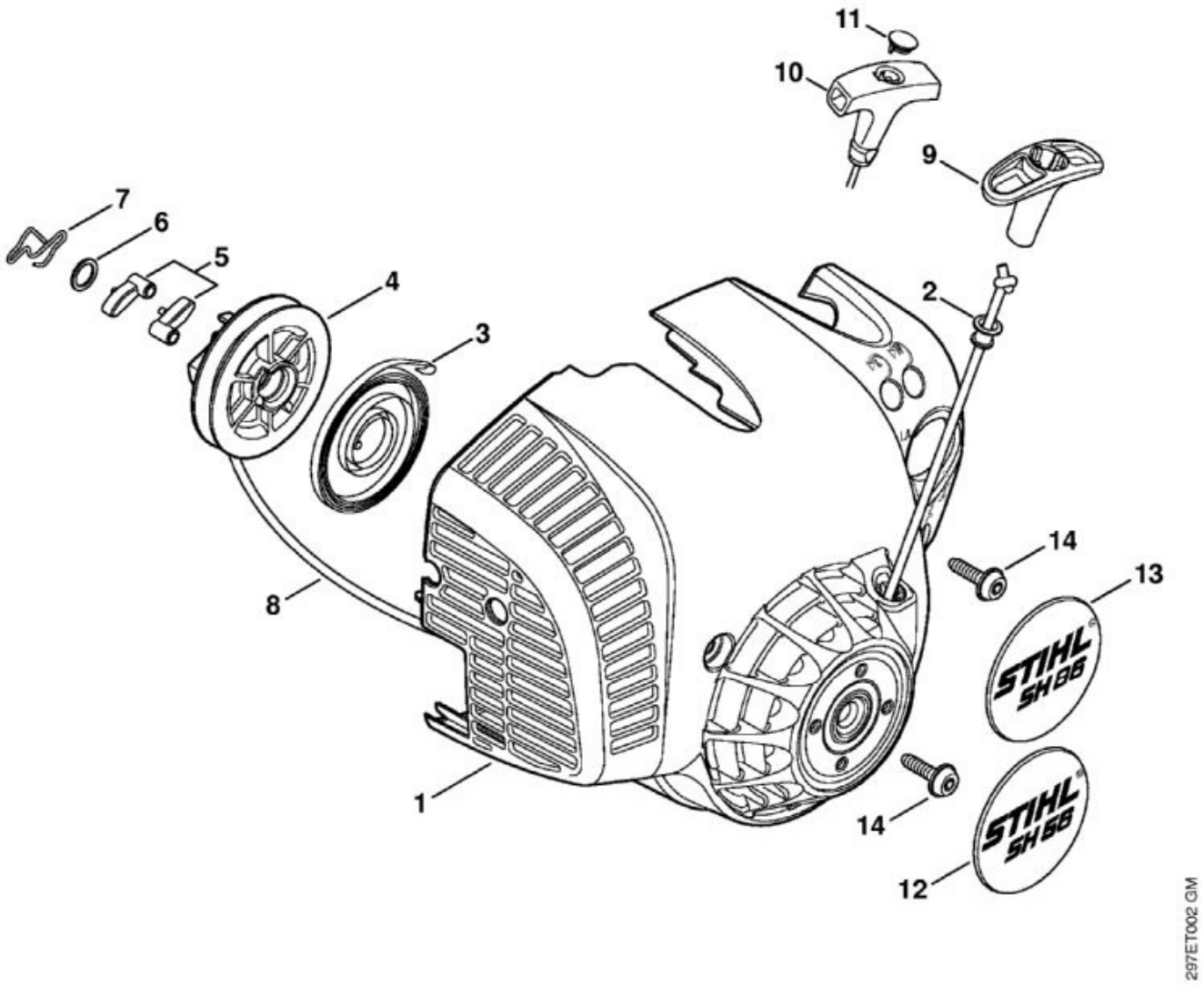

N°	Code article	Désignation	*	**	***
	4241 080 2106	Carter de ventilateur avec lanceur	[1 - 9]		1
1	4241 080 1804	Carter de ventilateur	[2]		1
2	9416 868 6650	Rivet 6,5x0,5x8,8			1
3	4237 190 0600	Ressort de rappel			1
4	4241 195 0400	Poulie à câble			1
5	1123 195 7200	Cliquet			2
6	0000 958 0923	Rondelle			1
7	1128 195 3500	Ressort			1
8	1120 195 8200	Câble de lancement Ø 3x1060 mm			1
	0000 930 2208	Câble de lancement Ø 3 mm x 30,5 m	(B)		1
9	4140 195 3400	Poignée			1

N°	Code article	Désignation	*	**	***
12	4241 967 1520	Plaque matricule SH 56			1
14	0000 951 1100	Vis cylindrique IS-D5x20			3

* (A) non illustré
(B) uniquement accessoire optionnel
(C) n'est plus livrable départ usine
(D) n'est pas livrable séparément
[..] y compris Fig. No.

** (02.2003) Open informations techniques
>xxx xxx xxxx] Pièce à utiliser jusqu'au n° de série
[xxxx xxx xxxx> Pièce à utiliser à partir du n° de série

*** Nombre de pièces(s) utilisée(s) lors de la production

SH 56-D
Sélection: Nettoyeur de gouttières

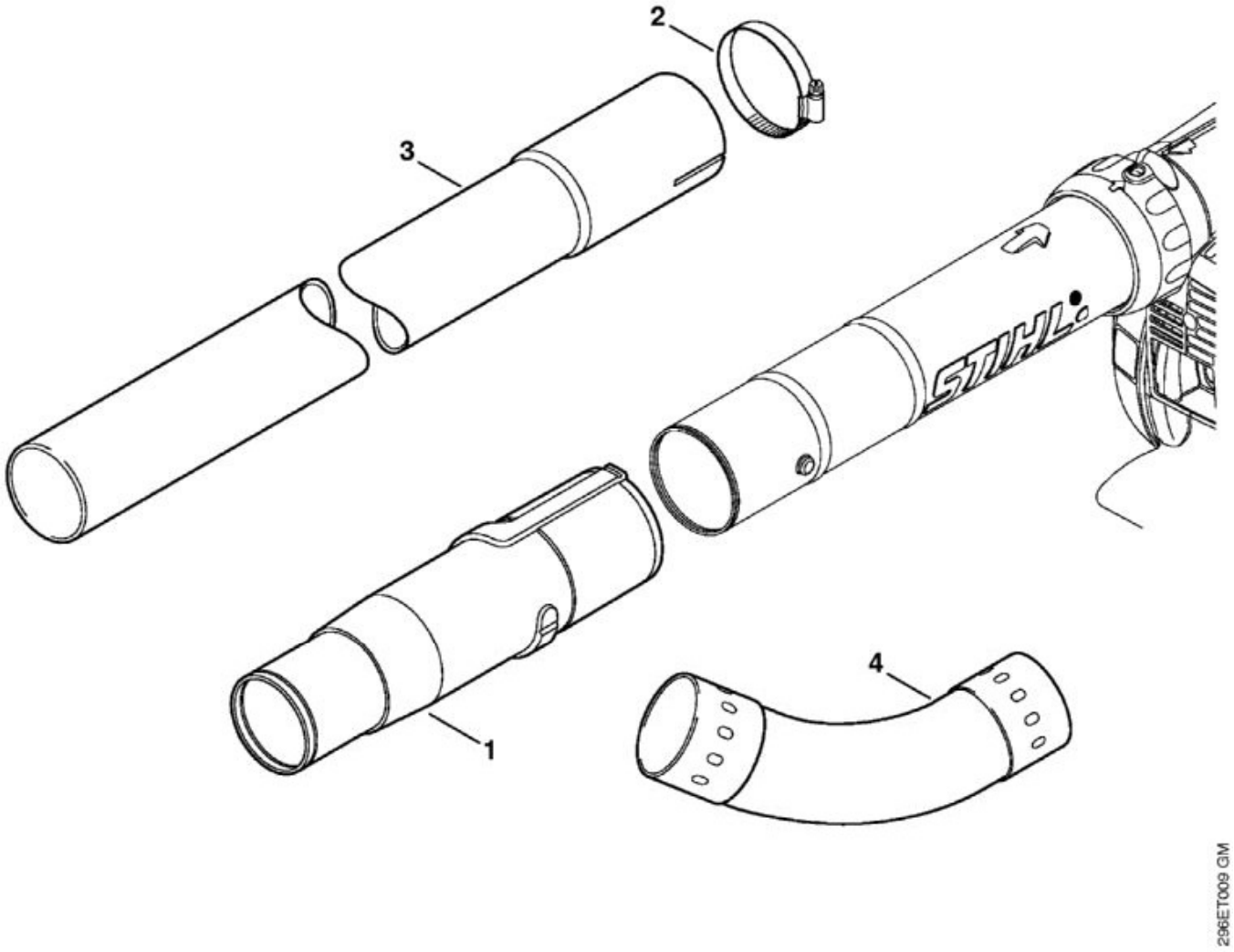

N°	Code article	Désignation	*	**	***
	4241 007 1003	Kit nettoyeur de gouttières	[1 - 4](B)		1

* (A) non illustré
(B) uniquement accessoire optionnel
(C) n'est plus livrable départ usine
(D) n'est pas livrable séparément
[..] y compris Fig. No.

** (02.2003) Open informations techniques
>xxx xxx xxxx] Pièce à utiliser jusqu'au n° de série
[xxxx xxx xxxx> Pièce à utiliser à partir du n° de série

*** Nombre de pièces(s) utilisée(s) lors de la production

SH 56-D
Sélection: SH 56: Carter, Cylindre

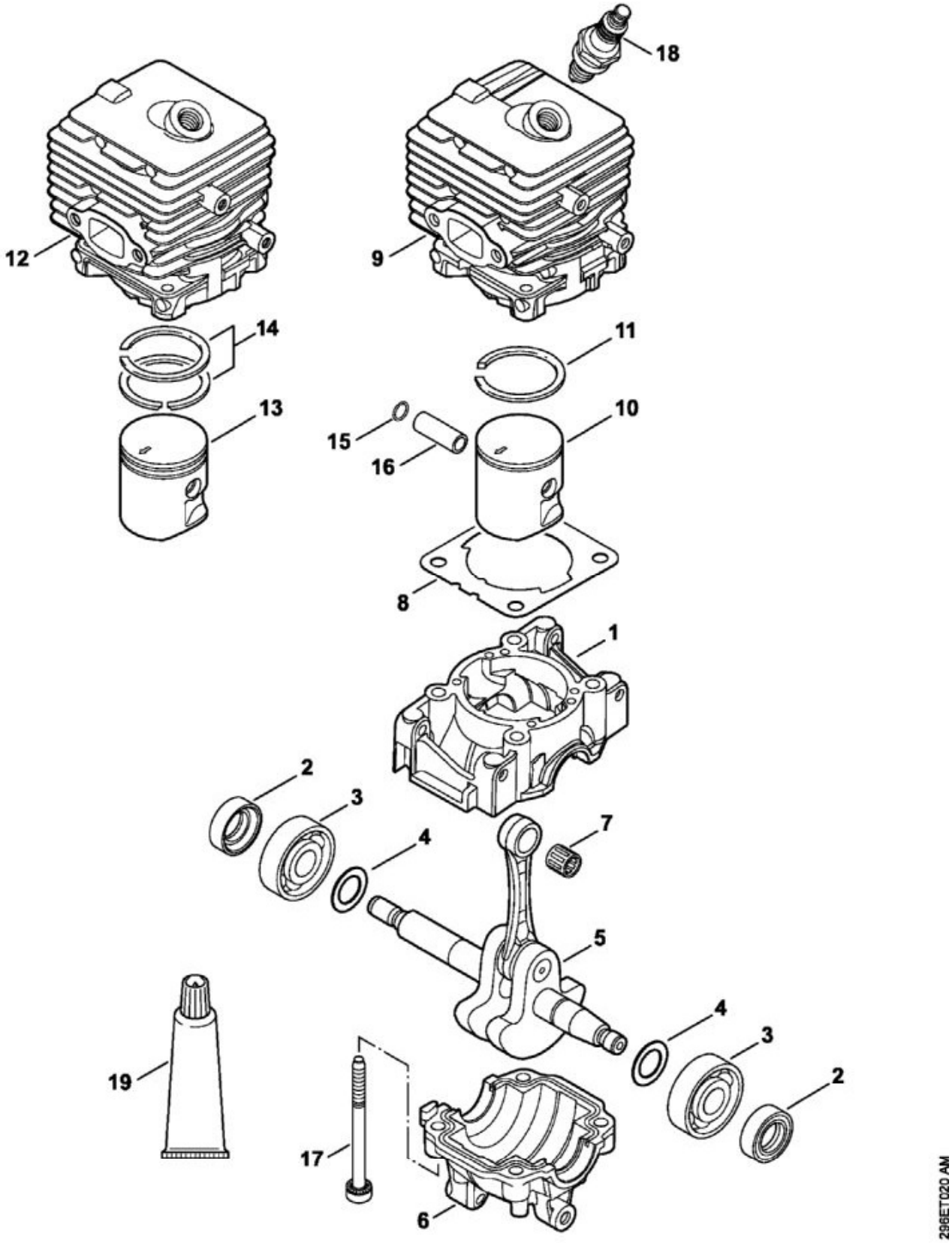

N°	Code article	Désignation	*	**	***
1	4144 021 0301	Carter de vilebrequin			1

N°	Code article	Désignation	*	**	***
2	9639 003 1230	Bague d'étanchéité 12x22x7			2
	4144 020 2050	Roulement rainuré à billes	[3, 4]		1
5	4241 030 0401	Vilebrequin			1
6	4144 021 2500	Carter inférieur			1
7	9512 003 1832	Cage à aiguilles 8x11x10			1
8	4144 029 2301	Joint de cylindre			1
12	4241 020 1202	Cylindre avec piston Ø 34 mm	[13 - 17]		1
13	4241 030 2001	Piston Ø 34 mm	[14 - 16]		1
14	4144 034 3000	Segment de piston Ø 34x1,2 mm			2
15	9463 650 0805	Jonc d'arrêt 8x0,7			1
16	4241 034 1500	Axe de piston 8x5x22			1
17	9075 478 4268	Vis cylindrique IS-D5x60			4
18	0000 400 7011	Bougie NGK CMR6H			1
19	0783 830 2000	Tube de pâte d'étanchéité Dirko HT rouge	(B)		1
	4144 007 1012	Jeu de joints	[2, 8]		1

* (A) non illustré
(B) uniquement accessoire optionnel
(C) n'est plus livrable départ usine
(D) n'est pas livrable séparément
[..] y compris Fig. No.

** (02.2003) Open informations techniques
>xxx xxx xxxx] Pièce à utiliser jusqu'au n° de série
[xxxx xxx xxxx> Pièce à utiliser à partir du n° de série

*** Nombre de pièces(s) utilisée(s) lors de la production

SH 56-D
Sélection: SH 56: Filtre à air, Bride intermédiaire

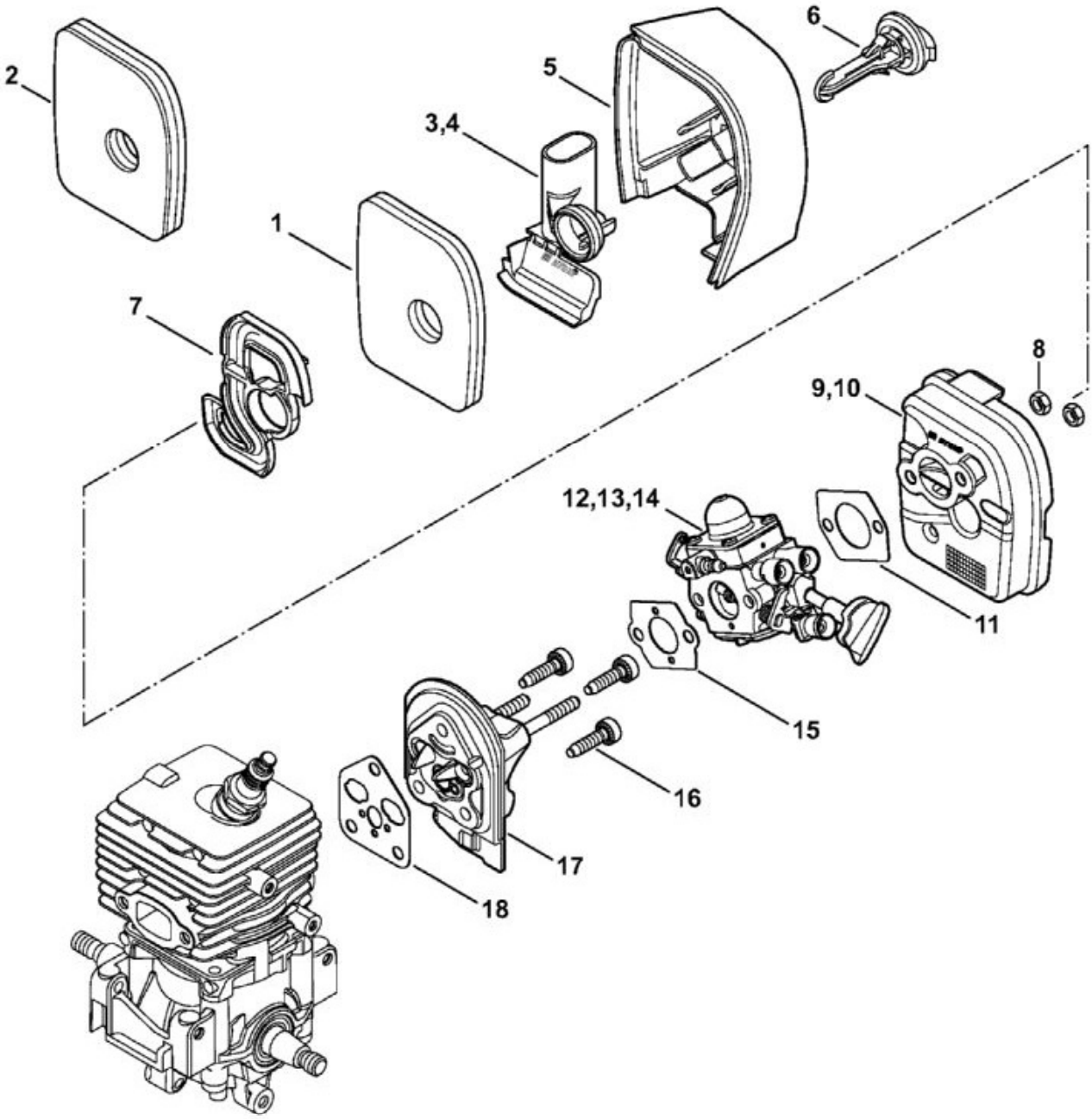

N°	Code article	Désignation	*	**	***
1	4241 120 1800	Filtre			1

N°	Code article	Désignation	*	**	***
2	4241 140 4401	Filtre à air	(B)		1
4	4241 141 1100	Insert			1
5	4241 140 1000	Couvercle de filtre	[6]		1
7	4241 121 6900	Chicane			1
8	9210 261 0700	Écrou à six pans M5			2
10	4241 141 0802	Boîtier de filtre			1
11	4114 149 1205	Joint			1
14	4241 120 0608	Carburateur C1M-S204A			1
15	4128 129 0900	Joint			1
16	9075 478 4136	Vis cylindrique IS-D5x20			3
17	4144 120 2301	Bride intermédiaire			1
18	4144 129 0900	Joint			1
	4144 007 1012	Jeu de joints	[11, 15, 18]		1

* (A) non illustré
(B) uniquement accessoire optionnel
(C) n'est plus livrable départ usine
(D) n'est pas livrable séparément
[..] y compris Fig. No.

** (02.2003) Open informations techniques
>xxx xxx xxxx] Pièce à utiliser jusqu'au n° de série
[xxxx xxx xxxx> Pièce à utiliser à partir du n° de série

*** Nombre de pièces(s) utilisée(s) lors de la production