BGE 71
Sélection: BGE 71 USA, CDN: Moteur électrique, Carter de turbine

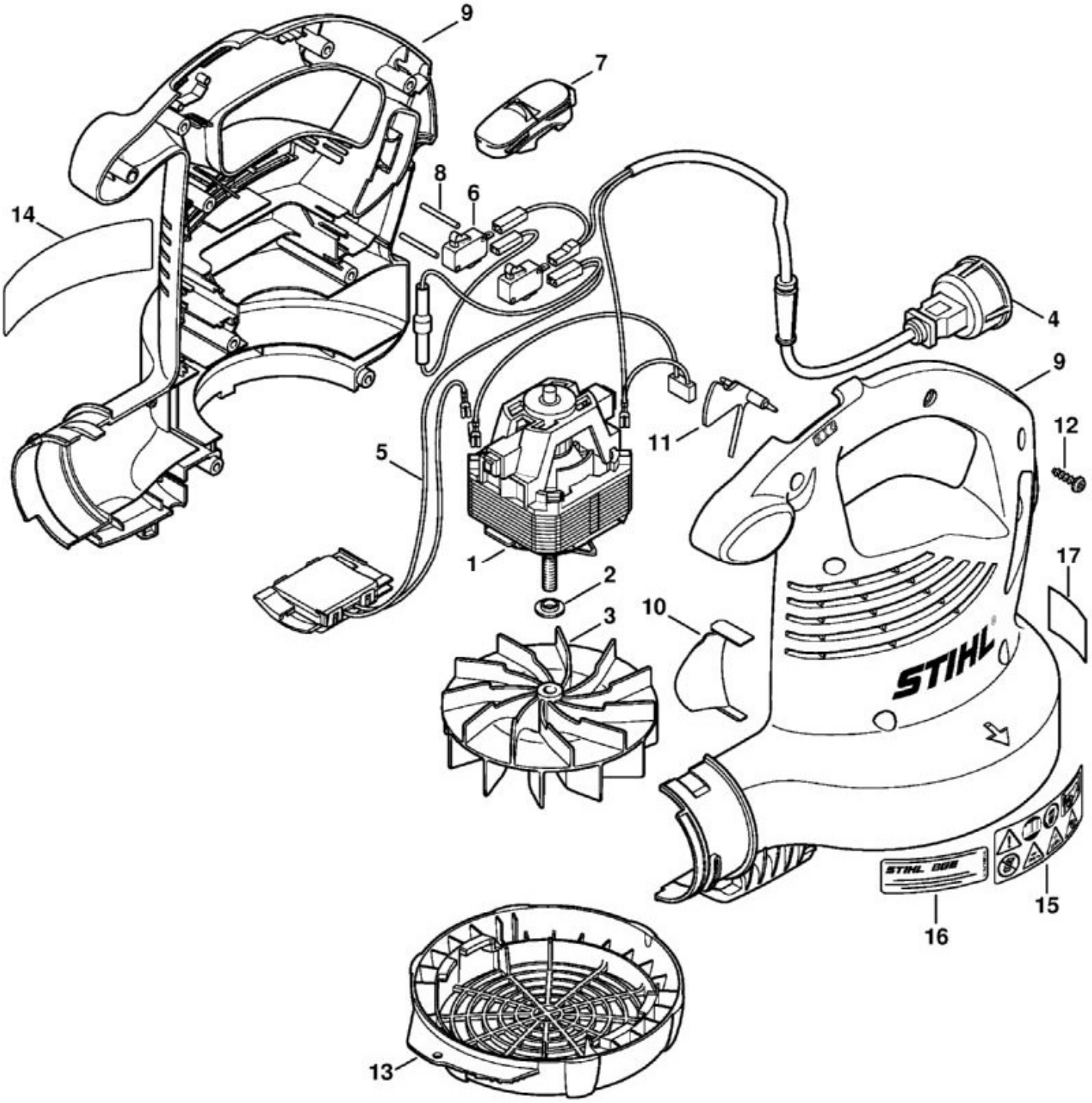

N°	Code article	Désignation	*	**	***
2	4811 708 3001	Rondelle de pression			1

N°	Code article	Désignation	*	**	***
3	4804 704 3400	Turbine			1
6	4811 435 0300	Interrupteur			2
7	4811 432 2000	Curseur			1
10	4811 761 0800	Déflecteur d'air			1
11	4811 791 6600	Volet			1
12	9104 007 4289	Vis Parker P5x20			8
13	4811 706 8000	Grille de protection			1
15	0000 967 4006	Pictogramme d'avertissement BGE			1

* (A) non illustré
(B) uniquement accessoire optionnel
(C) n'est plus livrable départ usine
(D) n'est pas livrable séparément
[..] y compris Fig. No.

** (02.2003) Open informations techniques
>xxx xxx xxxx] Pièce à utiliser jusqu'au n° de série
[xxxx xxx xxxx> Pièce à utiliser à partir du n° de série

*** Nombre de pièces(s) utilisée(s) lors de la production

**** Prix de vente unitaire brut hors taxes
Voir conditions générales de vente dans la rubrique 'Téléchargement'

BGE 71
Sélection: BGE 71: Moteur électrique, Carter de turbine

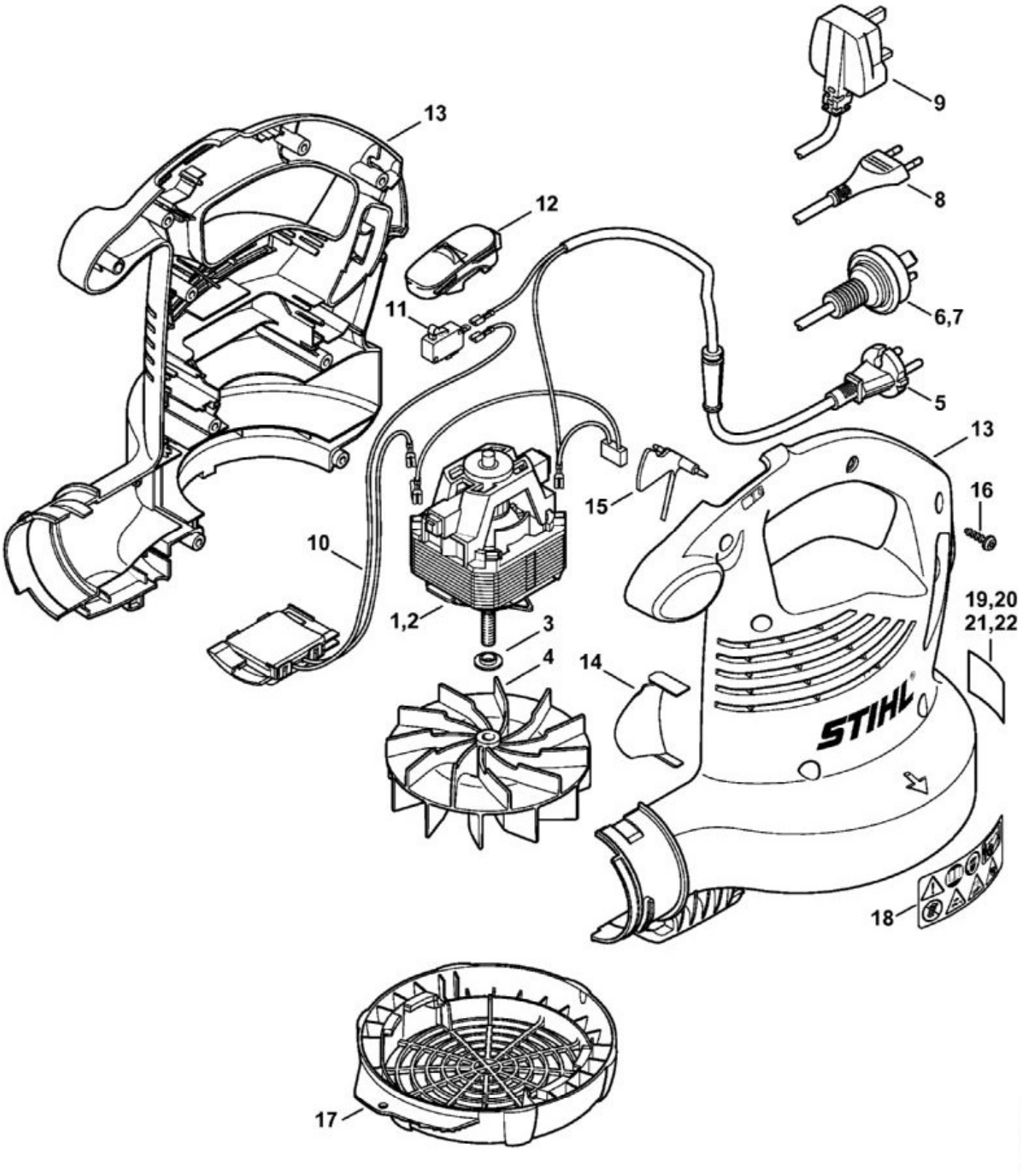

N°	Code article	Désignation	*	**	***
1	4811 600 0202	Moteur électrique 230 V			1

N°	Code article	Désignation	*	**	***
3	4811 708 3001	Rondelle de pression			1
4	4804 704 3400	Turbine			1
5	4811 440 3005	Faisceau de câbles Europa			1
10	4811 440 3002	Faisceau de câbles			1
11	4811 435 0300	Interrupteur			1
12	4811 432 2000	Curseur			1
13	4811 700 4111	Carter de turbine			1
14	4811 761 0800	Déflecteur d'air			1
15	4811 791 6600	Volet			1
16	9104 007 4289	Vis Parker P5x20			8
17	4811 706 8000	Grille de protection			1
18	0000 967 4006	Pictogramme d'avertissement BGE			1

* (A) non illustré
(B) uniquement accessoire optionnel
(C) n'est plus livrable départ usine
(D) n'est pas livrable séparément
[..] y compris Fig. No.

** (02.2003) Open informations techniques
>xxx xxx xxxx] Pièce à utiliser jusqu'au n° de série
[xxxx xxx xxxx> Pièce à utiliser à partir du n° de série

*** Nombre de pièces(s) utilisée(s) lors de la production

**** Prix de vente unitaire brut hors taxes
Voir conditions générales de vente dans la rubrique 'Téléchargement'

BGE 71
Sélection: Buse, Dispositif d'aspiration

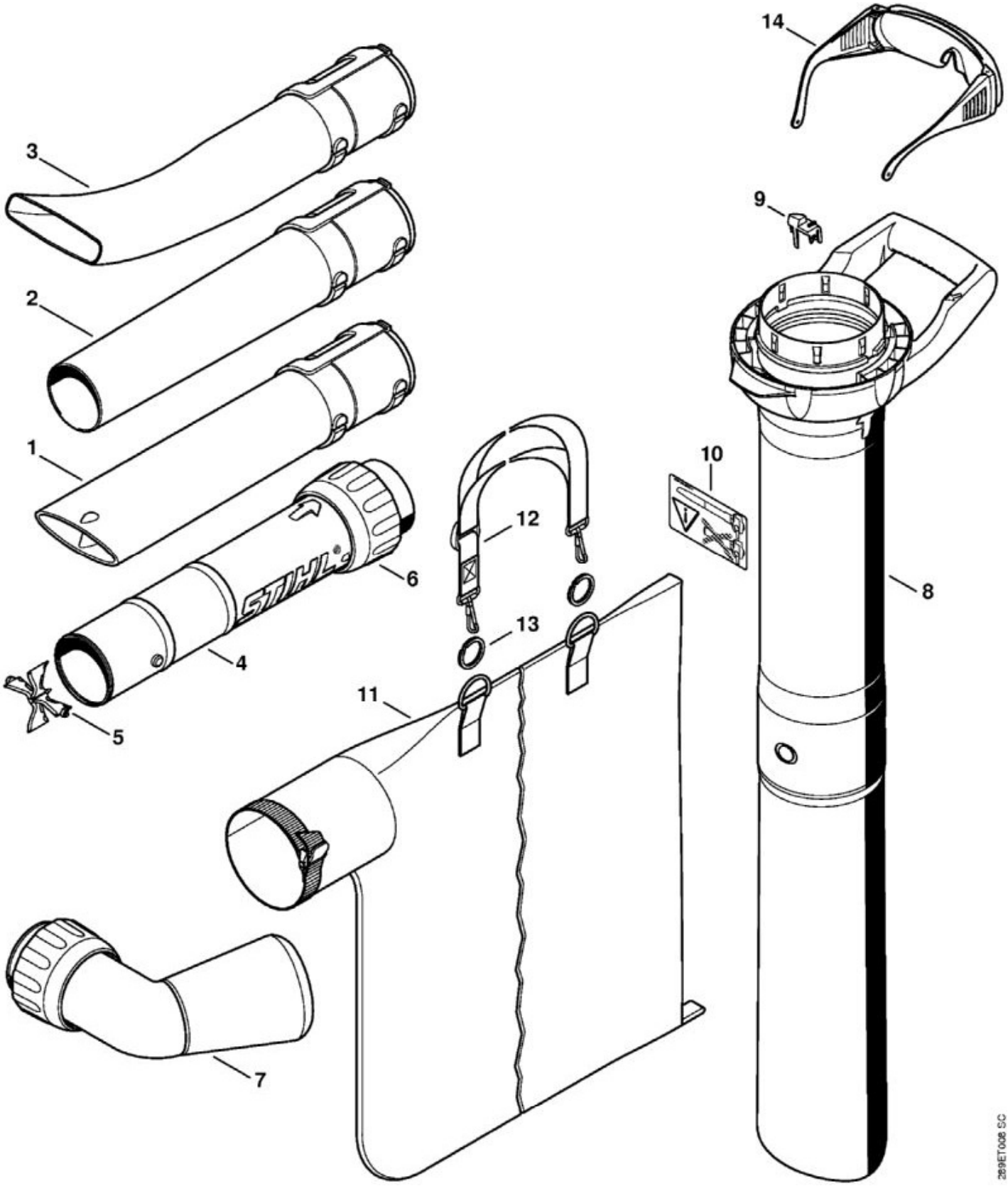

N°	Code article	Désignation	*	**	***
1	4229 708 6301	Buse			1

N°	Code article	Désignation	*	**	***
2	4229 708 6300	Buse	(B)		1
3	4241 708 6302	Buse	(B)		1
4	4811 760 8200	Tube	[5, 6]		1
5	4241 703 5600	Grille			1
6	4811 708 3100	Écrou-chapeau			1
	4811 700 2200	Kit aspirateur	[7 - 12](B)		1
7	4811 700 6900	Coude	(B)		1
8	4811 760 3500	Tube d'aspiration	[9, 10](B)		1
9	4811 792 3700	Levier d'encliquetage	(B)		1
10	0000 967 3631	Pictogramme d'avertissement BG	(B)		1
11	4229 708 9702	Sac de ramassage	(B)		1
12	4227 710 9003	Bretelle	(B)		1
13	0000 791 8400	Anneau	(B)		1
14	0000 884 0307	Lunettes de protection			1

* (A) non illustré
(B) uniquement accessoire optionnel
(C) n'est plus livrable départ usine
(D) n'est pas livrable séparément
[..] y compris Fig. No.

** (02.2003) Open informations techniques
>xxx xxx xxxx] Pièce à utiliser jusqu'au n° de série
[xxxx xxx xxxx> Pièce à utiliser à partir du n° de série

*** Nombre de pièces(s) utilisée(s) lors de la production

**** Prix de vente unitaire brut hors taxes
Voir conditions générales de vente dans la rubrique 'Téléchargement'

BGE 71
Sélection: Nettoyeur de gouttières

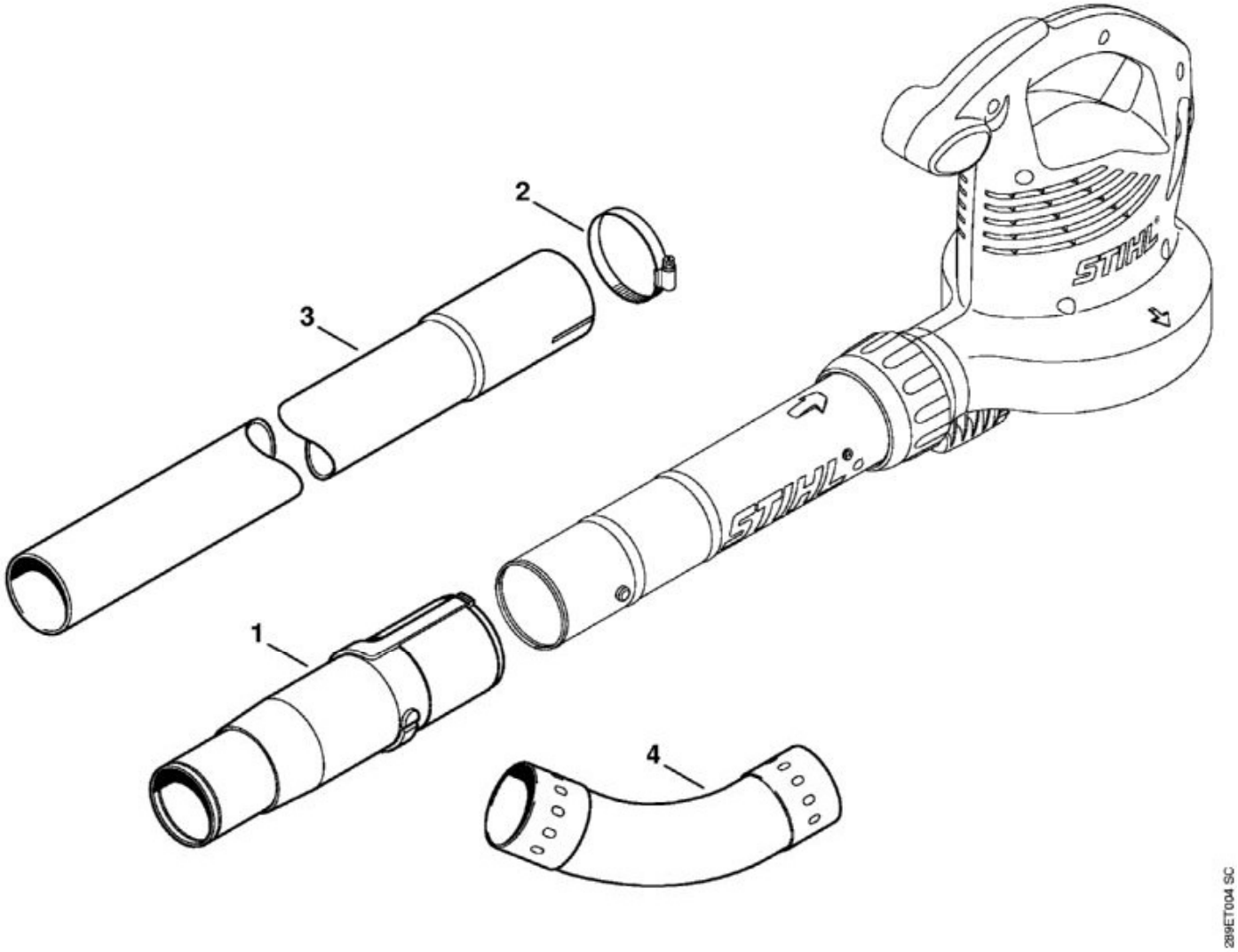

N°	Code article	Désignation	*	**	***
	4241 007 1003	Kit nettoyeur de gouttières	[1 - 4](B)		1

* (A) non illustré
(B) uniquement accessoire optionnel
(C) n'est plus livrable départ usine
(D) n'est pas livrable séparément
[..] y compris Fig. No.

** (02.2003) Open informations techniques
>xxx xxx xxxx] Pièce à utiliser jusqu'au n° de série
[xxxx xxx xxxx> Pièce à utiliser à partir du n° de série

*** Nombre de pièces(s) utilisée(s) lors de la production

**** Prix de vente unitaire brut hors taxes
Voir conditions générales de vente dans la rubrique 'Téléchargement'