SG 51
Sélection: Accessoires optionnels

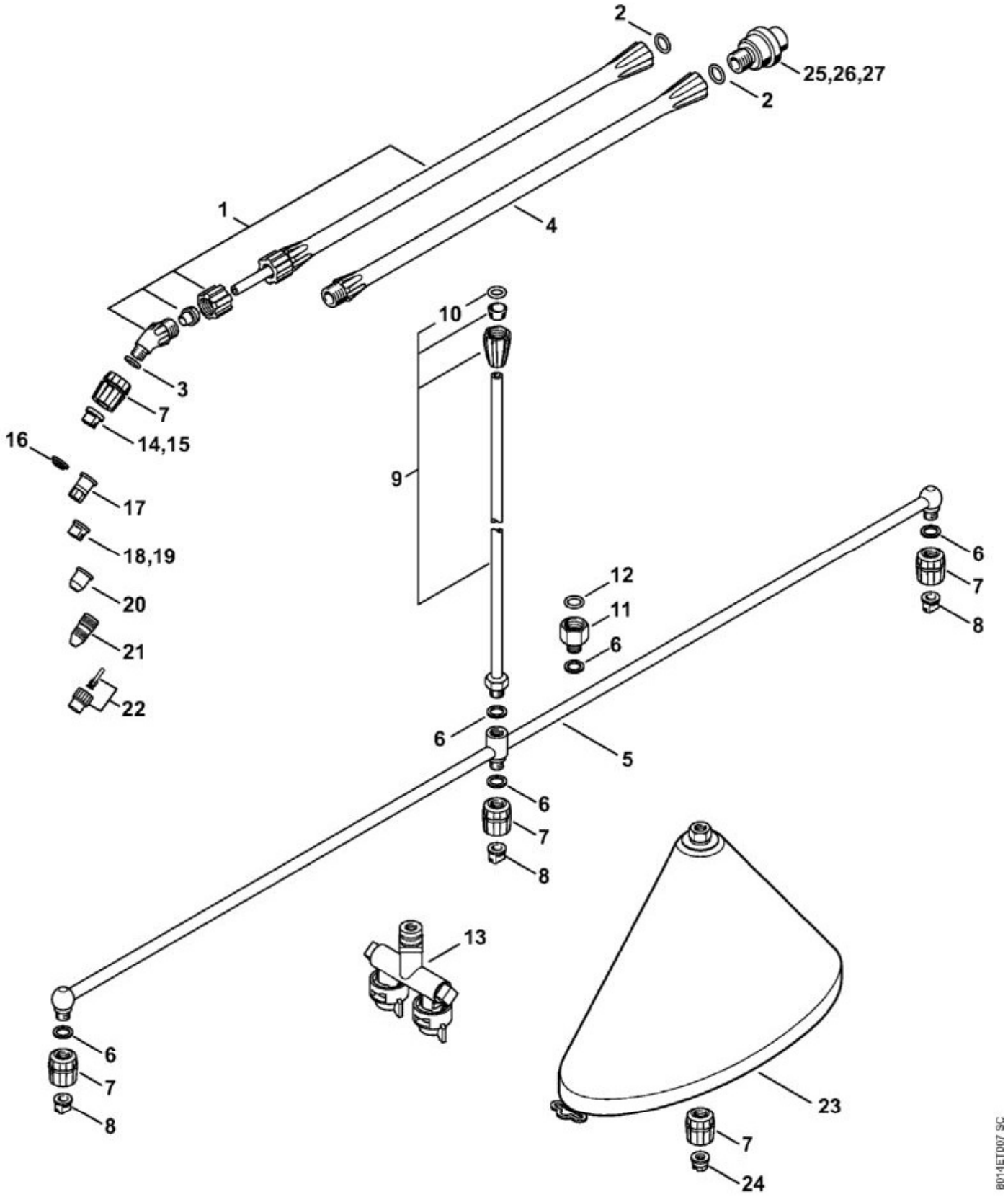

N°	Code article	Désignation	*	**	***
1	4255 500 0900	Lance	[2, 3](B)		1

N°	Code article	Désignation	*	**	***
4	4255 500 0300	Rallonge de lance	[2](B)		1
5	4255 500 9702	Rampe de pulvérisation	[6 - 12](B)		1
7	4255 500 2800	Corps de buse	(B)		3
8	4255 502 1702	Buse à jet plat 80-02	(B)		3
9	4255 500 0302	Rallonge de lance	[6, 10](B)		1
11	4255 503 1200	Pièce de raccordement	[6, 12](B)		1
13	4255 500 8500	Embout à double buse	(B)		1
	4255 007 1000	Jeu de buses	[14 - 17](B)		1
18	4255 502 1700	Buse à jet plat	(B)		1
19	4255 502 1701	Buse à jet plat	(B)		1
20	4255 700 6304	Buse	(B)		1
21	4255 700 6302	Buse	(B)		1
22	4255 700 6303	Buse 2,5 mm	(B)		1
23	4255 500 5800	Ecran de diffusion	[7, 24](B)		1
24	4255 502 1000	Buse à jet plat 80-015	(B)		1
25	4255 500 7400	Soupape de réglage 1 bar	(B)		1
26	4255 500 7401	Soupape de réglage 1,5 bar	(B)		1
27	4255 500 7402	Soupape de réglage 2 bar	(B)		1

* (A) non illustré
(B) uniquement accessoire optionnel
(C) n'est plus livrable départ usine
(D) n'est pas livrable séparément
[..] y compris Fig. No.

** (02.2003) Open informations techniques
>xxx xxx xxxx] Pièce à utiliser jusqu'au n° de série
[xxxx xxx xxxx> Pièce à utiliser à partir du n° de série

*** Nombre de pièces(s) utilisée(s) lors de la production

SG 51
Sélection: Harnais

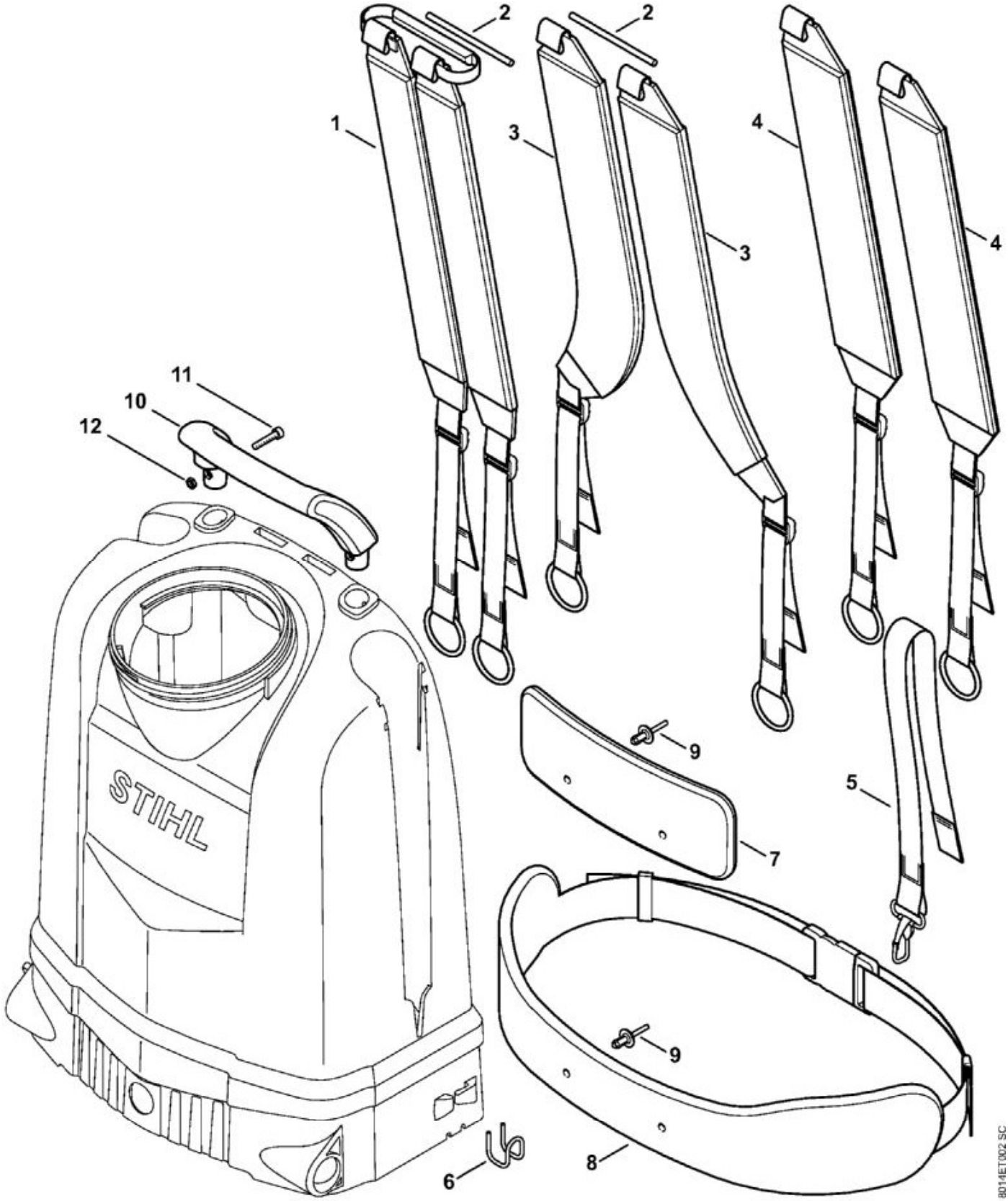

N°	Code article	Désignation	*	**	***
1	4255 710 9005	Bretelle			1

N°	Code article	Désignation	*	**	***
2	4255 716 3700	Cheville			1
	4244 007 1008	Kit crochet	[5, 6]		1
5	4244 710 6900	Mousqueton avec bretelle			1
6	4244 791 4600	Crochet			1
7	4255 790 8000	Coussin dorsal	[9]		1
8	4255 710 9100	Ceinture	[9]		1
9	0751 030 7651	Rivet 5,9x17			2
10	4255 791 5700	Poignée			1
11	9110 319 1051	Vis à tête plate M5x25			2
12	9208 260 0700	Écrou à six pans M5			2

* (A) non illustré
(B) uniquement accessoire optionnel
(C) n'est plus livrable départ usine
(D) n'est pas livrable séparément
[..] y compris Fig. No.

** (02.2003) Open informations techniques
>xxx xxx xxxx] Pièce à utiliser jusqu'au n° de série
[xxxx xxx xxxx> Pièce à utiliser à partir du n° de série

*** Nombre de pièces(s) utilisée(s) lors de la production

SG 51
Sélection: Pistolet, Lance

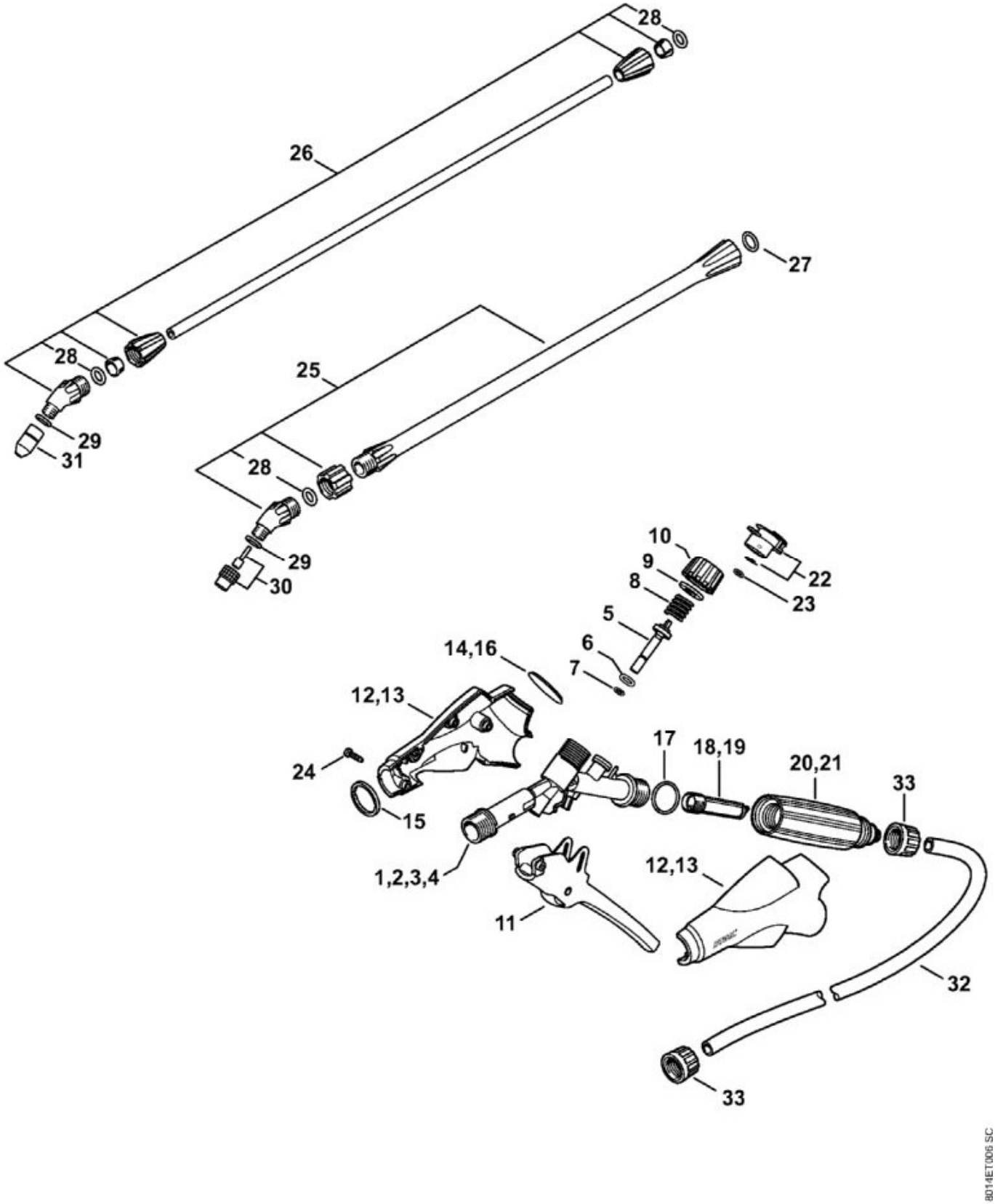

N°	Code article	Désignation	*	**	***
3	4255 500 9103	Pistolet avec manomètre	[5 - 11, 13, 15 - 18, 20, 22 - 24]		1
5	4255 500 2902	Vis de réglage	[6, 7]		1
9	4255 529 0200	Anneau de joint			1
10	4255 502 4400	Capuchon d'extrémité			1
11	4255 510 3900	Levier			1
12	4255 510 0100	Corps	[14, 15]		1
13	4255 510 0101	Corps	[15]		1
15	4255 502 4500	Bague			1
16	4255 523 2000	Verre de regard			1
18	4255 502 0700	Filtre			1
19	4255 502 0701	Filtre	(B)		1
20	4255 502 1900	Poignée			1
24	4255 502 6000	Vis à tête fraisée 3x12			4
25	4255 500 0901	Lance	[27 - 30]		1
30	4255 700 6300	Buse	[29]		1
31	4255 700 6302	Buse			1
32	4255 701 6001	Tuyau			1
33	4255 708 3100	Écrou-chapeau			2
	4255 007 1600	Jeu de joints	[6, 7, 9, 17, 23, 27 - 29](B)		1

* (A) non illustré
(B) uniquement accessoire optionnel
(C) n'est plus livrable départ usine
(D) n'est pas livrable séparément
[..] y compris Fig. No.

** (02.2003) Open informations techniques
>xxx xxx xxxx] Pièce à utiliser jusqu'au n° de série
[xxxx xxx xxxx> Pièce à utiliser à partir du n° de série

*** Nombre de pièces(s) utilisée(s) lors de la production

SG 51
Sélection: Pompe

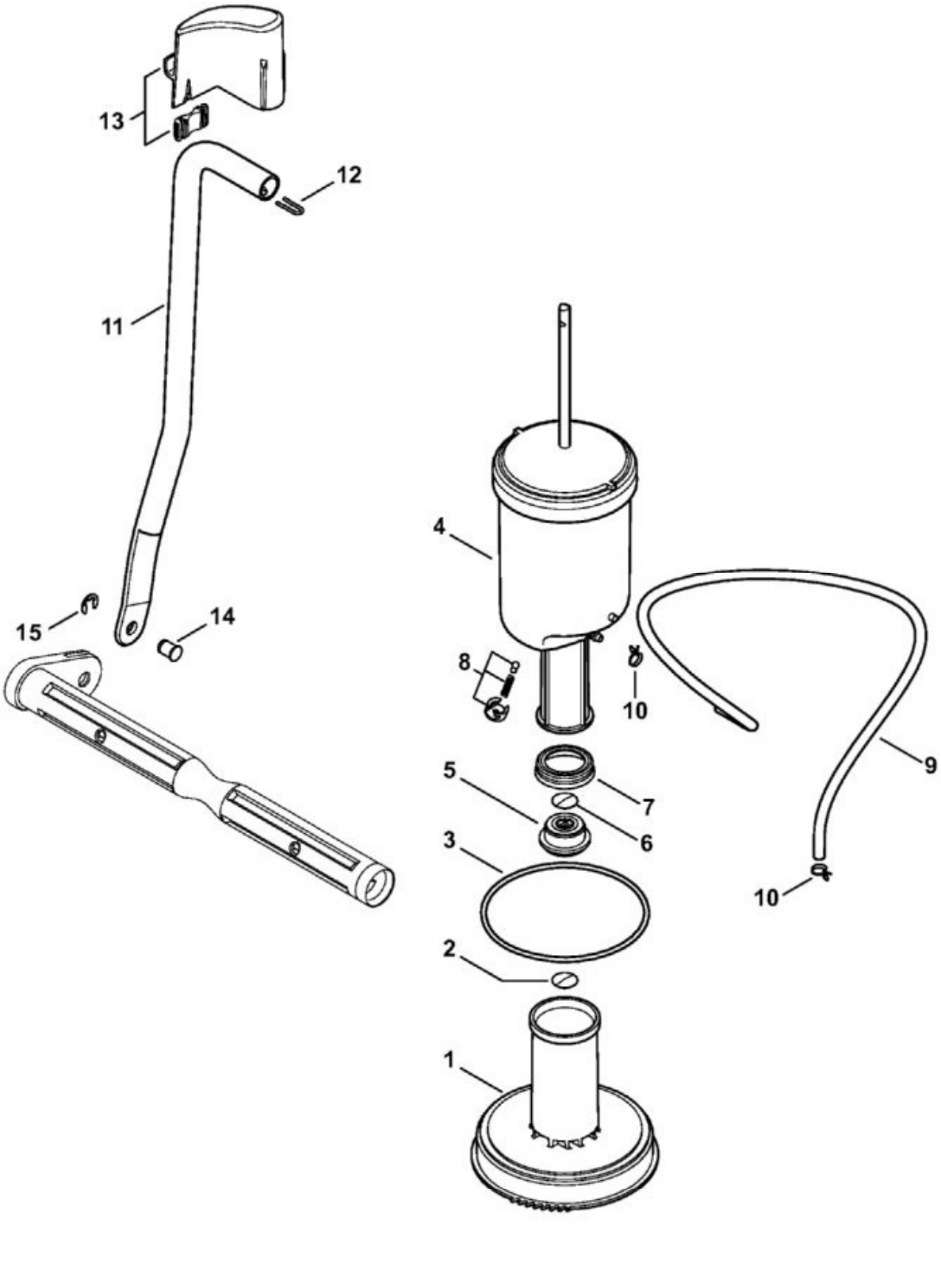

N°	Code article	Désignation	*	**	***
1	4255 670 6602	Tube de pompe	[2, 3]		1

N°	Code article	Désignation	*	**	***
2	4255 512 0600	Soupape			1
3	9645 951 8960	Joint torique 117,7x3,53			1
4	4255 540 0200	Réservoir de pression	[5 - 8]		1
5	4255 512 0700	Corps de soupape			1
6	4255 512 0600	Soupape			1
7	4255 679 0400	Cuir de piston			1
8	4255 510 0903	Soupape de sécurité			1
9	4255 701 6000	Tuyau			1
10	4255 988 9100	Collier de serrage			2
11	4255 705 7000	Baguette			1
12	4255 676 2300	Etrier			1
13	4255 703 3500	Recouvrement			1
14	4255 703 9000	Boulon			1
15	9460 624 0800	Anneau d'arrêt 8			1

* (A) non illustré
(B) uniquement accessoire optionnel
(C) n'est plus livrable départ usine
(D) n'est pas livrable séparément
[..] y compris Fig. No.

** (02.2003) Open informations techniques
>xxx xxx xxxx] Pièce à utiliser jusqu'au n° de série
[xxxx xxx xxxx> Pièce à utiliser à partir du n° de série

*** Nombre de pièces(s) utilisée(s) lors de la production

SG 51
Sélection: Réservoir

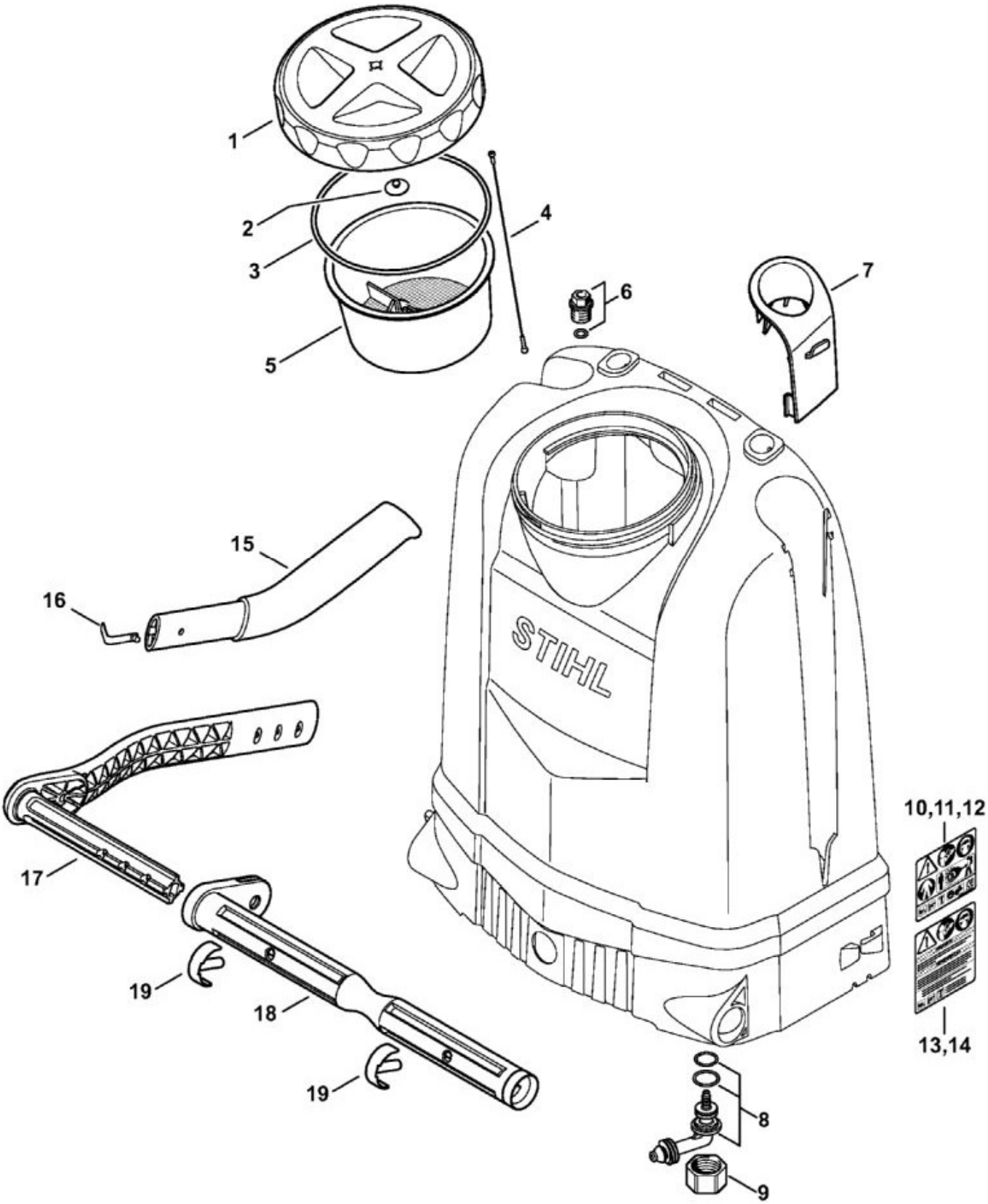

N°	Code article	Désignation	*	**	***
1	4255 700 0900	Couvercle de réservoir	[2 - 4]		1

N°	Code article	Désignation	*	**	***
2	4255 512 0600	Soupape			1
3	9645 945 9231	Joint torique 139,29x3,53			1
4	0000 350 0906	Pièce de sùreté			1
5	4255 708 1000	Tamis			1
6	4255 740 8100	Douille de guidage			1
7	4255 792 2500	Support			1
8	4255 670 0100	Raccord en équerre			1
9	4255 512 2000	Écrou-chapeau			1
12	4255 967 4006	Pictogramme d'avertissement			1
15	4255 790 0300	Poignée	[16]		1
16	4255 791 3100	Ressort			1
17	4255 700 7000	Levier			1
18	4255 763 3500	Arbre			1
19	4255 705 1200	Cheville d'arrêt			2

* (A) non illustré
(B) uniquement accessoire optionnel
(C) n'est plus livrable départ usine
(D) n'est pas livrable séparément
[..] y compris Fig. No.

** (02.2003) Open informations techniques
>xxx xxx xxxx] Pièce à utiliser jusqu'au n° de série
[xxxx xxx xxxx> Pièce à utiliser à partir du n° de série

*** Nombre de pièces(s) utilisée(s) lors de la production