RE 661 PLUS
Sélection: Bloc de réglage et de sécurité, Piston distributeur

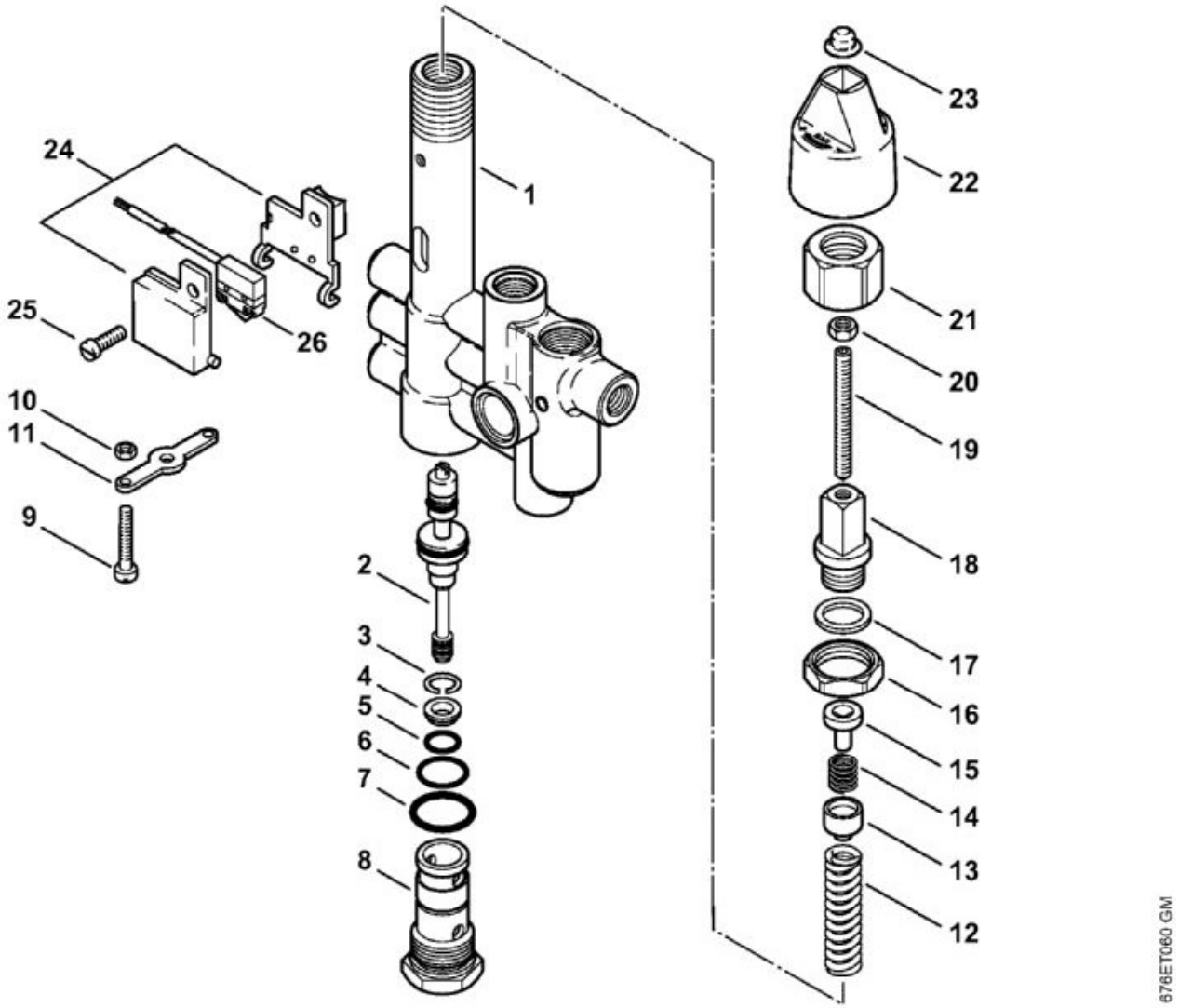

N°	Code article	Désignation	*	**	***
	4752 510 1000	Bloc de réglage et de sécurité	[1 - 8, 11 - 21]		1
1	MD5_ 0xb 4b12	Corps	(D)		1
	4732 007 1001	Kit de réparation pour piston distributeur	[2 - 7]		1
2	MD5_ 0x2 485d	Piston distributeur	(D)		1
3	9458 621 1425	Jonc d'arrêt B14			1
4	4736 512 1500	Bague de logement de soupape			1
5	9645 945 7523	Joint torique 11x1,5			1
6	9645 945 7586	Joint torique 17x1,5			1
7	9645 945 7665	Joint torique 21x2			1
8	4732 513 0701	Vis creuse			1

N°	Code article	Désignation	*	**	***
9	9041 116 0740	Vis cylindrique M4x25			1
10	9210 260 0600	Écrou à six pans M4			1
11	4736 513 0600	Levier			1
12	4716 518 0200	Ressort			1
13	4736 513 0101	Support de ressort			1
14	4736 518 0200	Ressort			1
15	4736 513 0100	Support de ressort			1
16	9268 825 2160	Écrou à six pans M24x1,5			1
18	4736 528 0200	Vis creuse			1
19	9134 381 1450	Goupille filetée M6x60			1
20	9210 319 0900	Écrou à six pans M6			1
21	4736 512 2000	Écrou-chapeau			1
22	4736 510 2000	Bouton	[23]		1
23	MD5_ 0xa b21b	Capuchon	(D)		1
24	4736 513 0500	Support			1
25	9079 319 0980	Vis à tête plate M5x16			1
26	4752 430 0500	Interrupteur			1
	4736 007 1000	Kit de réparation bloc de réglage et de sécurité	[2 - 7, 22, 23]		1

RE 661 PLUS
Sélection: Bloc de réglage et de sécurité, Soupape de sécurité

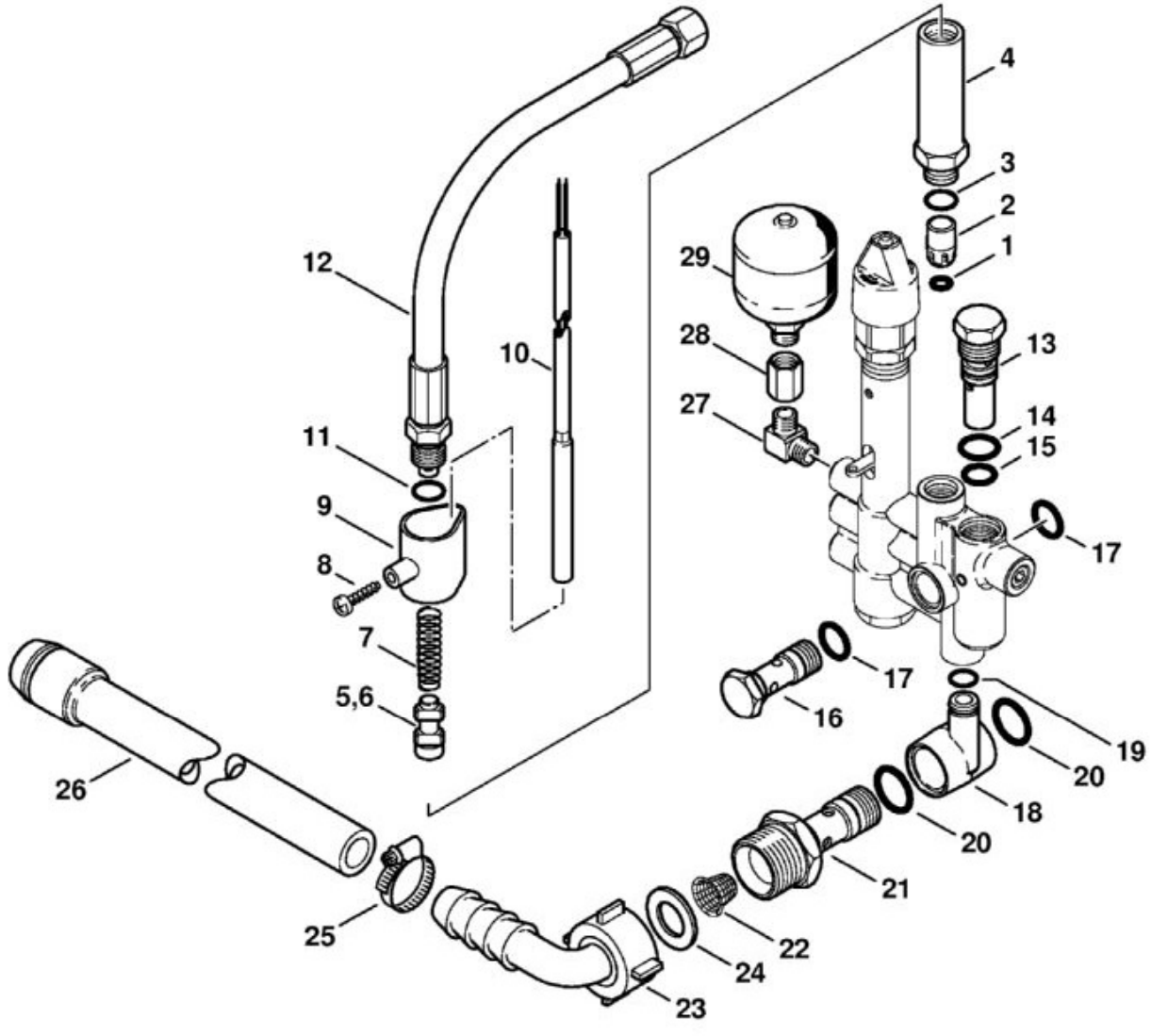

N°	Code article	Désignation	*	**	***
	4752 510 1000	Bloc de réglage et de sécurité	[1 - 5, 7 - 9, 13 - 15]		1
1	9645 948 7471	Joint torique 6,5x3			1
2	4747 511 0300	Piston			1
3	9645 945 7558	Joint torique 14x1,5			1
4	4736 511 0400	Guide-piston			1
5	4706 511 0305	Piston			1
7	4712 518 0210	Ressort			1
8	9104 003 8770	Vis Parker P5x14			1
9	4736 513 0501	Support			1
10	4752 430 9000	Relais reed			1
11	9645 945 7544	Joint torique 13x2			1

N°	Code article	Désignation	*	**	***
12	4752 520 0600	Flexible haute pression DN 8, 610 mm			1
13	4752 510 0900	Soupape de sécurité	[14, 15]		1
14	9645 945 7589	Joint torique 17x2			1
15	9645 945 7544	Joint torique 13x2			1
16	4736 528 0202	Vis creuse			1
17	9645 945 7589	Joint torique 17x2			2
18	4736 511 0201	Raccord	[19]		1
19	9645 945 7504	Joint torique 10x2			1
20	9645 951 7666	Joint torique 21x2,5			2
21	4770 511 0200	Raccord			1
22	4736 518 0800	Tamis			1
23	4712 677 1100	Raccord en équerre	[24]		1
24	9636 965 1488	Anneau de joint 14x24x2			1
25	9771 021 1500	Collier de serrage 16-25			1
26	4752 678 1100	Tuyau	(C)		1
27	4736 513 0200	Pièce de raccordement			1
28	4736 513 0201	Pièce de raccordement			1
29	4736 522 0200	Réservoir hydraulique			1
	4736 007 1000	Kit de réparation bloc de réglage et de sécurité	[1 - 3, 5, 7, 11, 14, 15, 17, 19, 20]		1

RE 661 PLUS
Sélection: Bloc de soupapes

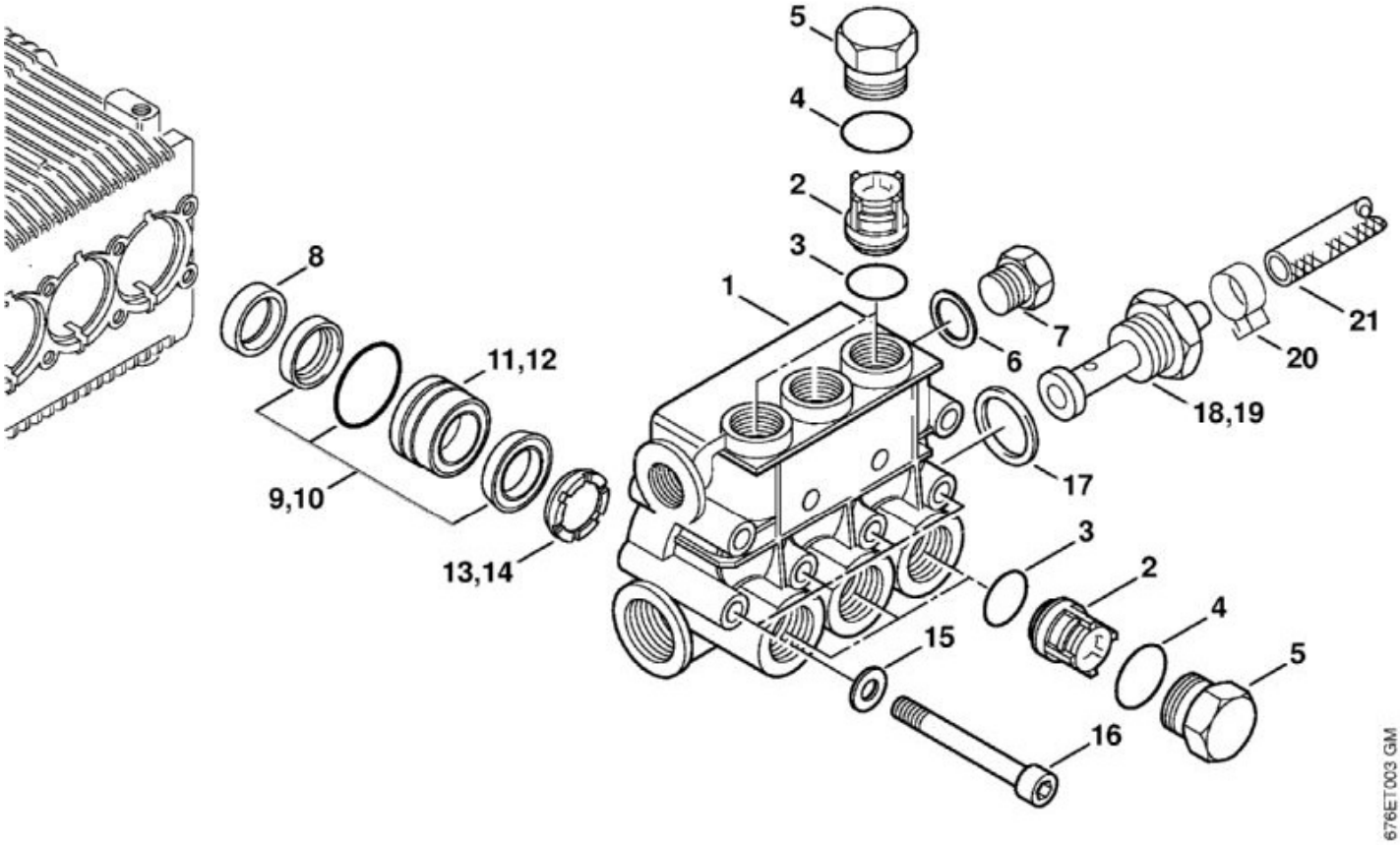

N°	Code article	Désignation	*	**	***
	4752 700 4600	Bloc de soupapes	[1 - 9, 11, 13, 15 , 16]		1
1	4747 701 1200	Bloc de soupapes			1
	4747 700 6250	Jeu de soupapes	[2, 3]		1
2	MD5_ 0x2 9f84	Soupape	(D)		6
3	MD5_ 0x7 b774	Joint torique	(D)		6
4	9645 945 7595	Joint torique 17,86x2,62			6
5	4747 708 5803	Bouchon fileté			6
6	9636 815 1838	Anneau de joint 17,5x23x1			1
7	4747 708 5800	Bouchon fileté			1
	4747 007 1050	Jeu de joints étanches à l'huile	[8]		1
8	MD5_ 0x0 e4fc	Bague d'étanchéité	(D)		3

N°	Code article	Désignation	*	**	***
9	4752 007 1050	Jeu de joints de pistons Ø 18 mm			1
11	4752 705 0600	Douille			3
13	4752 007 1051	Jeu d'anneaux anti-extrusion			1
16	9045 319 1990	Vis cylindrique M8x70			8
17	4707 679 0300	Anneau de joint			1
18	4752 513 0701	Vis creuse			1
20	9771 021 4660	Collier de serrage Ø 11,5			1
21	4706 512 1451	Tuyau 6x3 mm x 5 m			1

RE 661 PLUS
Sélection: Boîtier électrique

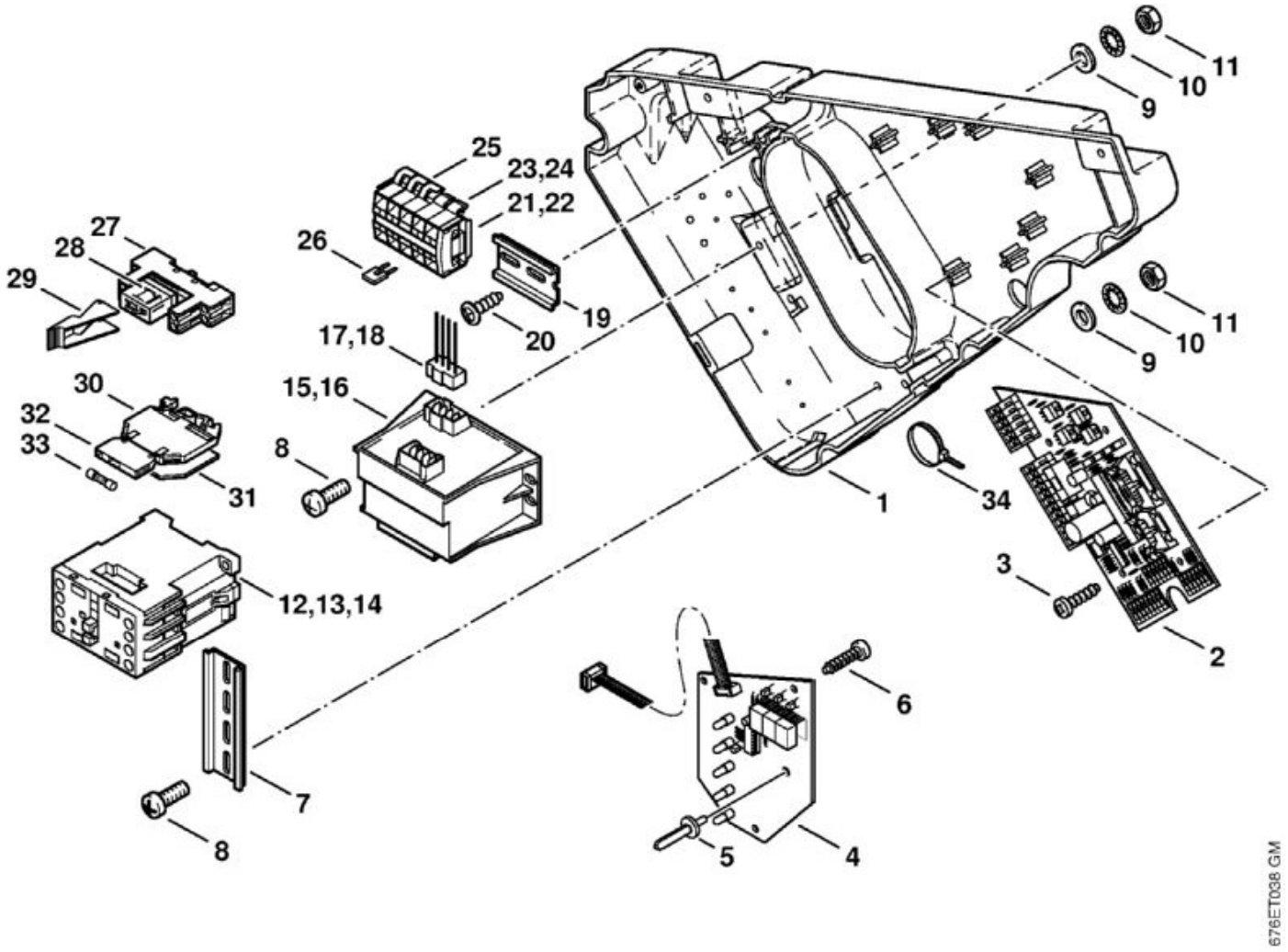

N°	Code article	Désignation	*	**	***
1	4752 430 3500	Boîtier			1
2	4752 430 3200	Platine à circuit imprimé			1
3	9104 006 8610	Vis Parker P3x12			4
4	4752 400 0100	Unité d'affichage			1
5	4752 435 0100	Axe			1
6	9104 003 9939	Vis Parker P3,5x10			3
7	MD5_ 0x4 231a	Profilé support 90 mm	(D)		1
	4747 437 0900	Profilé support 1 m	(A,B)		1
9	9291 021 0120	Rondelle 5,3			4
10	9330 630 0120	Rondelle éventail 5,3			4
11	9210 261 0700	Écrou à six pans M5			4

N°	Code article	Désignation	*	**	***
12	4752 430 2800	Contacteur électromagnétique 100-C16KJ10			1
15	4752 400 2800	Transformateur 230-400 V			1
17	4752 440 1900	Fil électrique			1
19	MD5_ 0x9 db9f	Profilé support 70 mm	(D)		1
	4747 437 0900	Profilé support 1 m	(A,B)		1
20	9104 003 8730	Vis Parker P4x12			1
21	4747 431 2600	Plaque			1
23	4747 431 2902	Bornier			1
25	4752 431 2900	Bornier			1
26	4752 431 6300	Pont			1
27	4752 437 1100	Socle			1
28	4752 430 3100	Relais			1
29	4752 431 6000	Support			1
30	4752 431 2901	Bornier			1
31	4752 431 2600	Plaque			1
32	4752 431 6001	Support			1
33	4752 437 0100	Fusible fin 6,3 A			1
34	4719 608 9200	Serre-câbles			1

RE 661 PLUS
Sélection: Boîtier électrique, Câble d'alimentation

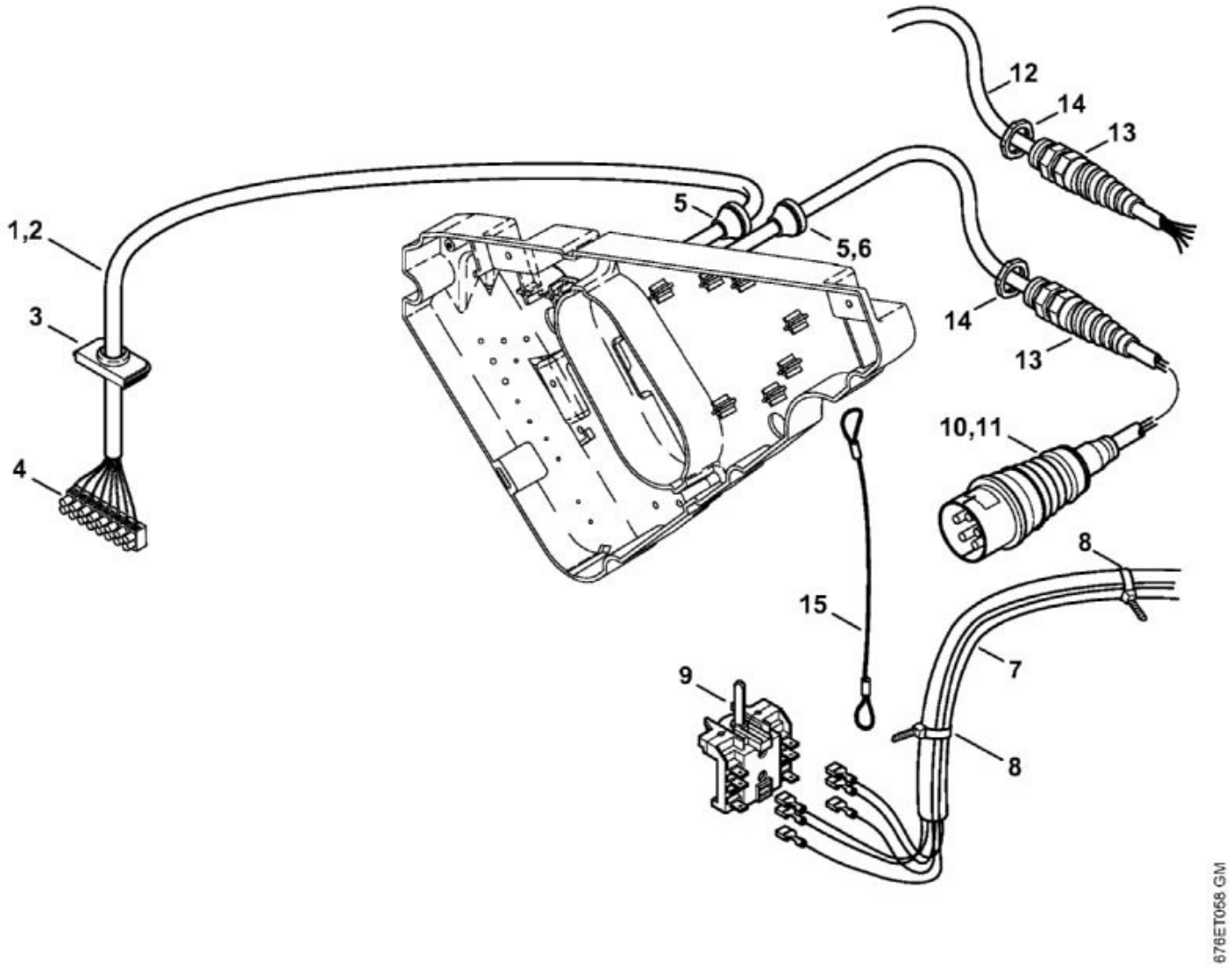

N°	Code article	Désignation	*	**	***
1	4752 440 1907	Fil électrique	[3, 4]		1
3	4705 602 1000	Couvercle			1
4	4747 430 1900	Bornier			1
5	4752 442 9000	Douille			2
7	4752 440 1903	Fil électrique			1
8	0751 010 7059	Serre-câbles			5
9	4706 430 0505	Interrupteur			1
10	4747 440 2000	Câble d'alimentation Europa	[12, 13]		1
13	4747 430 8700	Raccord à vis pour câbles			1
14	9210 260 1860	Écrou à six pans M20x1,5-8			1

N°	Code article	Désignation	*	**	***
15	4752 448 0100	Corde			1

RE 661 PLUS
Sélection: Brûleur

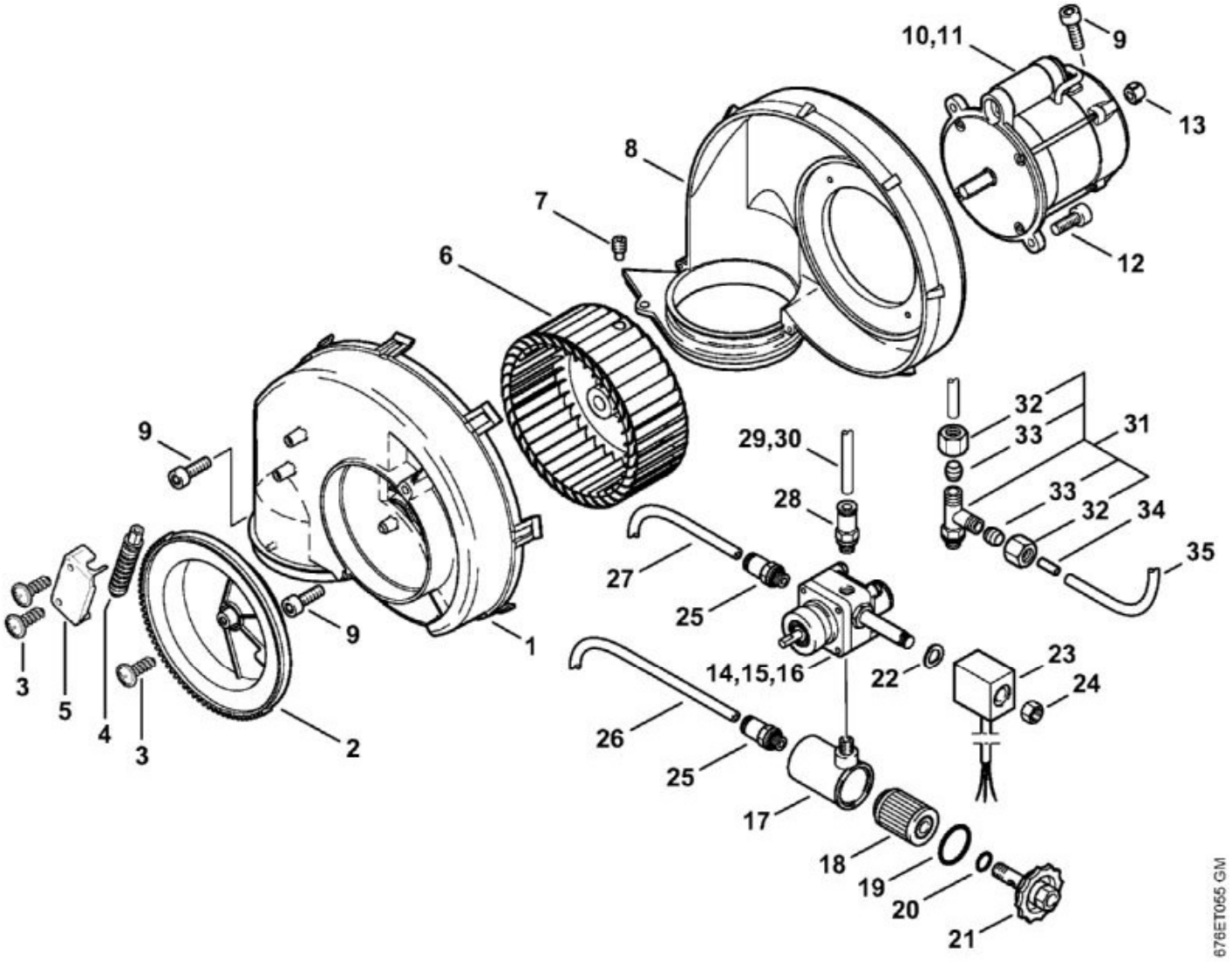

N°	Code article	Désignation	*	**	***
1	4752 520 0300	Recouvrement	[2 - 5]		1
2	MD5_ 0x0 31c5	Rondelle de réglage	(D)		1
3	MD5_ 0xa 2fcf	Vis	(D)		3
4	MD5_ 0xf 062f	Vis sans fin	(D)		1
5	MD5_ 0xa 78d1	Capot	(D)		1
6	4752 523 0300	Ventilateur	[7]		1
7	MD5_ 0xc 7968	Goupille filetée	(D)		1
8	4752 520 0900	Carter de ventilateur			1
9	9045 371 0980	Vis cylindrique M5x16			3
10	4752 520 1000	Moteur de brûleur 230 V/50 Hz			1
12	9045 319 1280	Vis cylindrique M6x16			2
13	4712 528 0100	Entraîneur			1

N°	Code article	Désignation	*	**	***
14	4752 520 1202	Pompe à gas-oil	[17 - 26, 28]		1
15	4752 520 1200	Pompe à gas-oil	[17 - 26, 31 - 33]		1
17	MD5_ 0xa f39a	Boîtier de filtre	(D)		1
18	4712 523 1200	Filtre			1
19	9645 945 7870	Joint torique 31,47x1,78			1
20	9645 945 7505	Joint torique 10x2,5			1
21	MD5_ 0xe 5055	Couvercle	(D)		1
22	MD5_ 0xd f7f7	Rondelle	(D)		1
23	4724 520 1301	Bobine d'excitation			1
24	MD5_ 0x7 d0ec	Écrou à six pans	(D)		1
25	4724 520 0705	Raccord			2
26	MD5_ 0x9 2083	Tuyau de gas-oil 500 mm	(D)		1
27	MD5_ 0x3 0962	Tuyau de gas-oil 600 mm	(D)		1
	4724 523 1300	Tuyau de gas-oil 6x1 mm x 1 m	(A,B)		1
28	4752 520 0701	Raccord			1
29	MD5_ 0x4 e149	Tuyau de gas-oil 1000 mm	(D)		1
30	MD5_ 0x0 7726	Tuyau de gas-oil 400 mm	(D)		1
	4752 523 1300	Tuyau de gas-oil 4x1 mm x 1 m	(A,B)		1
31	4752 520 0700	Raccord	[29, 30]		1
32	0761 112 0003	Écrou-chapeau			2
33	0761 112 0004	Bague coupante			2
34	4752 528 0401	Douille			1
35	MD5_ 0x9 e54c	Tuyau de gas-oil 500 mm	(D)		1
	4752 523 1300	Tuyau de gas-oil 4x1 mm x 1 m	(A,B)		1

RE 661 PLUS
Sélection: Capot

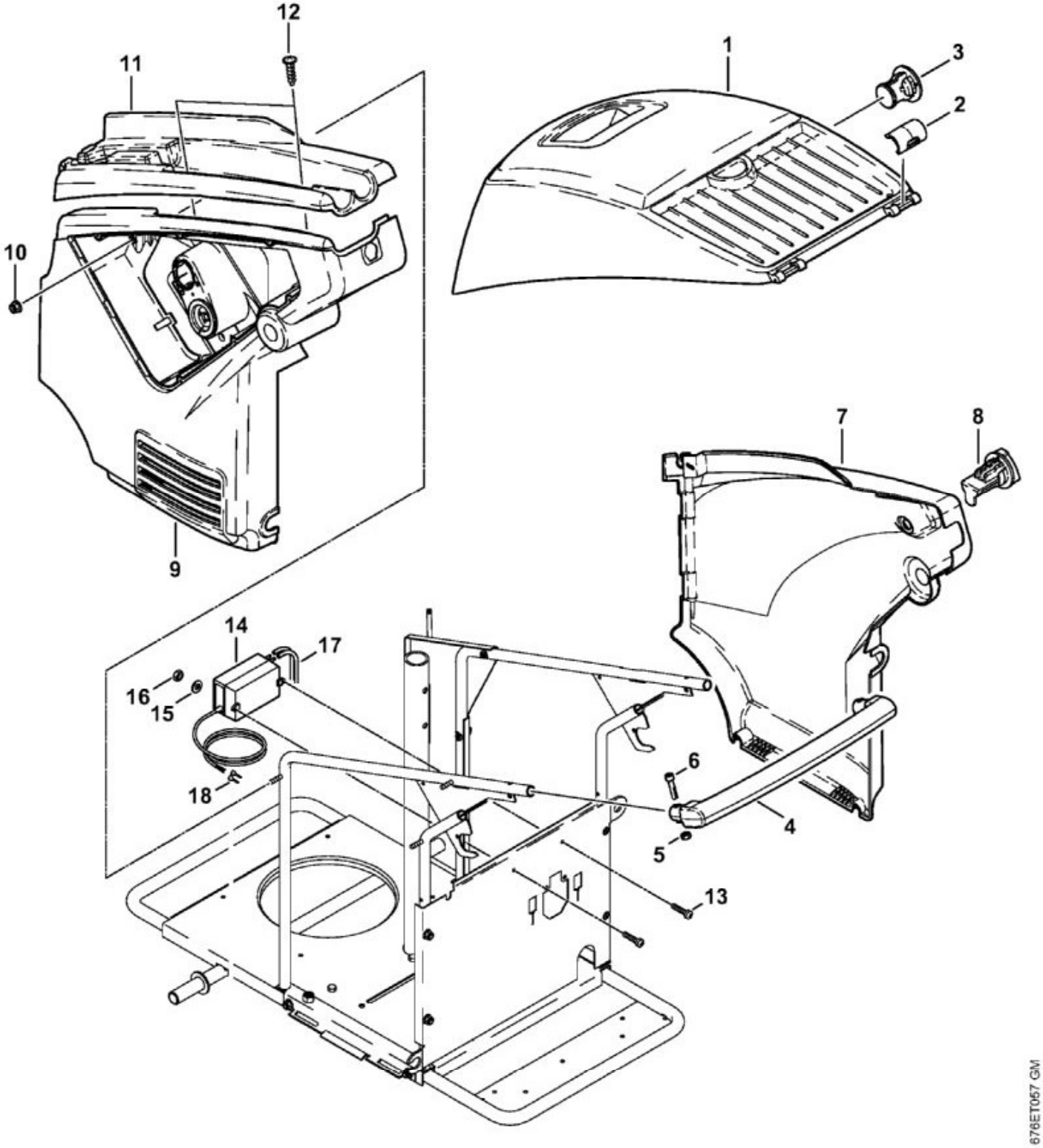

N°	Code article	Désignation	*	**	***
1	4752 706 2100	Capot RE 661 W			1

N°	Code article	Désignation	*	**	***
2	4752 706 0200	Clip de sûreté			2
3	4752 706 0101	Verrou			1
4	4752 790 0600	Monture de poignée	[5]		1
5	MD5_ 0xc 973e	Écrou à six pans	(D)		2
6	9045 319 1370	Vis cylindrique M6x30			2
7	4752 791 7502	Recouvrement droit			1
8	4752 706 0100	Verrou			1
9	4752 791 7503	Recouvrement gauche			1
10	9214 320 1741	Écrou de sécurité M6			3
11	4752 703 6200	Console de commande			1
12	9104 007 4281	Vis Parker IS-P5x18			2
13	9048 319 0680	Vis cylindrique M4x16			2
14	4752 700 5601	Pompe	[18]		1
15	9291 021 0100	Rondelle 4,3			2
16	9210 260 0600	Écrou à six pans M4			2
17	MD5_ 0xb fe5e	Tuyau 3x1x500 mm	(D)		2
	4752 701 6000	Tuyau 3x1 mm x 1 m	(B)		1
18	4770 431 2000	Embout de câble double			2

RE 661 PLUS
Sélection: Chariot

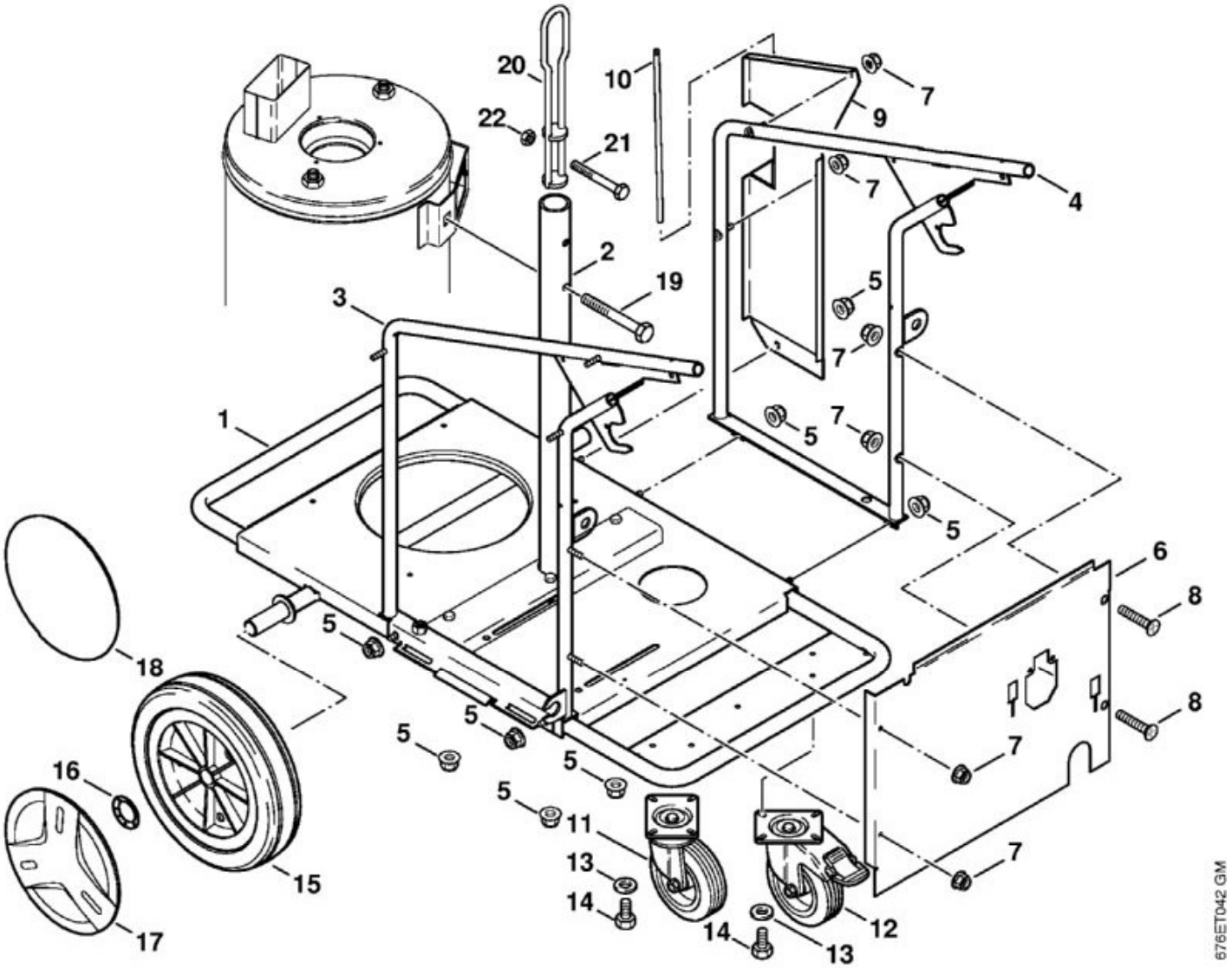

N°	Code article	Désignation	*	**	***
1	4752 790 2100	Châssis			1
2	4752 790 2900	Tube			1
3	4752 790 2101	Châssis			1
4	4752 790 2102	Châssis			1
5	9214 021 1742	Écrou de sécurité M8			8
7	9214 320 1741	Écrou de sécurité M6			6
8	9062 319 1370	Vis à tête fraisée M6x30			2
9	4752 763 1600	Tôle de protection			1
10	4752 791 9900	Baguette			1
11	4752 790 5900	Roulette			1
12	4752 790 5901	Roulette			1
13	9291 021 0180	Rondelle 8,4			8

N°	Code article	Désignation	*	**	***
14	9008 319 1750	Vis à six pans M8x12			8
15	4752 791 3600	Roue			2
16	9451 621 2935	Anneau denté 25x0,5			2
17	4752 791 9201	Capuchon			1
18	4752 791 9200	Capuchon			2
19	9008 319 1970	Vis à six pans M8x60			1
20	4752 792 4400	Oeillet	[21, 22](B)		1
21	9008 319 2480	Vis à six pans M10x60	(B)		1
22	9212 260 1300	Écrou à six pans M10	(B)		1

RE 661 PLUS
Sélection: Echangeur de chaleur

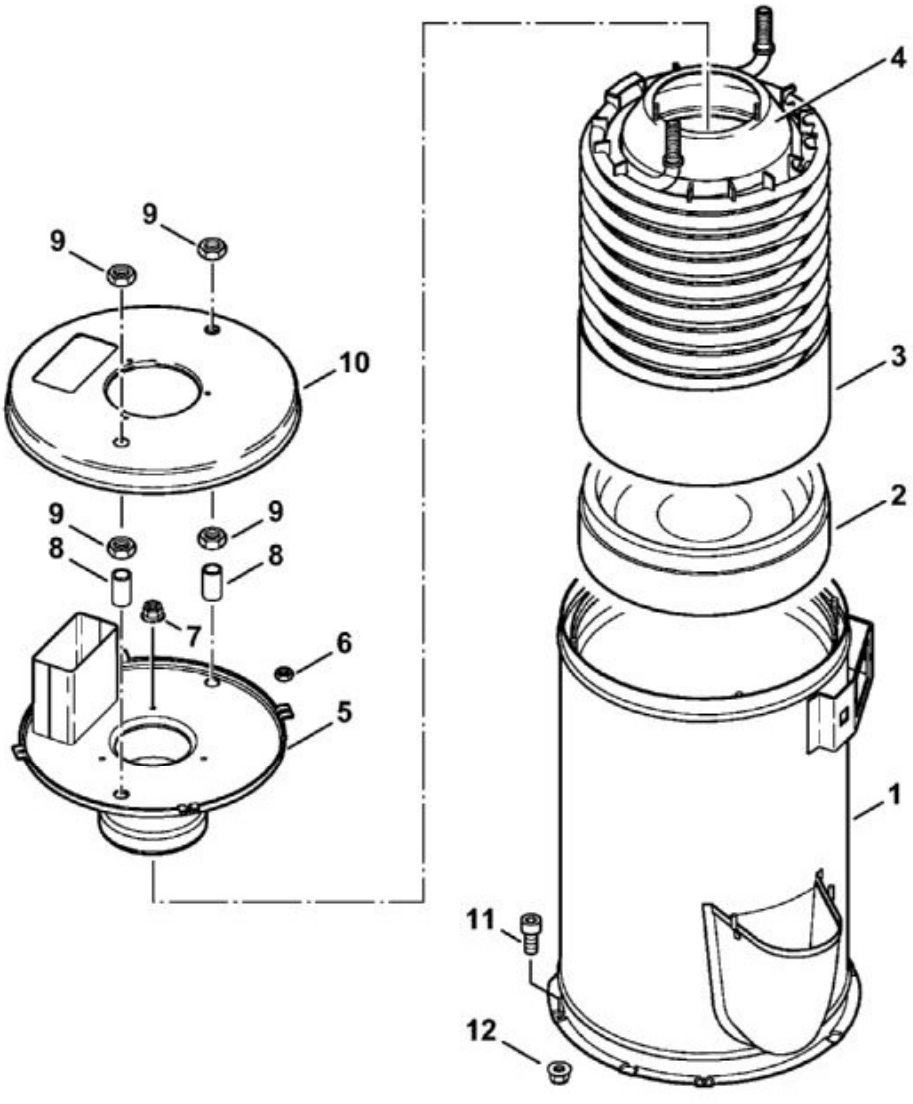

N°	Code article	Désignation	*	**	***
1	4752 520 0100	Virole			1
2	4752 523 2100	Isolant			1
3	4752 520 0200	Serpentin			1
4	4770 523 2300	Déflecteur de gaz d'échappement			1
5	4752 523 1700	Couvercle			1
6	9210 262 0600	Écrou à six pans M4			4
7	9214 320 1741	Écrou de sécurité M6			3
8	4752 528 0400	Douille			2
9	9210 260 1760	Écrou à six pans M18x1,5			4
10	4752 523 1701	Couvercle			1
11	9045 318 1260	Vis cylindrique M6x12			4

N°	Code article	Désignation	*	**	***
12	9214 320 1741	Écrou de sécurité M6			4

RE 661 PLUS
Sélection: Echangeur de chaleur, transformateur ""bobine""

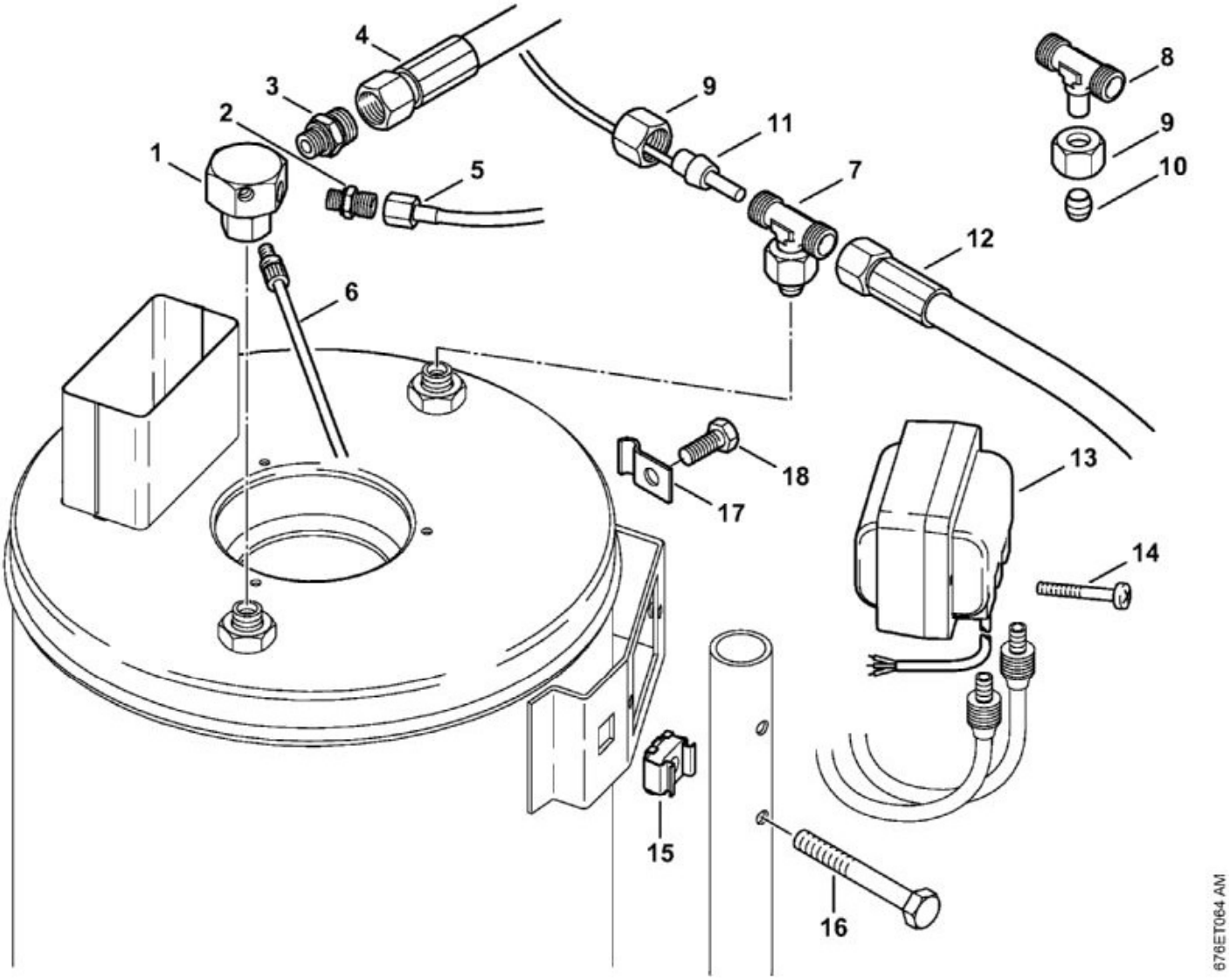

N°	Code article	Désignation	*	**	***
1	4752 520 0400	Distributeur	[2, 3]		1
2	4712 522 0100	Pièce de raccordement			1
3	4925 503 0100	Raccord			1
4	4752 520 0600	Flexible haute pression DN 8, 610 mm			1
5	4752 520 0601	Flexible haute pression DN 2, 800 mm			1
6	4752 522 0300	Thermofusible			1
7	4770 520 2400	Pièce de raccordement			1
8	4752 522 0100	Pièce de raccordement			1
9	0761 112 0171	Écrou-chapeau			2
10	0761 112 0139	Bague coupante			1

N°	Code article	Désignation	*	**	***
11	4752 522 1100	Sonde de température			1
12	4752 520 0602	Flexible haute pression DN 8, 650 mm			1
13	4752 523 0900	Transformateur ""bobine""			1
14	9110 313 1510	Vis à tête plate M5x50			2
15	4752 528 0900	Écrou			1
16	9008 319 1970	Vis à six pans M8x60			1
17	4752 528 1100	Collier			1
18	9039 488 0659	Vis taraud M4x10			1

RE 661 PLUS
Sélection: Enrouleur de flexible

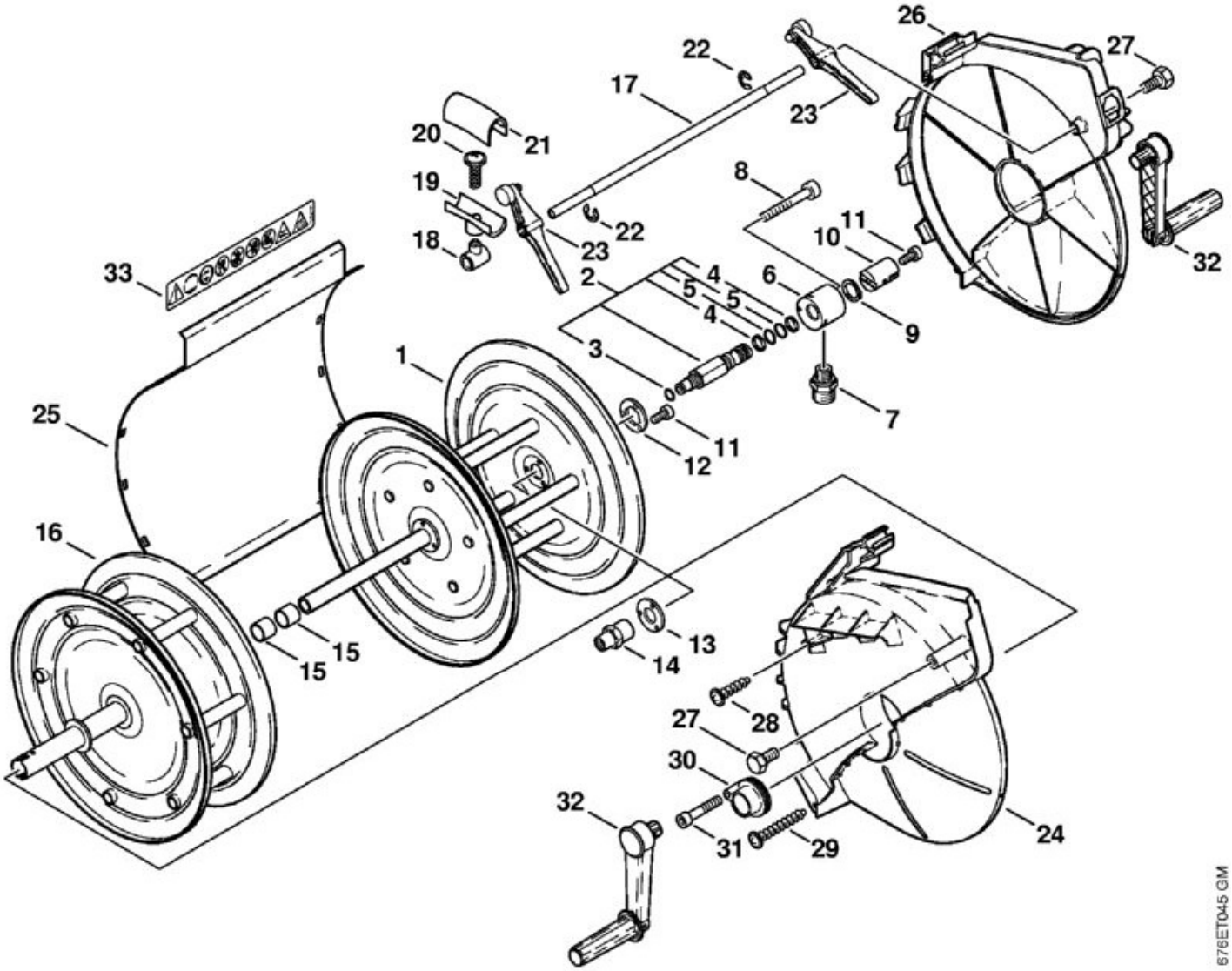

N°	Code article	Désignation	*	**	***
	4752 790 7000	Enrouleur de flexible	[1 - 31]		1
2	4752 670 0200	Vis creuse	[3 - 5]		1
3	9645 945 1075	Joint torique 11,2x1,8			1
4	9652 945 1620	Bague d'appui 16,26x2,18			2
5	9645 945 3695	Joint torique 15,08x2,62			2
6	4752 793 9400	Coussinet			1
7	4736 503 0100	Raccord			1
8	9045 318 1420	Vis cylindrique M6x45			1
9	9455 621 2150	Circlip 20x1,2			1
10	4752 792 7800	Pièce de raccordement			1
11	9045 318 1260	Vis cylindrique M6x12			4
14	4747 677 8700	Pièce de raccordement			1

N°	Code article	Désignation	*	**	***
	4747 790 2600	Guide de flexible	[18 - 21]		1
19	4747 793 1800	Guide de flexible			1
20	9104 003 8770	Vis Parker P5x14			1
21	4747 793 1801	Guide de flexible			1
23	4752 790 5200	Levier de frein			2
27	9008 319 1780	Vis à six pans M8x16			2
28	9103 021 1800	Vis Parker 2,9x13			2
29	9104 003 8780	Vis Parker P5x30			2
30	4752 790 5300	Palier			1
31	9045 319 1370	Vis cylindrique M6x30			1
32	4747 790 7400	Manivelle			2
33	0000 967 3900	Pictogramme d'avertissement RE			1

RE 661 PLUS
Sélection: Kit de nettoyage de canalisations, Disp. sablage avec projection d'eau

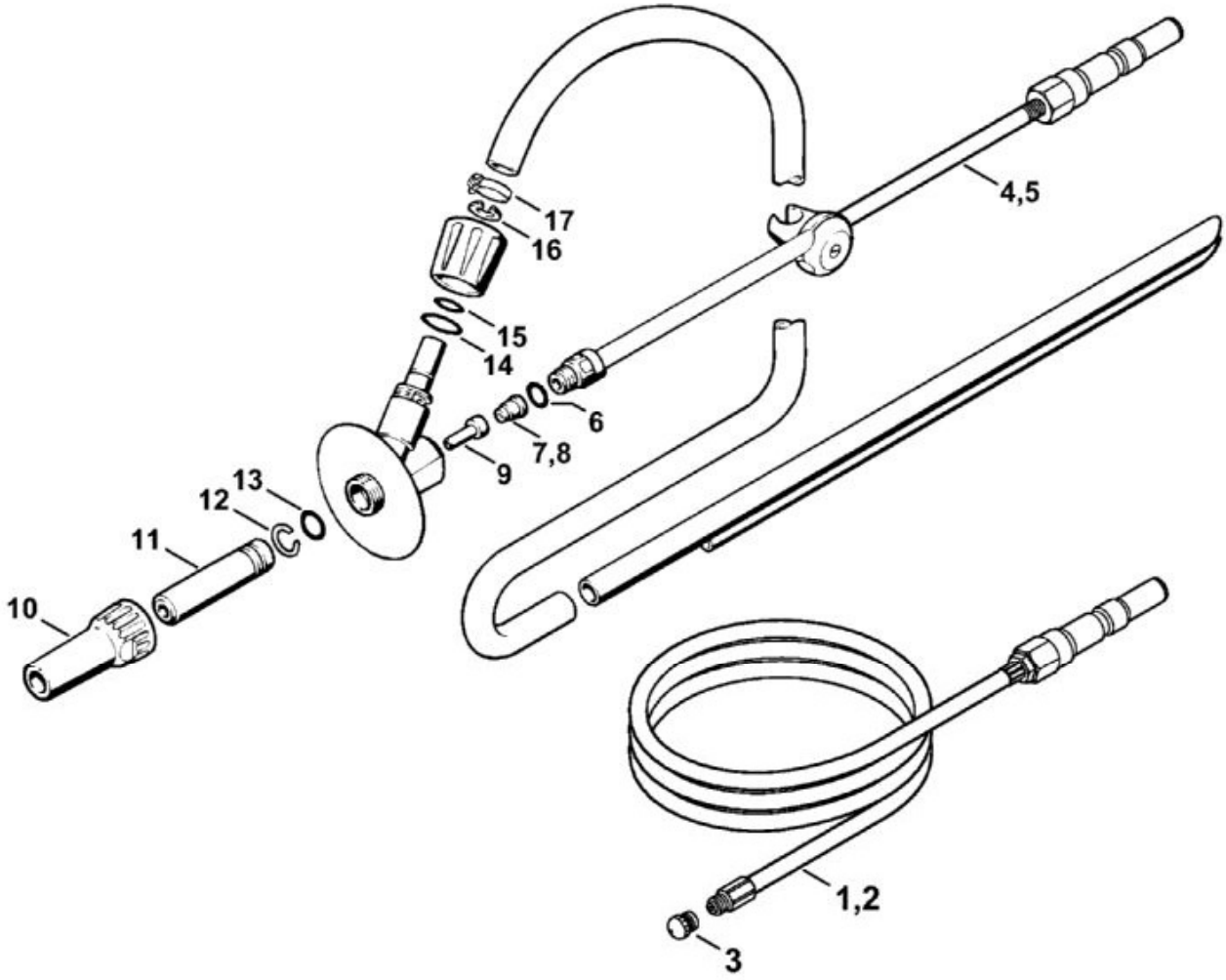

N°	Code article	Désignation	*	**	***
1	4925 500 8000	Kit de nettoyage de canalisations 10 m	[3](B)		1
2	4925 500 8001	Kit de nettoyage de canalisations 20 m	[3](B)		1
3	4915 502 1030	Buse	(B)		1
4	4925 500 1800	Dispositif de sablage avec projection d'eau 05	[6, 7, 9 - 17](B)		1
6	9645 945 7555	Joint torique 13,95x2,62	(B)		1
9	4900 502 3600	Insert	(B)		1
10	MD5_ 0xb cf07	Capuchon de protection	(B,D)		1
11	MD5_ 0x1 7d54	Buse	(B,D)		1
12	MD5_ 0x6 f357	Circlip	(B,D)		1
13	MD5_ 0x7 39aa	Joint torique	(B,D)		1

N°	Code article	Désignation	*	**	***
	4900 007 1000	Kit de réparation	[10 - 13] (B)		1
14	9645 945 7602	Joint torique 18x2	(B)		1
15	9645 945 7565	Joint torique 15x1,5	(B)		1
16	9455 621 1520	Circlip 15x1	(B)		1
17	9771 021 1500	Collier de serrage 16-25	(B)		1

RE 661 PLUS
Sélection: Kit de nettoyage de canalisations, Disp. sablage avec projection d'eau

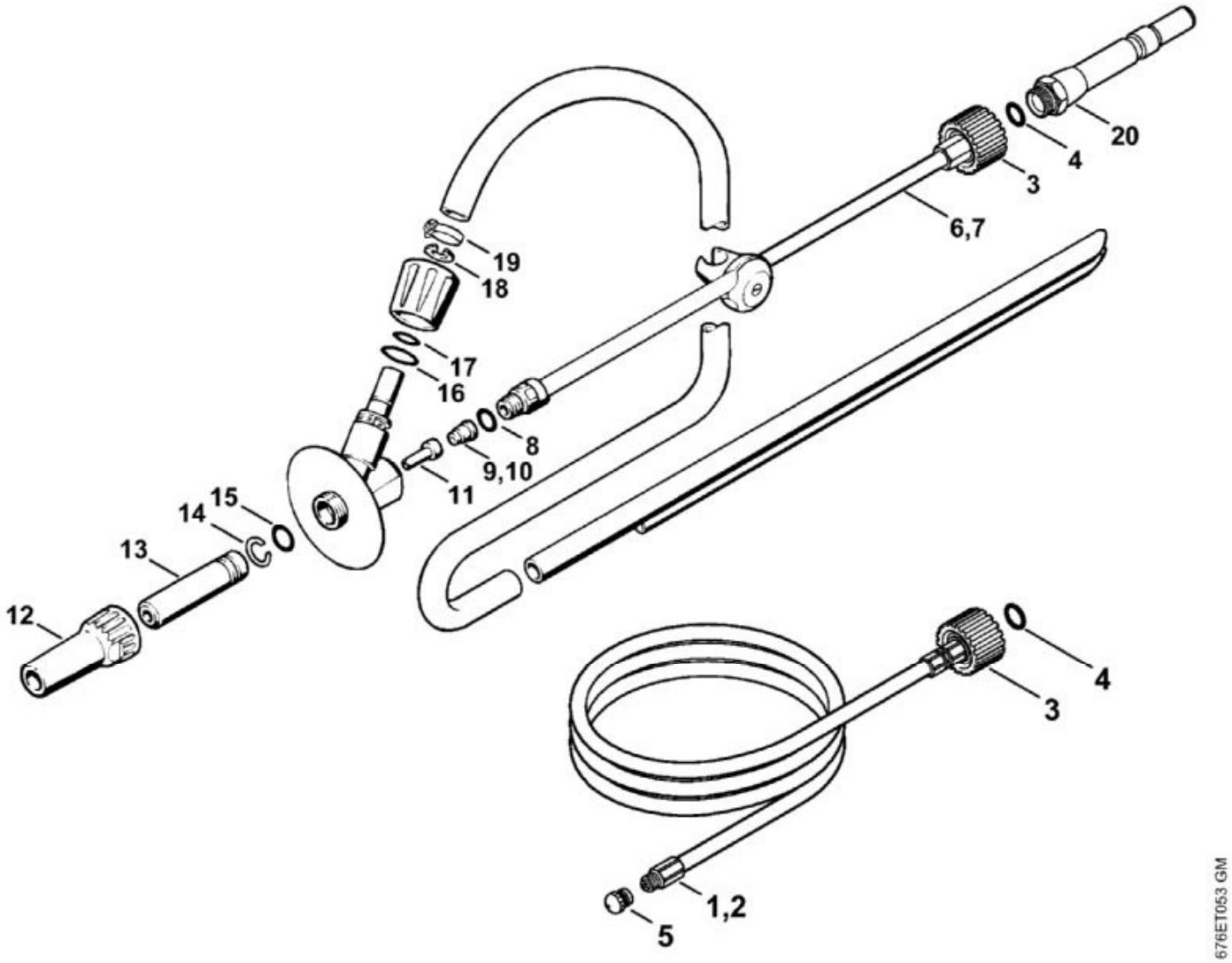

N°	Code article	Désignation	*	**	***
1	4900 500 1716	Kit de nettoyage de canalisations 10 m	[3 - 5](B)		1
2	4900 500 1721	Kit de nettoyage de canalisations 20 m	[3 - 5](B)		1
3	4915 503 0200	Écrou-chapeau	(B)		1
4	9645 945 7501	Joint torique 9,3x2,4	(B)		2
5	4915 502 1030	Buse	(B)		1
6	4900 500 1811	Dispositif de sablage avec projection d'eau 05	[3, 4, 8, 9, 11 - 19](B)		1
7	4900 500 1810	Dispositif de sablage avec projection d'eau 06	[3, 4, 8, 10 - 19](B)		1
8	9645 945 7555	Joint torique 13,95x2,62	(B)		1
10	4900 502 1045	Buse 06	(B)		1

N°	Code article	Désignation	*	**	***
11	4900 502 3600	Insert	(B)		1
12	MD5_ 0x6 fc87	Capuchon de protection	(B,D)		1
13	MD5_ 0xa 9735	Buse	(B,D)		1
14	MD5_ 0x5 0876	Circlip	(B,D)		1
15	MD5_ 0x5 ac98	Joint torique	(B,D)		1
	4900 007 1000	Kit de réparation	[12 - 15] (B)		1
16	9645 945 7602	Joint torique 18x2	(B)		1
17	9645 945 7565	Joint torique 15x1,5	(B)		1
18	9455 621 1520	Circlip 15x1	(B)		1
19	9771 021 1500	Collier de serrage 16-25	(B)		1
20	4925 500 6700	Accouplement	(B)		1

RE 661 PLUS
Sélection: Lance, Turbobuse

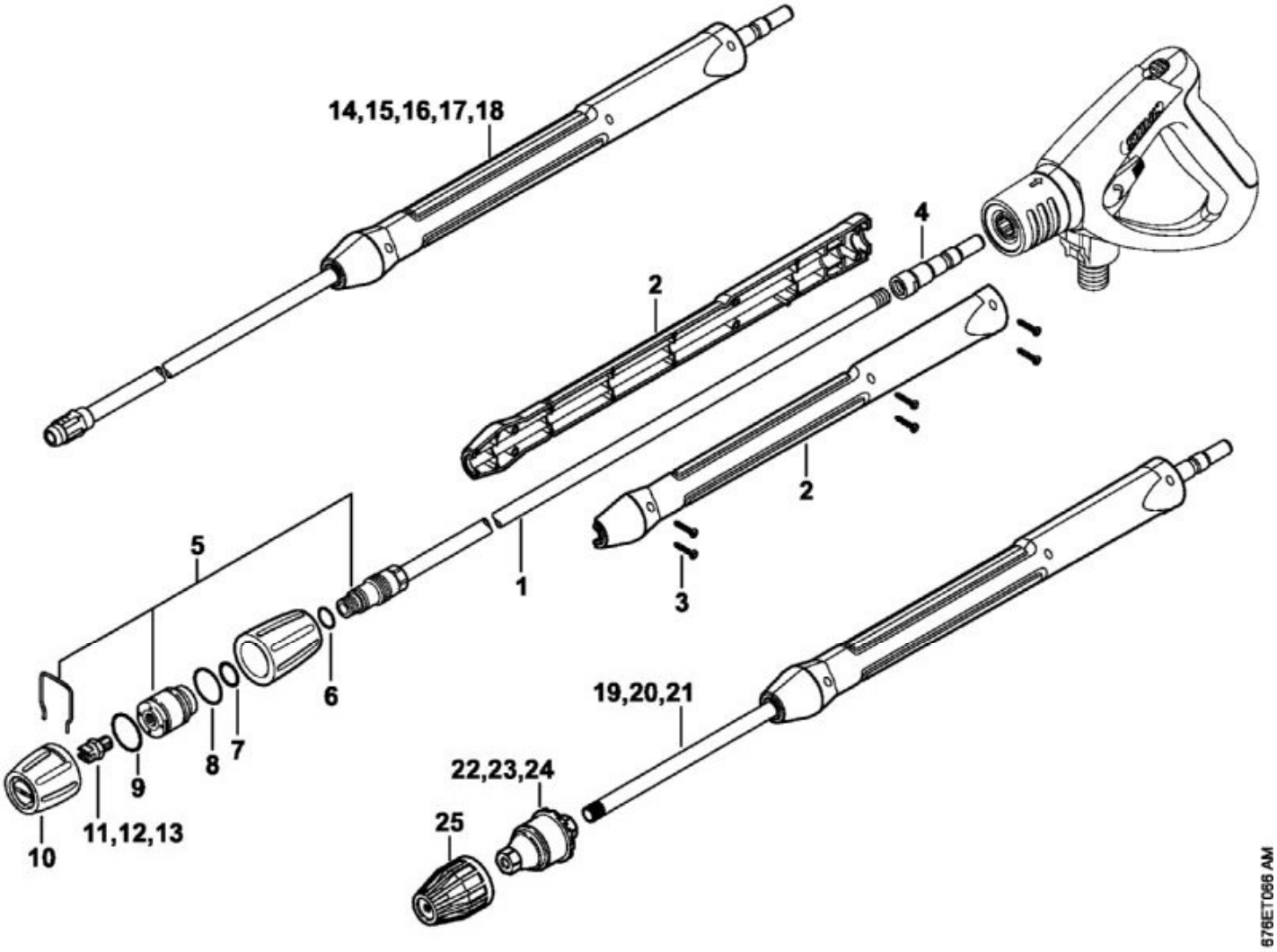

N°	Code article	Désignation	*	**	***
1	4925 500 7900	Lance droite avec porte-buse, 950 mm	[2 10]		1
2	4925 500 8900	Monture de poignée	[3]		1
3	4925 007 1061	Paquet de vis			1
4	4925 503 1202	Pièce de raccordement			1
5	4925 500 3811	Tête de projection	[6 10]		1
6	9645 945 7510	Joint torique 10,77x2,62			1
8	9645 945 7659	Joint torique 20,35x1,78			1
9	9645 945 7630	Joint torique 18,77x1,78			1
10	4900 502 0903	Capuchon de protection			1
11	4900 502 1030	Buse 25045			1
12	4900 502 1031	Buse 2505			1

N°	Code article	Désignation	*	**	***
14	4925 500 0960	Lance 350 mm	[2 - 4](B)		1
15	4925 500 0961	Lance 500 mm	[2 - 4](B)		1
16	4925 500 0962	Lance 1,07 m	[2 - 4](B)		1
17	4925 500 0963	Lance 1,8 m	[2 - 4](B)		1
18	4925 500 0964	Lance 2,5 m	[2 - 4](B)		1
19	4925 500 8305	Turbobuse avec lance 045	[2 - 4, 22, 24](B)		1
20	4925 500 8306	Turbobuse avec lance 050	[2 - 4, 23, 25](B)		1
22	4900 500 1619	Turbobuse 045	[25](B)		1
	4900 007 1013	Kit de réparation de turbobuse 045	(B)		1
23	4900 500 1649	Turbobuse 050	[25](B)		1
	4900 007 1050	Kit de réparation de turbobuse 050	(B)		1
25	4900 502 0912	Capuchon	(B)		1

RE 661 PLUS
Sélection: Lance, Turbobuse

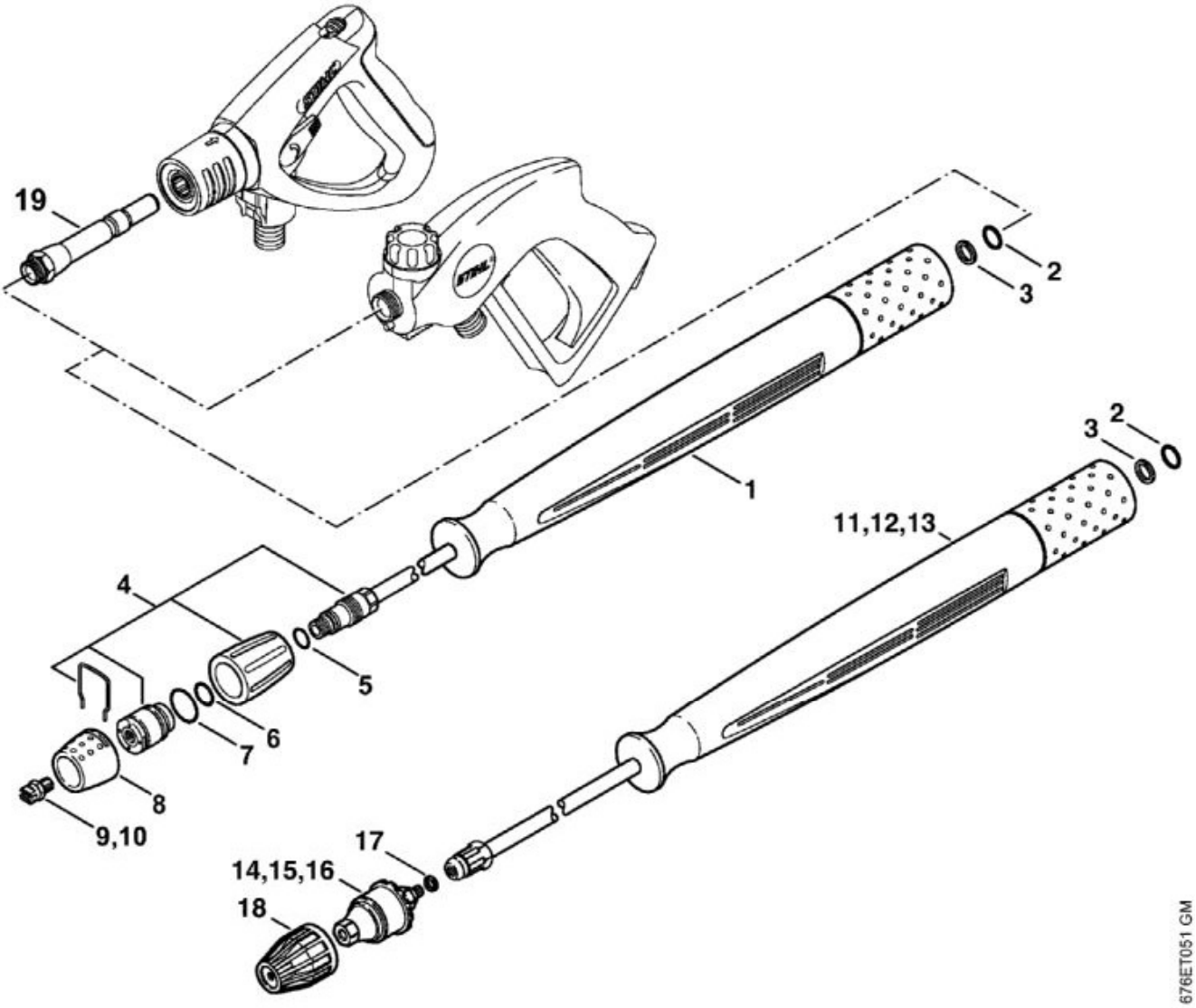

N°	Code article	Désignation	*	**	***
1	4925 500 0944	Lance 950 mm	[2 - 8]		1
	4925 007 1052	Jeu de joints	[2, 3]		1
2	9645 945 7501	Joint torique 9,3x2,4			1
3	MD5_ 0x8 f572	Bague d'appui	(D)		1
4	4925 500 3810	Tête de projection	[5 - 8]		1
5	9645 945 7510	Joint torique 10,77x2,62			1
6	9645 945 7530	Joint torique 12,37x2,62			1
7	9645 945 7659	Joint torique 20,35x1,78			1
8	4900 502 0905	Capuchon de protection			1
9	4900 502 1030	Buse 25045			1
9	4900 502 1031	Buse 2505			1
14	4900 500 1645	Turbobuse 045	[17, 18](B)		1

N°	Code article	Désignation	*	**	***
	4900 007 1004	Kit de réparation de turbobuse 045	(B)		1
15	4900 500 1650	Turbobuse 050	[17, 18](B)		1
	4900 007 1005	Kit de réparation de turbobuse 050	(B)		1
17	9636 815 0915	Anneau de joint 10x14x1.5	(B)		1
18	4900 502 0912	Capuchon	(B)		1
19	4925 500 6700	Accouplement	(B)		1

RE 661 PLUS
Sélection: Mélangeur

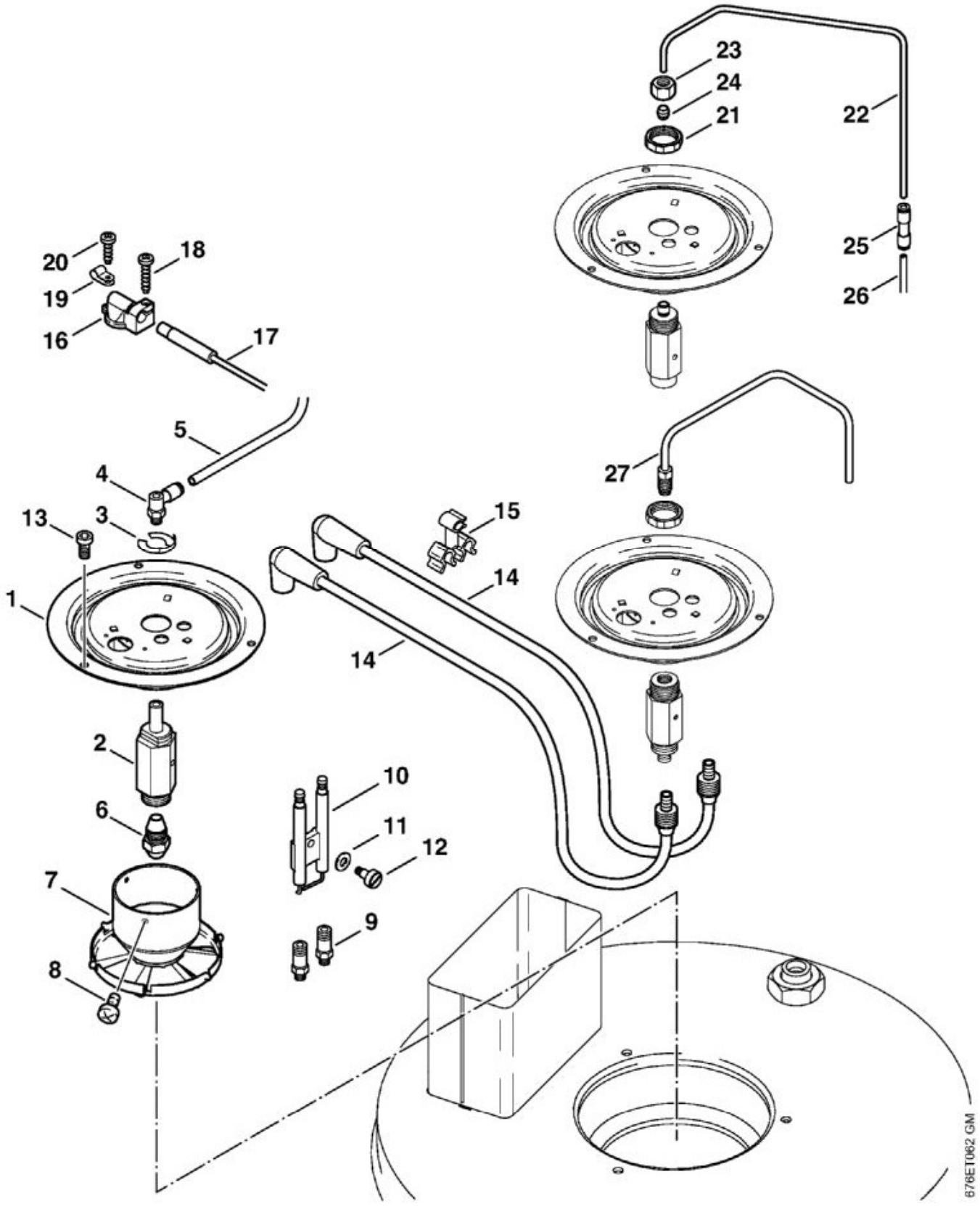

N°	Code article	Désignation	*	**	***
1	4752 523 1702	Couvercle			1

N°	Code article	Désignation	*	**	***
2	4752 522 0601	Support			1
	4752 520 2250	Support	[2 - 5, 7, 9]		1
3	4752 528 1200	Circlip			1
4	4752 520 2300	Raccord à vis coudé			1
5	MD5_ 0x2 43b3	Tuyau de gas-oil 1,2 m			1
	4752 523 1300	Tuyau de gas-oil 4x1 mm x 1 m			1
6	4752 523 0800	Buse			1
7	4752 520 1800	Chicane			1
8	9110 318 0300	Vis à tête plate M3x4			1
9	4752 520 0701	Raccord			2
10	4752 520 1700	Electrode			1
11	9323 630 0120	Rondelle élastique B5			1
12	4752 528 1000	Vis M4x4,5			1
13	9045 319 0950	Vis cylindrique M5x10			3
14	4752 520 2000	Câble d'allumage			2
15	4752 448 1200	Attache de câble			1
16	4752 523 1400	Support			1
17	4752 430 6200	Photodiode			1
19	4752 448 1201	Attache de câble			1
20	9103 021 1760	Vis Parker 2,9x9,5			1
21	4752 528 0901	Écrou M20x1			1
22	4752 521 0300	Tube			1
23	0761 112 0003	Écrou-chapeau			1
24	0761 112 0004	Bague coupante			1
25	4752 522 1000	Accouplement			1
26	MD5_ 0x1 7fee	Tuyau de gas-oil 650 mm	(D)		1
	4752 523 1300	Tuyau de gas-oil 4x1 mm x 1 m	(A,B)		1
27	4752 520 1900	Tuyau de gas-oil			1

RE 661 PLUS
Sélection: Moteur électrique

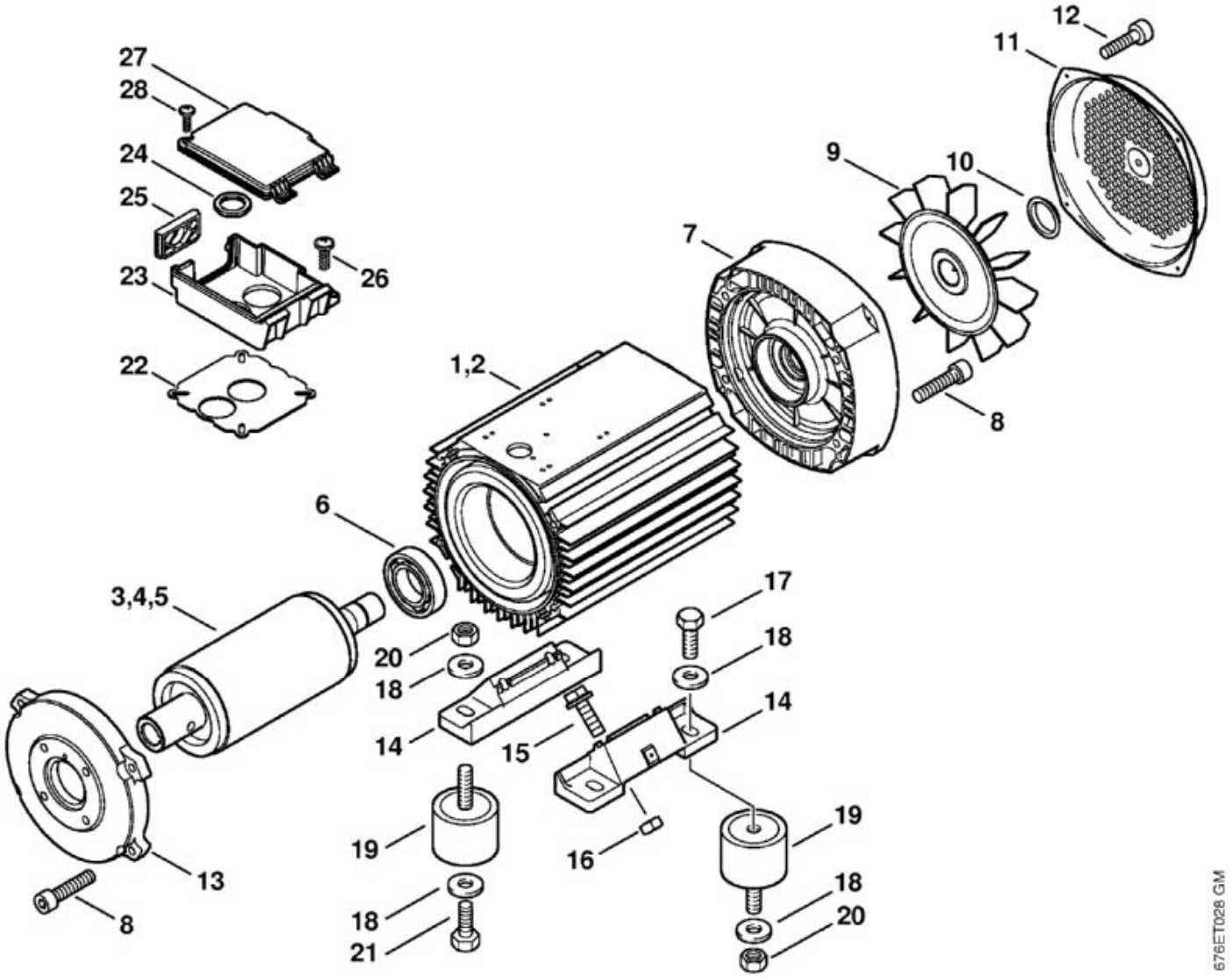

N°	Code article	Désignation	*	**	***
1	4752 600 0201	Moteur électrique 400 V/50 Hz	[3, 6 - 16]		1
3	4752 600 1100	Rotor			1
4	4747 600 1100	Rotor			1
6	9503 003 8531	Roulement rainuré à billes 6306-2Z			1
7	4747 602 1100	Couvercle de roulement			1
8	9045 371 1880	Vis cylindrique M8x35			8
9	4747 607 3000	Ventilateur			1
10	4747 608 2700	Anneau de serrage			1
11	4747 606 0100	Bague de ventilateur			1
12	9103 021 2360	Vis Parker 3,9x9,5			4
13	4747 602 1101	Couvercle de roulement			1
14	4747 602 2100	Pied d'appui du moteur			2

N°	Code article	Désignation	*	**	***
15	9018 346 1800	Vis à six pans M8x20			4
16	9212 260 1100	Écrou à six pans M8			4
17	9008 319 1830	Vis à six pans M8x25			2
18	9308 021 0180	Rondelle 8,4			8
19	4706 602 4300	Butoir			4
20	9214 021 1742	Écrou de sécurité M8			4
21	9008 319 1750	Vis à six pans M8x12			2
22	4752 609 0100	Joint			1
23	4752 602 2300	Cadre			1
24	9231 261 2120	Écrou raccord 1"			1
25	4705 602 1000	Couvercle			1
26	9045 371 0980	Vis cylindrique M5x16			4
27	4752 602 0900	Couvercle			1
28	9104 003 8770	Vis Parker P5x14			1

RE 661 PLUS
Sélection: Pistolet, Flexible haute pression

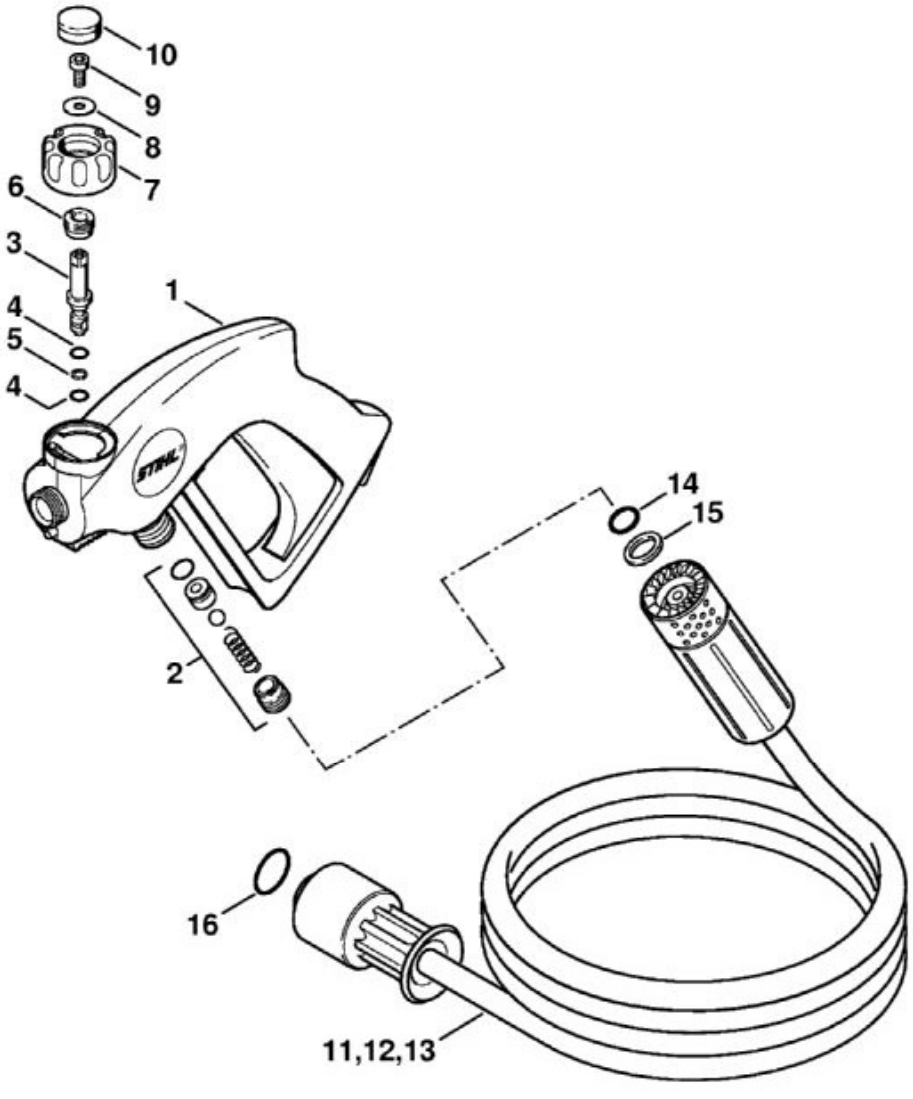

N°	Code article	Désignation	*	**	***
1	4925 500 1325	Pistolet	[2 - 10]		1
2	4731 007 1055	Jeu de joints			1
	4732 007 1055	Jeu de joints	[3 - 10]		1
3	MD5_ 0x5 e47f	Vis de réglage	(D)		1
4	MD5_ 0x3 955f	Joint torique	(D)		2
5	MD5_ 0x1 159b	Anneau de joint	(D)		1
6	MD5_ 0x6 2847	Douille	(D)		1
7	MD5_ 0x7 8f7a	Bouton	(D)		1
8	9307 021 0120	Rondelle 5,3			1
9	9045 319 0950	Vis cylindrique M5x10			1
10	MD5_ 0xf 5e97	Bouchon	(D)		1
12	4925 500 0836	Flexible haute pression DN 8, 20 m	[14 - 16]		1

N°	Code article	Désignation	*	**	***
14	9645 945 7520	Joint torique 10,82x1,78			1
15	9652 945 1613	Bague d'appui 11,7-14,5x1,2			1
16	9645 945 7659	Joint torique 20,35x1,78			1

RE 661 PLUS
Sélection: Pistolet, Flexible haute pression

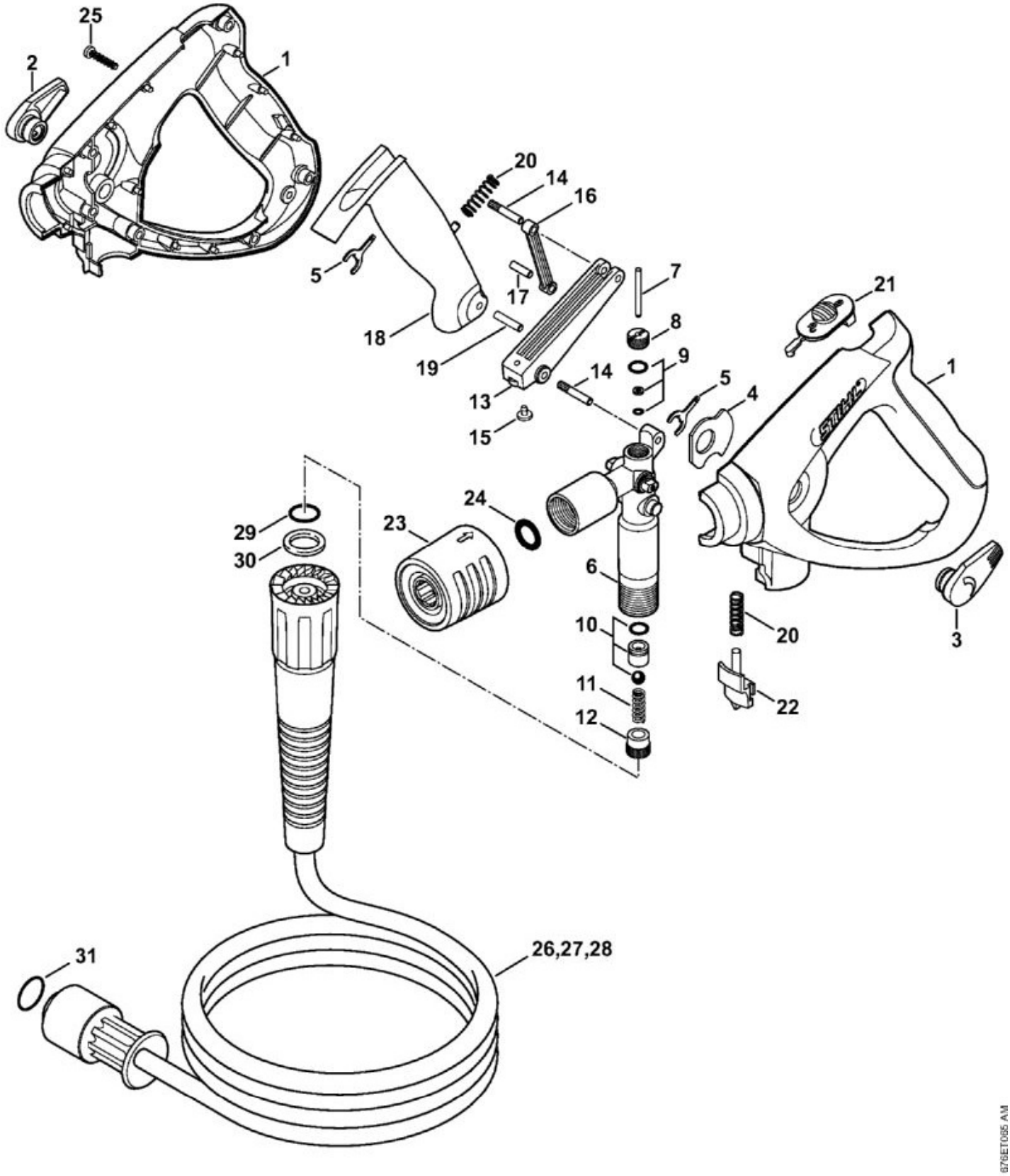

N°	Code article	Désignation	*	**	***
	4925 500 1331	Pistolet	[1 - 25]		1

N°	Code article	Désignation	*	**	***
7	MD5_ 0xa 1ab7	Cheville	(D)		1
8	MD5_ 0x5 2363	Bouchon fileté	(D)		1
	4925 007 1060	Jeu de joints de soupape	[9 - 11]		1
9	MD5_ 0x9 d962	Jeu de joints	(D)		1
10	4925 007 1001	Kit de réparation pour soupape			1
11	MD5_ 0x7 5e42	Ressort	(D)		1
12	MD5_ 0x9 98a8	Bouchon fileté	(D)		1
13	4925 500 9200	Culbuteur	[14, 15]		1
14	MD5_ 0x8 e752	Boulon	(D)		2
15	MD5_ 0x6 f282	Bouchon	(D)		1
16	4925 500 1501	Levier	[17]		1
17	MD5_ 0x9 0a3e	Boulon	(D)		2
18	4925 500 1502	Levier	[19]		1
20	4925 502 2000	Ressort			2
21	4925 502 1600	Bouton de sécurité			1
22	4925 502 4600	Levier de verrouillage			1
23	4925 500 6701	Accouplement			1
24	9645 945 3339	Joint torique 11x4			1
25	4925 007 1061	Paquet de vis			1
27	4925 500 0844	Flexible haute pression DN 8, 20 m, M27x1,5	[29 - 31]		1
29	9645 945 7520	Joint torique 10,82x1,78			1
30	9652 945 1613	Bague d'appui 11,7-14,5x1,2			1
31	9645 945 7659	Joint torique 20,35x1,78			1

RE 661 PLUS
Sélection: Pompe, arbre à cames

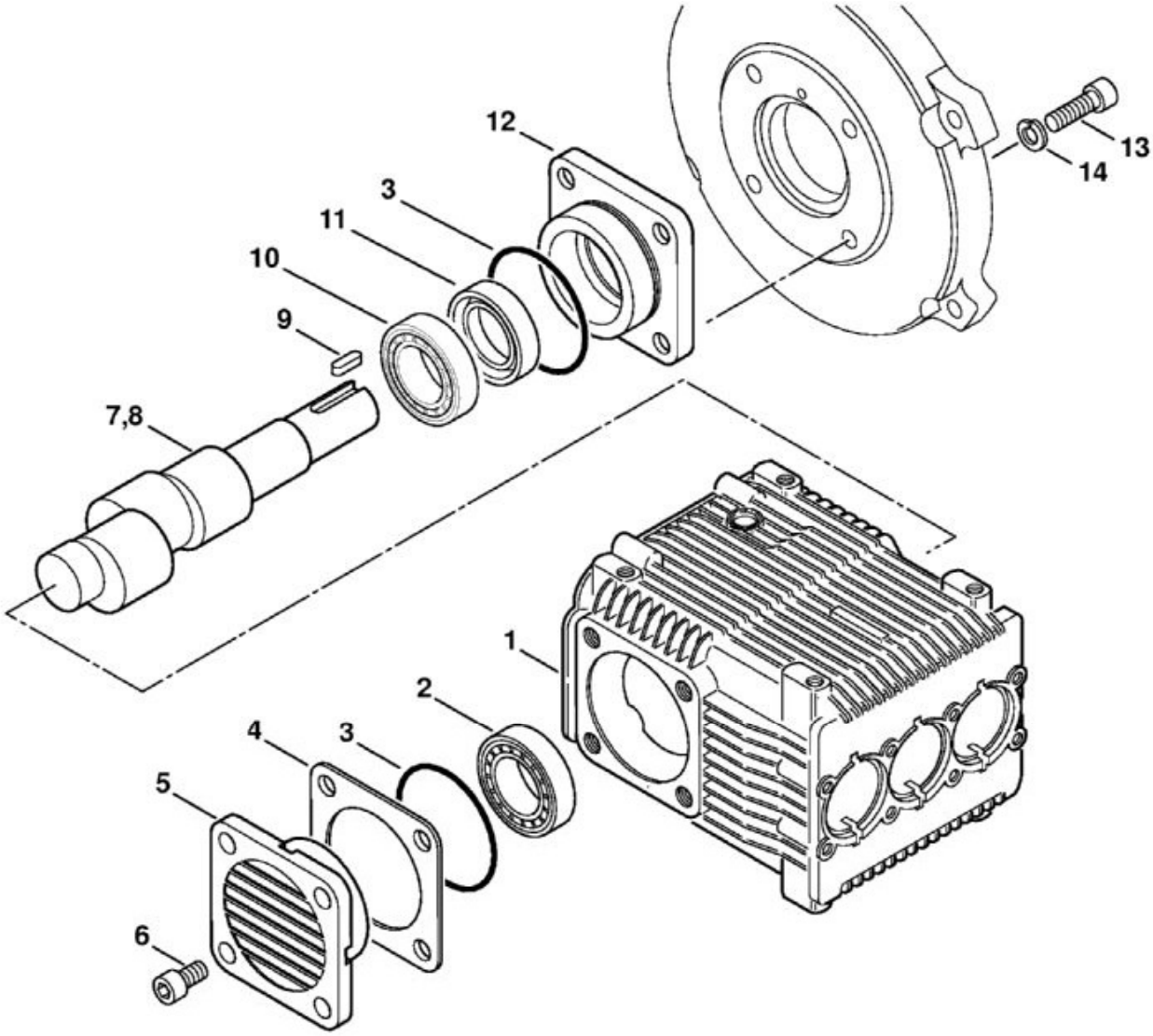

N°	Code article	Désignation	*	**	***
1	4747 701 0500	Carter de pompe			1
2	9509 003 6641	Roulement à rouleaux 30304A			1
	4747 007 1050	Jeu de joints étanches à l'huile	[3, 11]		1
3	MD5_ 0x8 3c93	Joint torique 60x2	(D)		2
4	4747 705 6000	Rondelle d'ajustage 0,05 mm			
4	4747 705 6001	Rondelle d'ajustage 0,1 mm			
4	4747 705 6002	Rondelle d'ajustage 0,25 mm			
5	4747 705 4000	Couvercle de roulement			1
6	9045 319 1780	Vis cylindrique M8x16			4
7	4747 705 5000	Arbre à cames			1
8	4752 705 5000	Arbre à cames			1
9	9470 435 3890	Clavette parallèle 8x7x25			1

N°	Code article	Désignation	*	**	***
10	9509 003 6671	Roulement à rouleaux 30205A			1
11	MD5_ 0x4 77fd	Bague d'étanchéité	(D)		1
12	4747 705 4001	Couvercle de roulement			1
13	9045 371 1880	Vis cylindrique M8x35			4
14	9334 620 0180	Rondelle Grower 8			4

RE 661 PLUS
Sélection: Pompe, piston

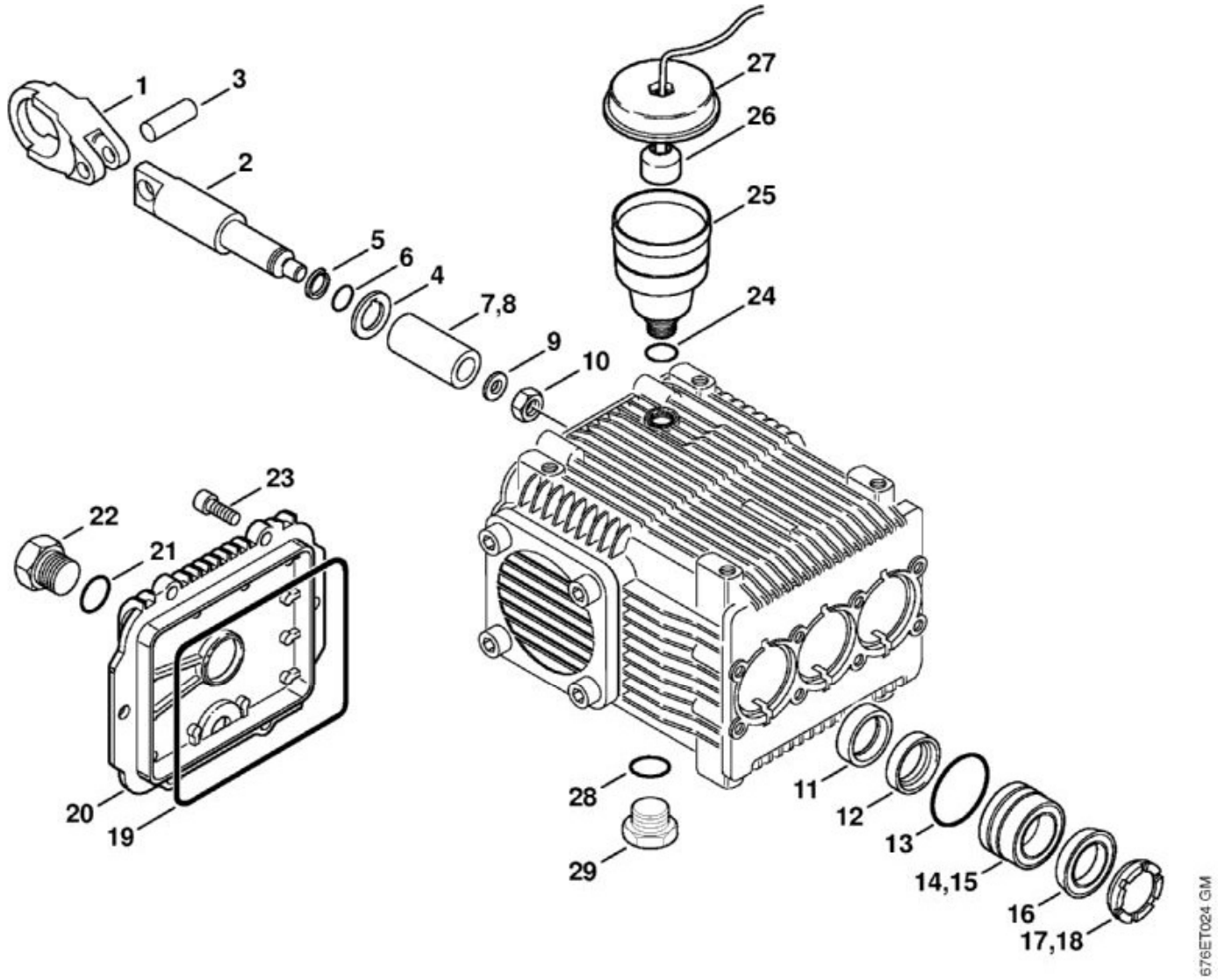

N°	Code article	Désignation	*	**	***
1	4747 701 1700	Bielle			3
2	4747 701 8500	Guide-piston			3
3	4747 708 5100	Boulon			3
4	4747 708 7800	Rondelle d'écartement			3
5	9652 945 1619	Bague d'appui 8-11x1			3
6	9645 948 7480	Joint torique 7,65x1,78			3
7	4752 760 7050	Jeu de pistons Ø 18 mm			3
9	4747 709 2000	Anneau de joint			3
10	4747 708 8600	Écrou à six pans M8			3
	4747 007 1050	Jeu de joints étanches à l'huile	[11, 19]		1
11	MD5_ 0x4 1248	Bague d'étanchéité	(D)		3

N°	Code article	Désignation	*	**	***
	4752 007 1050	Jeu de joints de pistons Ø 18 mm	[12, 13, 16]		1
12	MD5_ 0x7 855e	Anneau de joint	(D)		3
13	9645 945 7870	Joint torique 31,47x1,78			3
14	4752 705 0600	Douille			3
16	MD5_ 0x3 d88f	Manchon d'étanchéité	(D)		3
17	4752 007 1051	Jeu d'anneaux anti-extrusion			1
19	MD5_ 0x3 c3e5	Joint torique 106x3,1	(D)		1
20	4747 701 2600	Couvercle	[21, 22]		1
21	9645 945 7560	Joint torique 14x1,78			1
22	4747 708 5801	Bouchon fileté			1
24	9645 945 7560	Joint torique 14x1,78			1
25	4752 703 8300	Réservoir d'huile			1
26	4752 430 9101	Interrupteur à flotteur			1
27	4752 703 0700	Couvercle			1
28	9645 945 7560	Joint torique 14x1,78			1
29	4747 708 5801	Bouchon fileté			1

RE 661 PLUS
Sélection: Réservoir d'eau tampon

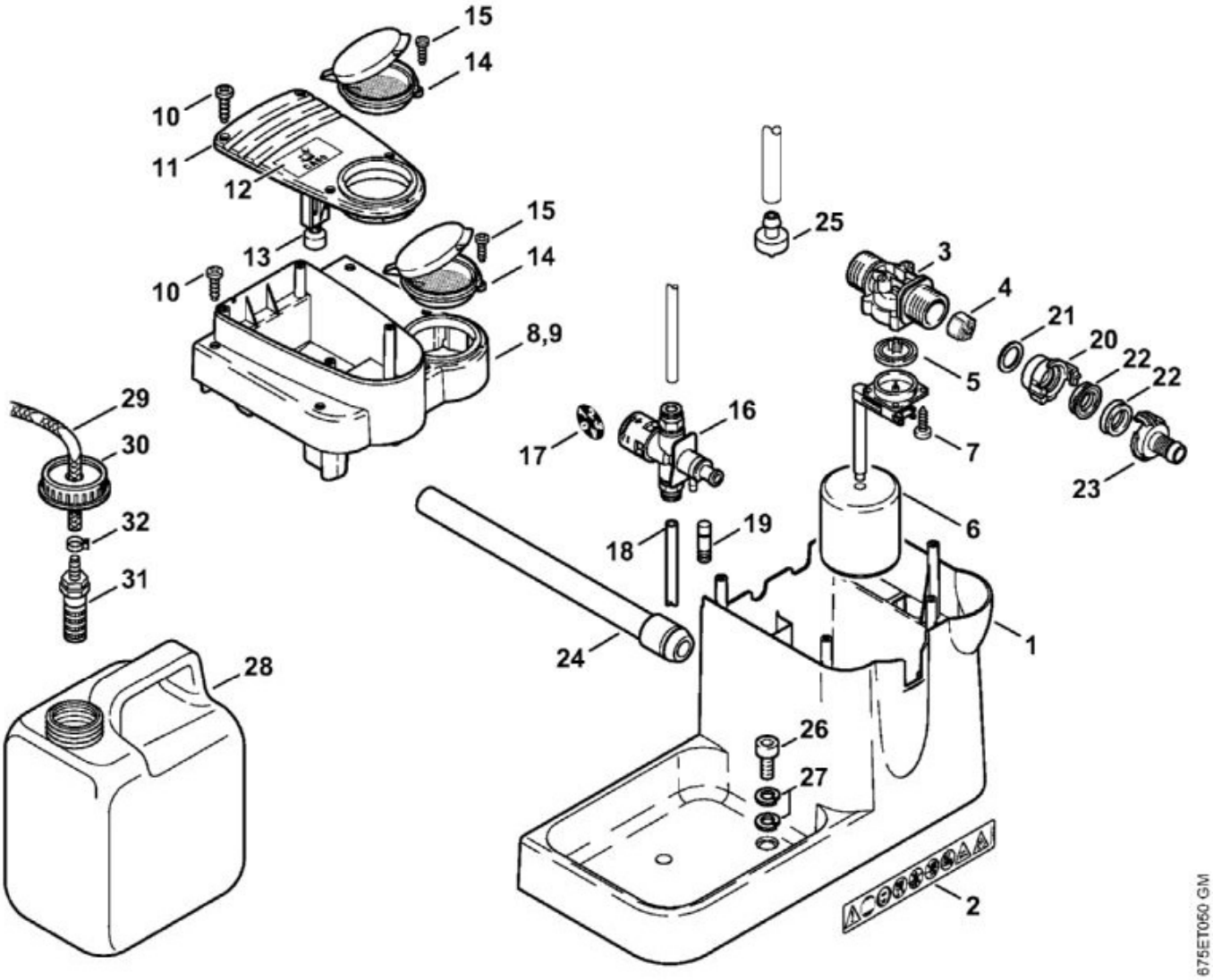

N°	Code article	Désignation	*	**	***
1	4752 670 6001	Réservoir d'eau tampon	[2]		1
2	0000 967 3900	Pictogramme d'avertissement RE			1
3	4752 700 6200	Soupape	[4 - 7]		1
4	4752 703 5900	Filtre			1
5	4736 709 0500	Membrane			1
6	4736 703 6000	Flotteur			1
7	9103 021 3270	Vis Parker 4,2x13			4
8	4752 700 0800	Réservoir			1
9	4752 701 0800	Réservoir			1
10	9104 006 4100	Vis Parker P5x20			8
11	4752 701 0901	Couvercle	[12]		1

N°	Code article	Désignation	*	**	***
12	4752 967 4601	Étiquette d'information sur protection anticalcaire			1
13	4752 430 9100	Interrupteur à flotteur			1
14	4752 701 0900	Couvercle			2
15	9104 006 8610	Vis Parker P3x12			2
16	4752 510 1301	Soupape de dosage			1
17	4752 967 4900	Étiquette autocollante échelle graduée			1
18	MD5_ 0x5 0648	Tuyau de gas-oil 600 mm	(D)		1
	4752 523 1300	Tuyau de gas-oil 4x1 mm x 1 m	(A,B)		1
19	4752 518 0500	Bouchon			1
20	4900 500 0220	Pièce de raccordement 3/4"	[21, 22]		1
22	4716 709 0420	Joint			2
23	4712 700 7300	Raccord pour tuyau flexible 3/4"	[22]		1
24	4752 678 1100	Tuyau	(C)		1
25	4749 701 6600	Crépine d'aspiration			1
26	9045 318 1780	Vis cylindrique M8x16			2
27	9320 630 0180	Rondelle Grower 8			2
28	4752 701 0801	Réservoir			1
29	MD5_ 0xe b795	Tuyau 1,2 m	(D)		1
	4706 512 1451	Tuyau 6x3 mm x 5 m	(A,B)		1
30	4747 703 0701	Couvercle			1
31	4712 701 6600	Crépine d'aspiration			1
32	9771 021 4660	Collier de serrage Ø 11,5			1

RE 661 PLUS
Sélection: Réservoir de combustible

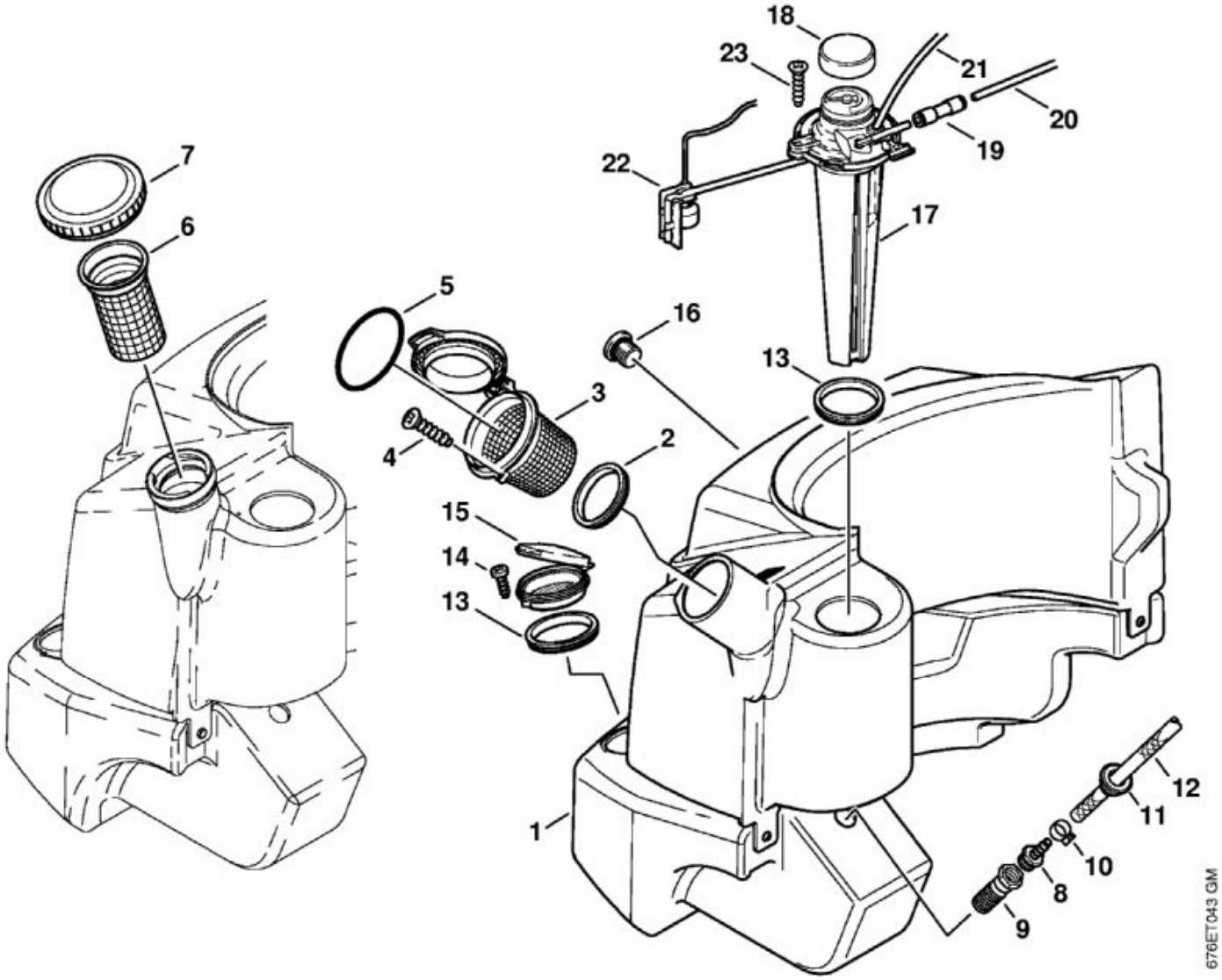

N°	Code article	Désignation	*	**	***
1	4752 520 1401	Réservoir de combustible	[2 - 5, 16]		1
2	4752 529 0201	Anneau de joint			1
3	4770 520 3000	Tamis	[5]		1
4	9103 021 1800	Vis Parker 2,9x13			2
5	9645 945 3403	Joint torique 56x5			1
	MD5_ 0x9 b5b1	Réservoir de combustible	[6, 7, 16](C)		1
6	4752 521 0700	Tamis			1
7	4712 521 0600	Couvercle de réservoir de combustible			1
8	4712 701 6600	Crépine d'aspiration	[9]		1
9	4712 701 8805	Tamis			1
10	9771 021 4660	Collier de serrage Ø 11,5			1

N°	Code article	Désignation	*	**	***
11	4752 529 0200	Anneau de joint			1
12	MD5_ 0x7 c92c	Tuyau 1,2 m	(D)		1
	4706 512 1451	Tuyau 6x3 mm x 5 m	(A,B)		1
13	4752 529 0201	Anneau de joint			2
14	9103 021 1800	Vis Parker 2,9x13			1
15	4752 701 0900	Couvercle			1
16	4749 700 2301	Bouchon fileté			1
17	4752 520 2100	Indicateur de niveau	[18]		1
18	4752 523 2001	Verre de regard			1
19	4712 522 1000	Accouplement			1
20	MD5_ 0x1 8d0a	Tuyau de gas-oil 500 mm	(D)		1
21	MD5_ 0x1 2774	Tuyau de gas-oil 600 mm	(D)		1
	4724 523 1300	Tuyau de gas-oil 6x1 mm x 1 m	(A,B)		1
22	4752 430 9101	Interrupteur à flotteur			1

RE 661 PLUS
Sélection: Tableau de bord

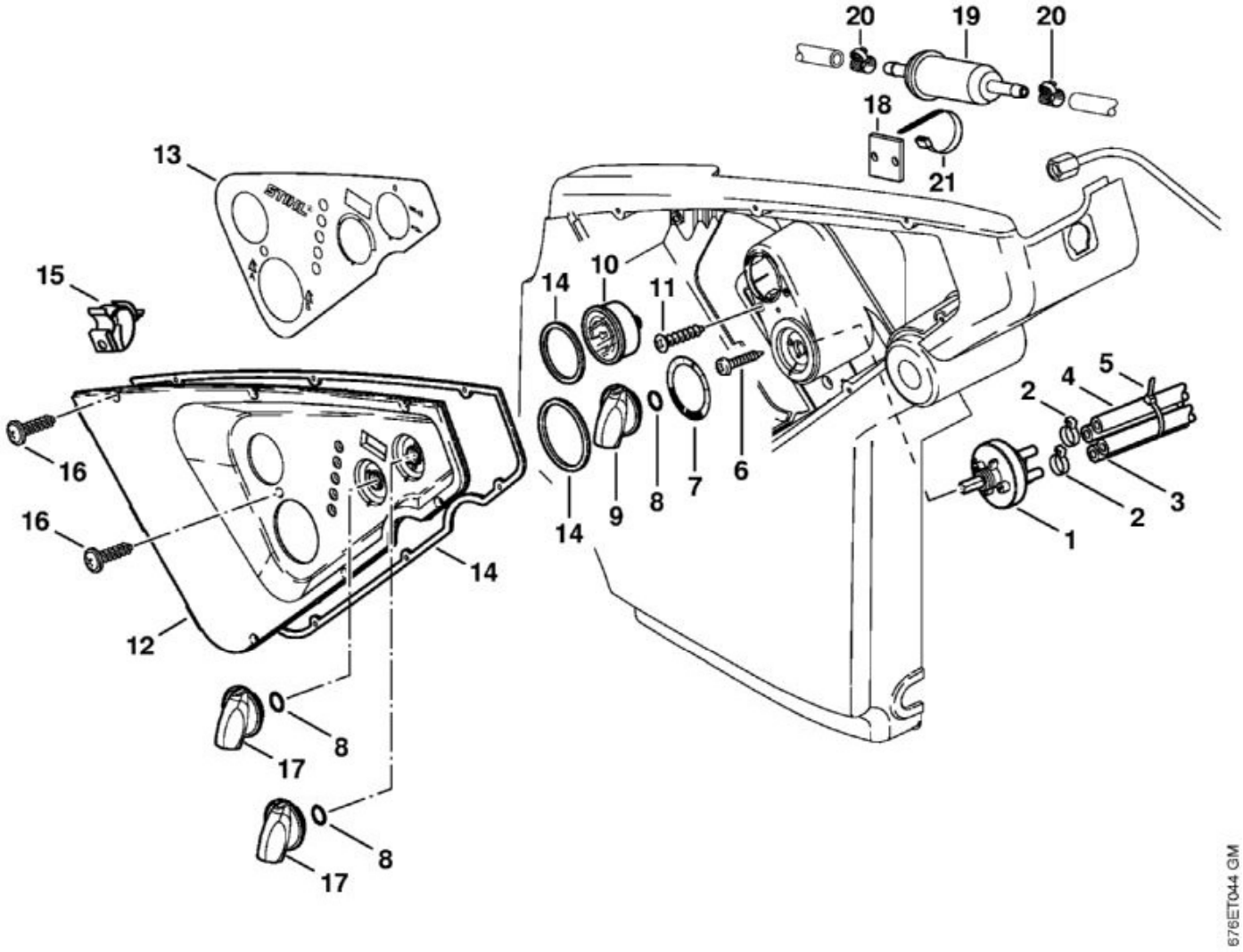

N°	Code article	Désignation	*	**	***
1	4743 510 0400	Soupape			1
2	9771 021 4660	Collier de serrage Ø 11,5			4
3	4706 512 1451	Tuyau 6x3 mm x 5 m			2
4	MD5_ 0x7 b5b1	Tuyau 1,2 m	(D)		2
	4706 512 1451	Tuyau 6x3 mm x 5 m	(A,B)		1
5	0751 010 7056	Serre-câbles			1
6	9103 021 1800	Vis Parker 2,9x13			2
8	9645 945 7505	Joint torique 10x2,5			3
9	4752 510 2000	Bouton			1
10	4724 512 0500	Manomètre			1
11	9104 003 8778	Vis Parker P5x20			2
12	4752 430 3600	Couvercle	[13]		1

N°	Code article	Désignation	*	**	***
16	9104 007 4281	Vis Parker IS-P5x18			6
17	4752 510 2001	Bouton			2
18	4770 431 6000	Support			1
19	4770 703 5900	Filtre			1
20	9771 021 4660	Collier de serrage Ø 11,5			2
21	0751 010 7070	Serre-câbles			1

RE 661 PLUS
Sélection: Turbo brosse, Tuyau flexible d'aspiration

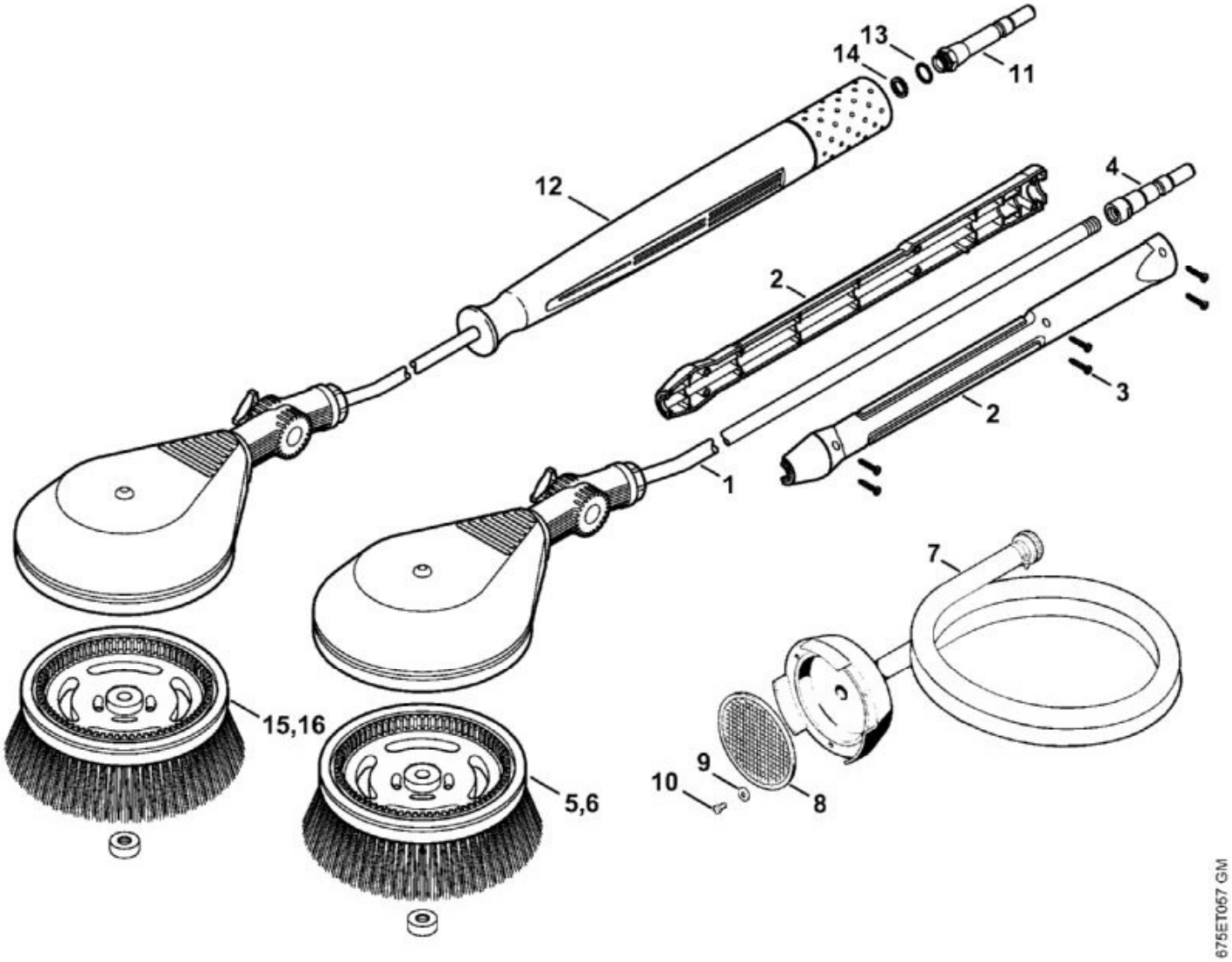

N°	Code article	Désignation	*	**	***
1	4925 500 5900	Turbobrosse	[2 - 5](B)		1
2	4925 500 8900	Monture de poignée	[3]		1
3	4925 007 1061	Paquet de vis			1
4	4925 503 1202	Pièce de raccordement			1
5	4900 500 3101	Tête de brosse	(B)		1
6	4900 500 3102	Tête de brosse	(B)		1
7	4925 500 0500	Tuyau flexible d'aspiration	[8 - 10](B)		1
8	4900 501 0900	Tamis	(B)		1
9	9291 021 0120	Rondelle 5,3	(B)		3
10	9041 216 0950	Vis cylindrique M5x10	(B)		3
11	4925 500 6700	Accouplement	(B)		1
12	4925 500 3000	Turbobrosse	[13- 16](B)		1

N°	Code article	Désignation	*	**	***
13	9645 945 7501	Joint torique 9,3x2,4	(B)		1
14	9652 945 1611	Bague d'appui 9,6-12,8x1,2	(B,C)		1
15	4900 500 3101	Tête de brosse	(B)		1
16	4900 500 3102	Tête de brosse	(B)		1