RE 362 PLUS
Sélection: Bloc de réglage et de sécurité, Piston distributeur

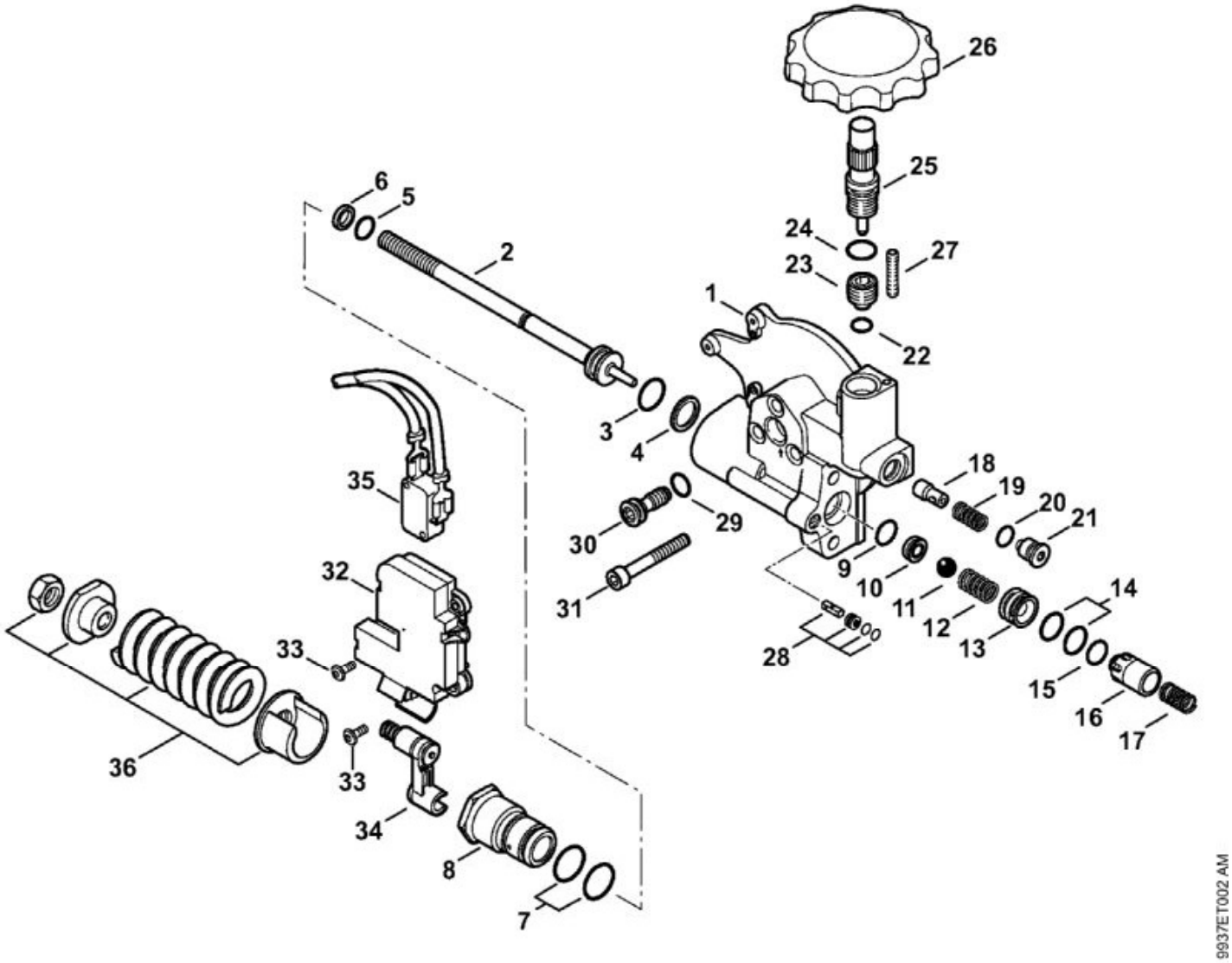

N°	Code article	Désignation	*	**	***
1	4780 511 0100	Corps			1
	4780 007 1009	Kit de réparation pour piston distributeur	[2 - 12]		1
	4780 007 1010	Kit de réparation pour piston distributeur	[3 - 7]		1
	4780 007 1011	Jeu de joints de pistons	[9 - 12]		1
	4780 540 0100	Piston	[13 - 17]		1
	4780 760 8800	Injecteur	[18 - 21]		1
	4780 510 0300	Piston distributeur	[22 - 25]		1
26	4780 512 0400	Bouton			1
27	9133 021 0710	Goupille filetée M4x20			1
28	4780 540 0101	Piston			1

N°	Code article	Désignation	*	**	***
30	4780 518 0500	Bouchon	[29]		1
31	9045 318 1420	Vis cylindrique M6x45			3
32	4780 430 1100	Boîtier électrique	[33]		1
33	9110 313 0390	Vis à tête bombée M3x8			3
34	4780 510 3900	Levier			1
35	4780 430 0500	Interrupteur			1
36	4780 510 3800	Ressort			1

RE 362 PLUS
Sélection: Bloc de réglage et de sécurité, Soupape antiretour

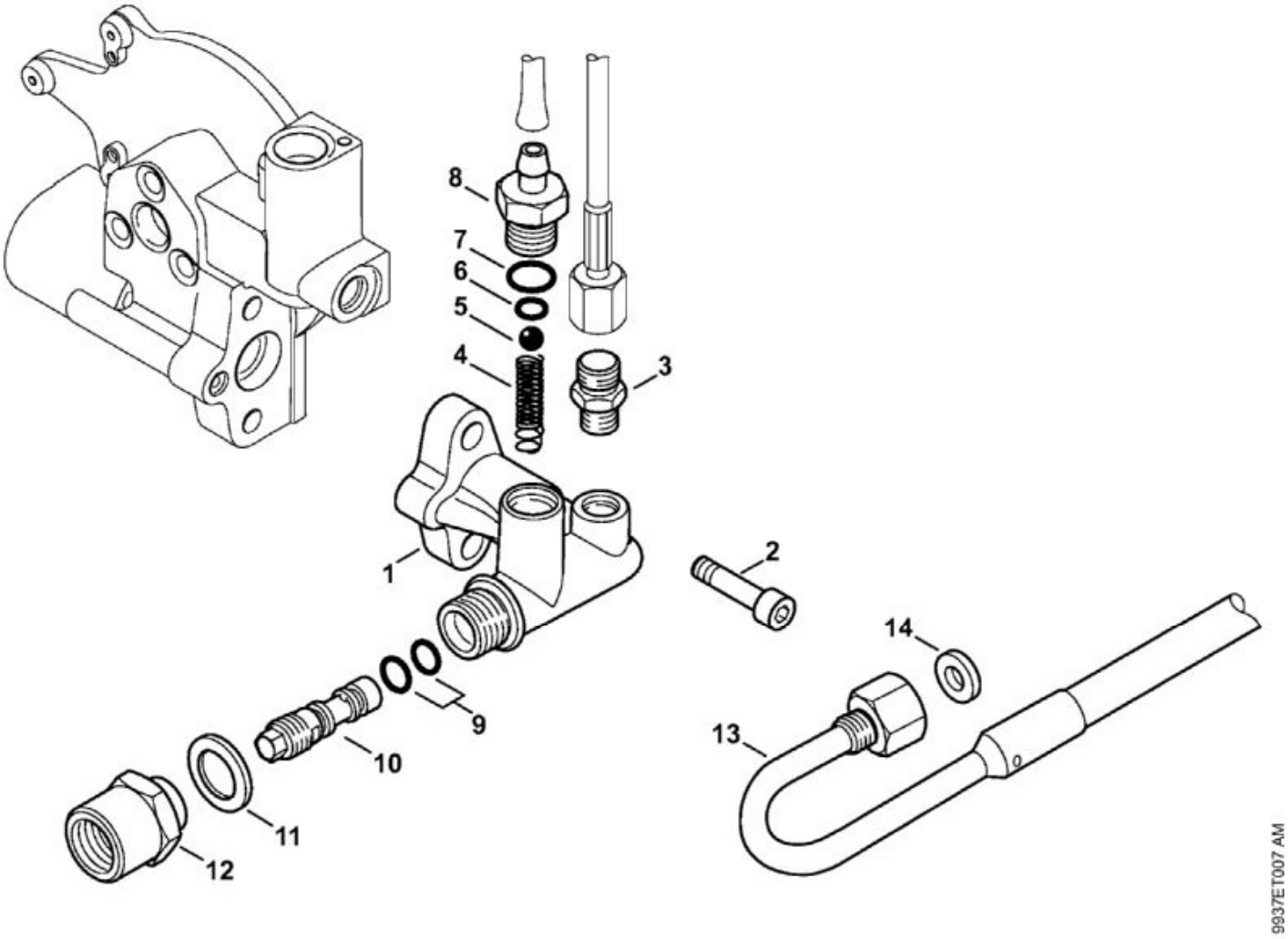

N°	Code article	Désignation	*	**	***
1	4780 511 0101	Corps			1
2	9045 319 1800	Vis cylindrique M8x20			2
3	4712 522 0100	Pièce de raccordement			1
	4749 510 0200	Soupape antiretour	[4 - 8]		1
	4780 007 1012	Kit de réparation soupape	[4 - 7]		1
10	4780 760 8801	Injecteur	[9]		1
13	4780 670 0800	Flexible haute pression			1
14	9636 815 0700	Anneau de joint 8x15x1			1

RE 362 PLUS
Sélection: Boîtier électrique, Câble d'alimentation

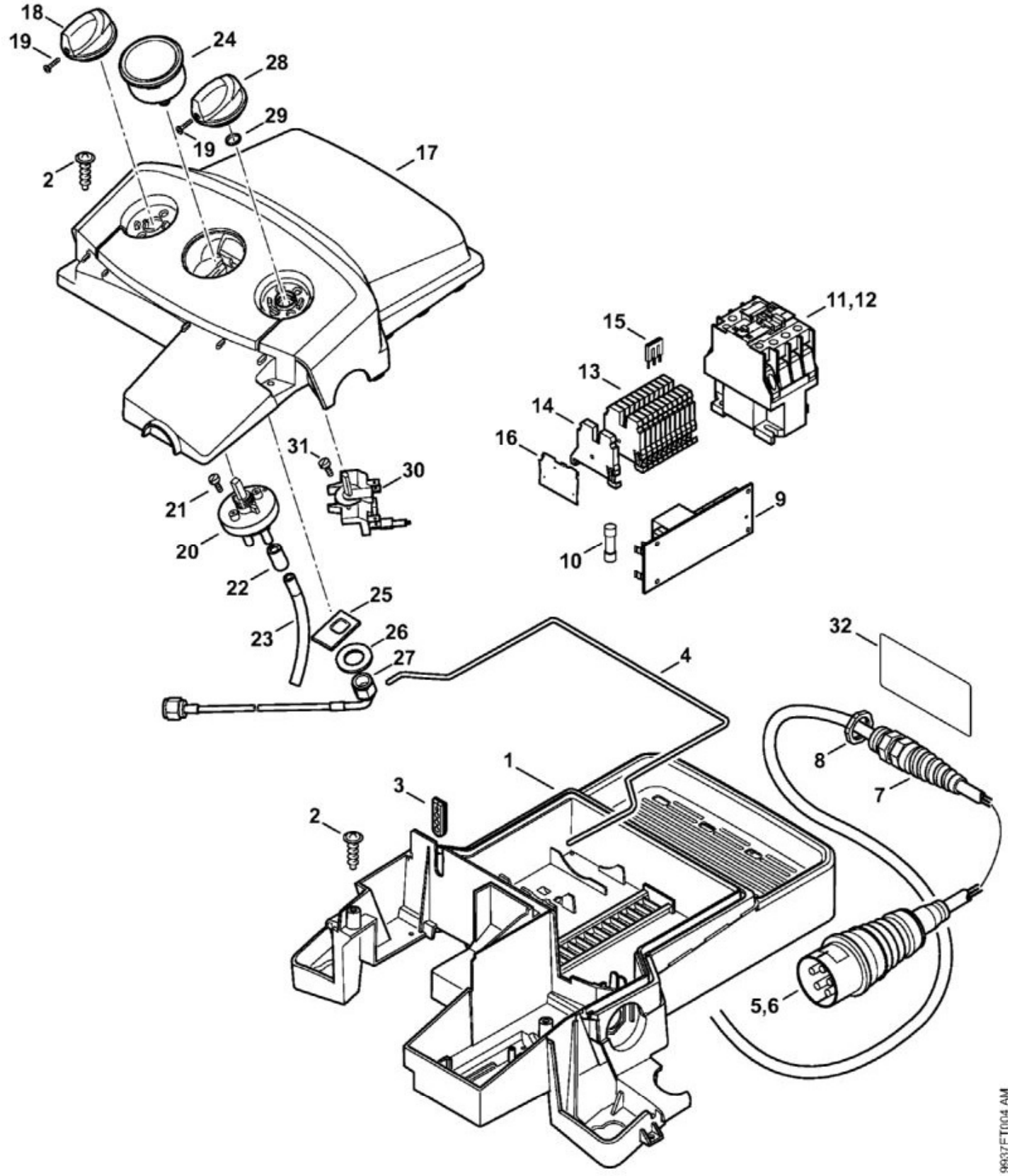

N°	Code article	Désignation	*	**	***
1	4780 432 1200	Boîtier			1

N°	Code article	Désignation	*	**	***
2	9104 007 4281	Vis Parker IS-P5x18			4
3	4780 432 9300	Douille			1
4	4726 439 0500	Joint			1
5	4747 440 2000	Câble d'alimentation Europa	[7, 8]		1
7	4747 430 8700	Raccord à vis pour câbles			1
8	9210 260 1860	Écrou à six pans M20x1,5-8			1
9	4780 430 3200	Platine à circuit imprimé			1
10	4780 430 3800	Fusible			1
11	4747 430 2801	Contacteur électromagnétique 100-C16KN10			1
13	4780 431 2900	Bornier			1
14	4780 431 2901	Bornier			1
15	4780 431 6300	Pont			1
16	4780 431 2600	Plaque			1
17	4780 430 3600	Couvercle			1
18	4747 512 0402	Bouton	[19]		1
19	9099 021 1850	Vis Parker 2,9x19			1
20	4743 510 0400	Soupape			1
21	9104 003 0560	Vis Parker IS-P3,5x10			2
22	4757 512 2100	Capuchon			1
23	4749 701 6000	Tuyau 6x2 mm x 1 m			1
24	4780 512 0500	Manomètre			1
25	4780 703 6900	Support			1
26	9291 021 0220	Rondelle 13			1
27	4780 670 0300	Tuyau			1
28	4742 430 2900	Bouton	[19]		1
29	9645 945 7505	Joint torique 10x2,5			1
30	4747 435 0300	Interrupteur			1
31	9062 319 0660	Vis à tête fraisée M4x12			2

RE 362 PLUS
Sélection: Chariot

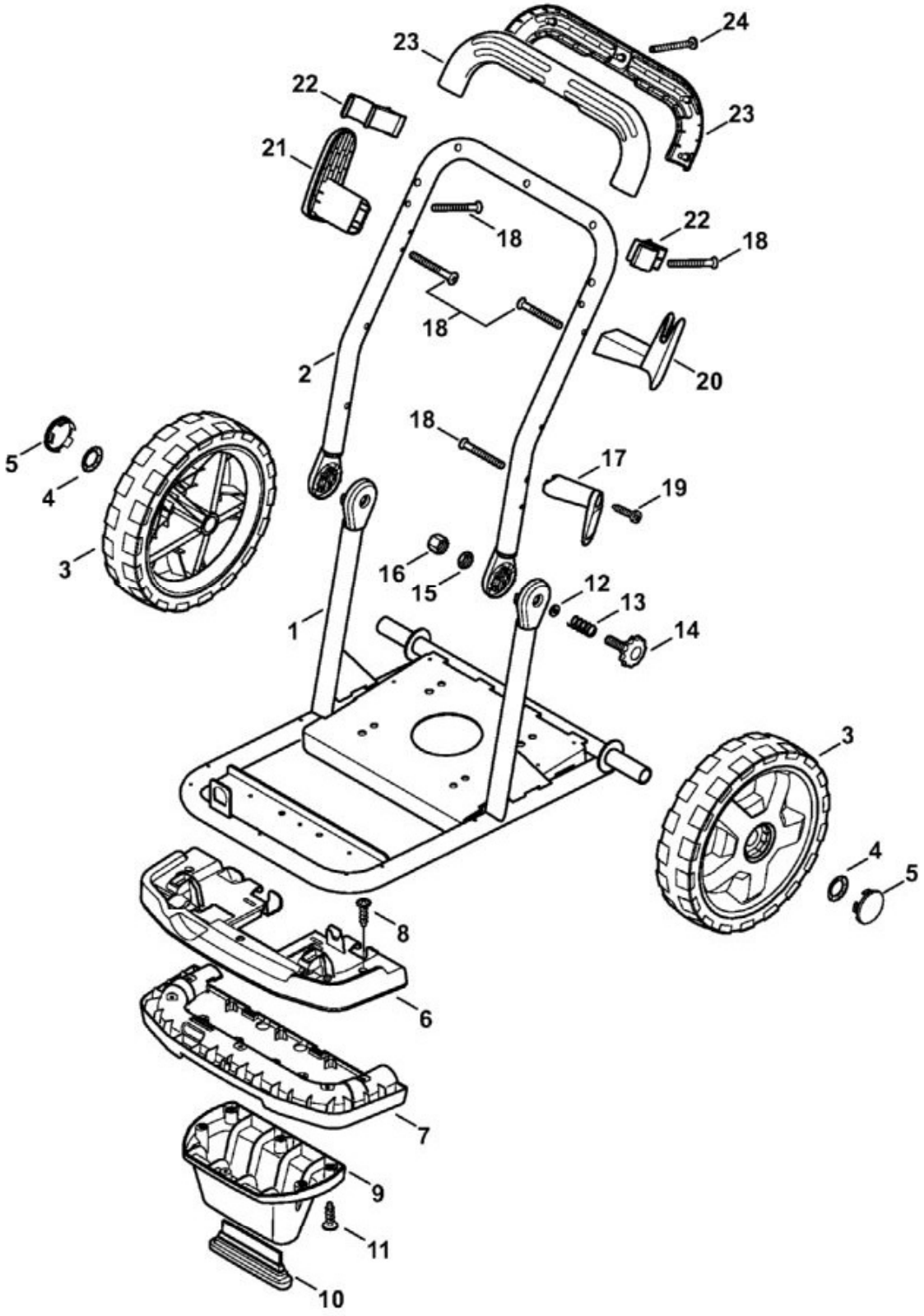

N°	Code article	Désignation	*	**	***
1	4780 790 1800	Cadre porteur			1

N°	Code article	Désignation	*	**	***
2	4780 791 1700	Poignée tubulaire			1
3	4780 791 3600	Roue			2
4	4706 792 7200	Fixation rapide			2
5	4780 791 9200	Capuchon			2
6	4780 704 2801	Plaque de retenue			1
7	4780 704 2800	Plaque de retenue			1
8	9110 341 0961	Vis à tête plate M5x12			5
9	4780 700 8400	Support	[10, 11]		1
10	4780 703 2500	Pied support			1
11	9104 007 4281	Vis Parker IS-P5x18			6
	4780 007 1008	Jeu de pièces de fixation	[12, 13, 15, 16]		1
14	4780 792 0100	Bouton étoile			2
17	4780 791 5400	Support			1
18	9104 007 4297	Vis Parker P5x40			5
19	9104 007 4281	Vis Parker IS-P5x18			1
20	4780 791 5401	Support			1
22	4780 791 5403	Support			2
23	4780 791 0600	Monture de poignée			2
24	9104 003 0820	Vis cylindrique IS-P4x30			5

RE 362 PLUS
Sélection: Corps, Capot, Réservoir

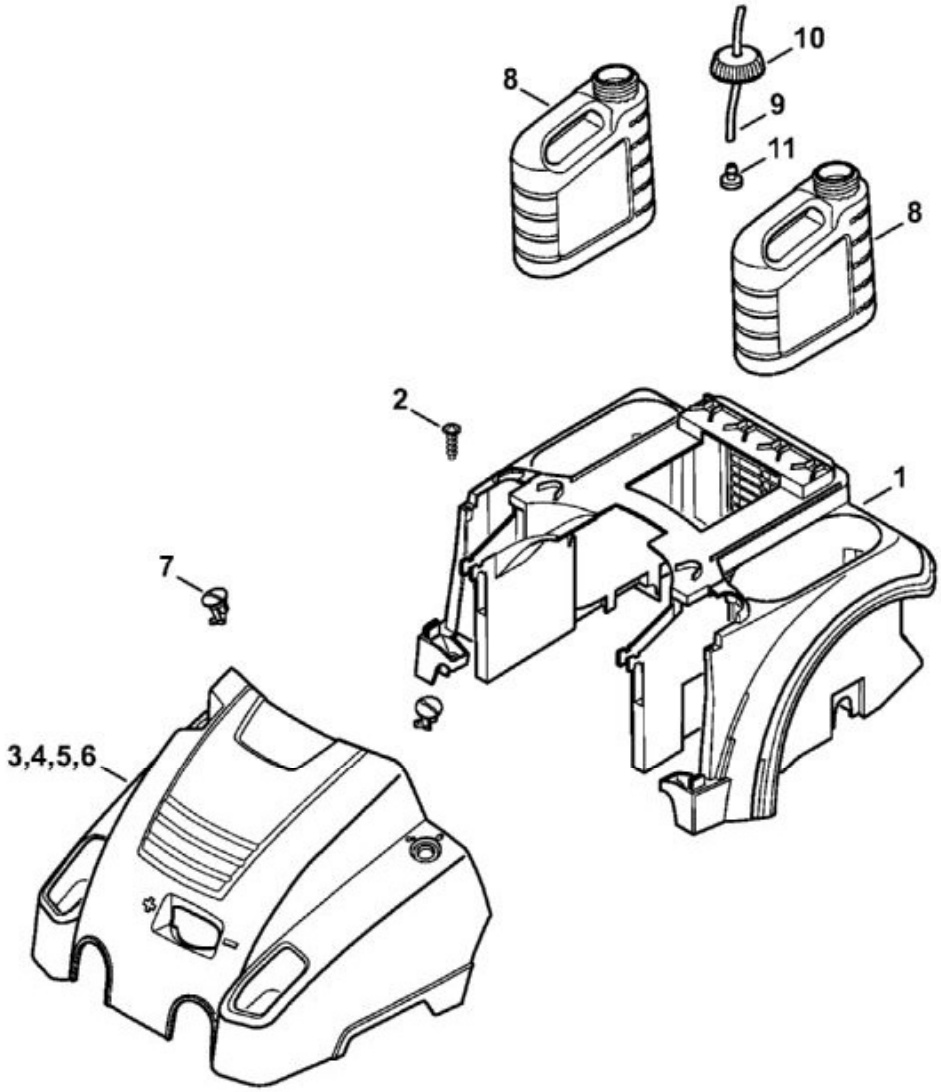

N°	Code article	Désignation	*	**	***
1	4780 432 1201	Boîtier			1
2	9110 341 0961	Vis à tête plate M5x12			6
4	4780 706 2101	Capot RE 362 PLUS			1
7	4770 706 0100	Verrou			2
8	4780 700 0800	Cuve			2
9	4749 701 6000	Tuyau 6x2 mm x 1 m			2
10	4780 703 0701	Couvercle			2
11	4749 701 6600	Crépine d'aspiration			2

RE 362 PLUS
Sélection: Enrouleur de flexible

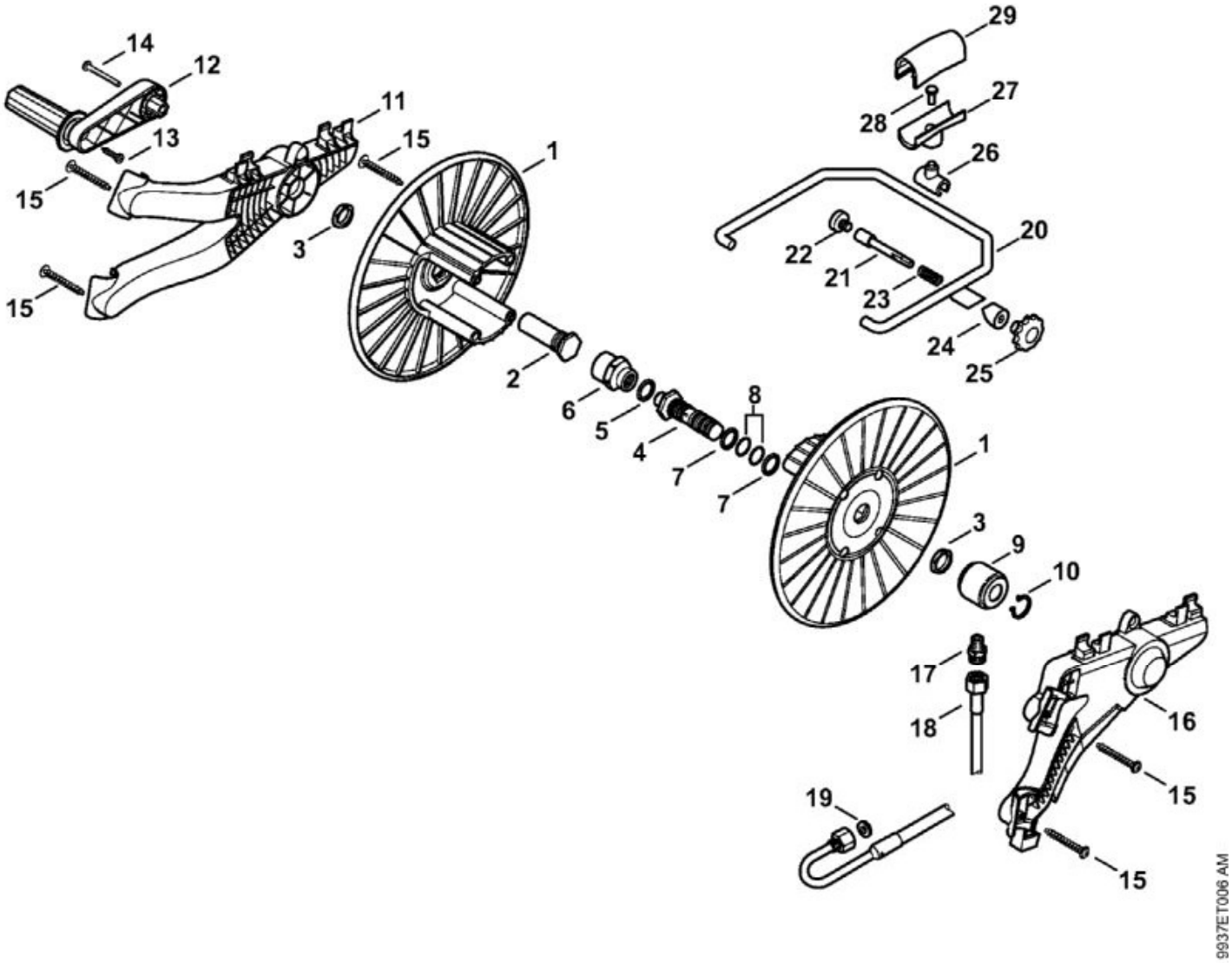

N°	Code article	Désignation	*	**	***
1	4747 501 1700	Tambour d'enroulement			2
2	4780 791 7000	Axe			1
3	9268 825 2160	Écrou à six pans M24x1,5			2
4	4780 503 0100	Raccord			1
5	4749 519 0200	Anneau de joint			1
6	4772 511 0200	Raccord			1
7	9652 945 1620	Bague d'appui 16,26x2,18			2
8	9645 945 3695	Joint torique 15,08x2,62			2
9	4747 793 9400	Coussinet			1
10	9455 621 2150	Circlip 20x1,2			1
11	4780 793 1100	Support			1
12	4780 790 7400	Manivelle			1

N°	Code article	Désignation	*	**	***
13	9104 007 4281	Vis Parker IS-P5x18			1
14	9110 390 1420	Vis à tête bombée M6x45			1
15	9104 007 4465	Vis cylindrique IS-P6x40			8
16	4780 793 1101	Support			1
17	4736 503 0100	Raccord			1
18	4780 670 0800	Flexible haute pression			1
19	9636 815 0700	Anneau de joint 8x15x1			1
20	4780 007 1007	Guide de flexible	[21 - 29]		1
	4780 007 1005	Jeu de pièces de fixation	[21 - 25]		1
	4780 007 1006	Jeu de pièces de fixation	[21 - 24]		1
	4780 007 1004	Guide de flexible	[26 - 28]		1
26	4780 793 1800	Guide de flexible			1
27	4747 793 1800	Guide de flexible			1
28	9104 003 8770	Vis Parker P5x14			1
29	4747 793 1801	Guide de flexible			1

RE 362 PLUS
Sélection: Kit de nettoyage de canalisations, Disp. sablage avec projection d'eau

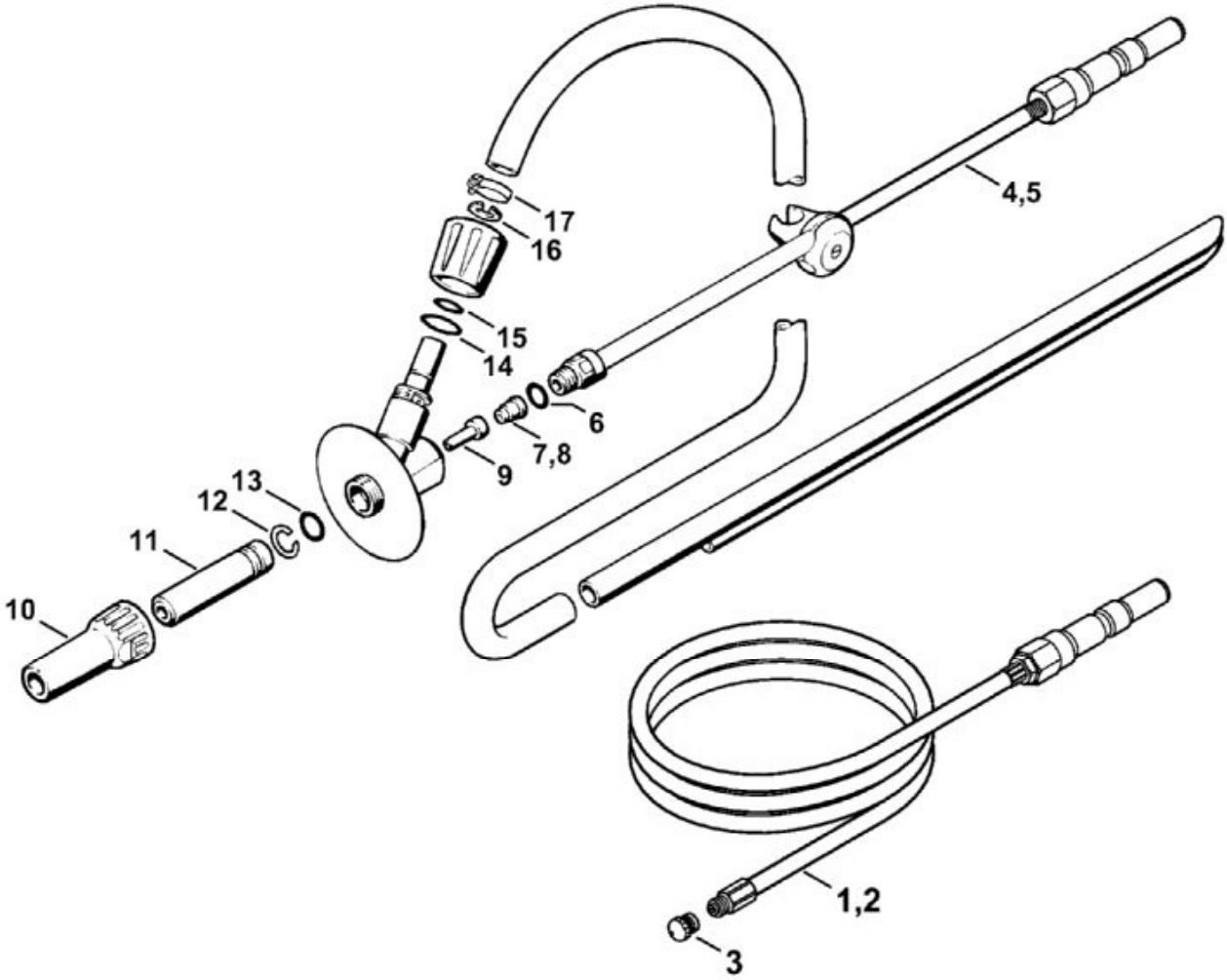

N°	Code article	Désignation	*	**	***
1	4925 500 8000	Kit de nettoyage de canalisations 10 m	[3](B)		1
2	4925 500 8001	Kit de nettoyage de canalisations 20 m	[3](B)		1
3	4915 502 1030	Buse	(B)		1
4	4925 500 1802	Dispositif de sablage avec projection d'eau 07	[6, 7, 9 - 17](B)		1
6	9645 945 7555	Joint torique 13,95x2,62	(B)		1
9	4900 502 3600	Insert	(B)		1
	4900 007 1000	Kit de réparation	[7 - 10](B)		1
14	9645 945 7602	Joint torique 18x2	(B)		1
15	9645 945 7565	Joint torique 15x1,5	(B)		1
16	9455 621 1520	Circlip 15x1	(B)		1

N°	Code article	Désignation	*	**	***
17	9771 021 1500	Collier de serrage 16-25	(B)		1

RE 362 PLUS
Sélection: Lance

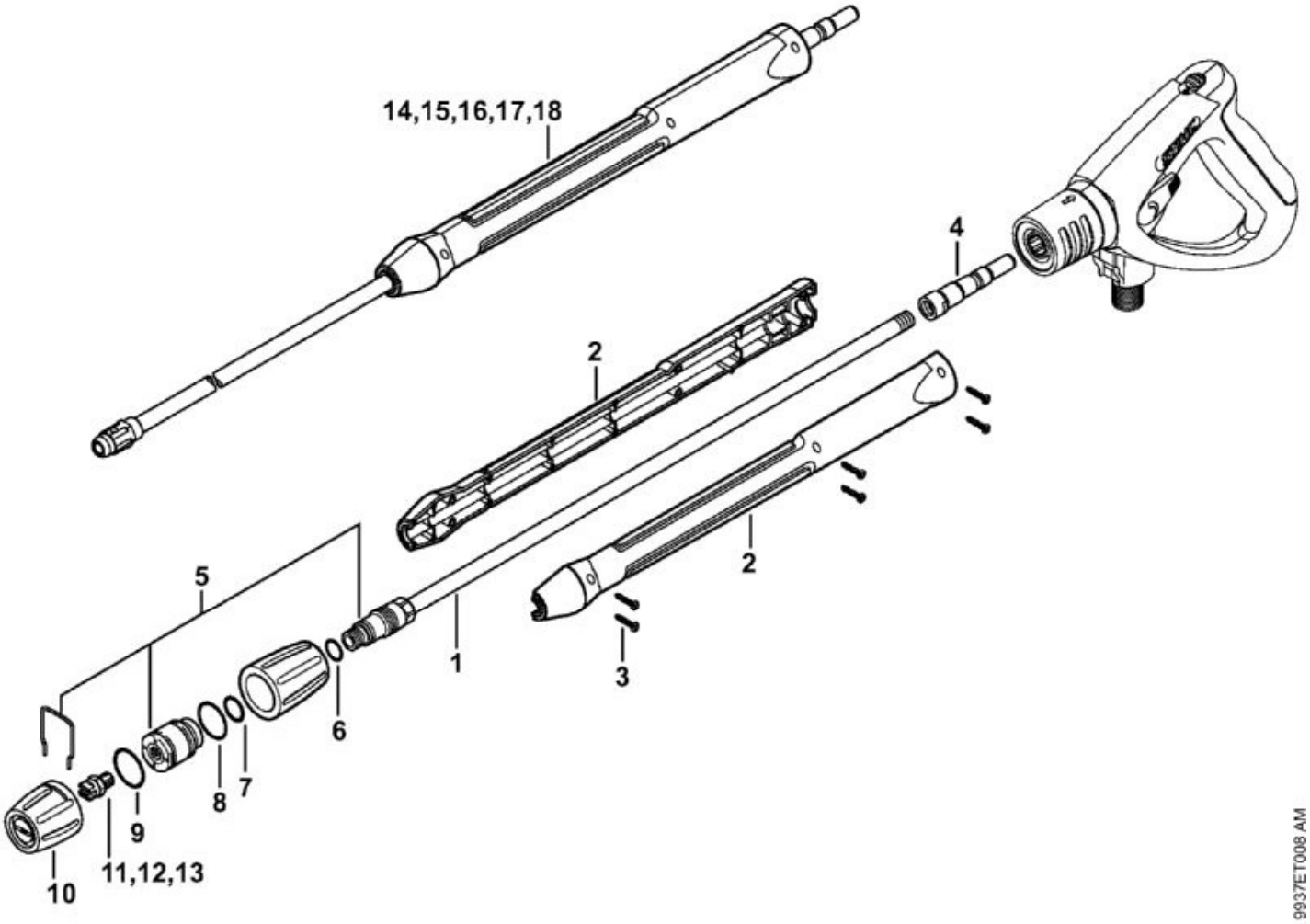

N°	Code article	Désignation	*	**	***
1	4925 500 7900	Lance droite avec porte-buse, 950 mm	[2 10]		1
2	4925 500 8900	Monture de poignée	[3]		1
3	4925 007 1061	Paquet de vis			1
4	4925 503 1202	Pièce de raccordement			1
5	4925 500 3811	Tête de projection	[6 10]		1
6	9645 945 7510	Joint torique 10,77x2,62			1
8	9645 945 7659	Joint torique 20,35x1,78			1
9	9645 945 7630	Joint torique 18,77x1,78			1
10	4900 502 0903	Capuchon de protection			1
11	4900 502 1033	Buse 2506			1
14	4925 500 0960	Lance 350 mm	[2 - 4](B)		1

N°	Code article	Désignation	*	**	***
15	4925 500 0961	Lance 500 mm	[2 - 4](B)		1
16	4925 500 0962	Lance 1,07 m	[2 - 4](B)		1
17	4925 500 0963	Lance 1,8 m	[2 - 4](B)		1
18	4925 500 0964	Lance 2,5 m	[2 - 4](B)		1

RE 362 PLUS
Sélection: Moteur électrique, Carter de commande

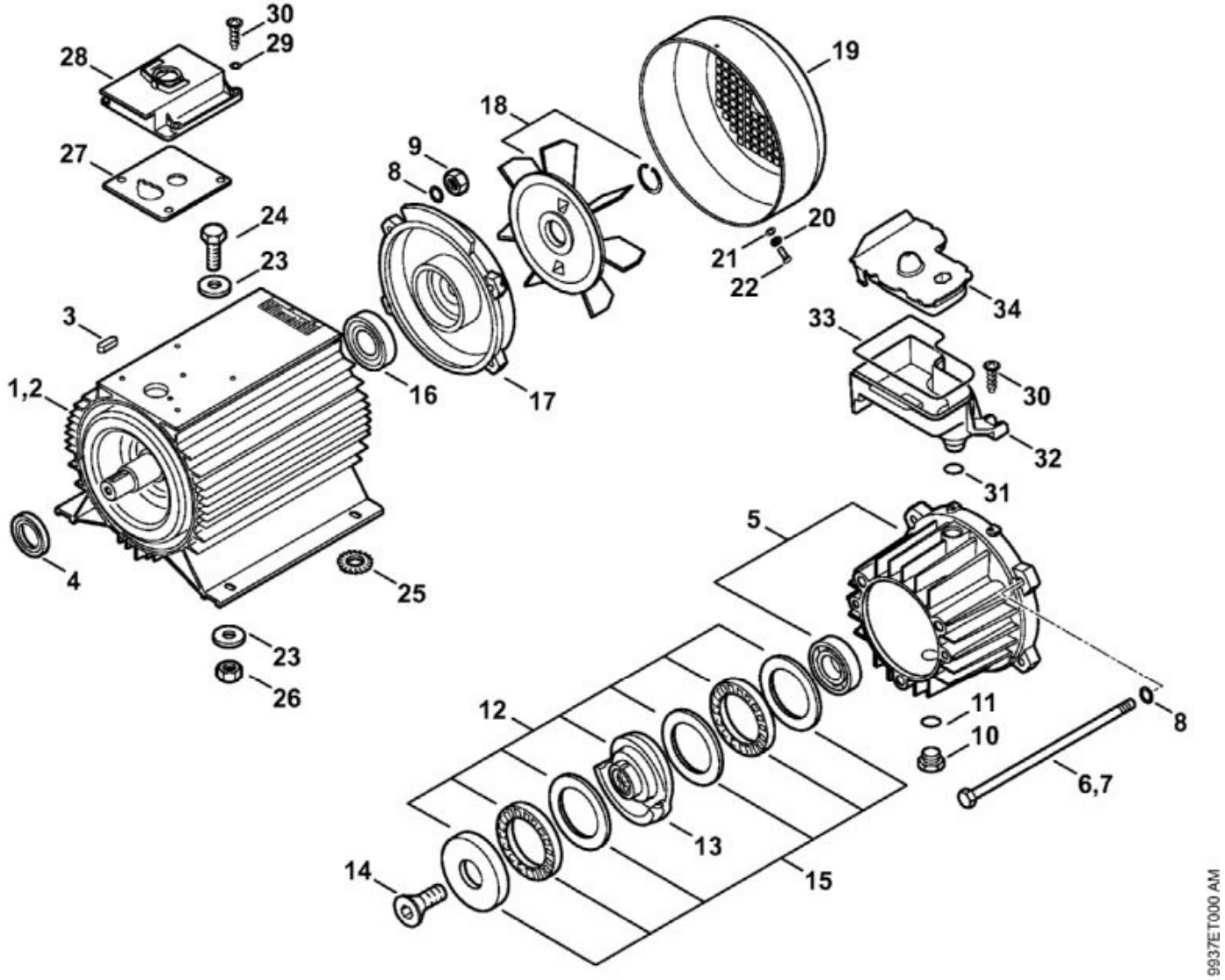

N°	Code article	Désignation	*	**	***
1	4780 600 0201	Moteur électrique	[3 - 6, 8 - 11, 16 - 22]		1
1	4780 600 0201	Moteur électrique	[3 - 6, 8 - 11, 16 - 22]		1
3	9470 435 3890	Clavette parallèle 8x7x25			1
4	4780 609 0200	Bague d'étanchéité 30x47x7			1
5	4780 701 1100	Carter de commande			1
6	4780 608 2100	Vis M8x265	[8, 9]		4
8	9291 021 0180	Rondelle 8,4			2
9	9210 262 1100	Écrou à six pans M8			1
10	4780 700 2300	Bouchon fileté	[11]		1

N°	Code article	Désignation	*	**	***
11	9645 945 1670	Joint torique 16x2			1
12	4780 760 8700	Disque en nutation	[13 - 15]		1
13	4780 760 8701	Disque en nutation			1
14	9064 371 1800	Vis à tête fraisée M8x20			1
15	4780 764 2300	Roulement à aiguilles			1
16	9503 003 8532	Roulement rainuré à billes 6306-2Z-C3			1
17	4780 602 1100	Couvercle de roulement			1
18	4780 600 3200	Ventilateur			1
19	4780 600 0900	Bague de ventilateur	[20 - 22]		1
20	9320 630 0120	Rondelle Grower 5			4
21	9307 021 0120	Rondelle 5,3			4
22	9110 313 0931	Vis à tête plate M5x8			4
23	9292 021 0200	Rondelle 10,5			3
24	9008 318 2430	Vis à six pans M10x35			4
25	9330 630 0200	Rondelle éventail 10			1
26	9210 261 1340	Écrou à six pans M10x1			4
27	4780 609 0100	Joint			1
28	4780 602 0900	Couvercle			1
29	9292 021 0200	Rondelle 10,5			4
30	9110 341 0960	Vis à tête plate M5x12			6
31	9645 945 1670	Joint torique 16x2			1
32	4780 703 8300	Réservoir d'huile			1
33	4780 709 0400	Joint			1
34	4780 703 0700	Couvercle			1

RE 362 PLUS
Sélection: Pistolet, Flexible haute pression

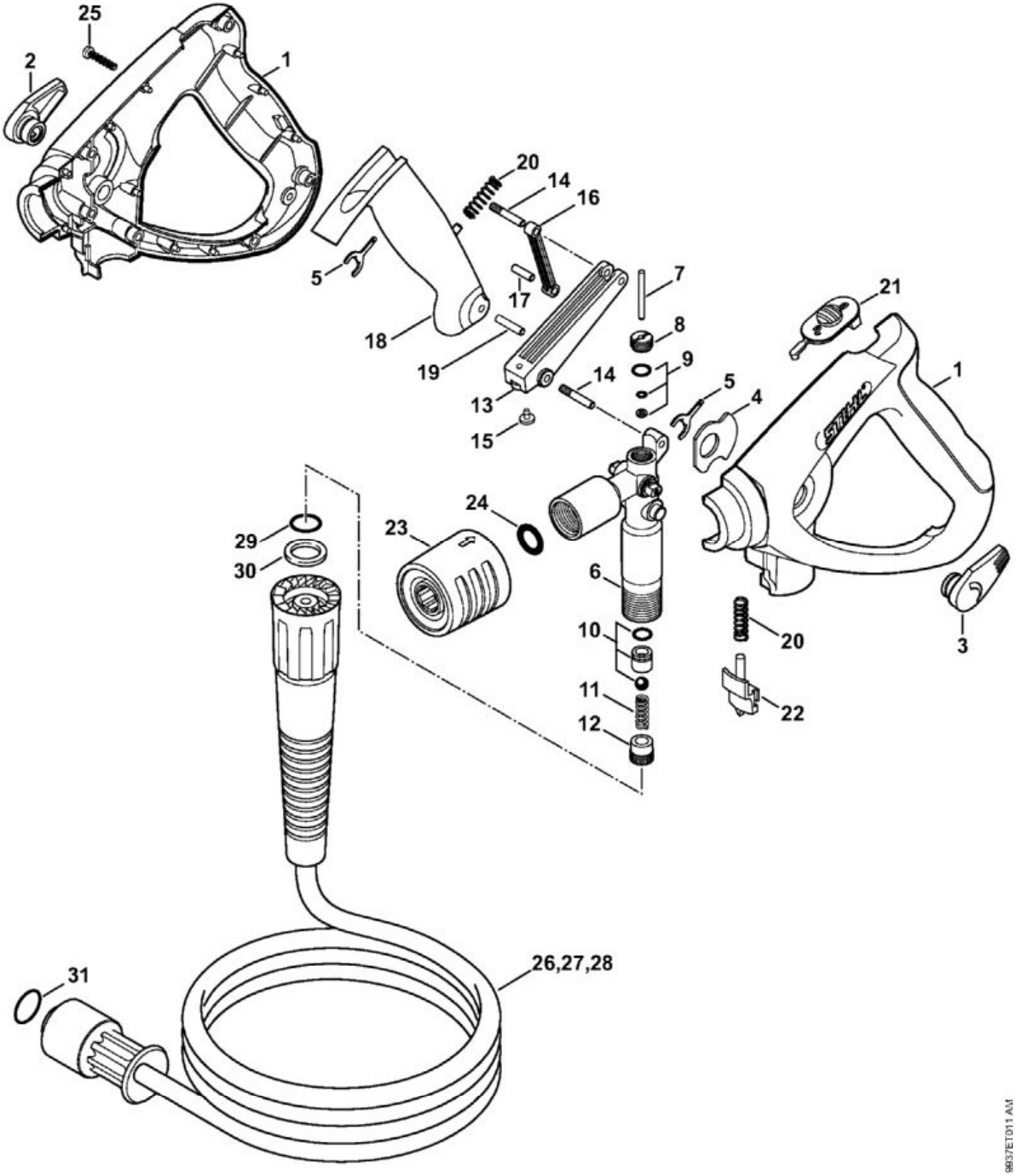

N°	Code article	Désignation	*	**	***
	4925 500 1331	Pistolet	[1 - 25]		1

N°	Code article	Désignation	*	**	***
	4925 007 1060	Jeu de joints de soupape	[9 - 11]		1
10	4925 007 1001	Kit de réparation pour soupape			1
13	4925 500 9200	Culbuteur	[14, 15]		1
16	4925 500 1501	Levier	[17]		1
18	4925 500 1502	Levier	[19]		1
20	4925 502 2000	Ressort			2
21	4925 502 1600	Bouton de sécurité			1
22	4925 502 4600	Levier de verrouillage			1
23	4925 500 6701	Accouplement			1
24	9645 945 3339	Joint torique 11x4			1
25	4925 007 1061	Paquet de vis			1
27	4925 500 0843	Flexible haute pression DN 8, 15 m, M27x1,5	[29 - 31]		1
29	9652 945 1613	Bague d'appui 11,7-14,5x1,2			1
30	9645 945 7520	Joint torique 10,82x1,78			1
31	9645 945 7659	Joint torique 20,35x1,78			1

RE 362 PLUS
Sélection: Pompe

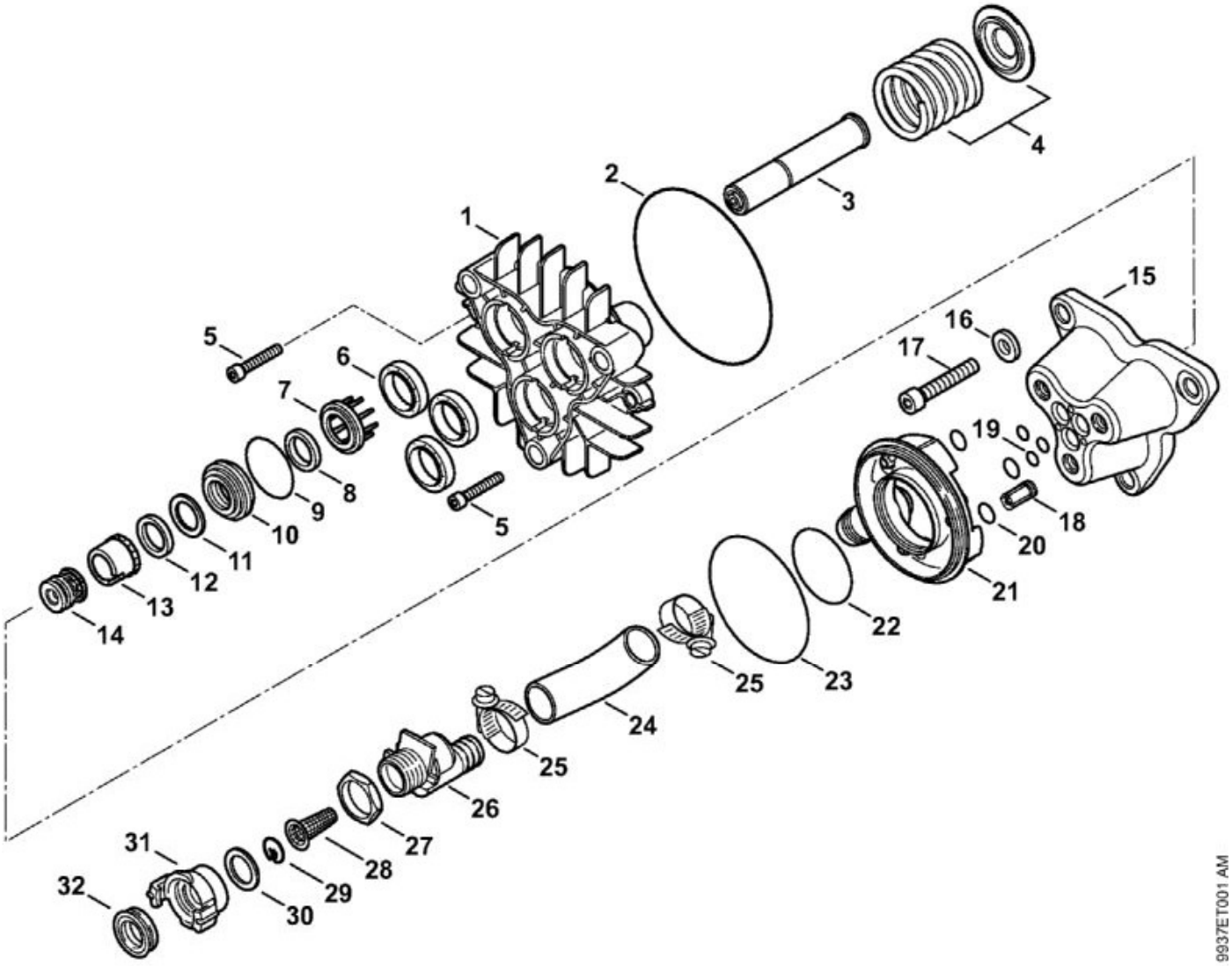

N°	Code article	Désignation	*	**	***
1	4780 700 4000	Carter de pompe	[2]		1
2	9645 945 8929	Joint torique 114x1,78			1
3	4780 760 7000	Jeu de pistons			1
4	4780 007 1003	Jeu de pièces de ressort			1
5	9045 371 1900	Vis cylindrique M8x40			2
	4780 007 1002	Jeu de joints de pistons	[2, 6]		1
	4780 007 1000	Jeu de joints pompe	[7 - 13, 19, 20, 22, 23]		1
	4780 700 6200	Jeu de soupapes	[9, 14, 18 - 20, 22, 23]		1
	4780 007 1001	Jeu de joints	[19, 20, 22, 23]		1
15	4780 701 1200	Bloc de soupapes			1

N°	Code article	Désignation	*	**	***
17	9045 372 3090	Vis cylindrique M12x65			3
21	4780 701 2000	Jeu bride	[19 - 23]		1
24	4780 703 1601	Tuyau			1
25	9771 021 2250	Collier de serrage 20-32			2
26	4780 703 5800	Pièce de raccordement			1
27	9210 260 0758	Écrou à six pans 3/4"			1
28	4736 518 0800	Tamis			1
29	4780 704 5100	Circlip			1
31	4900 500 0220	Pièce de raccordement 3/4"	[30, 32]		1
32	4716 709 0420	Joint			1

RE 362 PLUS
Sélection: Turbo buse, Turbo brosse, Tuyau flexible d'aspiration

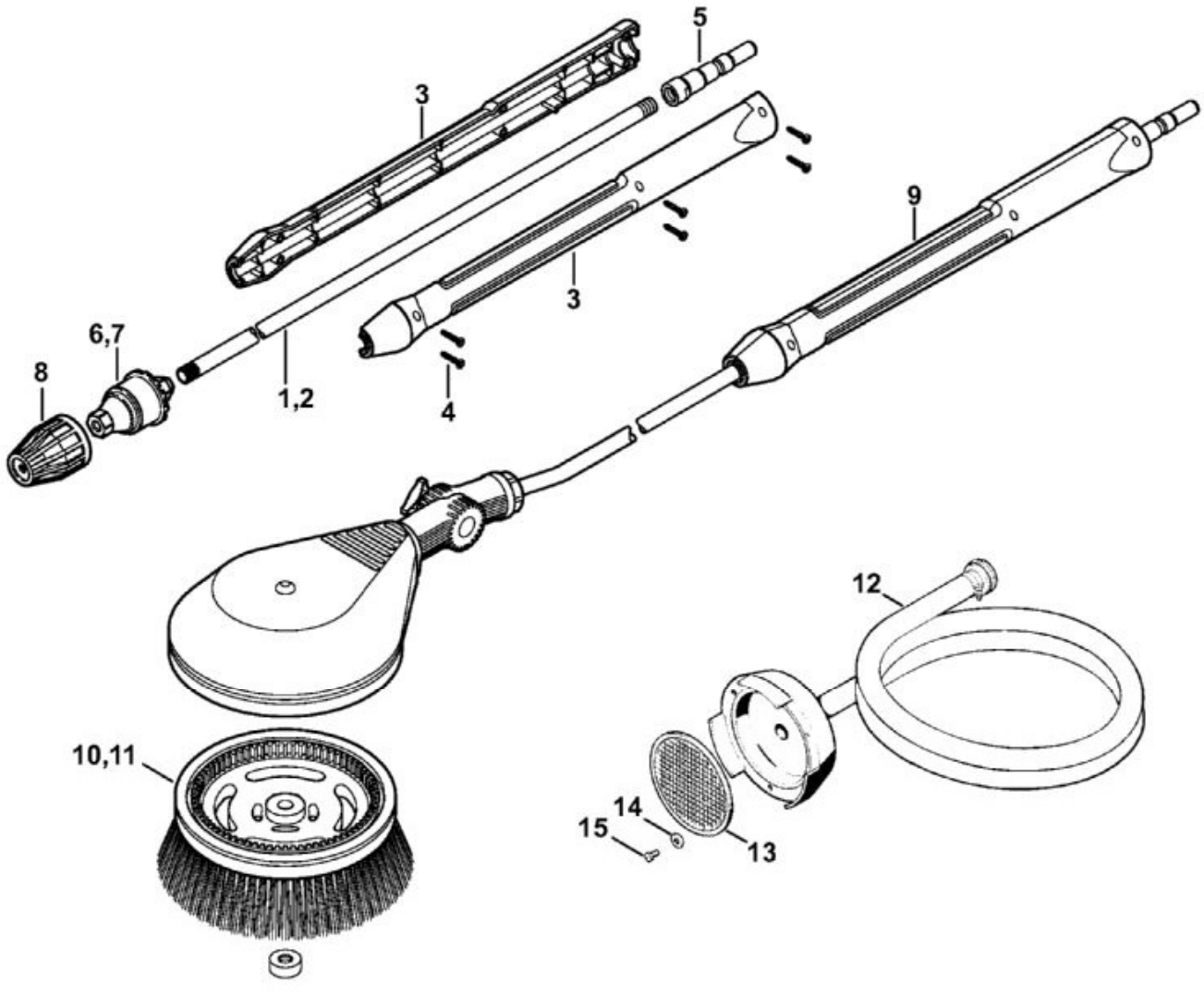

N°	Code article	Désignation	*	**	***
1	4925 500 8301	Turbobuse avec lance 060	[3 - 6, 8]		1
3	4925 500 8900	Monture de poignée	[4]		1
4	4925 007 1061	Paquet de vis			1
5	4925 503 1202	Pièce de raccordement			1
6	4900 500 1662	Turbobuse 060	[8]		1
	4900 007 1007	Kit de réparation de turbobuse 060	(B)		1
8	4900 502 0912	Capuchon			1
9	4925 500 5900	Turbobrosse	[3 - 5, 10](B)		1
10	4900 500 3101	Tête de brosse	(B)		1
11	4900 500 3102	Tête de brosse	(B)		1
12	4925 500 0500	Tuyau flexible d'aspiration	[13, 15](B)		1

N°	Code article	Désignation	*	**	***
13	4900 501 0900	Tamis	(B)		1
14	9291 021 0120	Rondelle 5,3	(B)		3
15	9041 216 0950	Vis cylindrique M5x10	(B)		3