STIHL RE 360 K, 360 K PLUS, 460 K (4732)

Ersatzteilliste
Spare Parts List
Liste des pièces

A Elektromotor, Schaltergehäuse
Electric motor, Switch housing
Moteur électrique, Boîtier électrique

B Pumpe
Pump
Pompe

C Ventilblock
Valve block
Bloc de soupapes

D Regelsicherheitsblock
Regulation valve block
Bloc de réglage et de sécurité

E Regelsicherheitsblock
Regulation valve block
Bloc de réglage et de sécurité

F →| X 42 343 563 (30.2000)
Regelsicherheitsblock
Regulation valve block
Bloc de réglage et de sécurité

G →| X 42 343 563 (30.2000)
Dosierventil, Schalter
Metering valve, Switch
Soupape de dosage, Commutateur

H Fahrwagen, Abdeckhaube
Chassis, Machine cover
Chariot, Capot

J Pistole, Strahlrohr
Spray gun, Spray lance/wand
Pistolet, Lance

K Rotordüse, rotierende Waschbürste, Saugschlauch
Rotory nozzle, rotory washing brush, Suction hose
Turbo buse, Turbo brosse, Tuyau flexible d'aspiration

L Schlauchtrommel
Hose reel
Enrouleur de flexible

07/2004

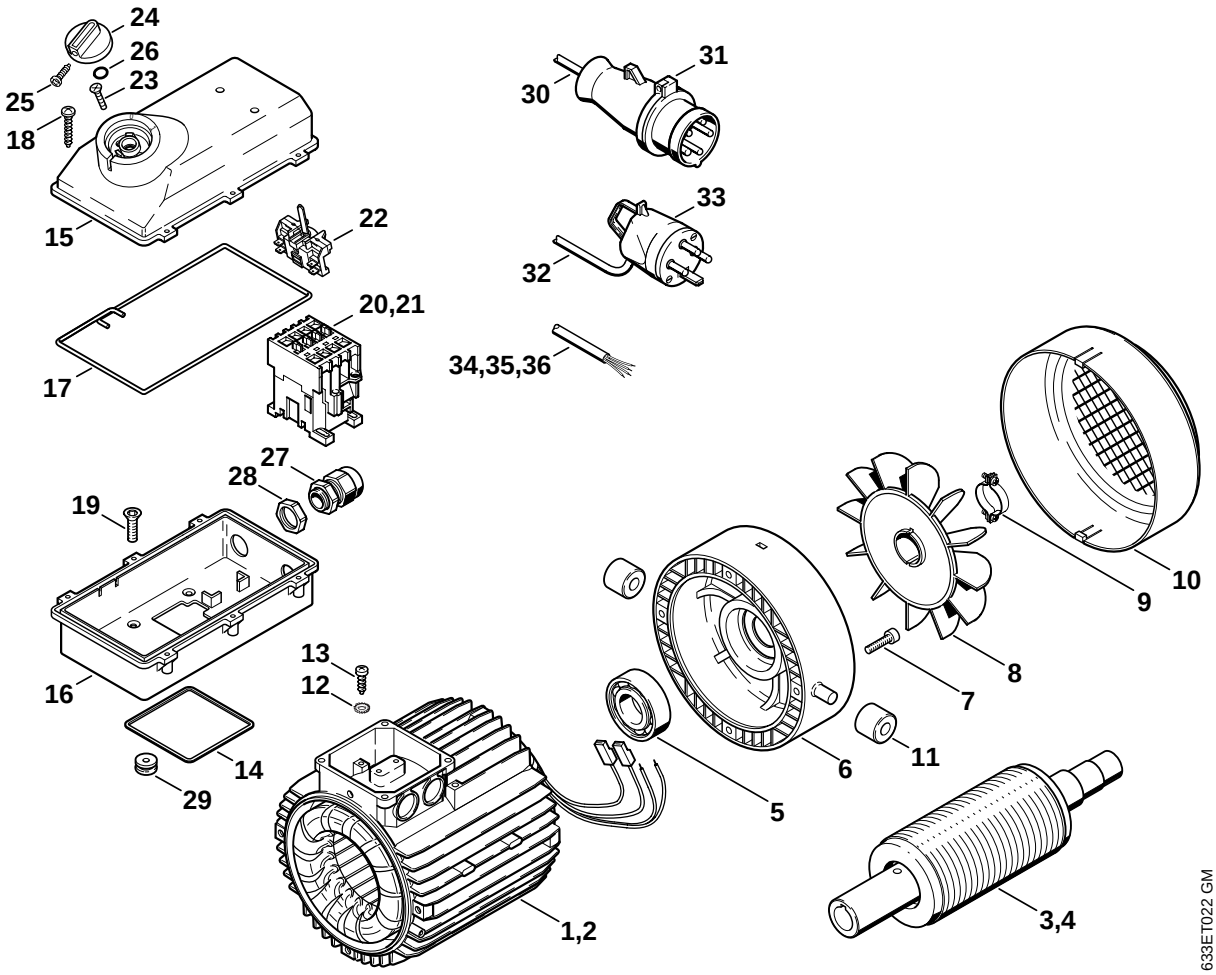
24
26
23
25
18
15
22
17
20,21
30
31
33
32
34,35,36
27
28
19
16
13
12
14
29
1,2
5
6
11
7
8
9
10
3,4
633ET022 GM

Illustration A

Elektromotor, Schaltergehäuse | Electric motor, Switch housing | Moteur électrique, Boîtier électrique

Bild-Nr.	Teile-Nr.	St.-Zahl	Benennung	Part Name	Désignation
1	4732 600 0500	1	Stator 400 V/50 Hz (1,2)	Stator 400 V/50 Hz (1,2)	Stator 400 V/50 Hz (1,2)
1	4732 600 0502	1	Stator 3x200 V/50/60 Hz (1)	Stator 3x200 V/50, 60 Hz (1)	Stator 3x200 V/50, 60 Hz (1)
2	4732 600 0501	1	Stator 400 V/50 Hz (3)	Stator 400 V/50 Hz (3)	Stator 400 V/50 Hz (3)
3	4732 600 1100	1	Rotor (1,2)	Rotor (1,2)	Rotor (1,2)
4	4732 600 1101	1	Rotor (3)	Rotor (3)	Rotor (3)
5	9503 003 7071	2	Kugellager DIN625-6206-2RS	Grooved ball bearing 6206-2RS	Roulement rainuré à billes 6206-2RS
6	4732 602 1100	1	Lagerdeckel	Bearing cover	Couvercle de roulement
7	9045 319 1350	4	Schraube DIN912-M6x25-8.8	Socket head screw M6x25	Vis cylindrique M6x25
8	4732 607 3000	1	Lüfterrad	Fan wheel	Ventilateur
9	4732 600 3150	1	Satz Halter	Set of retainer	Jeu de pièces de fixation
10	4732 606 0100	1	Lüfterhaube	Fan shroud	Bague de ventilateur
11	4726 608 3700	2	Buchse	Bushing	Douille
12	9330 630 0100	1	Fächerscheibe DIN6798-A4,3	Shake-proof washer 4.3	Rondelle éventail 4,3
13	9103 021 2360	4	Schraube DIN7981-3,5x9,5	Self-tapping screw 3.9x9.5	Vis Parker 3,9x9,5
14	4726 609 0100	1	Dichtung	Gasket	Joint
15	4732 430 1100	1	Schaltergehäuse ☐ 16 - 18	Switchbox ☐ 16 - 18	Boîtier électrique ☐ 16 - 18
16		1	Unterteil (D)	Base (D)	Partie inférieure (D)
17	4726 439 0500	1	Dichtung	Gasket	Joint
18	9104 003 9942	6	Schraube P4x20	Self-tapping screw P4x20	Vis Parker P4x20
19	9062 392 0960	4	Schraube DIN965-M5x12-4.8	Countersunk screw M5x12	Vis à tête fraisée M5x12
20	4707 437 0505	1	Schütz CA3-16-23 230 V N (1)	Contactor CA3-16-23 230 V N (1)	Contacteur électromagnétique CA3-16-23 230 V N (1)
20	4731 430 2802	1	Schütz CA3-23-10 200 V J (1)	Contactor CA3-23-10 200 V J (1)	Contacteur électromagnétique CA3-23-10 200 V J (1)
21	4731 430 2800	1	Schütz CA3-16-10 400 V Europa	Contactor CA3-16-10 400 V Europe	Contacteur électromagnetique CA3-16-10 400 V Europa
22	4726 435 0300	1	Schalter	Switch	Interrupteur
23	9062 319 0660	2	Schraube DIN963-M4x12-8.8	Countersunk screw M4x12	Vis à tête fraisée M4x12
24	4706 512 0405	1	Drehgriff ☐ 25	Knob ☐ 25	Bouton ☐ 25
25	9099 021 1850	1	Schraube DIN7971-2,9x19	Self-tapping screw 2.9x19	Vis Parker 2,9x19
26	9645 945 7505	1	RDR A 10x2,5-NBR70	O-ring 10x2.5	Joint torique 10x2,5
27	4731 430 8700	1	Kabelverschraubung	Cable gland	Raccord à vis pour câbles
28	0751 030 7004	1	Sechskantmutter	Hexagon nut	Ecrou à six pans
29	4728 432 9300	1	Tülle	Grommet	Douille
30	4716 440 2000	1	Anschlussleitung Europa ☐ 31	Connecting cable Europe ☐ 31	Câble d'alimentation Europa ☐ 31
31	4716 434 0600	1	Kragenstecker Europa	Shrouded plug Europe	Fiche à collet Europa
32	4724 440 2000	1	Anschlussleitung F ☐ 33	Connecting cable F ☐ 33	Câble d'alimentation F ☐ 33
33	4716 434 0610	1	Kragenstecker F	Shrouded plug F	Fiche à collet F
34	4716 440 2010	1	Anschlussleitung N (1)	Connecting cable N (1)	Câble d'alimentation N (1)
35	4716 440 0310	1	Kabel AUS, NZ, MAL (1)	Cable AUS, NZ, MAL (1)	Câble AUS, NZ, MAL (1)
36	4706 440 1900	1	Leitung J (1)	Lead J (1)	Fil électrique J (1)

(1) RE 360 K, (2) RE 360 K PLUS, (3) RE 460 K

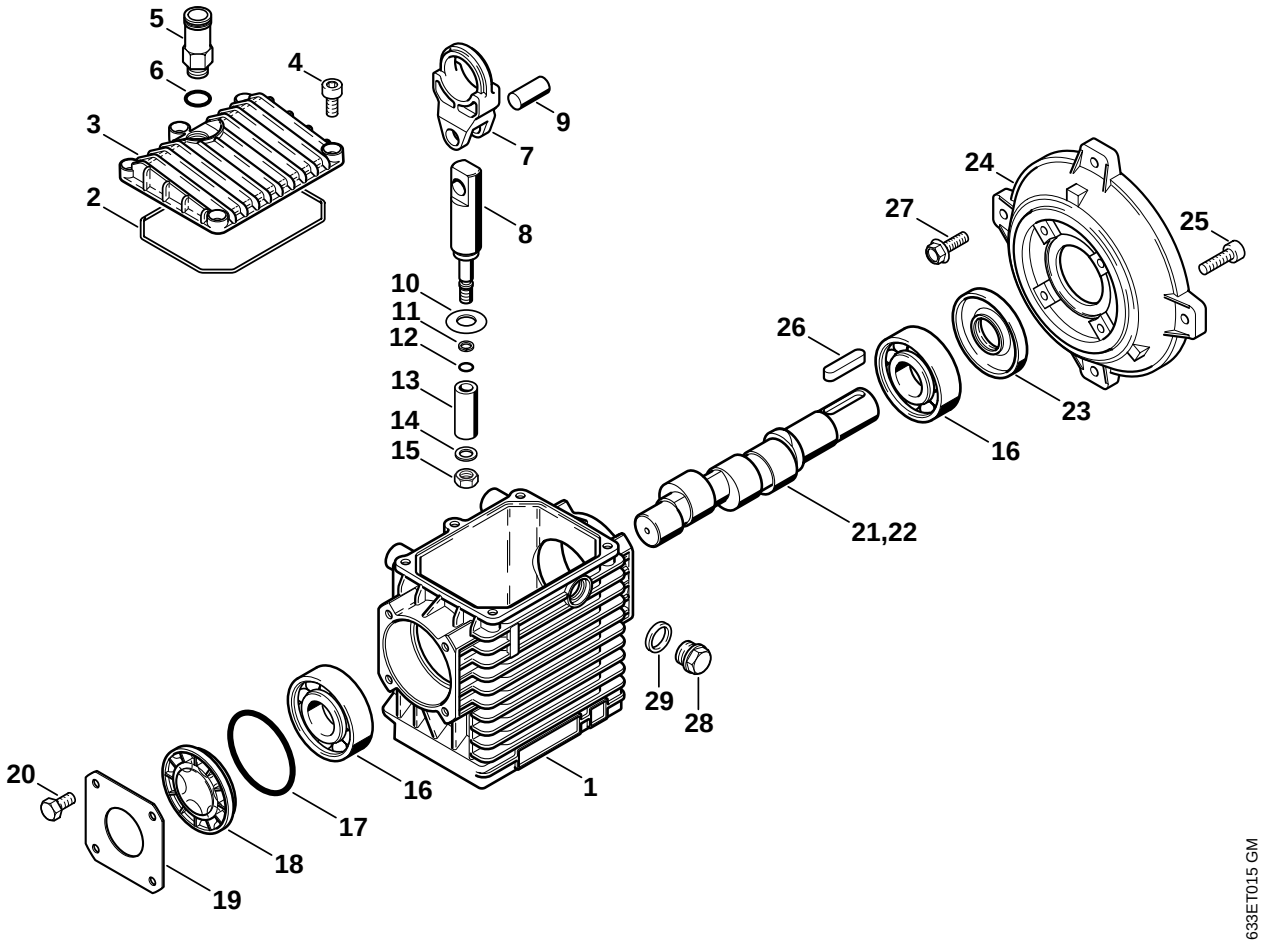
5
6
4
3
2
9
7
8
10
11
12
13
14
15
24
27
25
26
23
16
21,22
29
28
1
20
16
17
18
19
633ET015 GM

Illustration B — Pumpe / Pump / Pompe

Bild-Nr.	Teile-Nr.	St.-Zahl	Benennung	Part Name	Désignation
1	4732 701 0500	1	Pumpengehäuse	Pump housing	Carter de pompe
2	9645 945 8790	1	RDR A 101,27x2,62-NBR70	O-ring 101.27x2.62	Joint torique 101,27x2,62
3	4732 701 2605	1	Deckel	Cover	Couvercle
4	9045 319 1280	5	Schraube DIN912-M6x16-8.8	Socket head screw M6x16	Vis cylindrique M6x16
5	4732 760 8000	1	Entlüftungsventil ☐ 6	Vent valve ☐ 6	Soupape de purge d'air ☐ 6
6	9645 945 1170	1	RDR DIN3771-N12x1,5	O-ring 12x1.5	Joint torique 12x1,5
	4732 760 7150	1	Satz Pleuel ☐ 7 - 9	Connecting rod kit ☐ 7 - 9	Jeu de bielle ☐ 7 - 9
7	4736 701 1700	3	Pleuel	Connecting rod	Bielle
8	4736 701 8500	3	Kolbenführung	Piston guide	Guide-piston
9	4736 708 5100	3	Bolzen	Pin	Boulon
	4732 760 7050	1	Satz Kolben ☐ 10 - 15	Set of pistons ☐ 10 - 15	Jeu de pistons ☐ 10 - 15
10	4736 709 2000	3	Dichtring	Sealing ring	Anneau de joint
11	9652 945 1601	3	Stützring 6x9x1,5	Support ring 6x9x1.5	Bague d'appui 6x9x1,5
12	9645 945 7460	3	RDR A 5,28x1,78-NBR70	O-ring 5.28x1.78	Joint torique 5,28x1,78
13	4736 701 3100	3	Kolben	Piston	Piston
14	9636 815 0660	3	Dichtring DIN7603-8x14x1	Sealing ring 8x14x1	Anneau de joint 8x14x1
15	4736 708 8600	3	Sechskantmutter M8	Hexagon nut M8	Ecrou à six pans M8
16	9503 003 1321	2	Kugellager DIN625-6305	Grooved ball bearing 6305	Roulement rainuré à billes 6305
17	9645 945 8233	1	RDR A 55,56x3,53-NBR70	O-ring 55.56x3.53	Joint torique 55,56x3,53
18	4732 708 6000	1	Ölschauglas	Oil sight glas	Voyant d'huile
19	4732 701 2600	1	Deckel	Cover	Couvercle
20	9008 319 1250	4	Schraube DIN933-M6x10-8.8	Hexagon head screw M6x10	Vis à six pans M6x10
21	4732 702 2100	1	Antriebswelle (1,2)	Drive shaft (1,2)	Arbre d'entraînement (1,2)
21	4736 702 2100	1	Antriebswelle J 60 Hz (1)	Drive shaft J 60 Hz (1)	Arbre d'entraînement J 60 Hz (1)
22	4732 702 2101	1	Antriebswelle (3)	Drive shaft (3)	Arbre d'entraînement (3)
23	9630 003 3041	1	WDR B25x62x10	Oil seal 25x62x10	Bague d'étanchéité 25x62x10
24	4732 602 1105	1	Lagerdeckel	Bearing cover	Couvercle de roulement
25	9045 319 1350	4	Schraube DIN912-M6x25-8.8	Socket head screw M6x25	Vis cylindrique M6x25
26	9470 435 3945	1	Passfeder DIN6885-A8x7x34,7	Key 8x7x34.7	Clavette parallèle 8x7x34,7
27	9018 346 1350	4	Schraube DIN6921-M6x25-8.8	Hexagon head screw M6x25	Vis à six pans M6x25
28	4716 708 5800	1	Verschlussschraube	Screw plug	Bouchon fileté
29	9636 816 1837	1	Dichtring DIN7603-17x23x2	Sealing ring 17x23x7	Anneau de joint 17x23x7

(1) RE 360 K, (2) RE 360 K PLUS, (3) RE 460 K

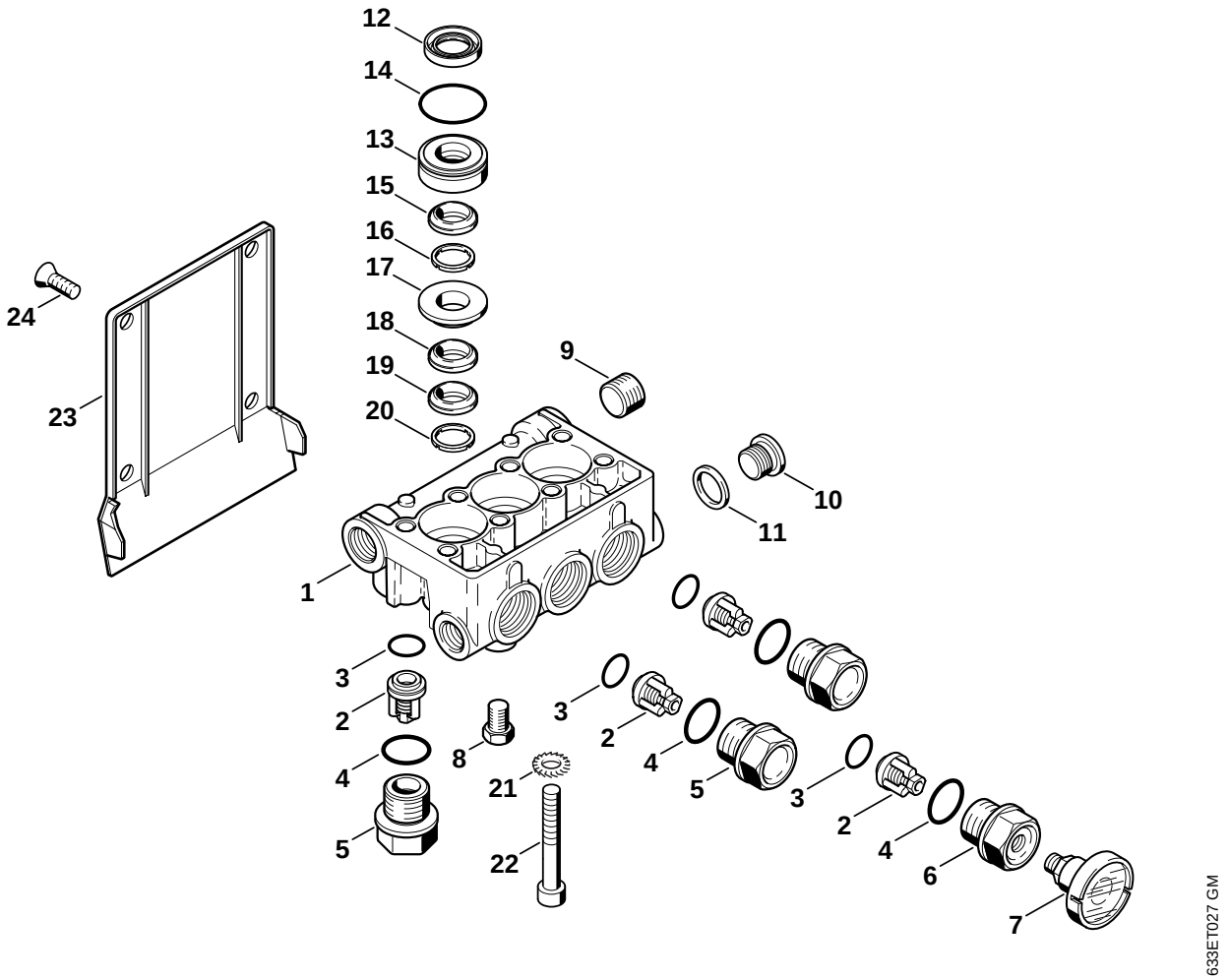
12
14
13
15
16
17
18
19
20
24
23
9
10
11
1
3
2
4
5
8
21
22
3
2
4
5
3
2
4
6
7
633ET027 GM

Illustration C Ventilblock Valve block Bloc de soupapes

Bild-Nr.	Teile-Nr.	St.-Zahl	Benennung	Part Name	Désignation
1	4732 701 1200	1	Ventilblock	Valve block	Bloc de soupapes
	4732 700 6250	1	Satz Ventile ☐ 2, 3	Set of valves ☐ 2, 3	Jeu de soupapes ☐ 2, 3
2		6	Ventil (D)	Valve (D)	Soupape (D)
3	9645 945 7590	6	RDR A 17,12x2,62-NBR70	O-ring 17.12x2.62	Joint torique 17,12x2,62
4	9645 945 7641	1	RDR A 20,24x2,62-NBR70	O-ring 20.24x2.62	Joint torique 20,24x2,62
5	4735 700 2300	5	Verschlussschraube ☐ 4	Screw plug ☐ 4	Bouchon fileté ☐ 4
6	4732 701 6500	1	Verbindungsstück	Connector	Pièce de raccordement
7	4731 512 0500	1	Manometer	Pressure gauge	Manomètre
8	4732 708 5800	1	Verschlussschraube	Screw plug	Bouchon fileté
9	4716 708 5820	1	Verschlussschraube	Screw plug	Bouchon fileté
10	4716 708 5800	1	Verschlussschraube	Screw plug	Bouchon fileté
11	9636 815 1835	1	Dichtring DIN7603-17x22x1,5	Sealing ring 17x22x1.5	Anneau de joint 17x22x1,5
12	4716 708 7600	3	Dichtmanschette 20x30x7	Cup 20x30x7	Joint 20x30x7
13	4736 705 0600	3	Buchse	Bushing	Douille
14	9645 945 7870	3	RDR A 31,47x1,78-NBR70	O-ring 31.47x1.78	Joint torique 31,47x1,78
15		3	Dichtmanschette (D)	Rubber washer (D)	Manchon d'étanchéité (D)
16		3	Dichtring (D)	Sealing ring (D)	Anneau de joint (D)
17	4736 705 0601	3	Buchse	Bushing	Douille
18		3	Dichtung (D)	Gasket (D)	Joint (D)
19		3	Dichtmanschette (D)	Rubber washer (D)	Manchon d'étanchéité (D)
20	4735 709 2001	3	Dichtring	Sealing ring	Anneau de joint
	4732 007 1050	1	Dichtungssatz Kolben ☐ 15, 16, 18, 19	Set of gaskets for piston ☐ 15, 16, 18, 19	Jeu de joints de pistons ☐ 15, 16, 18, 19
21	9327 630 0180	4	Zahnscheibe DIN6797-A8,4	Shakeproof washer 8.4	Rondelle dentée 8,4
22	9045 371 1970	4	Schraube DIN912-M8x60-12.9	Socket head screw M8x60	Vis cylindrique M8x60
23	4732 706 0700	1	Abdeckung	Cover	Recouvrement
24	9064 319 1780	4	Schraube DIN7991-M8x16-8.8	Countersunk screw M8x16	Vis à tête fraisée M8x16

(1) RE 360 K, (2) RE 360 K PLUS, (3) RE 460 K

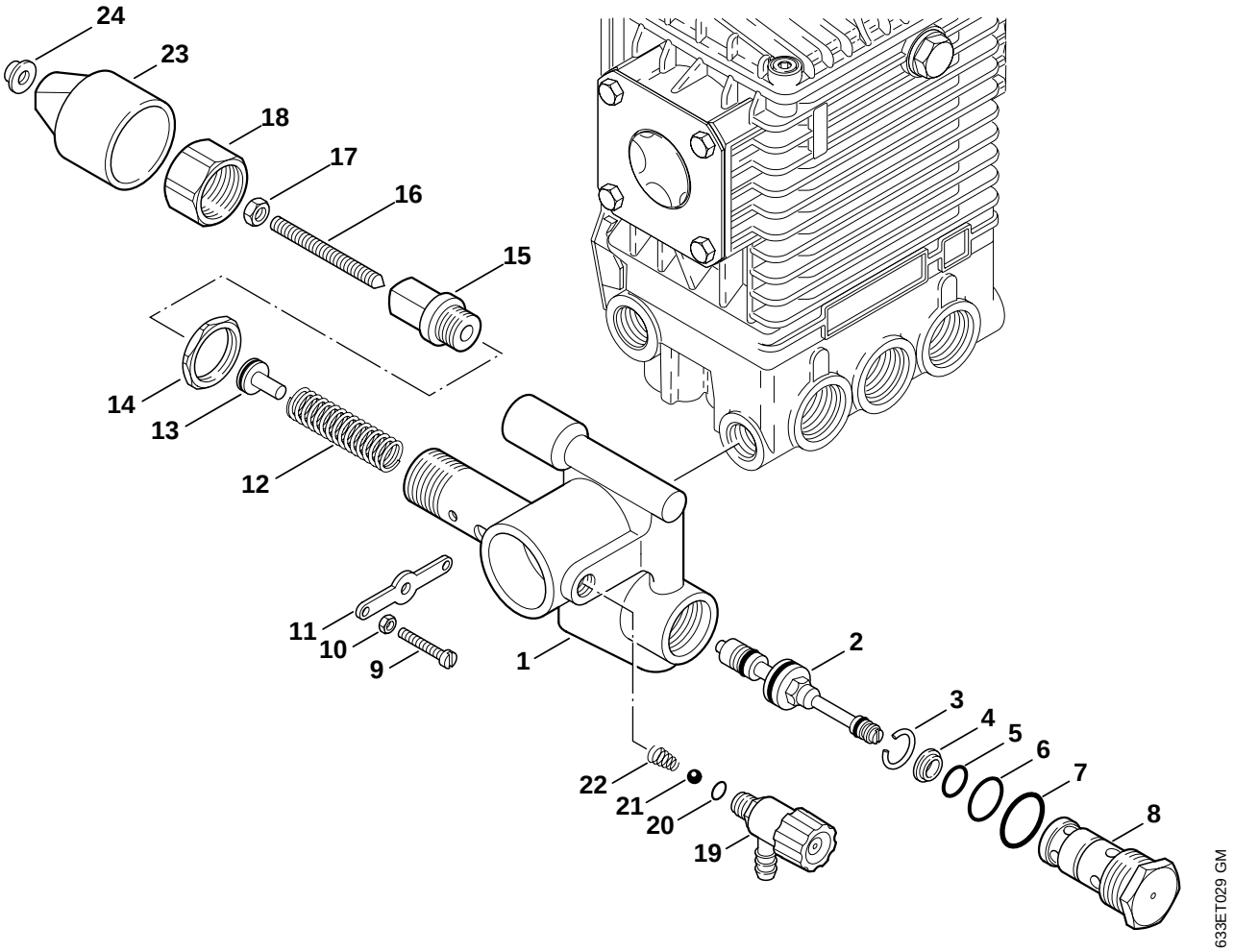
24
23
18
17
16
15
14
13
12
11
10
9
1
2
3
4
5
6
7
8
22
21
20
19
633ET029 GM

Illustration D

Regelsicherheitsblock | Regulation valve block | Bloc de réglage et de sécurité

Bild-Nr.	Teile-Nr.	St.-Zahl	Benennung	Part Name	Désignation
	4732 510 1001	1	Regelsicherheitsblock ☐ 1 - 22	Regulation valve block ☐ 1 - 22	Bloc de réglage et de sécurité ☐ 1 - 22
1	4732 510 0100	1	Gehäuse	Housing	Corps
	4732 007 1001	1	Reparatursatz Steuerkolben ☐ 2 - 7	Repair kit control piston ☐ 2 - 7	Kit de réparation pour piston distributeur ☐ 2 - 7
2	4732 510 0300	1	Steuerkolben	Control piston	Piston distributeur
3	9458 621 1425	1	Sprengring DIN7993-B14	Snap ring B14	Jonc d'arrêt B14
4	4736 512 1500	1	Ventilsitzring	Valve seat insert	Bague de logement de soupape
5	9645 945 7523	1	RDR A 11x1,5-NBR90	O-ring 11x1.5	Joint torique 11x1,5
6	9645 945 7586	1	RDR A 17x1,5-NBR70	O-ring 17x1.5	Joint torique 17x1,5
7	9645 945 7665	1	RDR A 21x2-NBR70	O-ring 21x2	Joint torique 21x2
8	4732 513 0701	1	Hohlschraube	Banjo bolt	Vis creuse
9	9041 116 0740	1	Schraube DIN84-M4x25-4.8	Pan head screw M4x25	Vis cylindrique M4x25
10	9210 260 0600	1	Mutter DIN934-M4-8	Hexagon nut M4	Ecrou à six pans M4
11	4736 513 0600	1	Hebel	Lever	Levier
12	4716 518 0200	1	Feder	Spring	Ressort
13	4736 513 0100	1	Federhalter	Spring retainer	Support de ressort
14	9268 825 2160	1	Sechskantmutter M24x1,5	Hexagon nut M24x1.5	Ecrou à six pans M24x1,5
15	4736 528 0200	1	Hohlschraube	Banjo bolt	Vis creuse
16	9134 381 1450	1	Gewindestift DIN914-M6x60	Grub screw M6x60	Goupille filetée M6x60
17	9210 319 0900	1	Mutter DIN934-M6-10	Hexagon nut M6	Ecrou à six pans M6
18	4736 512 2000	1	Überwurfmutter	Union nut	Ecrou-chapeau
19	4732 510 1300	1	Dosierventil ☐ 20 - 22	Metering valve ☐ 20 - 22	Soupape de dosage ☐ 20 - 22
20	9645 945 7480	1	RDR A 7,65x1,78-NBR90	O-ring 7.65x1.78	Joint torique 7,65x1,78
21	9516 003 2120	1	Kugel DIN5401-5,5	Ball Ø 5.5mm	Bille Ø 5,5 mm
22	4716 518 0220	1	Feder	Spring	Ressort
23	4736 510 2000	1	Drehgriff ☐ 24	Knob ☐ 24	Bouton ☐ 24
24	4736 512 2100	1	Kappe	Cap	Capuchon
			→I X 42 343 563 (30.2000)	→I X 42 343 563 (30.2000)	→I X 42 343 563 (30.2000)
	* 4732 510 1050	1	Regelsicherheitsblock ☐ 1 - 22	Regulation valve block ☐ 1 - 22	Bloc de réglage et de sécurité ☐ 1 - 22

(1) RE 360 K, (2) RE 360 K PLUS, (3) RE 460 K

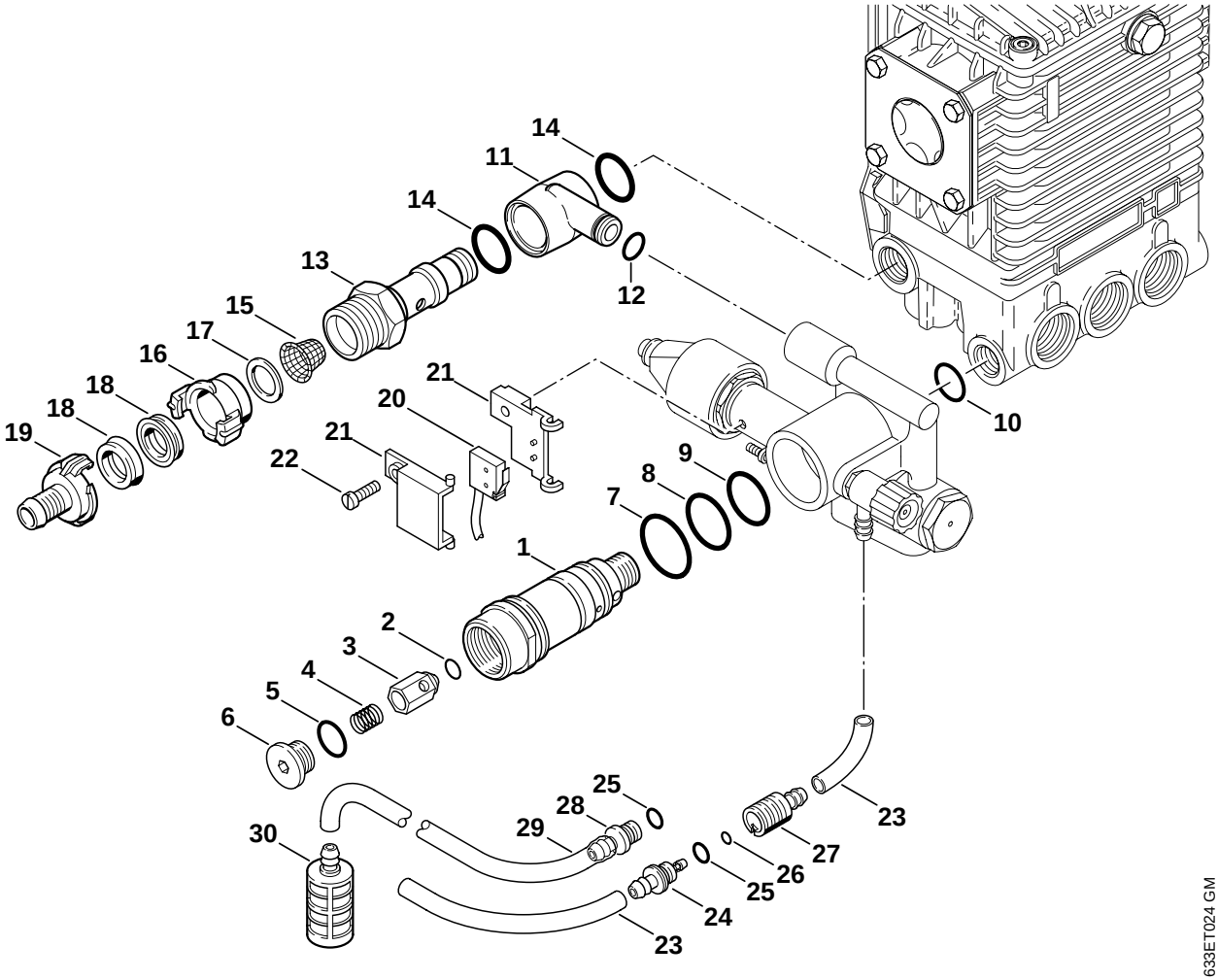
14
11
14
13
15
17
16
18
18
19
12
21
20
21
22
10
9
8
7
1
2
3
4
5
6
25
28
29
30
23
27
26
25
24
23
633ET024 GM

Illustration E

Regelsicherheitsblock | Regulation valve block | Bloc de réglage et de sécurité

Bild-Nr.	Teile-Nr.	St.-Zahl	Benennung	Part Name	Désignation
1	4732 510 1800	1	Hohlschraube □ 2 - 10	Banjo bolt □ 2 - 10	Vis creuse □ 2 - 10
2	9645 945 7463	1	RDR A 6x3-NBR70	O-ring 6x3	Joint torique 6x3
3	4736 511 0300	1	Kolben	Piston	Piston
4	4732 518 0200	1	Feder	Spring	Ressort
5	9645 945 7558	1	RDR A 14x1,5-NBR70	O-ring 14x1.5	Joint torique 14x1,5
6	4732 518 0100	1	Verschlussschraube	Screw plug	Bouchon fileté
7	9645 945 7800	1	RDR A 28,24x2,62-NBR70	O-ring 28.24x2.62	Joint torique 28,24x2,62
8	9645 945 7740	1	RDR A 25,07x2,62-NBR70	O-ring 25.07x2.62	Joint torique 25,07x2,62
9	9645 945 7710	1	RDR A 23,47x2,62-NBR70	O-ring 23.47x2.62	Joint torique 23,47x2,62
10	9645 945 7589	1	RDR A 17x2-NBR70	O-ring 17x2	Joint torique 17x2
11	4736 511 0201	1	Anschlussstück □ 12	Connector □ 12	Raccord □ 12
12	9645 945 1075	1	RDR DIN3770-N11,2x1,8	O-ring 11.2x1.8	Joint torique 11,2x1,8
13	4732 511 0201	1	Anschlussstück	Connector	Raccord
14	9645 951 7666	2	RDR A 21x2,5-FPM80	O-ring 21x2.5	Joint torique 21x2,5
15	4736 518 0800	1	Sieb	Strainer	Tamis
16	4900 500 0220	1	Verbindungsstück 3/4" □ 17, 18	Connector 3/4" □ 17, 18	Pièce de raccordement 3/4" □ 17, 18
17	4706 709 2000	1	Dichtring	Sealing ring	Anneau de joint
18	4716 709 0420	1	Dichtung	Gasket	Joint
19	4712 700 7300	1	Schlauchanschluss 3/4" □ 18	Hose connector 3/4" □ 18	Raccord pour tuyau flexible 3/4" □ 18
20	4736 430 0500	1	Schalter	Switch	Interrupteur
21	4736 513 0500	1	Halter	Bracket	Support
22	9079 319 0980	1	Schraube DIN85-M5x16-8.8	Flat head screw M5x16	Vis à tête plate M5x16
23		2	Schlauch 6x3x250 mm (D)	Hose 6x3x250mm (D)	Tuyau 6x3x250 mm (D)
24	4732 510 0205	1	Rückschlagventil	Non-return valve	Soupape antiretour
25	9645 948 7464	1	RDR A 6x2-NBR90	O-ring 6x2	Joint torique 6x2
26		1	Runddichtring (D)	O-ring (D)	Joint torique (D)
27		1	Kupplung (D)	Clutch (D)	Embrayage (D)
28	4925 500 5200	1	Schlauch kompl. □ 29, 30	Hose assy. □ 29, 30	Tuyau compl. □ 29, 30
29		1	Schlauch 6x3 mm x 1,5 m (D)	Hose 6x3mm x 1,5m (D)	Tuyau 6x3 mm x 1,5 m (D)
	4706 512 1450	2	Schlauch 6x3 mm x 1 m	Hose 6x3mm x 1m	Tuyau 6x3 mm x 1 m
30	4716 701 6600	1	Saugkopf	Pickup body	Crépine d'aspiration
			→I X 42 343 563 (30.2000)	→I X 42 343 563 (30.2000)	→I X 42 343 563 (30.2000)
*	4732 510 1050	1	Regelsicherheitsblock □ 1 - 15, 20 - 22	Regulation valve block □ 1 - 15, 20 - 22	Bloc de réglage et de sécurité □ 1 - 15, 20 - 22

(1) RE 360 K, (2) RE 360 K PLUS, (3) RE 460 K

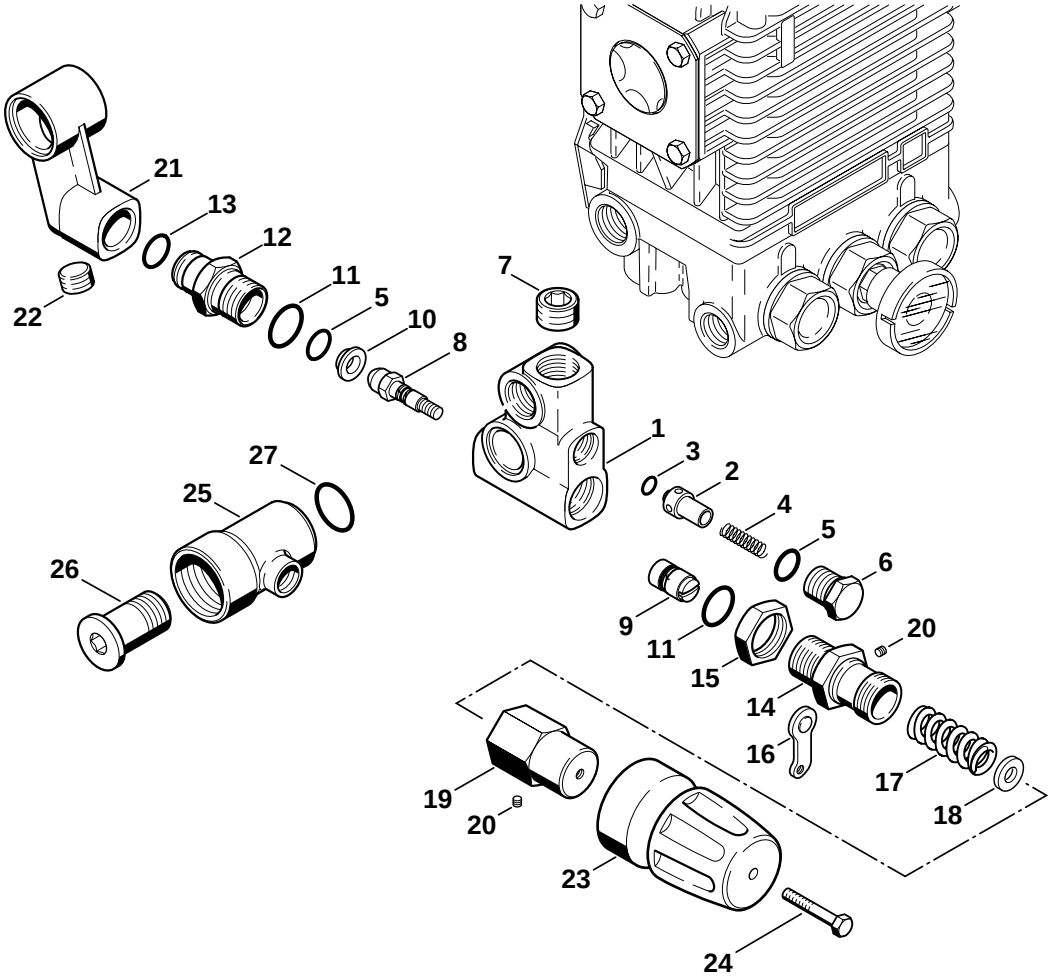
21
13
12
11
5
10
8
22
7
1
3
2
4
5
6
9
11
15
20
14
16
17
18
19
20
23
24
27
25
26
633ET032 GM

Illustration F

Regelsicherheitsblock | Regulation valve block | Bloc de réglage et de sécurité

Bild-Nr.	Teile-Nr.	St.-Zahl	Benennung	Part Name	Désignation
			→ X 42 343 563 (30.2000)	→ X 42 343 563 (30.2000)	→ X 42 343 563 (30.2000)
	✻ 4732 510 1000	1	Regelsicherheitsblock (C) ☐ 1 - 22	Regulation valve block (C) ☐ 1 - 22	Bloc de réglage et de sécurité (C) ☐ 1 - 22
1	✻	1	Gehäuse (D)	Housing (D)	Corps (D)
2	✻ 4732 510 0200	1	Rückschlagventil ☐ 3 - 5	Non-return valve ☐ 3 - 5	Soupape antiretour ☐ 3 - 5
3	✻ 9645 945 7447	1	RDR A 4,3x2,4-NBR70	O-ring 4.3x2.4	Joint torique 4,3x2,4
4	✻ 4716 518 0210	1	Feder	Spring	Ressort
5	✻ 9645 945 7520	2	RDR A 10,82x1,78-NBR70	O-ring 10.82x1.78	Joint torique 10,82x1,78
6	✻ 4716 518 0110	1	Verschlussschraube	Screw plug	Bouchon fileté
7	✻ 4716 518 0100	1	Verschlussschraube	Screw plug	Bouchon fileté
8	✻	1	Steuerkolben (D) ☐ 9	Control piston (D) ☐ 9	Piston distributeur (D) ☐ 9
9	✻	1	Kolben (D)	Piston (D)	Piston (D)
10	✻	1	Ventilsitzring (D)	Valve seat insert (D)	Bague de logement de soupape (D)
11	✻ 9645 945 7555	2	RDR A 13,95x2,62-NBR70	O-ring 13.95x2.62	Joint torique 13,95x2,62
12	✻ 4716 513 0210	1	Verbindungsstück	Connector	Pièce de raccordement
13	✻ 9645 945 7510	1	RDR A 10,77x2,62-NBR70	O-ring 10.77x2.62	Joint torique 10,77x2,62
	✻ 4732 007 1000	1	Reparatursatz Steuerkolben ☐ 5, 8 - 11, 13	Repair kit control piston ☐ 5, 8 - 11, 13	Kit de réparation pour piston distributeur ☐ 5, 8 - 11, 13
14	✻ 4732 513 0200	1	Verbindungsstück	Connector	Pièce de raccordement
15	✻ 9210 825 1860	1	Mutter DIN934-M20x1,5	Hexagon nut M20x1.5	Ecrou à six pans M20x1,5
16	✻ 4732 435 7000	1	Hebel	Lever	Levier
17	✻ 4716 518 0200	1	Feder	Spring	Ressort
18	✻ 9298 021 3560	1	Scheibe 3x1,5x14	Washer 3x1.5x14	Rondelle 3x1,5x14
19	✻ 4732 510 1400	1	Stellmutter ☐ 20	Adjusting nut ☐ 20	Ecrou de réglage ☐ 20
20	✻ 9133 381 0290	2	Gewindestift DIN913-M3x3	Grub screw M3x3	Goupille filetée M3x3
21	✻	1	Gehäuse (D)	Housing (D)	Corps (D)
22	✻ 9146 794 7880	1	Schraube DIN906-R1/4"	Screw plug 1/4"	Bouchon fileté 1/4"
23	✻ 4732 510 2000	1	Drehgriff ☐ 24	Knob ☐ 24	Bouton ☐ 24
24	✻	1	Schraube M4x25 (D)	Screw M4x25 (D)	Vis M4x25 (D)
25	✻ 4732 510 2100	1	Anschlussstück ☐ 26, 27	Connecting piece ☐ 26, 27	Raccord ☐ 26, 27
26	✻	1	Verschlussschraube (D)	Screw plug (D)	Bouchon fileté (D)
27	✻ 9645 945 7589	1	RDR A 17x2-NBR70	O-ring 17x2	Joint torique 17x2

(1) RE 360 K, (2) RE 360 K PLUS, (3) RE 460 K

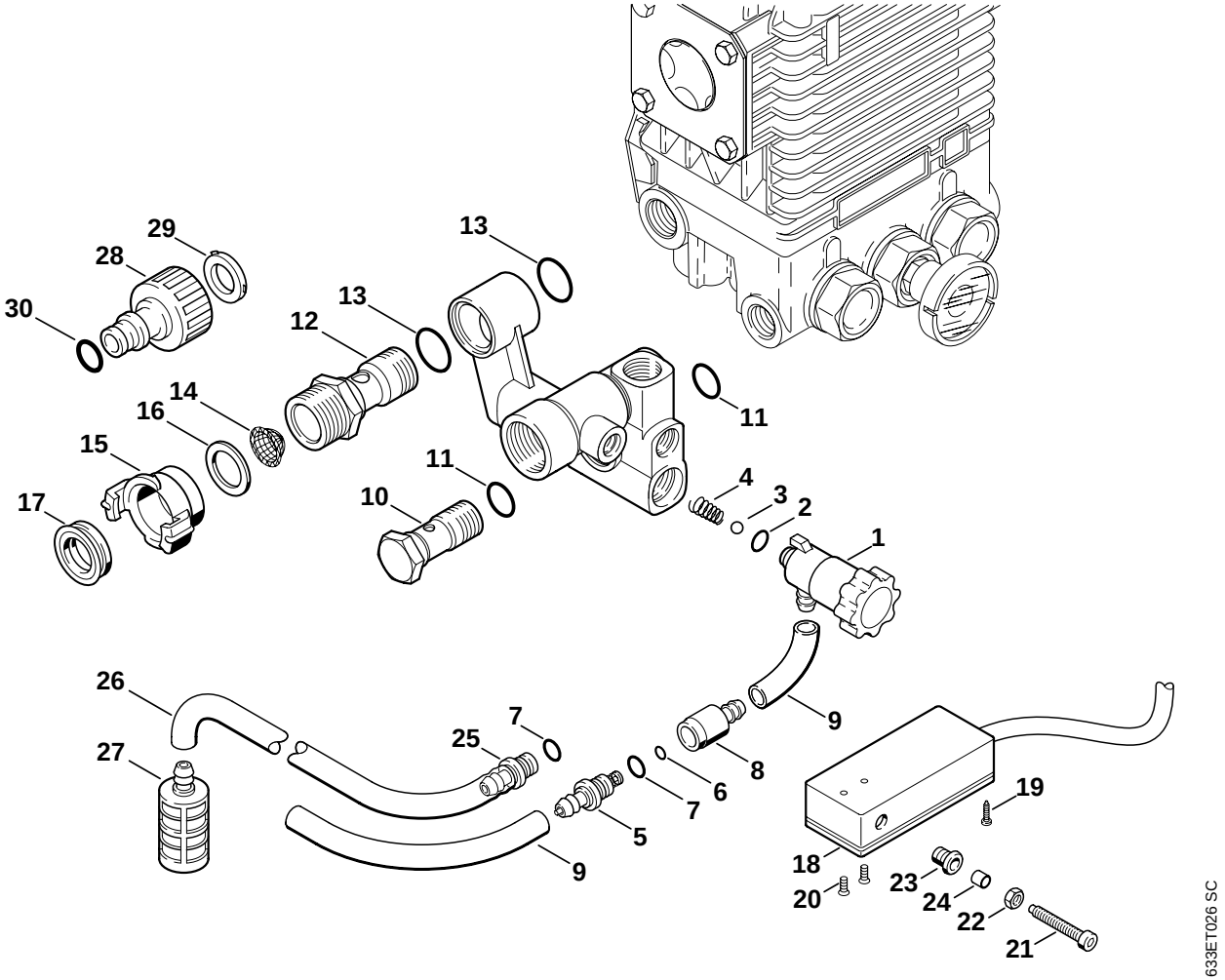
29
28
30
13
13
12
14
16
15
17
11
10
11
4
3
2
1
26
27
25
7
9
8
6
7
5
9
19
18
20
23
24
22
21
633ET026 SC

Illustration G

Dosierventil, Schalter | Metering valve, Switch | Soupape de dosage, Commutateur

Bild-Nr.	Teile-Nr.	St.-Zahl	Benennung	Part Name	Désignation
			→ X 42 343 563 (30.2000)	→ X 42 343 563 (30.2000)	→ X 42 343 563 (30.2000)
1	✻ 4726 510 1300	1	Dosierventil ☐ 2 - 4	Metering valve ☐ 2 - 4	Soupape de dosage ☐ 2 - 4
2	✻ 9645 945 7480	1	RDR A 7,65x1,78-NBR90	O-ring 7.65x1.78	Joint torique 7,65x1,78
3	✻	1	Kugel (D)	Ball (D)	Bille (D)
4	✻	1	Feder (D)	Spring (D)	Ressort (D)
5	✻ 4732 510 0205	1	Rückschlagventil ☐ 6 - 9	Non-return valve ☐ 6 - 9	Soupape antiretour ☐ 6 - 9
6	✻	1	Runddichtring (D)	O-ring (D)	Joint torique (D)
7	✻ 9645 948 7464	1	RDR A 6x2-NBR90	O-ring 6x2	Joint torique 6x2
8	✻	1	Kupplung (D)	Clutch (D)	Embrayage (D)
9	✻	2	Schlauch 6x3x250 mm (D)	Hose 6x3x250mm (D)	Tuyau 6x3x250 mm (D)
	✻ 4706 512 1450	1	Schlauch 6x3 mm x 1 m	Hose 6x3mm x 1m	Tuyau 6x3 mm x 1 m
10	✻ 4732 518 0300	1	Hohlschraube	Banjo bolt	Vis creuse
11	✻ 9645 945 7579	2	RDR A 15,88x2,62-NBR70	O-ring 15.88x2.62	Joint torique 15,88x2,62
12	✻ 4732 511 0200	1	Anschlussstück	Connector	Raccord
13	✻ 9645 945 7661	2	RDR A 20,63x2,62-NBR70	O-ring 20.63x2.62	Joint torique 20,63x2,62
14	✻ 4716 518 0800	1	Sieb	Strainer	Tamis
15	✻ 4900 500 0220	1	Verbindungsstück 3/4" ☐ 16, 17	Connector 3/4" ☐ 16, 17	Pièce de raccordement 3/4" ☐ 16, 17
16	✻ 4706 709 2000	1	Dichtring	Sealing ring	Anneau de joint
17	✻ 4716 709 0420	1	Dichtung	Gasket	Joint
18	✻ 4732 430 0500	1	Schalter ☐ 19 - 22	Switch ☐ 19 - 22	Interrupteur ☐ 19 - 22
19	✻ 9103 021 0900	8	Schraube DIN7981-2,2x9,5	Self-tapping screw 2.2x9.5	Vis Parker 2,2x9,5
20	✻	2	Zylinderschneidschraube M3x8 (D)	Pan head self-tapping screw M3x8 (D)	Vis autotaraudeuse à tête cylindrique M3x8 (D)
21	✻ 9045 319 1070	1	Schraube DIN912-M5x30-8.8	Socket head screw M5x30	Vis cylindrique M5x30
22	✻ 9210 261 0700	1	Mutter DIN934-M5-10	Hexagon nut M5	Ecrou à six pans M5
23	✻ 4733 432 9300	1	Tülle	Grommet	Douille
24	✻ 4732 432 2400	1	Kappe	Cap	Capuchon
25	✻ 4925 500 5200	1	Schlauch kompl. (B) ☐ 26, 27	Hose assy. (B) ☐ 26, 27	Tuyau compl. (B) ☐ 26, 27
26	✻	1	Schlauch 6x3 mm x 1,5 m (B)	Hose 6x3mm x 1,5m (B)	Tuyau 6x3 mm x 1,5 m (B)
27	✻ 4716 701 6600	1	Saugkopf (B)	Pickup body (B)	Crépine d'aspiration (B)
28	✻ 4719 700 7300	1	Schlauchanschluss ☐ 29, 30	Hose connector ☐ 29, 30	Raccord pour tuyau flexible ☐ 29, 30
	✻ 4719 007 1053	1	Dichtungssatz Schlauchanschluss ☐ 29, 30	Set of gaskets for hose connector ☐ 29, 30	Jeu de joints de raccord pour tuyau flexible ☐ 29, 30
29	✻	1	Flachdichtung (D)	Gasket (D)	Joint plat (D)
30	✻	1	Runddichtring (D)	O-ring (D)	Joint torique (D)

(1) RE 360 K, (2) RE 360 K PLUS, (3) RE 460 K

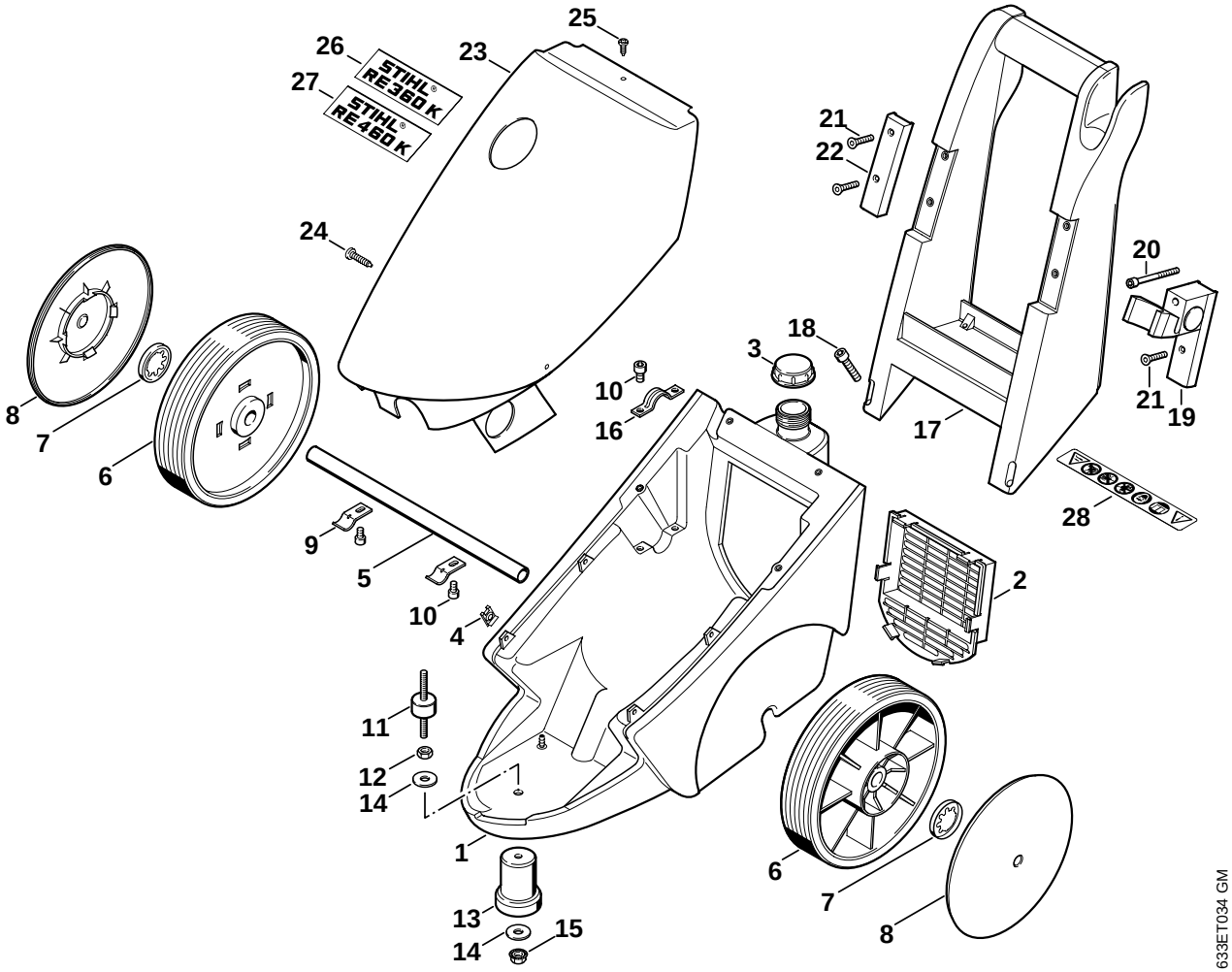
25
26
23
27
STIHL RE 360 K
STIHL RE 460 K
24
21
22
20
18
3
10
16
17
21
19
8
7
6
9
5
10
4
28
2
11
12
14
1
13
14
15
6
7
8
633ET034 GM

Bild-Nr.	Teile-Nr.	St.-Zahl	Benennung	Part Name	Désignation
1	4732 790 2100	1	Rahmen ☐ 2	Frame ☐ 2	Chassis ☐ 2
2	4732 606 0200	1	Lüftergitter	Fan screen	Grille de ventilateur
3	4732 703 0700	1	Deckel	Cap	Couvercle
4	4732 706 3500	2	Federmutter	Push nut	Clip-écrou
5	4732 791 7000	1	Achse	Axle	Axe
6	4732 790 5700	2	Rad ☐ 8	Wheel ☐ 8	Roue ☐ 8
7	9991 003 0655	2	Klemmring Ø 20x3,3	Clamping ring Ø 20x3.3	Anneau de serrage Ø 20x3,3
8	4732 791 9250	2	Kappe	Cap	Chapeau de roue
9	4732 791 5400	2	Halter	Support	Support
10	9045 319 1280	6	Schraube DIN912-M6x16-8.8	Socket head screw M6x16	Vis cylindrique M6x16
11	4732 790 9300	1	Puffer ☐ 12 - 15	Buffer ☐ 12 - 15	Butoir ☐ 12 - 15
12	9210 262 1100	2	Mutter DIN934-M8-6	Hexagon nut M8	Ecrou à six pans M8
13		1	Puffer (D)	Buffer (D)	Butoir (D)
14	9308 021 0180	1	Scheibe DIN9021-A8,4	Washer 8.4	Rondelle 8,4
15	9212 260 1100	1	Mutter DIN985-M8-8	Hexagon nut M8	Ecrou à six pans M8
16	4732 791 4400	1	Bügel	Bow	Etrier
17	4732 790 0500	1	Griff ☐ 18	Handle ☐ 18	Poignée ☐ 18
18	9045 319 1350	4	Schraube DIN912-M6x25-8.8	Socket head screw M6x25	Vis cylindrique M6x25
19	4732 790 5400	1	Halter ☐ 20 - 22	Bracket ☐ 20 - 22	Support ☐ 20 - 22
20	9045 319 1460	1	Schraube DIN912-M6x65-8.8	Socket head screw M6x65	Vis cylindrique M6x65
21	9064 319 1350	3	Schraube DIN7991-M6x25-8.8	Countersunk screw M6x25	Vis à tête fraisée M6x25
22		1	Abdeckung (D)	Cover (D)	Recouvrement (D)
23	4732 706 2100	1	Abdeckhaube	Machine cover	Capot
24	9103 021 3790	2	Schraube DIN7981-4,8x19	Self-tapping screw 4.8x19	Vis Parker 4.8x19
25	9106 021 2360	1	Schraube DIN7983-3,5x9,5	Self-tapping screw 3.5x9.5	Vis Parker 3,5x9,5
26	4732 967 1500	1	Typenschild RE 360 K (1)	Model plate RE 360 K (1)	Plaque matricule RE 360 K (1)
27	4732 967 1501	1	Typenschild RE 460 K (3)	Model plate RE 460 K (3)	Plaque matricule RE 460 K (3)
28	0000 967 3708	1	Warnhinweis Piktogramm RE	Warning pictogram RE	Pictogramme d'avertissement RE

(1) RE 360 K, (2) RE 360 K PLUS, (3) RE 460 K

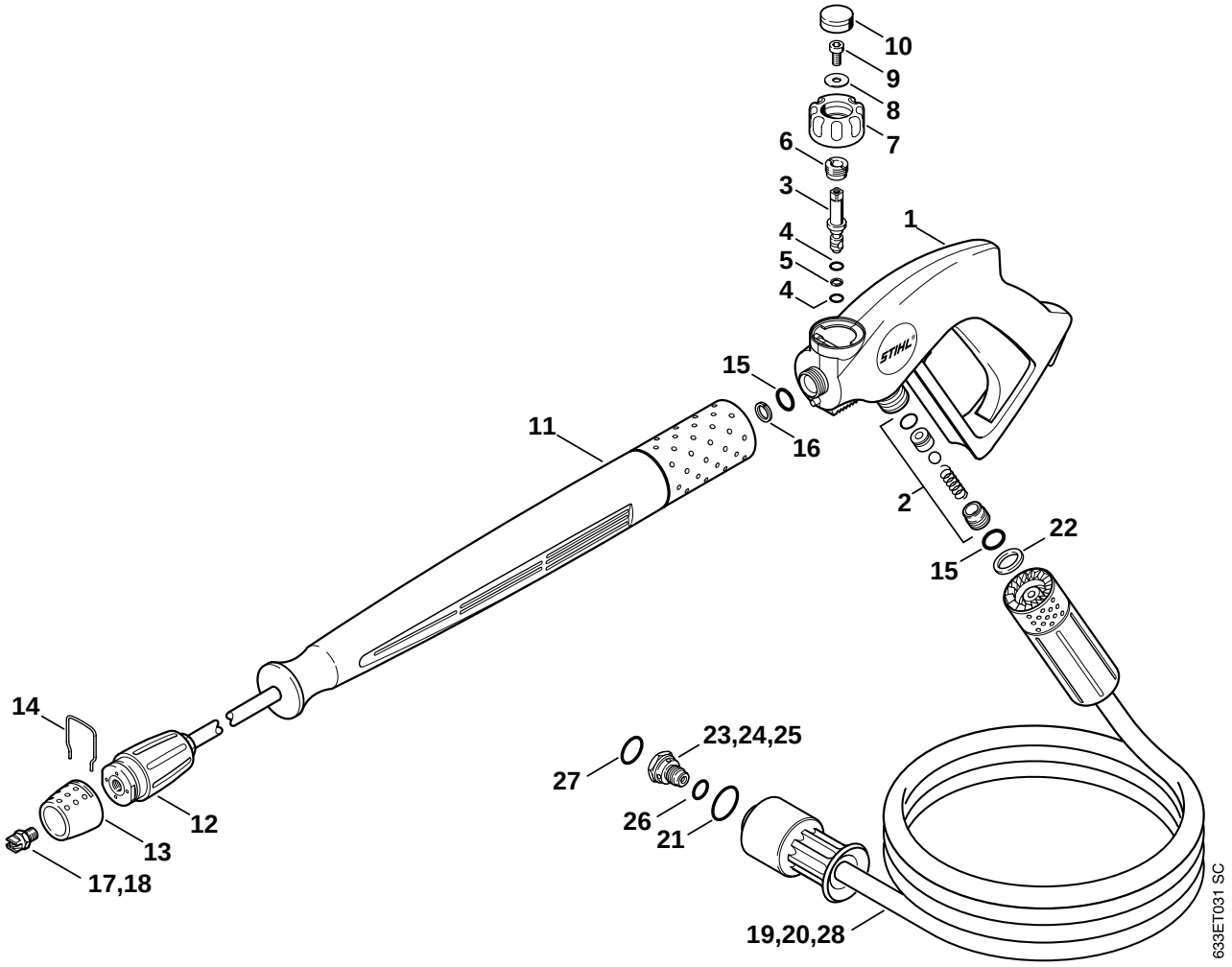
10
9
8
7
6
3
4
5
4
1
15
16
11
2
22
15
14
12
13
17,18
23,24,25
27
26
21
19,20,28
633ET031 SC

Illustration J

Pistole, Strahlrohr | Spray gun, Spray lance/wand | Pistolet, Lance

Bild-Nr.	Teile-Nr.	St.-Zahl	Benennung	Part Name	Désignation
1	4925 500 1325	1	Pistole ☐ 2 - 10	Spray gun ☐ 2 - 10	Pistolet ☐ 2 - 10
2	4731 007 1055	1	Dichtungssatz	Set of gaskets	Jeu de joints
	4732 007 1055	1	Dichtungssatz ☐ 3 - 10	Set of gaskets ☐ 3 - 10	Jeu de joints ☐ 3 - 10
3		1	Regelbolzen (D)	Control bolt (D)	Vis de réglage (D)
4		2	Runddichtring (D)	O-ring (D)	Joint torique (D)
5		1	Dichtring (D)	Sealing ring (D)	Anneau de joint (D)
6		1	Buchse (D)	Bushing (D)	Douille (D)
7		1	Drehgriff (D)	Knob (D)	Bouton (D)
8	9307 021 0120	1	Scheibe DIN9021-A5,3	Washer 5.3	Rondelle 5,3
9	9045 319 0950	1	Schraube DIN912-M5x10-8.8	Socket head screw M5x10	Vis cylindrique M5x10
10		1	Stopfen (D)	Plug (D)	Bouchon (D)
11	4925 500 0944	1	Strahlrohr ☐ 12 - 16	Spray lance/wand ☐ 12 - 16	Lance ☐ 12 - 16
12	4925 500 3810	1	Spritzkopf ☐ 13, 14	Spray head ☐ 13, 14	Tête de projection ☐ 13, 14
13	4900 502 0905	1	Schutzkappe	Protective cap	Capuchon de protection
14		1	Feder (D)	Spring (D)	Ressort (D)
15	9645 945 7501	2	RDR A 9,3x2,4-NBR70	O-ring 9.3x2.4	Joint torique 9,3x2,4
16	9652 945 1603	1	Stützring 10x14x1,2	Support ring 10-14x1.2	Bague d'appui 10-14x1,2
17	4900 502 1032	1	Düse 25055 (1,2)	Nozzle 25055 (1,2)	Buse 25055 (1,2)
18	4900 502 1033	1	Düse 2506 (3)	Nozzle 2506 (3)	Buse 2506 (3)
19	4925 500 0805	1	Hochdruckschlauch DN 8, 10 m (1,3) ☐ 15, 21, 22	High-pressure hose DN 8, 10 m (1,3) ☐ 15, 21, 22	Flexible haute pression DN 8, 10 m (1,3) ☐ 15, 21, 22
20	4925 500 0803	1	Hochdruckschlauch DN 8, 15 m (2) ☐ 15, 21, 22	High-pressure hose DN 8, 15 m (2) ☐ 15, 21, 22	Flexible haute pression DN 8, 15 m (2) ☐ 15, 21, 22
21	9645 945 7659	1	RDR A 20,35x1,78-NBR70	O-ring 20.35x1.78	Joint torique 20,35x1,78
22	9652 945 1613	1	Stützring 11,7/14,5x1,2-G	Support ring 11.7/14.5x1.2	Bague d'appui 11,7-14,5x1,2
23	4925 500 6301	1	Düse 1,9/2,8 (1) ☐ 26, 27	Nozzle 1.9/2.8 (1) ☐ 26, 27	Buse 1,9/2,8 (1) ☐ 26, 27
24	4925 500 6302	1	Düse 1,8/2,6 (2) ☐ 26, 27	Nozzle 1.8/2.6 (2) ☐ 26, 27	Buse 1,8/2,6 (2) ☐ 26, 27
25	4925 500 6303	1	Düse 2,0/3,0 (3) ☐ 26, 27	Nozzle 2.0/3.0 (3) ☐ 26, 27	Buse 2,0/3,0 (3) ☐ 26, 27
26	9645 945 7484	1	RDR A 8x2-NBR70	O-ring 8x2	Joint torique 8x2
27	9645 945 7561	1	RDR A 14x2-NBR70	O-ring 14x2	Joint torique 14x2
28	4925 500 0836	1	Hochdruckschlauch DN 8, 20 m (B) ☐ 15, 21, 22	High-pressure hose DN 8, 20 m (B) ☐ 15, 21, 22	Flexible haute pression DN 8, 20 m (B) ☐ 15, 21, 22

(1) RE 360 K, (2) RE 360 K PLUS, (3) RE 460 K

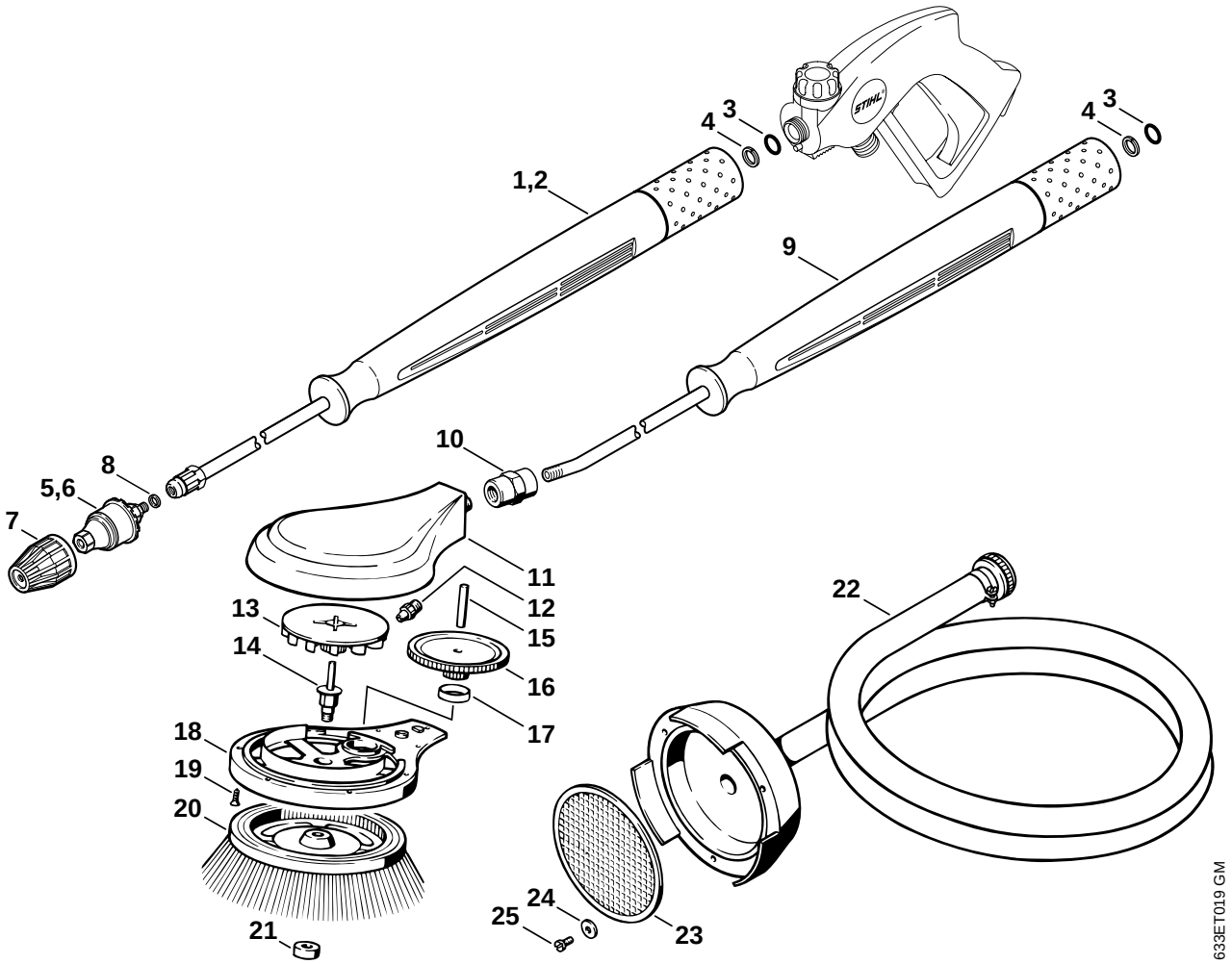
1,2
3
4
9
10
8
5,6
7
11
12
13
14
15
16
17
18
19
20
21
22
23
24
25
633ET019 GM

Illustration K

Rotordüse, rotierende Waschbürste, Saugschlauch

Rotory nozzle, rotory washing brush, Suction hose

Turbo buse, Turbo brosse, Tuyau flexible d'aspiration

Bild-Nr.	Teile-Nr.	St.-Zahl	Benennung	Part Name	Désignation
1	4925 500 1610	1	Rotordüse 055 kompl. (1,2) ☐ 3 - 5, 7, 8	Rotary nozzle 055 assy. (1,2) ☐ 3 - 5, 7, 8	Turbo buse 055 compl. (1,2) ☐ 3 - 5, 7, 8
2	4900 500 1661	1	Rotordüse 060 (3) ☐ 3, 4, 6 - 8	Rotary nozzle 060 (3) ☐ 3, 4, 6 - 8	Turbobuse 060 (3) ☐ 3, 4, 6 - 8
3	9645 945 7501	1	RDR A 9,3x2,4-NBR70	O-ring 9.3x2.4	Joint torique 9,3x2,4
4	9652 945 1603	1	Stützring 10x14x1,2	Support ring 10-14x1.2	Bague d'appui 10-14x1,2
5	4900 500 1651	1	Rotordüse 055 (1,2) ☐ 7, 8	Rotary nozzle 055 (1,2) ☐ 7, 8	Turbobuse 055 (1,2) ☐ 7, 8
6	4900 500 1662	1	Rotordüse 060 (3) ☐ 7, 8	Rotary nozzle 060 (3) ☐ 7, 8	Turbobuse 060 (3) ☐ 7, 8
7	4900 502 0912	1	Kappe	Cap	Capuchon
8	9636 815 0915	1	Dichtring DIN7603-10x14x1,5	Sealing ring 10x14x1.5	Anneau de joint 10x14x1.5
	4900 007 1006	1	Reparatursatz für Rotordüse 055 (B) (1,2)	Repair kit for rotary nozzle 055 (B) (1,2)	Kit de réparation de turbobuse 055 (B) (1,2)
	4900 007 1007	1	Reparatursatz für Rotordüse 060 (B) (3)	Repair kit for rotary nozzle 060 (B) (3)	Kit de réparation de turbobuse 060 (B) (3)
9	4925 500 3000	1	Rotierende Waschbürste ☐ 3, 4, 10 - 21	Rotary washing brush ☐ 3, 4, 10 - 21	Turbobrosse ☐ 3, 4, 10 - 21
10	4925 503 1201	1	Verbindungsstück	Connector	Pièce de raccordement
	4900 500 3002	1	Waschbürste ☐ 11 - 21	Brush ☐ 11 - 21	Brosse ☐ 11 - 21
11	4900 500 1000	1	Gehäuse	Housing	Corps
12	4900 502 1050	1	Düse	Nozzle	Buse
13	4900 503 2000	1	Antriebsritzel	Drive pinion	Pignon d'entraînement
14	4900 503 2200	1	Achse	Axle	Axe
15	4900 503 2201	1	Achse	Axle	Axe
16	4900 503 2100	1	Abtriebsrad	Drive gear	Pignon de sortie
17	4900 503 2300	1	Buchse	Bushing	Douille
18	4900 504 0200	1	Deckel	Cover	Couvercle
19	9106 021 3270	8	Schraube DIN7983-4,2x13	Self-tapping screw 4.2x13	Vis Parker 4,2x13
20	4900 504 0500	1	Borstenring natur	Bristle ring natural	Brosse de rechange naturelle
20	4900 504 0501	1	Borstenring Perlon	Bristle ring nylon	Brosse de rechange perlon
21	4900 505 1300	1	Sechskantmutter M8	Hexagon nut M8	Ecrou à six pans M8
22	4925 500 0500	1	Saugschlauch ☐ 23 - 25	Suction hose ☐ 23 - 25	Tuyau flexible d'aspiration ☐ 23 - 25
23	4900 501 0900	1	Sieb	Strainer	Tamis
24	9291 021 0120	3	Scheibe DIN125-A5,3	Washer 5.3	Rondelle 5,3
25	9041 216 0950	3	Schraube DIN84-M5x10-5.8	Pan head screw M5x10	Vis cylindrique M5x10

(1) RE 360 K, (2) RE 360 K PLUS, (3) RE 460 K

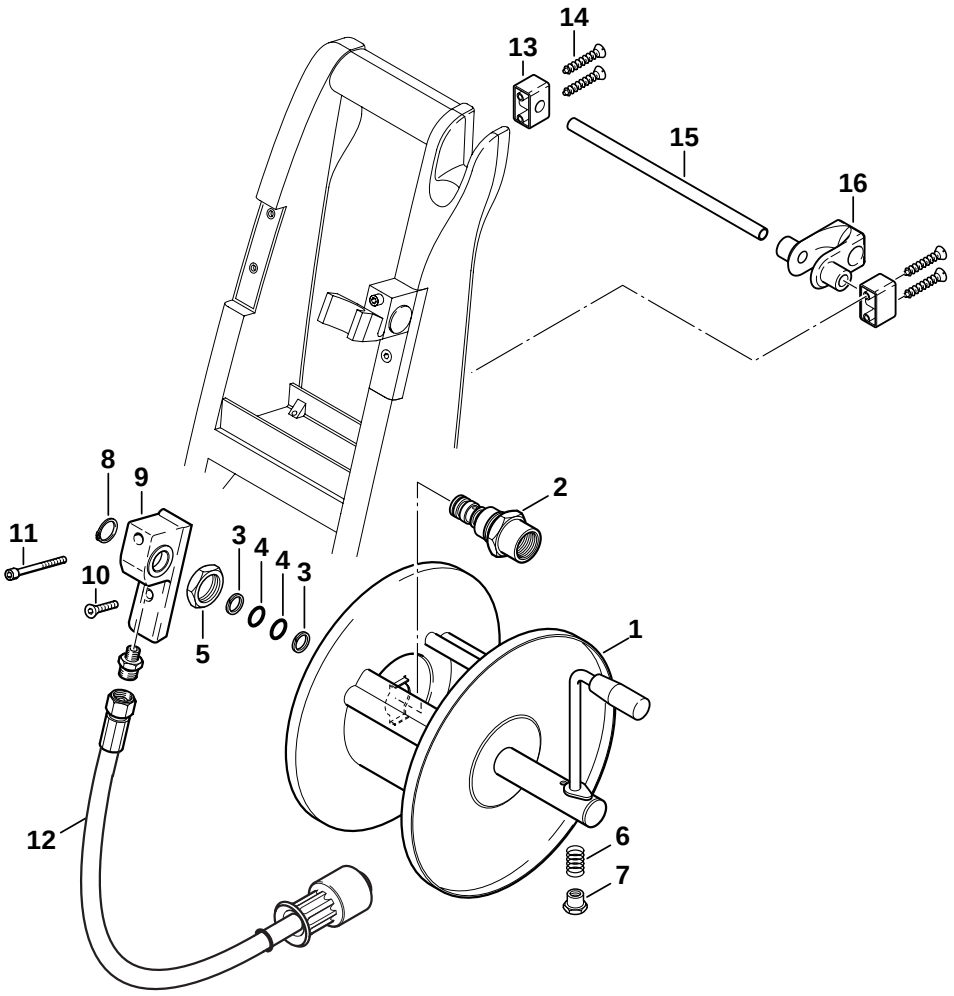
14
13
15
16
8
9
2
11
3
4
4
3
10
5
1
12
6
7
633ET033 GM

Illustration L Schlauchtrommel Hose reel Enrouleur de flexible

Bild-Nr.	Teile-Nr.	St.-Zahl	Benennung	Part Name	Désignation
	4900 500 8115	1	Schlauchtrommel ☐ 2 - 16	Hose reel ☐ 2 - 16	Enrouleur de flexible ☐ 2 - 16
1	4732 790 7000	1	Schlauchtrommel ☐ 2 - 7	Hose reel ☐ 2 - 7	Enrouleur de flexible ☐ 2 - 7
2	4732 790 7100	1	Verbindungsstück ☐ 3, 4	Connector ☐ 3, 4	Pièce de raccordement ☐ 3, 4
3	9652 945 1620	2	Stützring 16,26x2,18	Support ring 16.26x2.18	Bague d'appui 16,26x2,18
4	9645 945 3695	2	RDR A 15,08x2,62-NBR70	O-ring 15.08x2.62	Joint torique 15,08x2,62
5	9991 003 1075	1	Sechskantmutter M27x1,5x7	Hexagon nut M27x1.5x7	Ecrou à six pans M27x1,5x7
6		1	Feder (D)	Spring (D)	Ressort (D)
7		1	Verschlussstopfen (D)	Plug (D)	Bouchon (D)
8	9455 621 2150	1	Sicherungsring DIN471-20x1,2	Circlip 20x1.2	Circlips 20x1,2
	4732 007 1051	1	Dichtungssatz ☐ 3, 4, 8	Set of gaskets ☐ 3, 4, 8	Jeu de joints ☐ 3, 4, 8
9	4732 791 5401	1	Halter	Bracket	Support
10	9064 319 1350	1	Schraube DIN7991-M6x25-8.8	Countersunk screw M6x25	Vis à tête fraisée M6x25
11	9045 319 1460	1	Schraube DIN912-M6x65-8.8	Socket head screw M6x65	Vis cylindrique M6x65
12	4732 670 0800	1	Hochdruckschlauch DN 8, 1,2 m	High-pressure hose DN 8, 1.2m	Flexible haute pression DN 8, 1,2 m
13	4732 791 5402	2	Halter	Bracket	Support
14	9093 021 3840	4	Schraube DIN7982-4,8x38	Self-tapping screw 4.8x38	Vis Parker 4,8x38
15	4732 791 7001	1	Achse	Axle	Axe
16	4732 793 1800	1	Schlauchführung	Hose guide	Guide de flexible

(1) RE 360 K, (2) RE 360 K PLUS, (3) RE 460 K

© ANDREAS STIHL AG & Co. KG, 2004

Gedruckt auf chlorfrei gebleichtem Papier
Printed on chlorine-free paper
Imprimé sur papier blanchi sans chlore

(D) Zeichenerklärung
□ = darin enthalten Bild-Nr
✻ = Maschine älterer Bauart
(A) = nicht abgebildet
(B) = nur Sonderzubehör
(C) = ab Werk nicht mehr lieferbar
(D) = einzeln kein Ersatzteil
(1,2...) = Ausführungsarten

(GB) Key to symbols
□ = including item No.
✻ = previous Models
(A) = not illustrated
(B) = option
(C) = no longer available from factory
(D) = not available as separate item
(1,2...) = versions available

(F) Légende
□ = y compris Fig. No.
✻ = machines d'ancienne construction
(A) = non illustré
(B) = uniquement accessoire optionnel
(C) = n'est plus livrable départ usine
(D) = n'est pas livrable séparément
(1,2...) = différentes exécutions

(E) Aclaración de símbolos
□ = contiene núm. de ilustración
✻ = máquinas de ejecución anterior
(A) = sin ilustración
(B) = sólo accesorios especiales
(C) = ya no se suministra de fábrica
(D) = la pieza suelta no se suministra como repuesto
(1,2...) = clases de ejecución

(HR) Tumač znakova
□ = u istom sadrži dijelove, slike br.
✻ = strojevi starije izvedbe
(A) = nedostaje slika
(B) = samo kao poseban pribor
(C) = više se ne isporučuje fco tvornica
(D) = ne isporučuje se pojedinačno kao pričuvni dio
(1,2...) = vrste izvedbi

(S) Teckenförklaring
□ = ingår bild-nr
✻ = maskiner av tidigare utförande
(A) = ej avbildat
(B) = endast tillbehör
(C) = levereras inte längre från fabriken
(D) = ingen separat reservdel
(1,2...) = varianter

(FIN) Merkkien selitys
□ = johon sisältyvät kuvan numerot
✻ = vanhemmanmalliset koneet
(A) = ei kuvassa
(B) = ainoastaan lisävaruste
(C) = ei toimiteta enää tehtaalta
(D) = ei toimiteta erikseen
(1,2...) = Mallit

(I) Leggenda
□ = comprendrente fig(g). n.
✻ = Macchine di costrùzione anteriore
(A) = non illustrato
(B) = forniblile soltanto a richiesta
(C) = non più fornibilr dallo stabilimento
(D) = niente ricambio
(1,2...) = versioni

(DK) Symbolforklaring
□ = inklusive fig. nr.
✻ = maskiner af ældre konstruktion
(A) = ikke afbilledet
(B) = kun ekstratilbehør
(C) = leveres ikke mere fra fabrik
(D) = leveres ikke som løs reservedel
(1,2...) = modelbetegnelser

(N) Tegnforklaring
□ = medfølger fig. nr
✻ = Maskiner av eldre modell
(A) = ikke avbildet
(B) = bare ekstrautstyr
(C) = leveres ikke lenger fra fabrikk
(D) = enkeltdeler leveres ikke som reservedel
(1,2...) = utførelser

(CZ) Vysvětlivky
□ = obsahuje obr. č.
✻ = stroje starší konstrukce
(A) = není vyobrazeno
(B) = jen zvláštní příslušenství
(C) = ze závodu se již nedodává
(D) = jednotlivì žádný náhradní díl
(1,2...) = druhy provedení

(H) Jelmagyarázat
□ = abban tartalmazott ábra-szám
✻ = Régebbi építéssorozatú gépek
(A) = Nincs ábrázolva
(B) = Csak külön tartozék
(C) = Gyár már nem szállítja
(D) = nem alkatrész, egyenként
(1,2...) = Kivitelezési módok

(P) Explicação dos símbolos
□ = Incl. a fig. No.
✻ = Máquinas de construção mais antiga
(A) = não ilustrado
(B) = unicamente acessórios especiais
(C) = já não fornecível ex-fábrica
(D) = a peça individual não é nenhuma peça de reposição
(1,2...) = Configurações

(NL) Toelichting symbolen
□ = daarin begrepen pos.nr.
✻ = machines van een oudere uitvoering
(A) = niet afgebeeld
(B) = uitsluitend speciaal toebehoren
(C) = af fabriek niet meer leverbaar
(D) = niet los leverbaar
(1,2...) = uitvoeringen

(GR) Επεξήγηση συμβσλων
□ = περιλαμβάνει τον αριθμό του είδους
✻ = Μηχανήματα παλαιότερων μοντέλων
(A) = δεν απεικονίζεται
(B) = μόνο προαιρετικά είδη
(C) = δεν διατίθεται από τον κατασκευαστή
(D) = δεν παραδίδεται ως ξεχωριστό είδος
(1,2...) = διαφορετικοί τύποι που διατίθενται

(TR) İşaret açıklaması
□ = İndeks numarada dahildir
✻ = Eski model makinalar
(A) = Şemada yoktur
(B) = Ekstradır
(C) = Fabrikadan artık temin edilmez
(D) = Ayrı verilmez
(1,2...) = Mevcut modeller

(PL) Objaśnienie znaków
□ = zawiera rysunki nr.
✻ = maszyny starszego typu budowy
(A) = nie zilustrowano
(B) = tylko jako wyposażenie specjalne
(C) = nie dostarczane przez producenta
(D) = nie wystepuje jako samodzielna część zamienna
(1,2...) = rodzaj wykonania

(RUS) Пояснения к условным обозначениям
□ = сюда входят номера позиций
✻ = машины более старого типа конструкции
(A) = не изображено на иллюстрации
(B) = только в виде специальных принадлежностей
(C) = заводом больше не выпускается
(D) = не поставляется отдельно как запасная деталь
(1,2...) = Виды исполнений

(BR) Explicação dos símbolos
□ = inclusive fig. n.
✻ = máquinas antigas
(A) = não ilustrado
(B) = somente acessórios especiais
(C) = não mais fornecido pela fábrica
(D) = não fornecida separadamente
(1,2...) = diferentes versões

(RO) Legendă
□ = include figura nr.
✻ = Utilaje de fabricaţie mai veche
(A) = neilustrat
(B) = doar ca accesoriu opţional
(C) = nu se mai livrează din fabrică
(D) = fără piesă de schimb separată
(1,2...) = diferite modele

(UAE) شرح الرموز
□ = تحتوي على رقم صورة
✻ = ماكينات من طراز قديم
(A) = غير مصورة
(B) = مستلزمات خاصة فقط
(C) = غير قابلة للتوريد من المصنع
(D) = ليس كقطعة غيار مفردة
(...2,1) = انواع الطرازات