RE 129 PLUS
Sélection: Accessoires

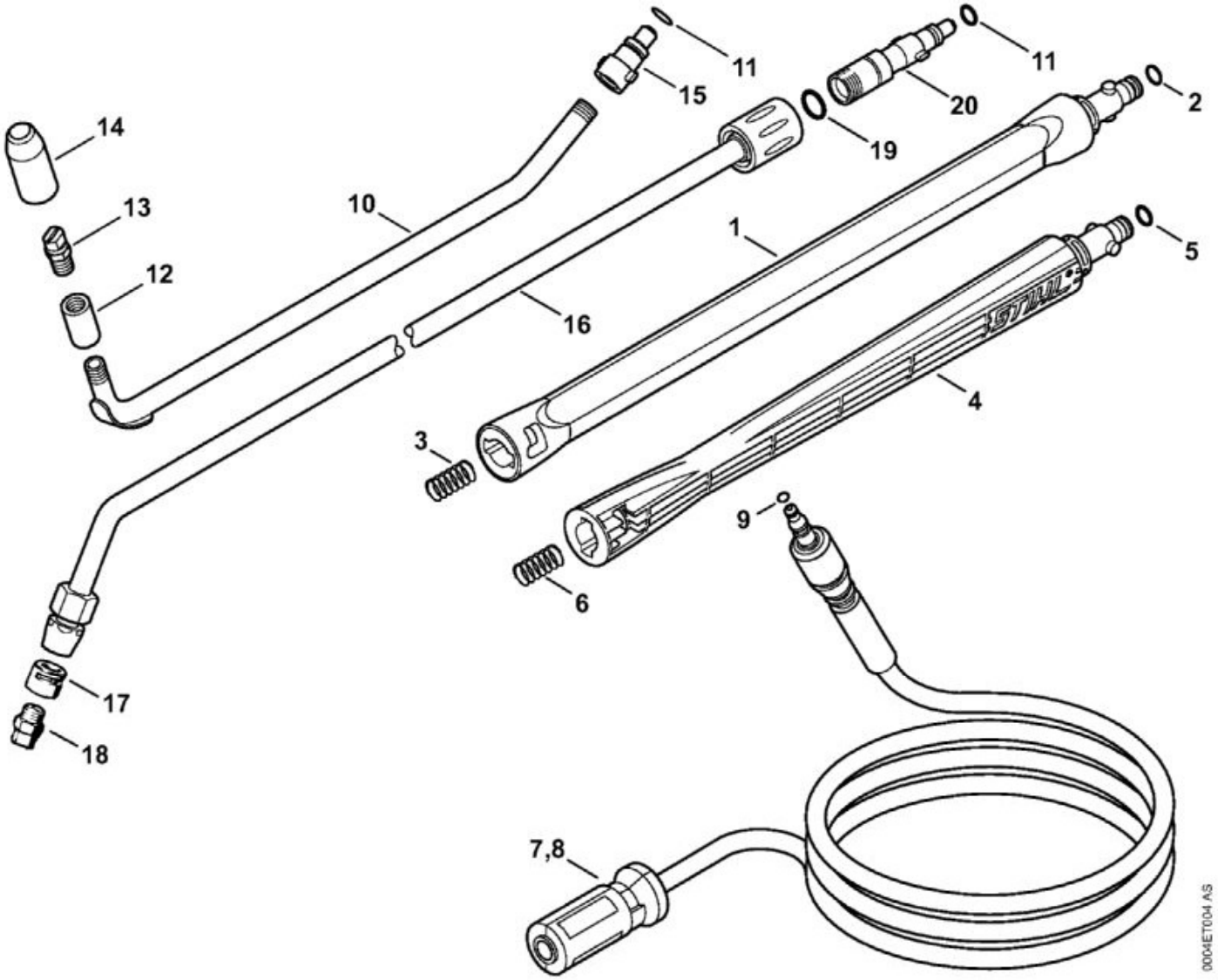

N°	Code article	Désignation	*	**	***
1	4900 500 0303	Rallonge de lance	[2, 3](B)		1
2	9645 948 7490	Joint torique 9x2,6	(B)		1
3	4915 505 0104	Ressort	(B)		1
4	4900 500 0302	Rallonge de lance	[5, 6](B)		1
5	9645 948 7501	Joint torique 9,3x2,4	(B)		1
6	4915 505 0102	Ressort	(B)		1
7	4915 500 0829	Flexible haute pression DN 6, 7 m, armature textile	[9](B)		1
8	4915 500 0836	Flexible haute pression DN 6, 9 m, armature métallique	[9](B)		1
9	9645 951 3076	Joint torique 5,1x1,6	(B)		1
10	4900 500 1902	Lance coudée	[11 - 15](B)		1

N°	Code article	Désignation	*	**	***
11	9645 945 7497	Joint torique 9,6x2,4	(B)		1
12	4900 503 1500	Manchon	(B)		1
13	4900 502 1001	Buse	(B)		1
14	4900 502 0901	Capuchon de protection	(B)		1
15	4900 500 6700	Accouplement	(B)		1
16	4900 500 1903	Lance coudée	[11, 17 - 20](B)		1
17	4900 502 0900	Capuchon de protection	(B)		1
18	4900 502 1033	Buse 2506	(B)		1
19	9645 945 7501	Joint torique 9,3x2,4	(B)		1
20	4915 500 6702	Accouplement	[11](B)		1

RE 129 PLUS
Sélection: Brosse de lavage, Tuyau flexible d'aspiration

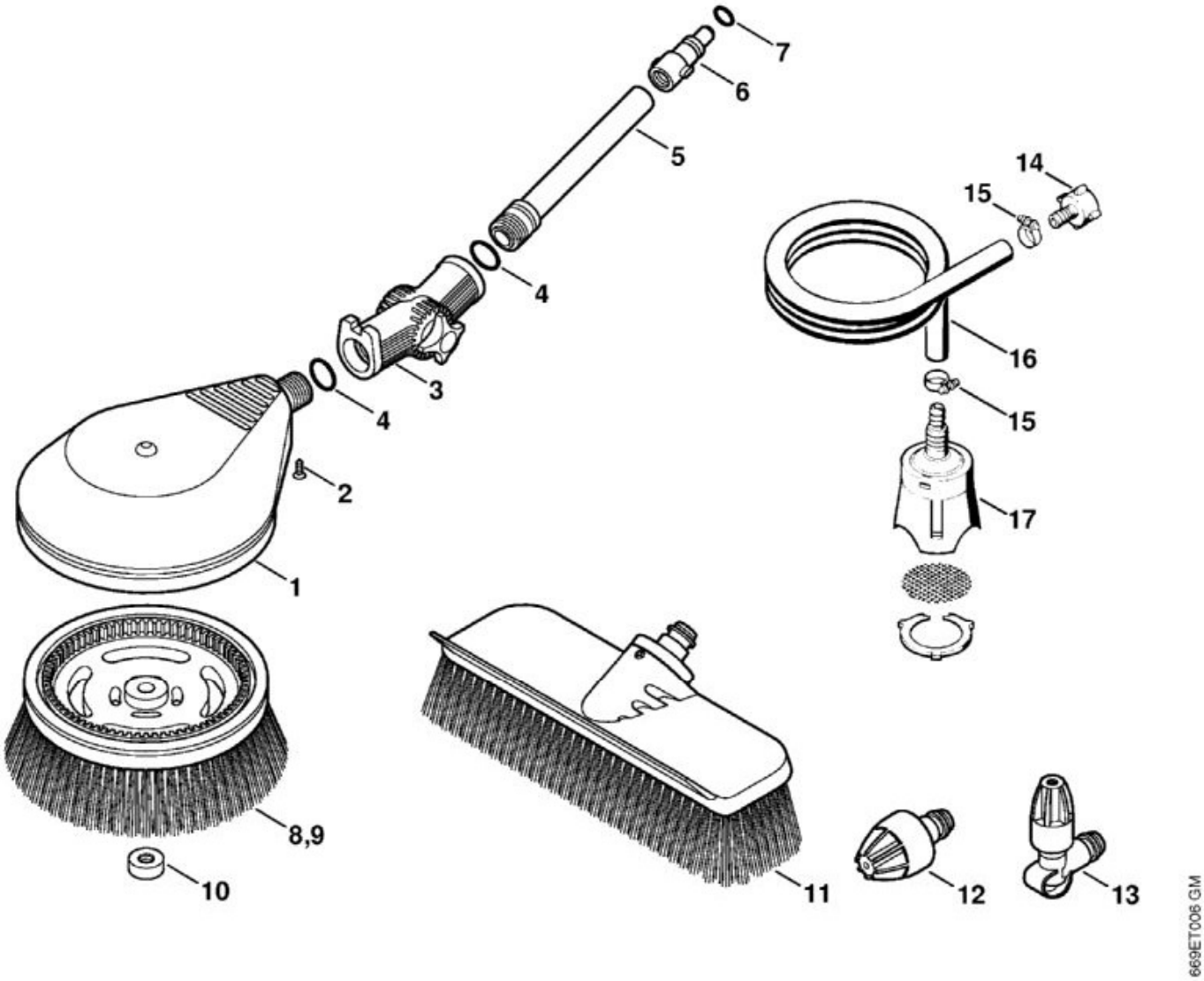

N°	Code article	Désignation	*	**	***
1	4900 500 5900	Turbobrosse	[2 - 10]		1
2	9093 021 2400	Vis Parker 3,5x13			1
3	4900 500 0703	Articulation	[4]		1
5	4900 504 0402	Tube			1
6	4900 500 6700	Accouplement			1
7	9645 945 7497	Joint torique 9,6x2,4			1
8	4900 500 3101	Tête de brosse			1
9	4900 500 3102	Tête de brosse	(B)		1
10	4900 505 1301	Capuchon fileté			1
	4900 500 6100	Kit nettoyage	[11 - 13]		1
11	4900 500 6000	Brosse de lavage grandes surfaces			1
12	4900 500 6305	Buse			1

N°	Code article	Désignation	*	**	***
13	4900 500 6306	Buse coudée			1
	4900 500 0500	Tuyau flexible d'aspiration	[14 - 17]		1
14	4900 500 0100	Raccord pour tuyau flexible			1
15	9771 021 1500	Collier de serrage 16-25			2
	4706 678 1150	Tuyau 1/2"x1 m	(A,B)		1
17	4900 500 2400	Crépine d'aspiration			1

RE 129 PLUS
Sélection: Capot

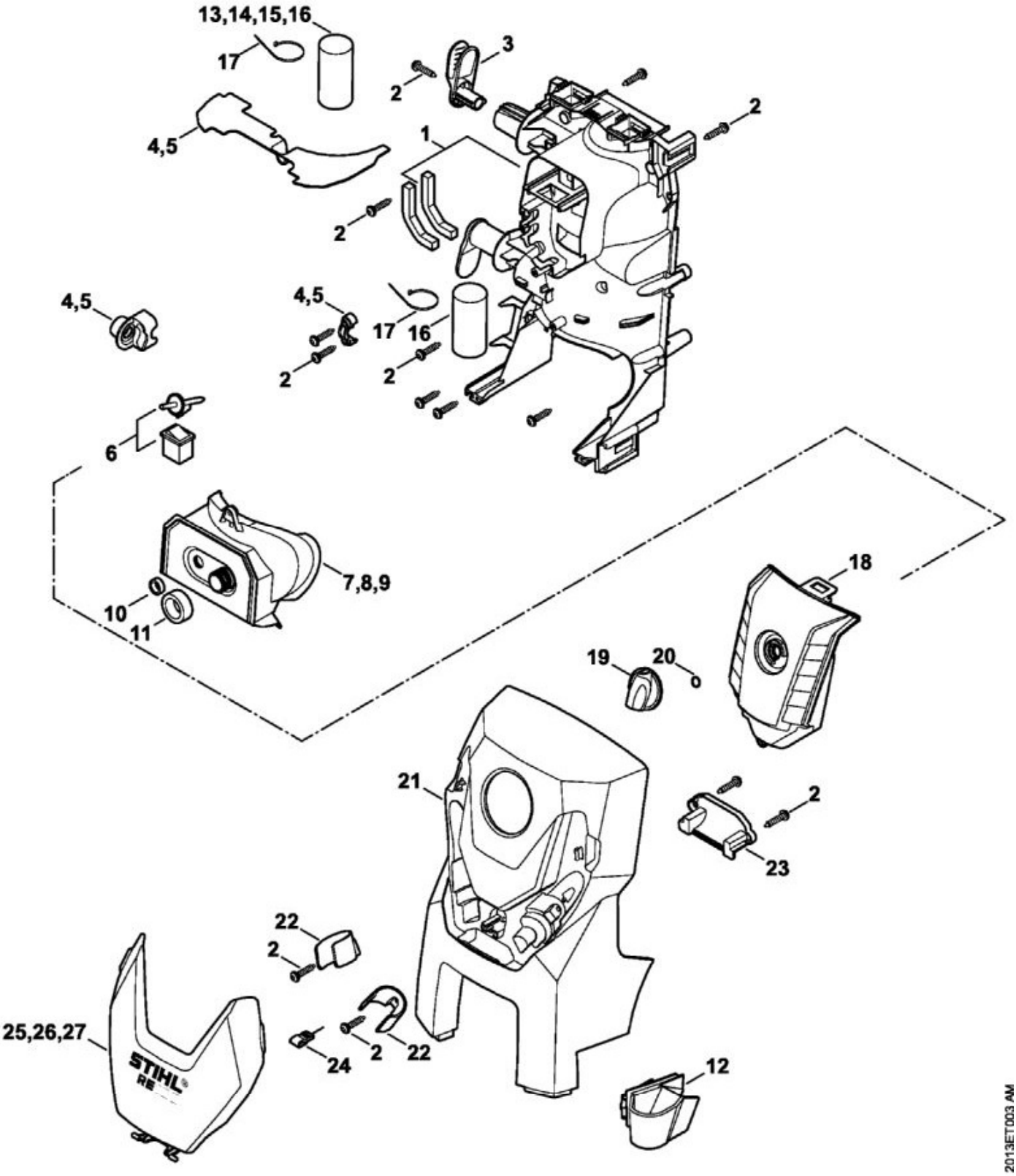

N°	Code article	Désignation	*	**	***
1	4776 500 1000	Carter			1

N°	Code article	Désignation	*	**	***
2	9104 007 4281	Vis Parker IS-P5x18			13
3	4776 792 2400	Attache de câble			1
4	4776 007 1000	Déflecteur d'air			1
6	4776 430 0500	Commutateur			1
9	4778 007 1000	Jeu de pièces recouvrement	[11]		1
11	4776 709 0400	Joint			1
12	4776 717 2200	Fourreau			1
14	4776 605 1001	Condensateur 25 µF 500 V			1
15	4776 605 1002	Condensateur 75 µF 350 V			1
17	0000 988 9204	Serre-câbles 4,8x294			1
18	4776 432 1000	Boîtier électrique			1
19	4776 430 2900	Bouton	[20]		1
20	9645 945 7505	Joint torique 10x2,5			1
21	4776 706 2100	Capot			1
22	4776 500 7500	Porte-buse			1
23	4776 701 4200	Charnière			1
24	4915 502 0801	Aiguille à nettoyer			1
27	4778 701 0900	Couvercle RE 129 PLUS			1

RE 129 PLUS
Sélection: Carter de pompe, bloc de soupapes

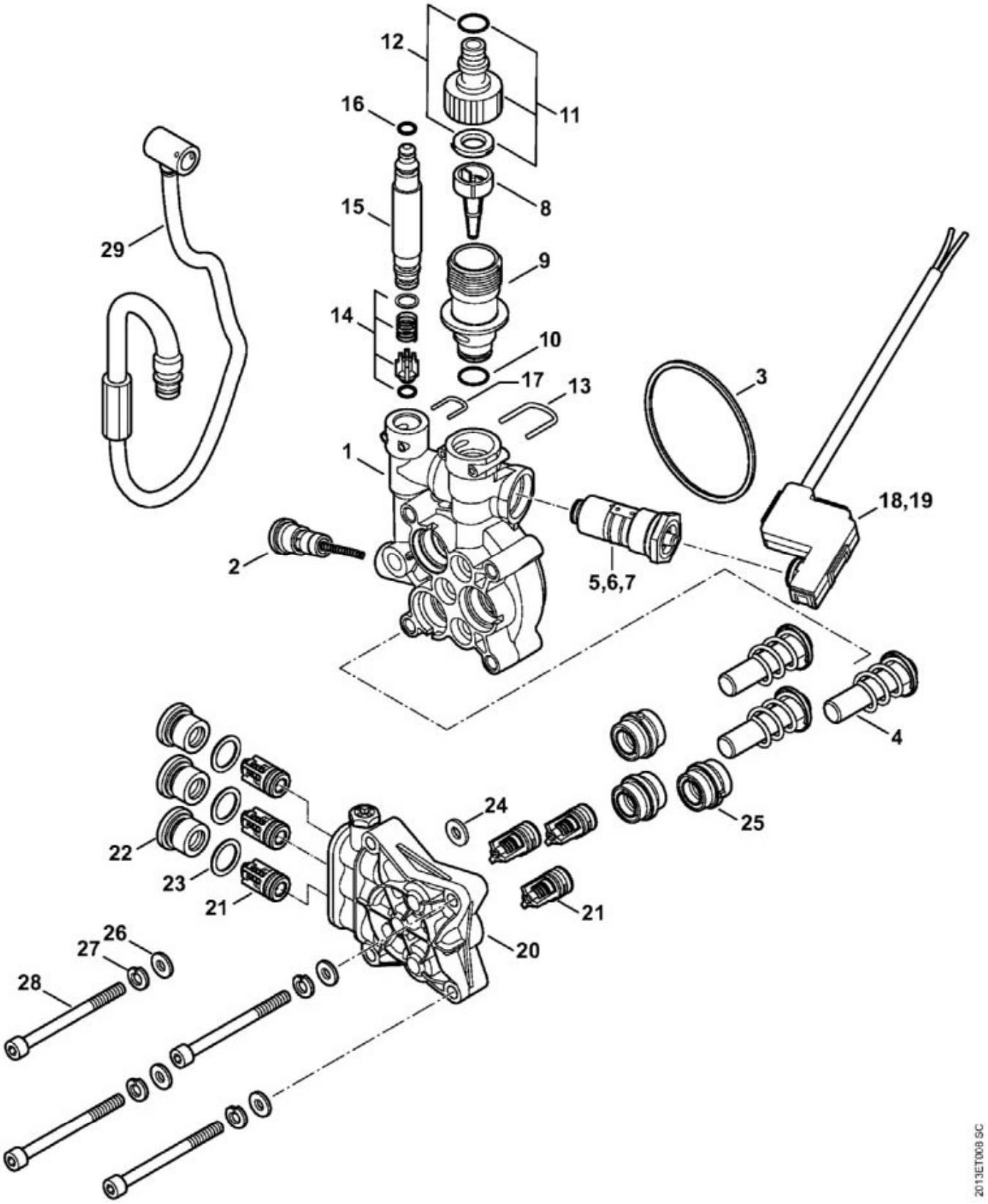

N°	Code article	Désignation	*	**	***
1	4777 700 4000	Carter de pompe	[8, 13, 17]		1

N°	Code article	Désignation	*	**	***
2	4776 510 3500	Corps de soupape			1
3	9645 948 8484	Joint torique 72x2			1
4	4776 760 7050	Jeu de pistons			1
5	4776 510 0300	Piston distributeur 3,2			1
7	4777 510 0300	Piston distributeur 3,05			1
8	4768 502 2100	Tamis			1
9	4776 677 8700	Pièce de raccordement	[10]		1
10	9645 945 7560	Joint torique 14x1,78			1
11	4719 700 7300	Raccord pour tuyau flexible	[12]		1
12	4719 007 1053	Jeu de joints de raccord pour tuyau flexible	(B)		1
13	4776 701 4601	Etrier			1
14	4776 510 0200	Soupape antiretour			1
15	4776 700 7300	Raccord pour tuyau flexible			1
16	9645 951 3076	Joint torique 5,1x1,6			1
17	4776 701 4600	Etrier			1
18	4776 430 0501	Commutateur			1
20	4776 701 1200	Bloc de soupapes			1
21	4776 700 6200	Soupape			1
22	4776 700 2301	Vis de fermeture			1
23	9645 948 7547	Joint torique 11,7x2			1
24	9645 948 7515	Joint torique 10x2,2			1
25	4775 007 1000	Jeu de joints de pistons			1
26	9298 021 3860	Rondelle 6,6x12x1,6			4
27	9321 621 0140	Rondelle Grower 6			4
28	9045 371 1470	Vis cylindrique M6x70			4
29	4778 670 0800	Flexible haute pression			1

RE 129 PLUS
Sélection: Chariot

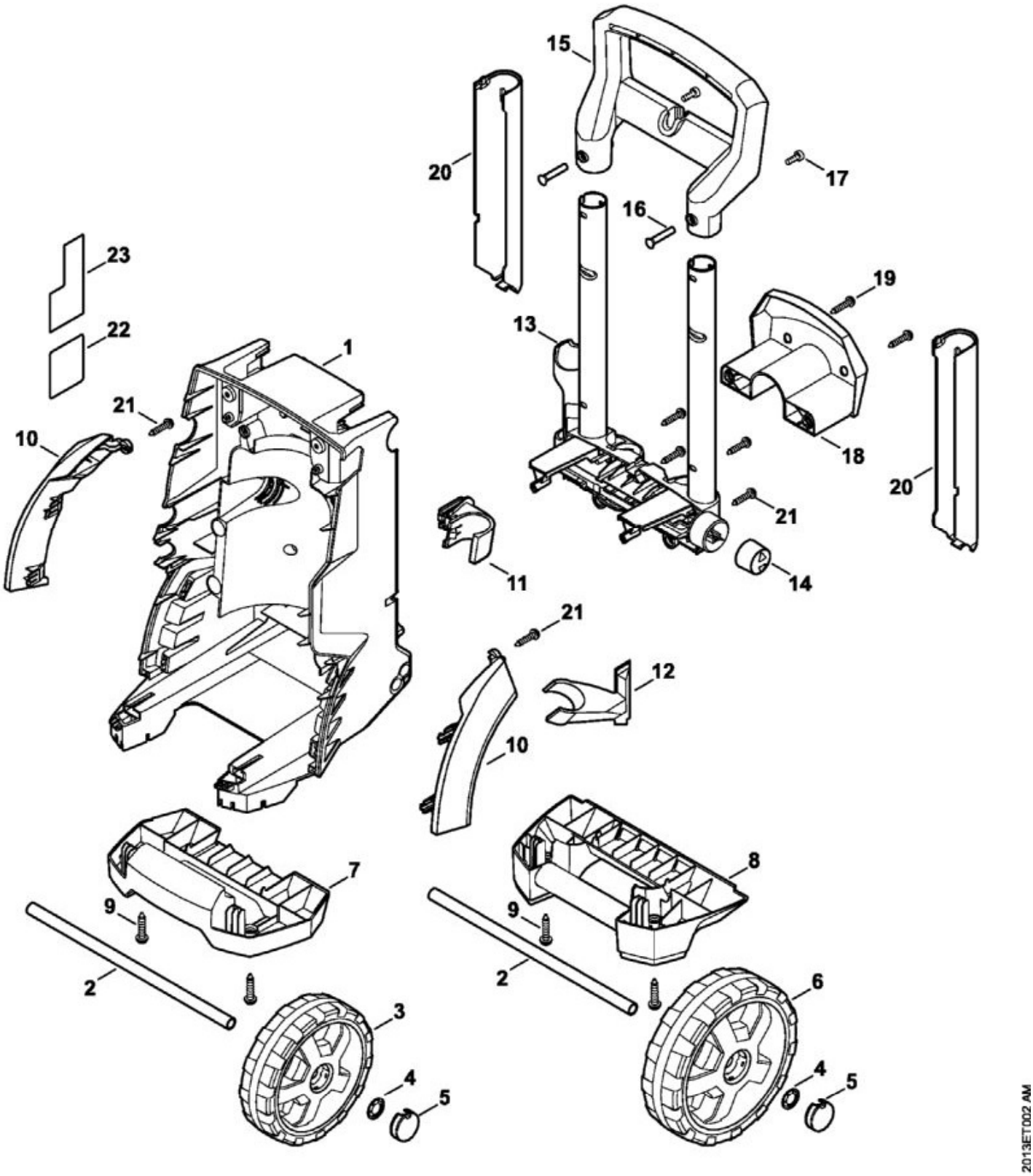

N°	Code article	Désignation	*	**	***
1	4776 791 3500	Châssis			1

N°	Code article	Désignation	*	**	***
2	4776 791 7000	Axe			1
4	9991 003 1120	Anneau de serrage Ø 12			2
5	4765 791 9201	Capuchon			2
6	4777 791 3600	Roue			2
8	4777 791 5700	Poignée			1
9	9104 007 4281	Vis Parker IS-P5x18			2
10	4776 760 6400	Aile			1
12	4777 791 5400	Support			1
13	4776 760 8900	Elément de réglage			1
14	4776 763 3300	Bouton			1
15	4776 790 5600	Cadre de poignée			1
16	4776 791 8300	Écrou			2
17	9110 424 0635	Vis à tête bombée M4x8			2
18	4776 791 5401	Support			1
19	9104 006 3030	Vis Parker P5x18			2
20	4776 500 6800	Glissière de guidage			1
21	9104 007 4281	Vis Parker IS-P5x18			9
22	0000 967 7271	Pictogramme d'avertissement RE			1

RE 129 PLUS
Sélection: Enrouleur de flexible RE 129 PLUS

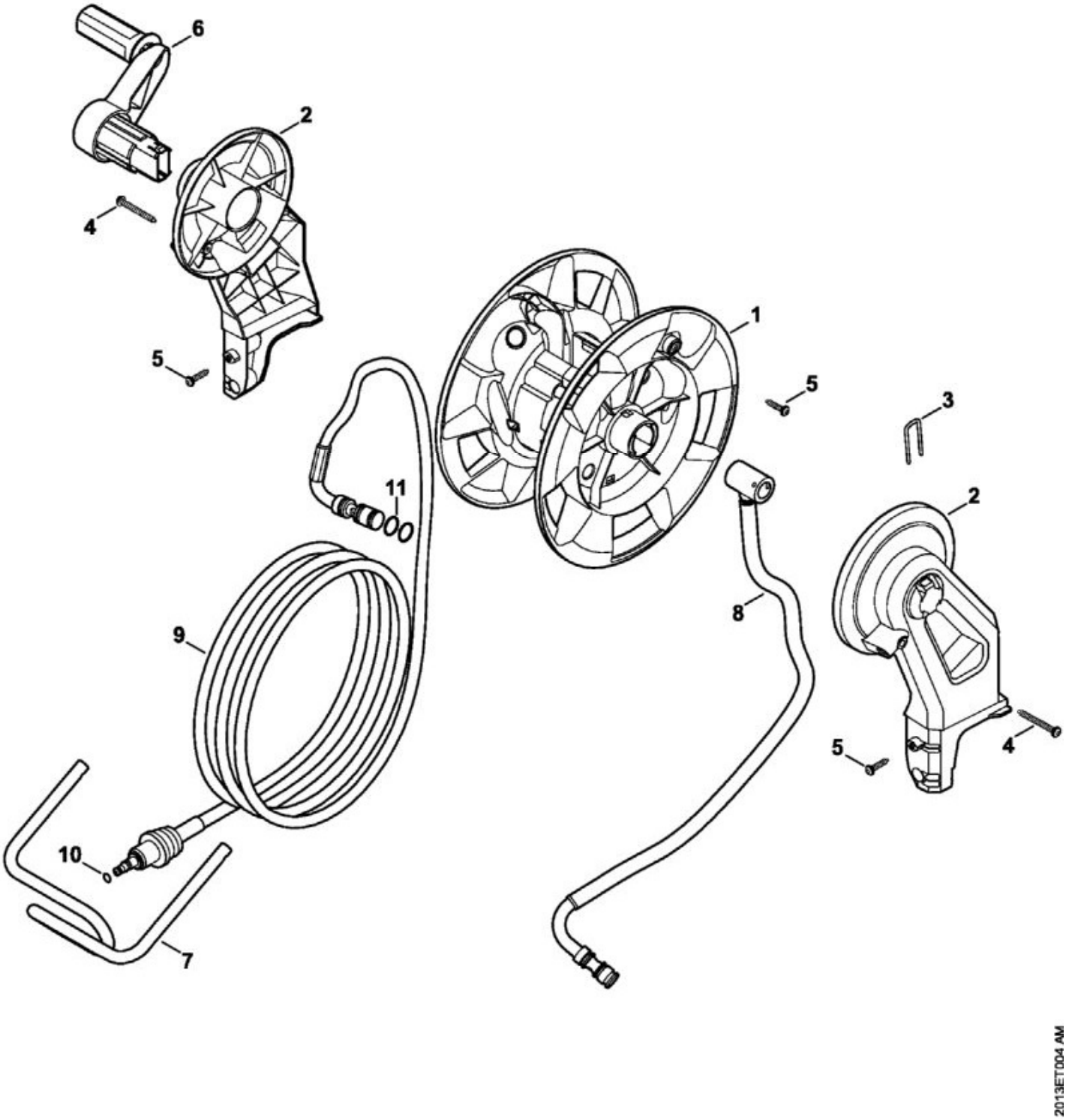

N°	Code article	Désignation	*	**	***
1	4778 501 1700	Tambour d'enroulement			1

N°	Code article	Désignation	*	**	***
2	4778 790 4600	Glissière de guidage	[3]		1
3	4900 503 1401	Etrier			1
4	9104 007 4306	Vis cylindrique IS-P5x35			2
5	9104 007 4281	Vis Parker IS-P5x18			9
6	4778 790 7400	Manivelle			1
7	4778 793 1800	Guide de flexible			1
8	4778 670 0800	Flexible haute pression			1
9	4915 500 0827	Flexible haute pression DN 6, 9 m, armature métallique	[10, 11]		1
10	9645 951 3076	Joint torique 5,1x1,6			1
11	9645 952 0870	Joint torique 14x2			2

RE 129 PLUS
Sélection: Kit de nettoyage de canalisations, Disp. sablage avec projection d'eau

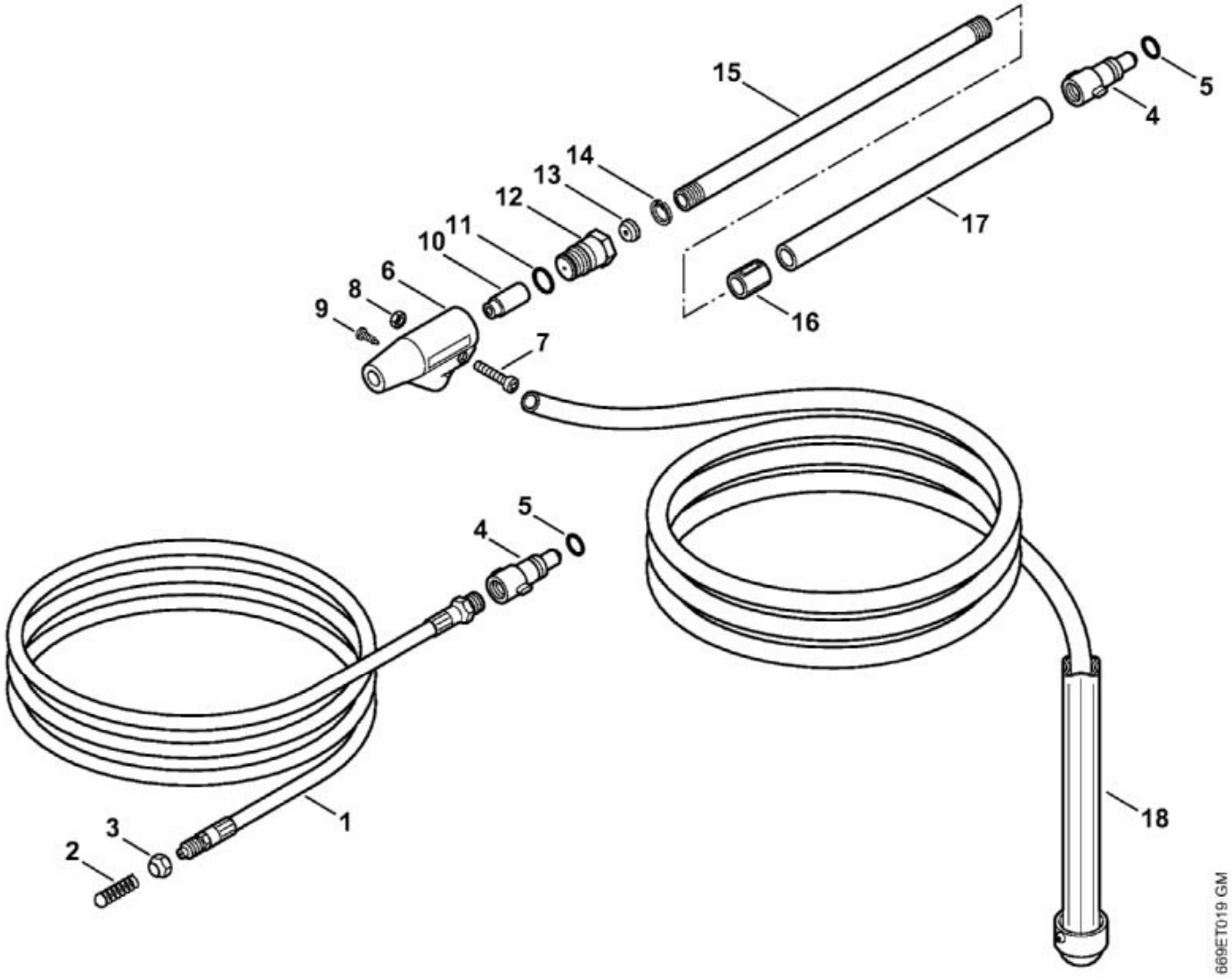

N°	Code article	Désignation	*	**	***
1	4900 500 8000	Kit de nettoyage de canalisations 15 m	[2 - 5]		1
2	4900 500 6800	Glissière de guidage			1
3	4900 503 0201	Écrou-chapeau			1
4	4900 500 6700	Accouplement			1
5	9645 945 7497	Joint torique 9,6x2,4			1
	4900 500 1801	Dispositif de sablage avec projection d'eau	[6 - 18]		1
6	4900 500 2800	Corps de buse	[7 - 10]		1
10	4900 502 1002	Buse			1
11	9645 945 7522	Joint torique 11x2			1

RE 129 PLUS
Sélection: Moteur électrique, Câble d'alimentation

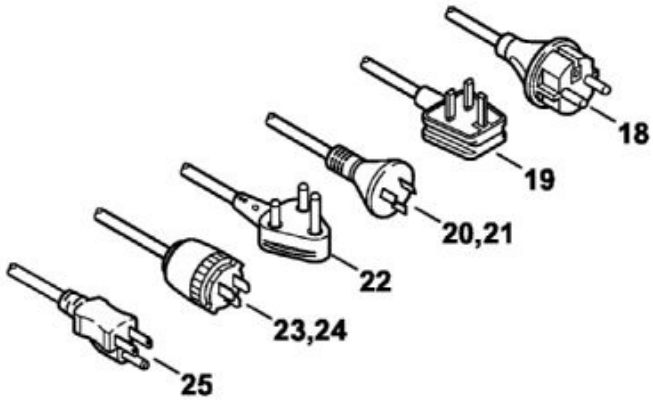

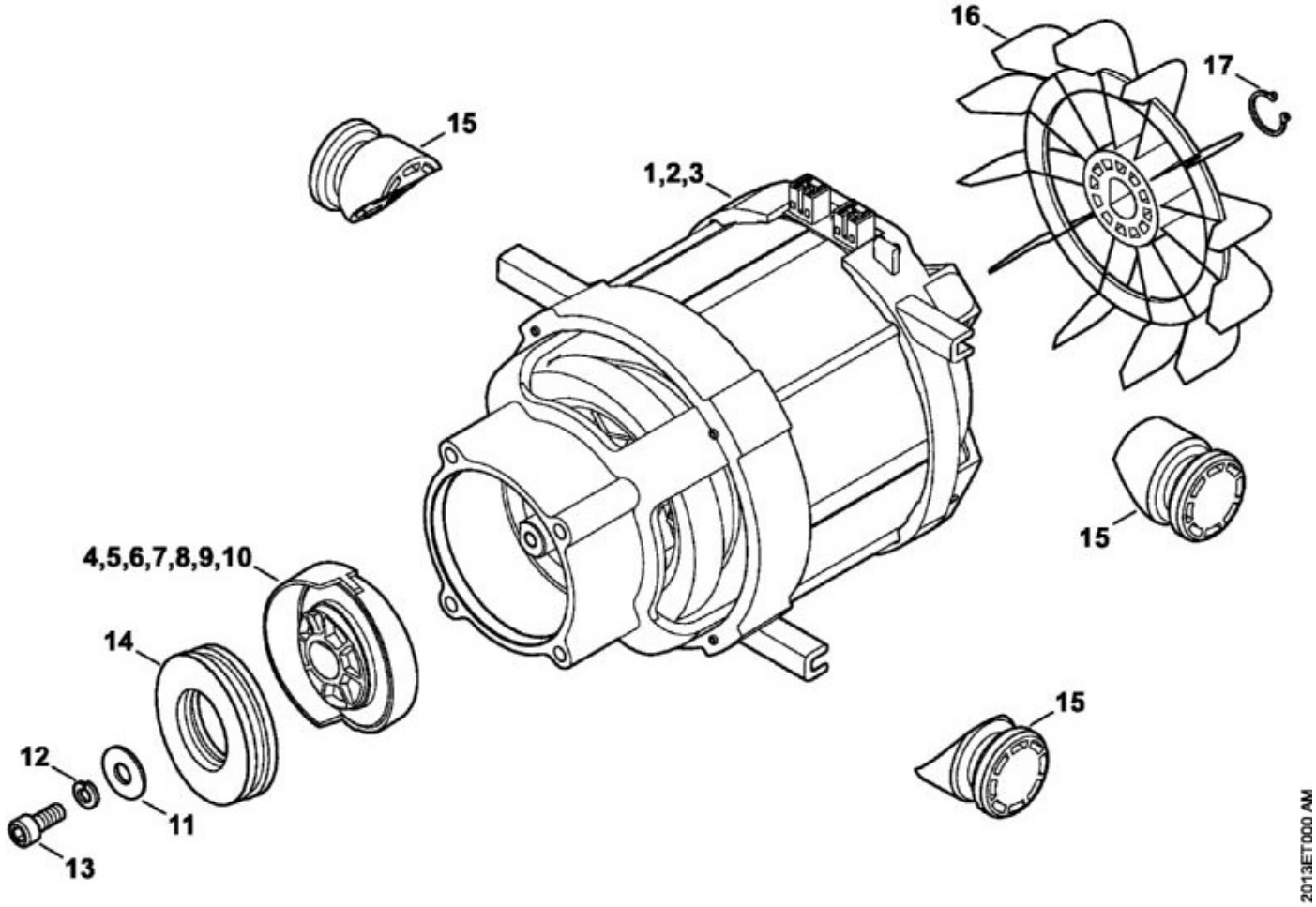

N°	Code article	Désignation	*	**	***
5	4777 760 8700	Disque en nutation 8°, 1,4 kW	[11 - 13]		1

N°	Code article	Désignation	*	**	***
10	4778 760 8700	Disque en nutation 10,7°, 2,3 kW	[11 - 13]		1
11	9298 021 3571	Rondelle 6,4x22x1,5			1
12	9321 621 0140	Rondelle Grower 6			1
13	9045 345 1280	Vis cylindrique M6x16			1
14	4776 764 2300	Roulement à aiguilles			1
15	4776 602 4300	Butoir			4
16	4776 607 3000	Ventilateur			1
17	4765 602 0500	Circlip			1
18	4776 440 2000	Câble d'alimentation Europa			1

RE 129 PLUS
Sélection: Nettoyeur de surfaces RA 101

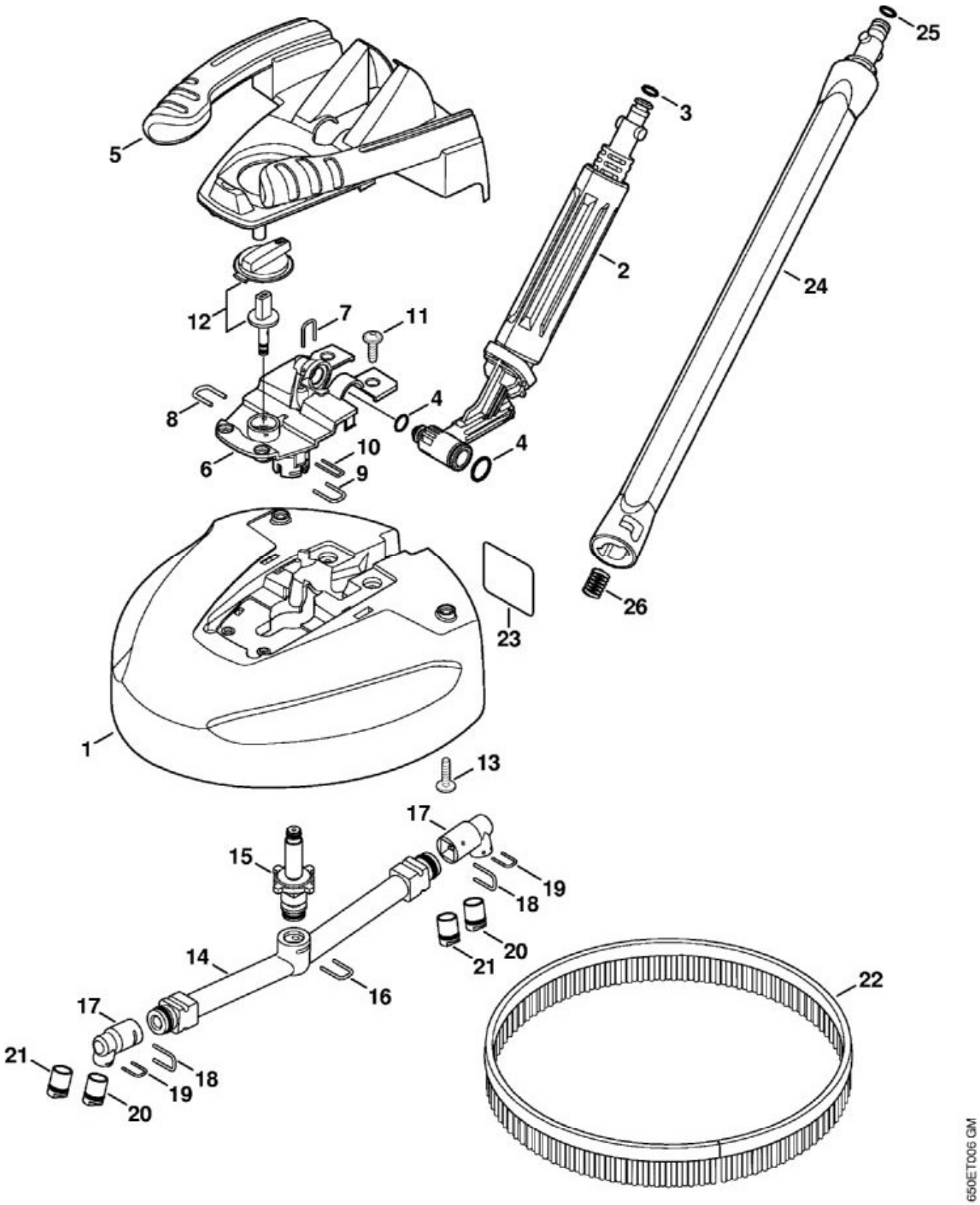

N°	Code article	Désignation	*	**	***
1	4900 500 3902	Nettoyeur de terrasses RA 101	[2 - 26]		1

N°	Code article	Désignation	*	**	***
2	4900 500 0704	Articulation	[3, 4]		1
3	9645 948 7501	Joint torique 9,3x2,4			1
6	4900 500 7800	Recouvrement	[7 - 11]		1
9	4900 505 0901	Etrier			1
11	9104 007 4281	Vis Parker IS-P5x18			4
13	9104 007 4281	Vis Parker IS-P5x18			6
	4900 500 6351	Jeu de buses	[17 - 21]		2
23	0000 967 3745	Plaque d'avertissement			1
24	4900 500 0303	Rallonge de lance	[25, 26]		1
25	9645 948 7490	Joint torique 9x2,6			1
26	4915 505 0104	Ressort			1

RE 129 PLUS
Sélection: Pistolet, Lance

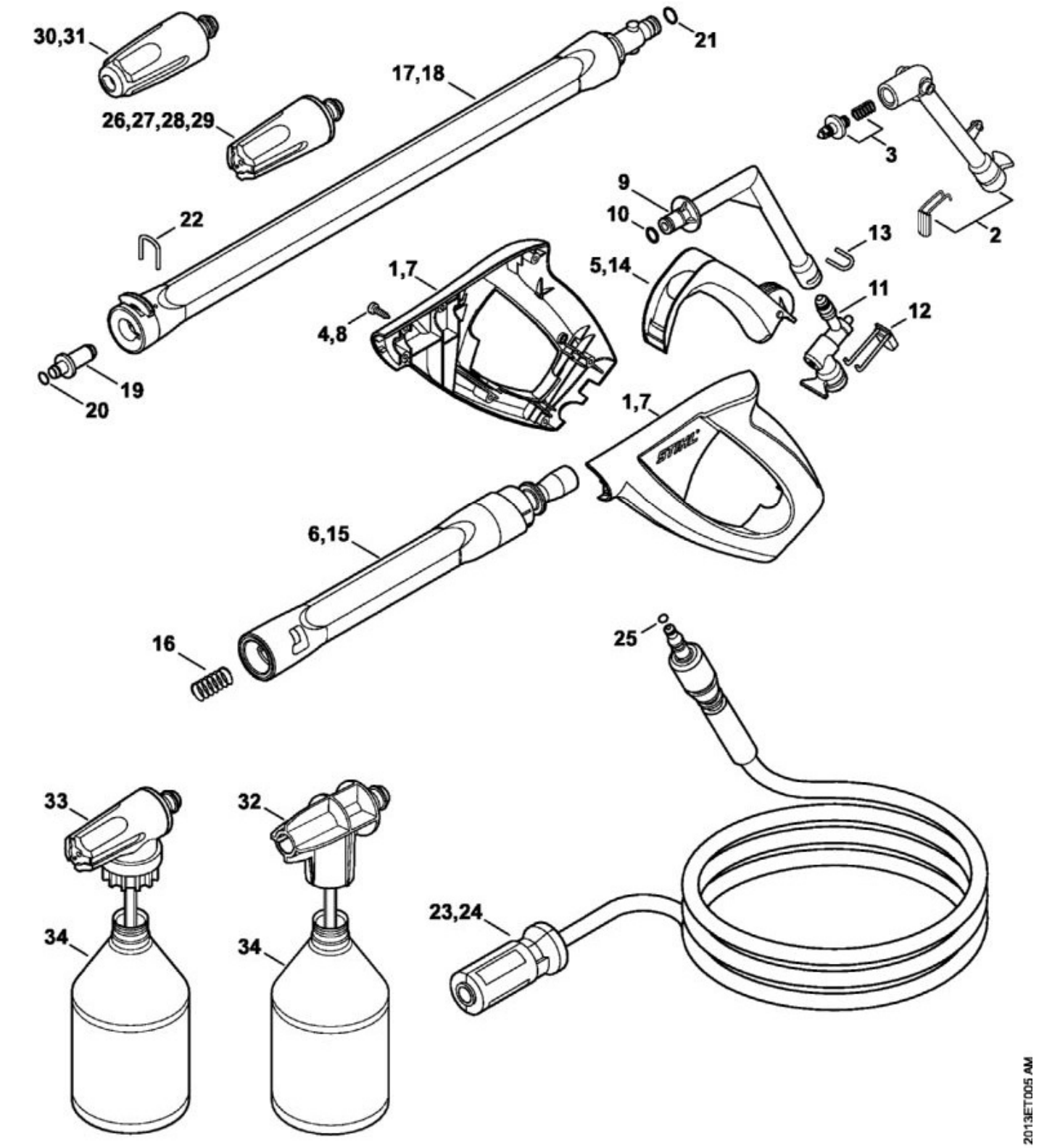

N°	Code article	Désignation	*	**	***
	4915 500 1320	Pistolet	[7 - 16]		1

N°	Code article	Désignation	*	**	***
7	4915 500 6603	Poignée	[8]		1
8	9104 003 4113	Vis Parker IS-P3x16			1
9	4915 500 2201	Tube coudé	[10]		1
10	9645 948 7500	Joint torique 9,25x1,78			1
11	4915 500 0603	Soupape	[12]		1
12	4915 502 5400	Bouton à ressort			1
13	4915 505 0901	Etrier			1
14	4915 502 1504	Levier			1
15	4915 500 1103	Lance	[16]		1
16	4915 505 0104	Ressort			1
18	4915 500 0929	Lance	[19 - 21]		1
19	4915 500 6348	Buse	[20]		1
20	9645 948 3046	Joint torique 7x1,2			1
21	9645 948 7490	Joint torique 9x2,6			1
22	4915 505 0902	Etrier			1
25	9645 951 3076	Joint torique 5,1x1,6			1
28	4900 500 6324	Buse bleue			1
29	4900 500 6321	Buse verte			1
30	4900 500 1698	Turbobuse à 1 point turquoise			1
31	4900 500 1630	Turbobuse 1 point vert			1
	4900 007 1030	Kit de réparation de turbobuse	(A,B)		1
33	4915 500 5603	Kit de pulvérisation	[34]		1
34	4915 507 0101	Bouteille à détergent			1

RE 129 PLUS
Sélection: Tuyau flexible plat avec cassette

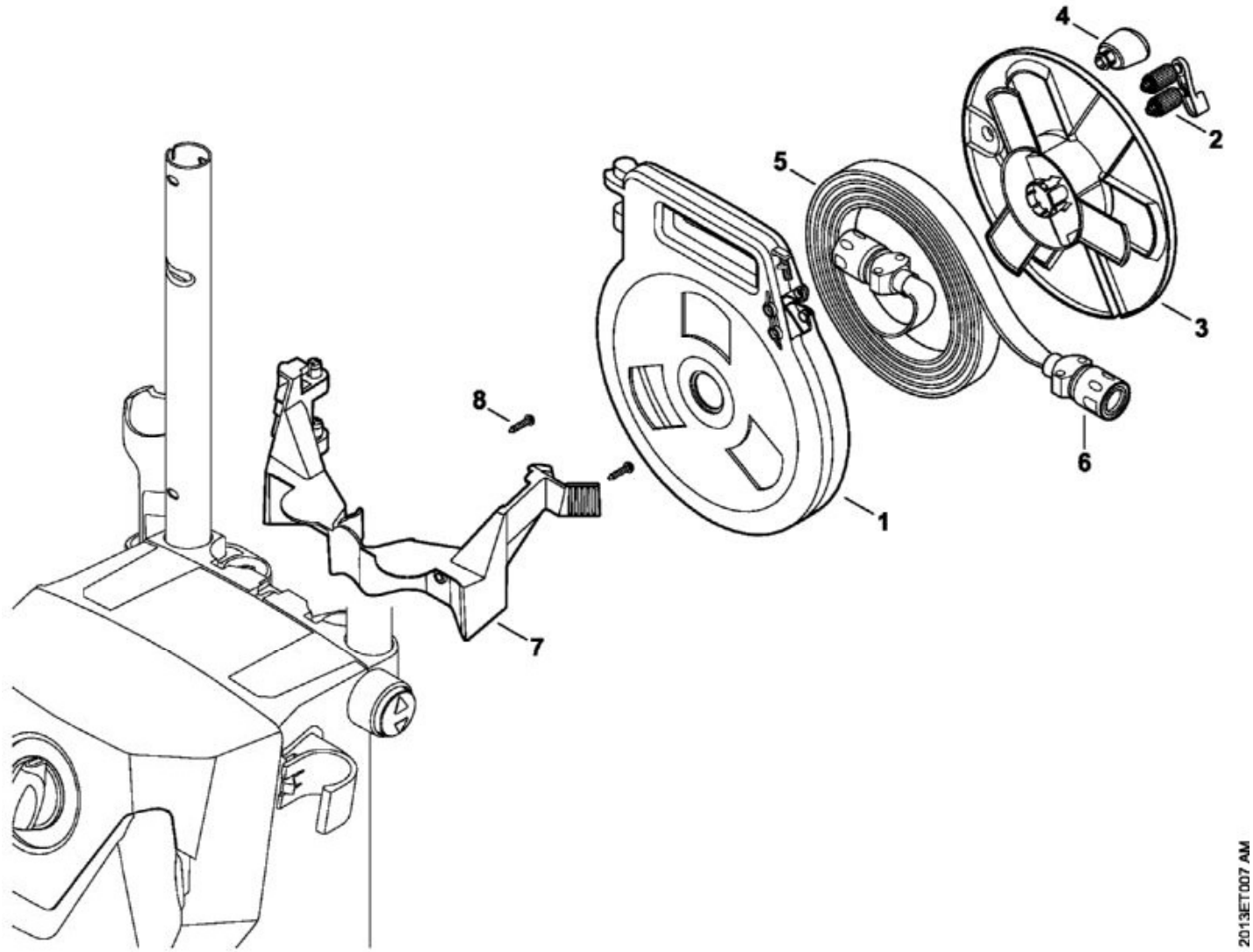

N°	Code article	Désignation	*	**	***
	4900 500 8600	Tuyau flexible plat avec cassette 12 m	[1 - 6](B)		1
1	4900 500 8800	Cassette	(B)		1
2	4900 500 6801	Glissière de guidage	(B)		1
3	4900 501 1701	Tambour d'enroulement	(B)		1
4	4768 791 0200	Poignée	(B)		1
5	4900 500 8700	Tuyau flexible plat 12 m	[6](B)		1
6	4900 500 6705	Accouplement	(B)		2
8	9104 006 3030	Vis Parker P5x18	(B)		2