RE 118
Sélection: Accessoires

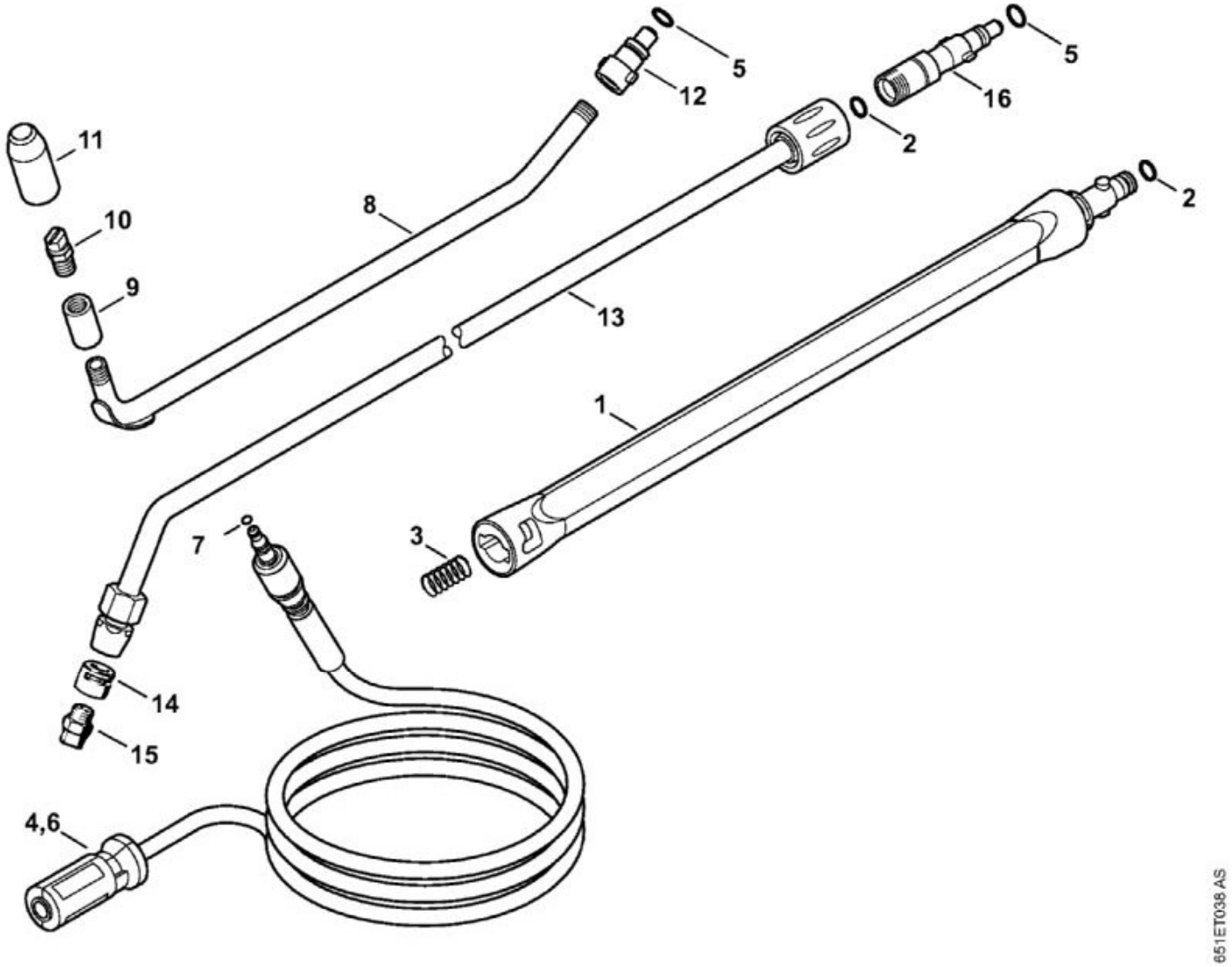


| N° | Code article | Désignation | * | ** | *** |
|---|---|---|---|---|---|
| 1 | 4900 500 0303 | Rallonge de lance | [2, 3] | | 1 |
| 2 | 9645 948 7490 | Joint torique 9x2,6 | | | 1 |
| 3 | 4915 505 0104 | Ressort | | | 1 |
| 4 | 4915 500 0829 | Flexible haute pression DN 6, 7 m, armature textile | [7] | | 1 |
| 5 | 9645 945 7497 | Joint torique 9,6x2,4 | | | 1 |
| 6 | 4915 500 0836 | Flexible haute pression DN 6, 9 m, armature métallique | [7] | | 1 |
| 7 | 9645 951 3076 | Joint torique 5,1x1,6 | | | 1 |
| 8 | 4900 500 1902 | Lance coudée | [5, 9 - 12] | | 1 |
| 9 | 4900 503 1500 | Manchon | | | 1 |
| 10 | 4900 502 1001 | Buse | | | 1 |
| 11 | 4900 502 0901 | Capuchon de protection | | | 1 |

| N° | Code article | Désignation | * | ** | *** |
|---|---|---|---|---|---|
| 12 | 4900 500 6700 | Accouplement | | | 1 |
| 13 | 4900 500 1903 | Lance coudée | [2, 5, 14 - 16] | | 1 |
| 14 | 4900 502 0900 | Capuchon de protection | | | 1 |
| 15 | 4900 502 1033 | Buse 2506 | | | 1 |
| 16 | 4915 500 6702 | Accouplement | [5] | | 1 |

RE 118
Sélection: Brosse de lavage, Tuyau flexible d'aspiration

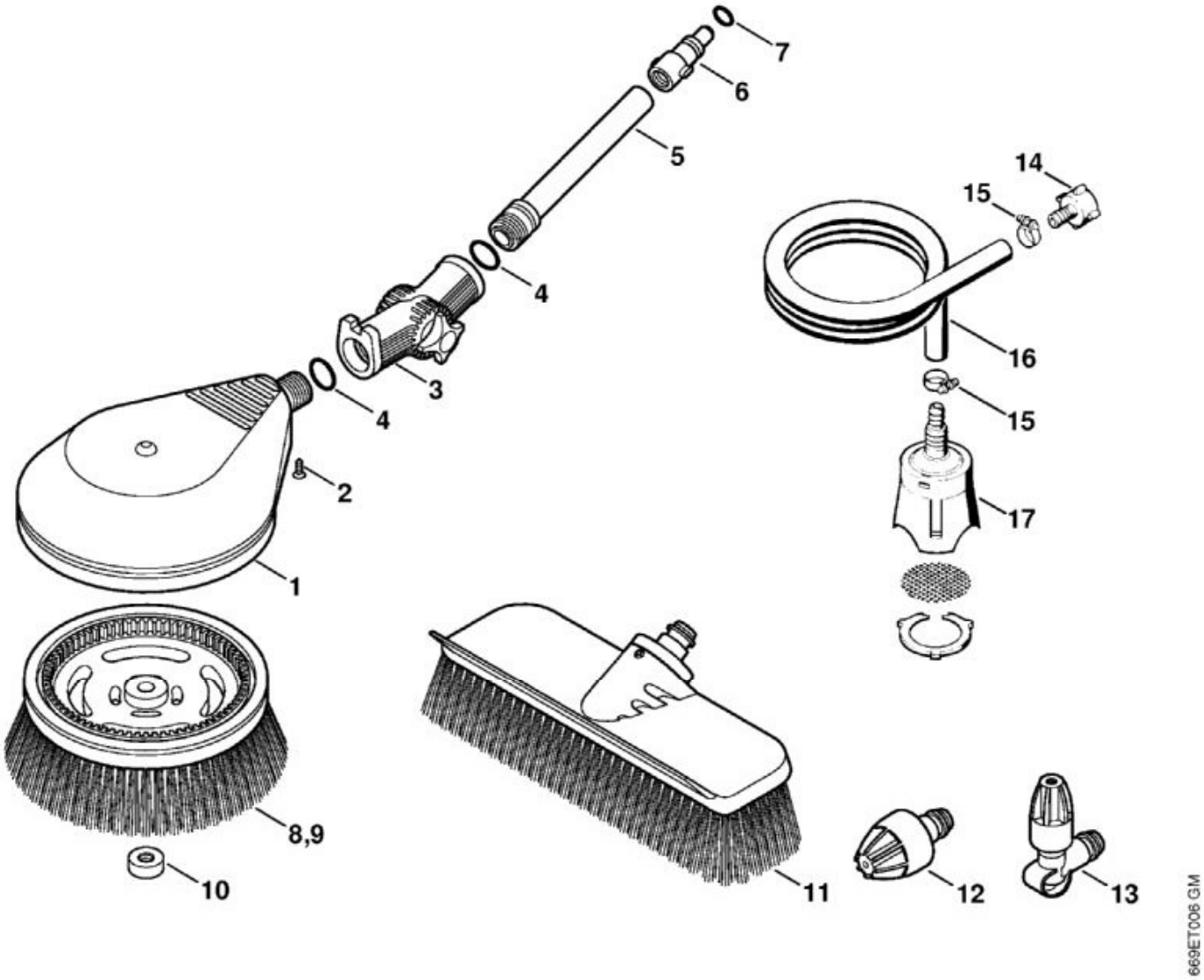


| N° | Code article | Désignation | * | ** | *** |
|---|---|---|---|---|---|
| 1 | 4900 500 5900 | Turbobrosse | [2 - 10] | | 1 |
| 2 | 9093 021 2400 | Vis Parker 3,5x13 | | | 1 |
| 3 | 4900 500 0703 | Articulation | [4] | | 1 |
| 4 | MD5_ 0x3 49e3 | Joint torique | (D) | | 2 |
| 5 | 4900 504 0402 | Tube | | | 1 |
| 6 | 4900 500 6700 | Accouplement | | | 1 |
| 7 | 9645 945 7497 | Joint torique 9,6x2,4 | | | 1 |
| 8 | 4900 500 3101 | Tête de brosse | | | 1 |
| 9 | 4900 500 3102 | Tête de brosse | (B) | | 1 |
| 10 | 4900 505 1301 | Capuchon fileté | | | 1 |
| | 4900 500 6100 | Kit nettoyage | [11 - 13] | | 1 |
| 11 | 4900 500 6000 | Brosse de lavage grandes surfaces | | | 1 |

| N° | Code article | Désignation | * | ** | *** |
|---|---|---|---|---|---|
| 12 | 4900 500 6305 | Buse | | | 1 |
| 13 | 4900 500 6306 | Buse coudée | | | 1 |
| | 4900 500 0500 | Tuyau flexible d'aspiration | [14 - 17] | | 1 |
| 14 | 4900 500 0100 | Raccord pour tuyau flexible | | | 1 |
| 15 | 9771 021 1500 | Collier de serrage 16-25 | | | 2 |
| 16 | MD5_ 0x1 4ec4 | Tuyau 1/2""x3 m | (D) | | 1 |
| | 4706 678 1150 | Tuyau 1/2"x1 m | (A,B) | | 1 |
| 17 | 4900 500 2400 | Crépine d'aspiration | | | 1 |

RE 118
Sélection: Capot RE 118

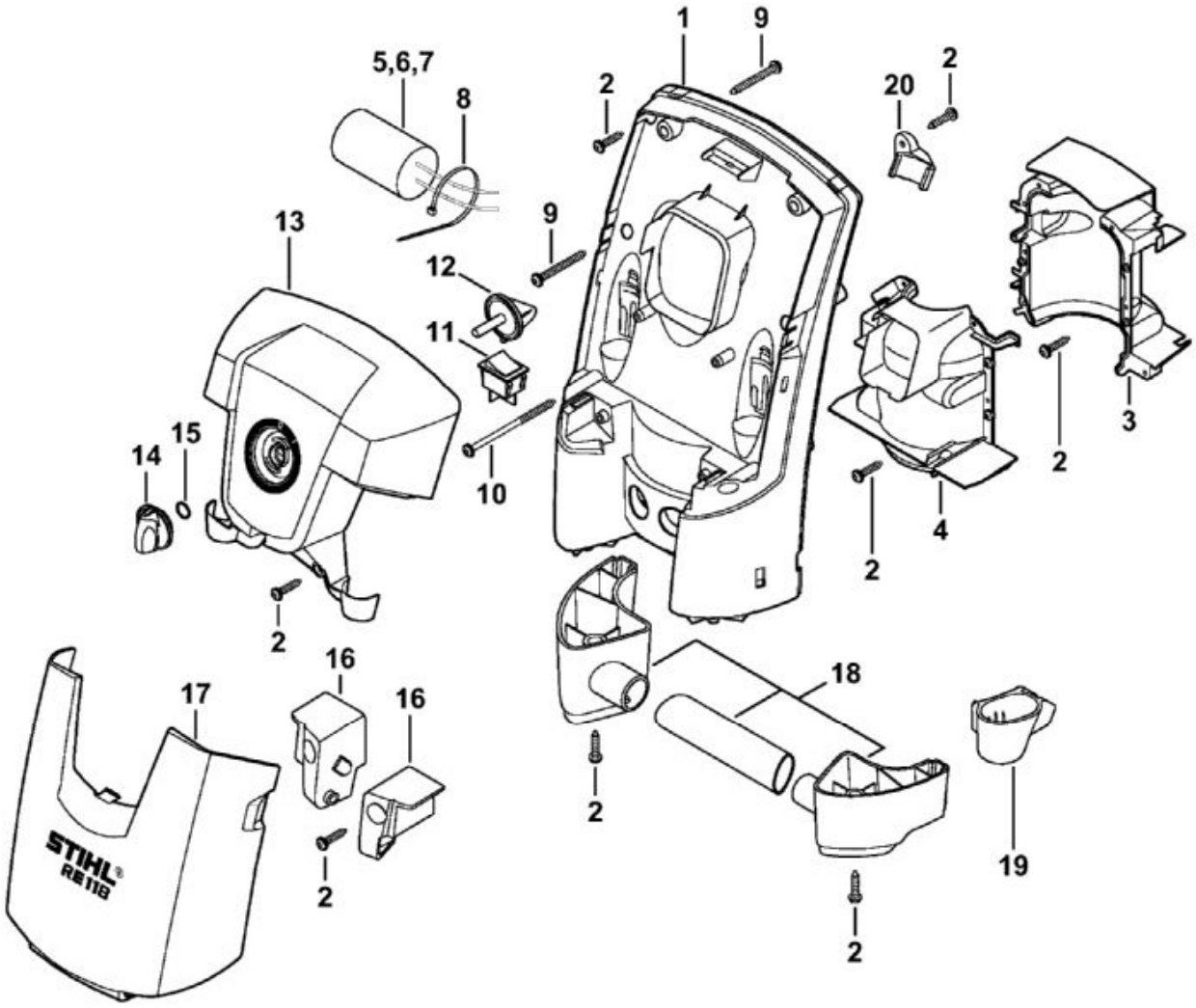


| N° | Code article | Désignation | * | ** | *** |
|---|---|---|---|---|---|
| 1 | 4765 706 2100 | Capot | | | 1 |
| 2 | 9104 007 4281 | Vis Parker IS-P5x18 | | | 16 |
| 3 | 4765 602 0400 | Recouvrement | | | 1 |
| 4 | 4765 602 0401 | Recouvrement | | | 1 |
| 5 | 4754 605 1005 | Condensateur 25 µF 500 V | | | 1 |
| 8 | 0000 988 9204 | Serre-câbles 4,8x294 | | | 1 |
| 9 | 9104 003 4295 | Vis cylindrique IS-P5x35 | | | 4 |
| 10 | 9104 003 4301 | Vis cylindrique IS-P5x65 | | | 2 |
| 11 | 4765 430 0500 | Interrupteur | [12] | | 1 |
| 12 | MD5_ 0x5 f9b1 | Came de commande | (D) | | 1 |
| 13 | 4765 432 1000 | Boîtier électrique | | | 1 |
| 14 | 4742 430 2900 | Bouton | [15] | | 1 |

| N° | Code article | Désignation | * | ** | *** |
|---|---|---|---|---|---|
| 15 | 9645 945 7505 | Joint torique 10x2,5 | | | 1 |
| 16 | 4765 798 1900 | Glissière de guidage | | | 1 |
| 17 | 4766 701 0900 | Couvercle | | | 1 |
| 18 | 4766 791 5700 | Poignée | | | 1 |
| 19 | 4765 717 2200 | Fourreau | | | 1 |
| 20 | 4766 792 2500 | Support | | | 1 |

RE 118
Sélection: Carter de pompe, bloc de soupapes

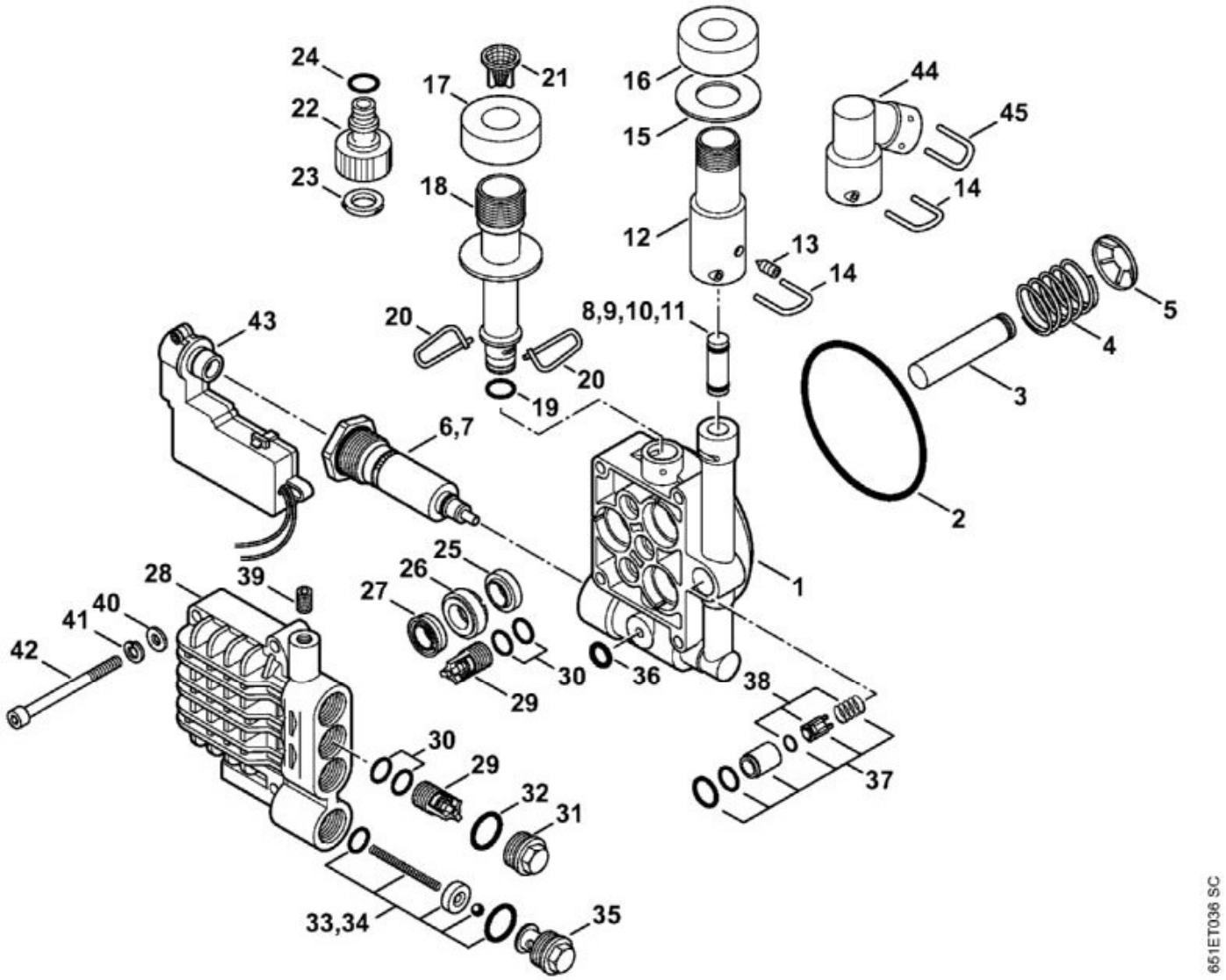


| N° | Code article | Désignation | * | ** | *** |
|---|---|---|---|---|---|
| 1 | 4765 700 4001 | Carter de pompe | | | 1 |
| 2 | 9645 945 8627 | Joint torique 85x2,62 | | | 1 |
| | 4765 760 7050 | Jeu de pistons | [3 - 5] | | 1 |
| 3 | MD5_ 0x0 5b40 | Piston | (D) | | 3 |
| 4 | MD5_ 0xe a7be | Ressort | (D) | | 3 |
| 5 | MD5_ 0x8 114f | Fixation rapide | (D) | | 3 |
| 6 | 4765 510 0302 | Piston distributeur | | | 1 |
| 7 | 4765 510 0303 | Piston distributeur | | | 1 |
| 8 | 4765 760 8800 | Injecteur | | | 1 |
| 12 | 4765 701 6500 | Pièce de raccordement | | | 1 |
| 14 | 4765 701 4600 | Etrier | | | 1 |
| 15 | 0000 958 0200 | Rondelle 21x42x2 | | | 1 |

| N° | Code article | Désignation | * | ** | *** |
|---|---|---|---|---|---|
| 16 | 4754 609 0300 | Elément insonorisant | | | 2 |
| 18 | 4765 701 6501 | Pièce de raccordement | [19] | | 1 |
| 19 | 9645 945 3100 | Joint torique 11,5x1,9 | | | 1 |
| 20 | 4765 701 4602 | Etrier | | | 2 |
| 21 | 4743 502 2100 | Tamis | | | 1 |
| 22 | 4719 700 7300 | Raccord pour tuyau flexible | [23, 24] | | 1 |
| 23 | MD5_ 0x4 2d89 | Joint torique | (D) | | 1 |
| | 4719 007 1053 | Jeu de joints de raccord pour tuyau flexible | [23, 24] | | 1 |
| | 4765 007 1002 | Jeu de joints de pistons | [25 - 27] | | 1 |
| 25 | MD5_ 0x8 0fc6 | Bague d'étanchéité | (D) | | 3 |
| 26 | MD5_ 0x4 eecc | Douille | (D) | | 3 |
| 27 | MD5_ 0x2 cc50 | Coupelle haute pression | (D) | | 3 |
| 28 | 4765 701 1200 | Bloc de soupapes | | | 1 |
| | 4738 700 6200 | Soupape | [29, 30] | | 1 |
| 29 | MD5_ 0xf 43df | Soupape | (D) | | 6 |
| 30 | MD5_ 0x7 e6e0 | Joint torique | (D) | | 12 |
| 31 | 4765 700 2300 | Bouchon fileté | [32] | | 3 |
| 32 | 9645 945 1670 | Joint torique 16x2 | | | 3 |
| 33 | 4765 510 3500 | Corps de soupape | | | 1 |
| 36 | 9645 945 7497 | Joint torique 9,6x2,4 | | | 1 |
| 37 | 4765 510 0200 | Soupape antiretour | | | 1 |
| 39 | 9133 381 1740 | Goupille filetée M8x10 | | | 1 |
| 40 | 9298 021 3860 | Rondelle 6,6x12x1,6 | | | 4 |
| 41 | 9321 621 0140 | Rondelle Grower 6 | | | 4 |
| 42 | 9045 371 1470 | Vis cylindrique M6x70 | | | 1 |
| 43 | 4765 430 0501 | Interrupteur | | | 1 |

RE 118
Sélection: Chariot

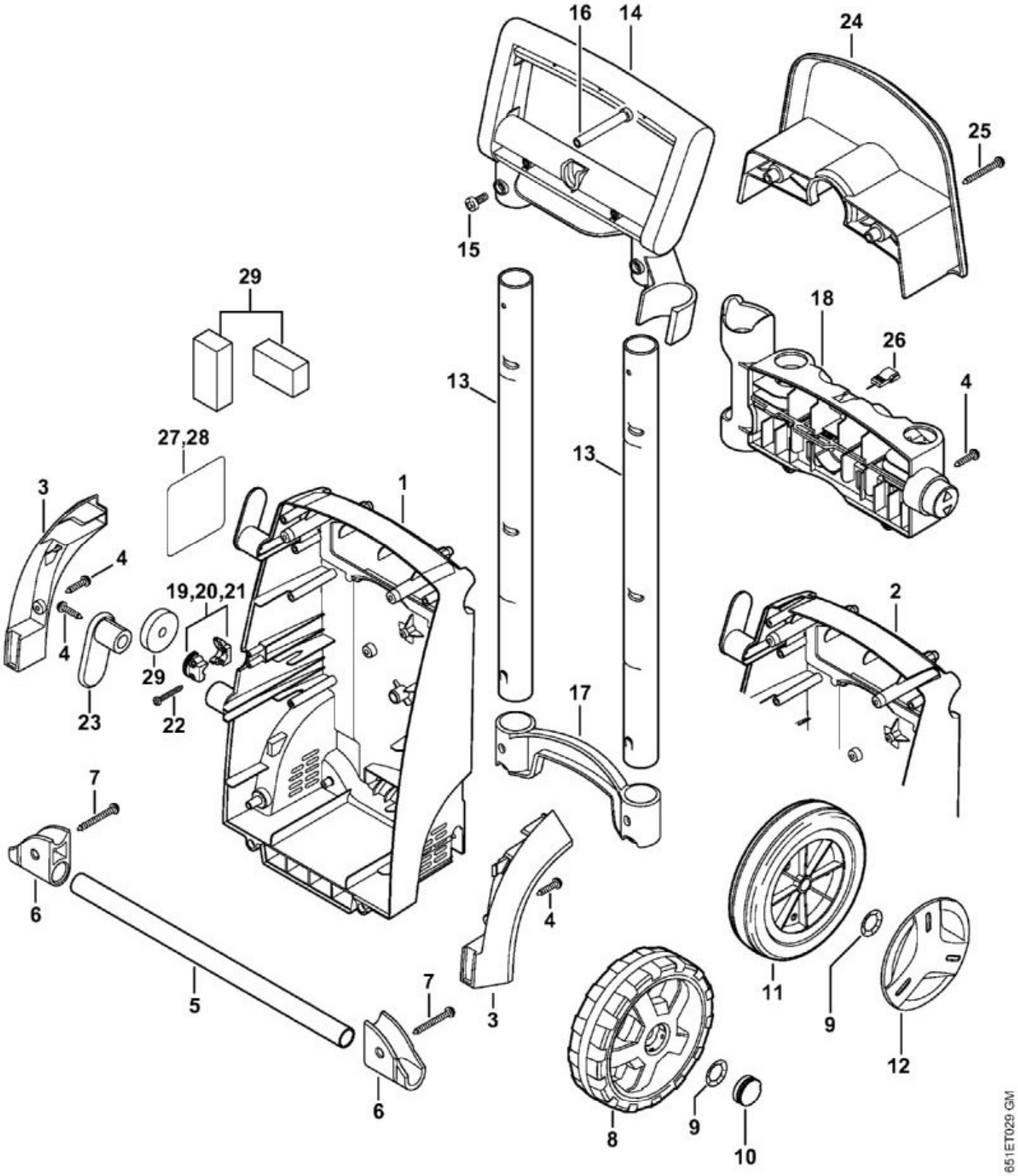


| N° | Code article | Désignation | * | ** | *** |
|---|---|---|---|---|---|
| 1 | 4765 791 3500 | Châssis | | | 1 |

| N° | Code article | Désignation | * | ** | *** |
|---|---|---|---|---|---|
| 3 | 4766 791 7500 | Recouvrement | | | 1 |
| 4 | 9104 007 4281 | Vis Parker IS-P5x18 | | | 7 |
| 5 | 4766 791 7000 | Axe | | | 1 |
| 6 | 4765 763 2800 | Support d'axe | | | 1 |
| 7 | 9104 003 4295 | Vis cylindrique IS-P5x35 | | | 2 |
| 8 | 4765 791 3601 | Roue | | | 2 |
| 9 | 9991 003 1120 | Anneau de serrage Ø 12 | | | 2 |
| 10 | 4765 791 9201 | Capuchon | | | 2 |
| 11 | 4765 791 3600 | Roue | | | 2 |
| 12 | 4765 791 9200 | Capuchon | | | 2 |
| 13 | 4765 791 2700 | Tube | | | 2 |
| 14 | 4765 790 5600 | Cadre de poignée | | | 1 |
| 15 | 4765 792 3300 | Vis | | | 2 |
| 16 | 4765 791 8300 | Écrou | | | 2 |
| 17 | 4765 792 1100 | Renfort | | | 1 |
| 18 | 4765 760 8900 | Elément de réglage | | | 1 |
| 19 | 4765 431 2500 | Collier pour câbles | | | 1 |
| 22 | 9104 003 8745 | Vis cylindrique IS-P4x25 | | | 2 |
| 23 | 4765 792 2401 | Attache de câble | | | 1 |
| 24 | 4765 791 5400 | Support | | | 1 |
| 25 | 9104 006 4291 | Vis cylindrique P5x25 | | | 2 |
| 26 | 4915 502 0801 | Aiguille à nettoyer | | | 1 |
| 27 | 0000 967 3765 | Pictogramme d'avertissement RE | | | 1 |
| 29 | 4765 799 0300 | Garniture en matière cellulaire | | | 1 |

RE 118
Sélection: Kit de nettoyage de canalisations, Disp. sablage avec projection d'eau

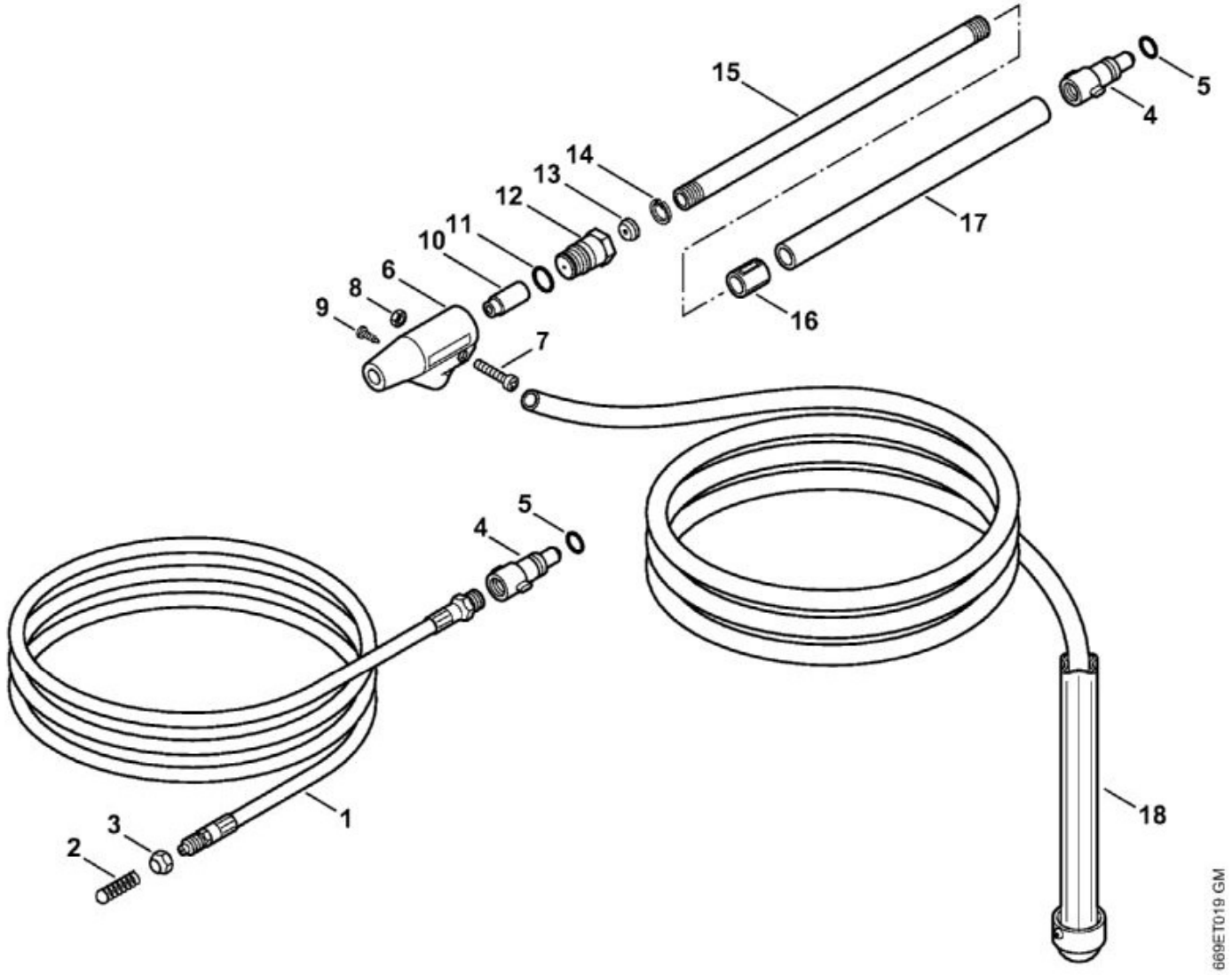


| N° | Code article | Désignation | * | ** | *** |
|---|---|---|---|---|---|
| 1 | 4900 500 8000 | Kit de nettoyage de canalisations 15 m | [2 - 5] | | 1 |
| 2 | 4900 500 6800 | Glissière de guidage | | | 1 |
| 3 | 4900 503 0201 | Écrou-chapeau | | | 1 |
| 4 | 4900 500 6700 | Accouplement | | | 1 |
| 5 | 9645 945 7497 | Joint torique 9,6x2,4 | | | 1 |
| | 4900 500 1801 | Dispositif de sablage avec projection d'eau | [6 - 18] | | 1 |
| 6 | 4900 500 2800 | Corps de buse | [7 - 10] | | 1 |
| 7 | MD5_ 0x8 145a | Vis | (D) | | 1 |
| 8 | MD5_ 0xd 78bc | Écrou à six pans | (D) | | 1 |
| 9 | MD5_ 0xc 24b3 | Vis | (D) | | 1 |

| N° | Code article | Désignation | * | ** | *** |
|---|---|---|---|---|---|
| 10 | 4900 502 1002 | Buse | | | 1 |
| 11 | 9645 945 7522 | Joint torique 11x2 | | | 1 |

RE 118
Sélection: Moteur électrique, Câble d'alimentation

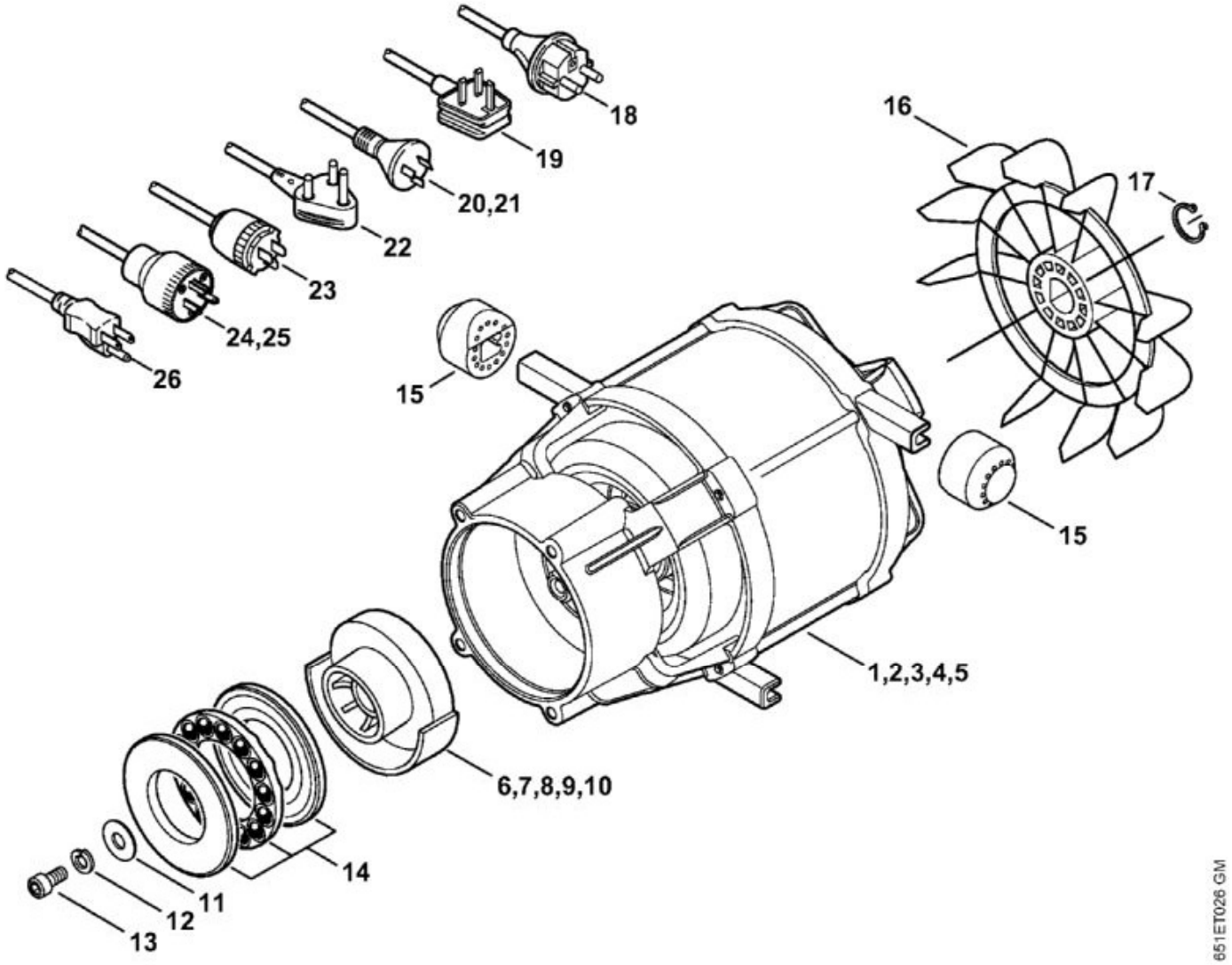


| N° | Code article | Désignation | * | ** | *** |
|---|---|---|---|---|---|
| 1 | 4766 600 0200 | Moteur électrique 230 V/50 Hz | | | 1 |
| 6 | 4766 760 8700 | Disque en nutation 7,5° | [11 - 13] | | 1 |
| 11 | 9298 021 3571 | Rondelle 6,4x22x1,5 | | | 1 |
| 12 | 9321 621 0140 | Rondelle Grower 6 | | | 1 |
| 13 | 9045 318 1260 | Vis cylindrique M6x12 | | | 1 |
| 14 | 4765 764 2350 | Roulement à aiguilles | | | 1 |
| 15 | 4738 602 4300 | Butoir | | | 4 |
| 16 | 4776 607 3000 | Ventilateur | | | 1 |
| 17 | 4765 602 0500 | Circlip | | | 1 |
| 18 | 4765 440 2000 | Câble d'alimentation Europa | | | 1 |

RE 118
Sélection: Nettoyeur de surfaces RA 101

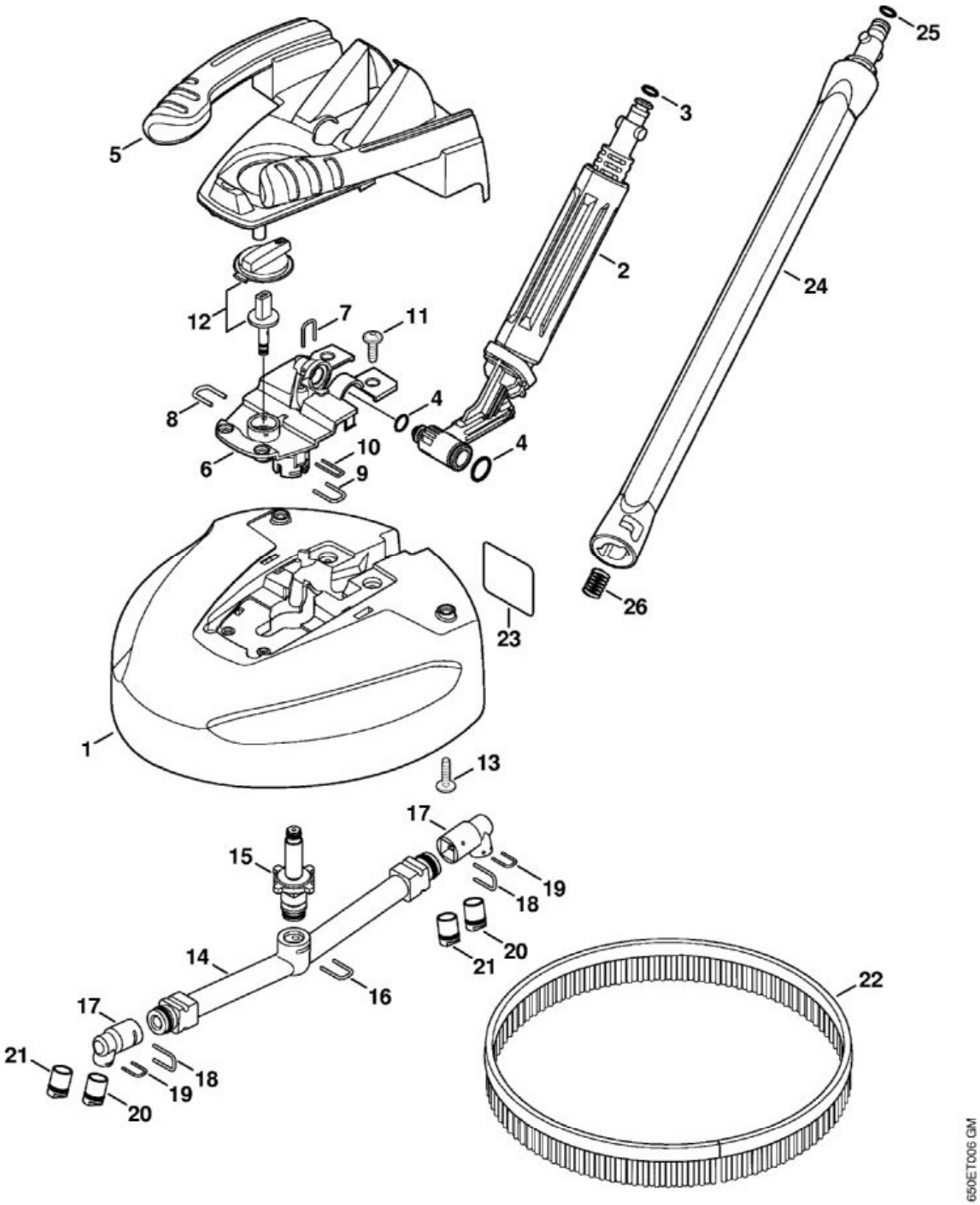


| N° | Code article | Désignation | * | ** | *** |
|---|---|---|---|---|---|
| 1 | 4900 500 3902 | Nettoyeur de terrasses RA 101 | [2 - 26] | | 1 |

| N° | Code article | Désignation | * | ** | *** |
|---|---|---|---|---|---|
| 2 | 4900 500 0704 | Articulation | [3, 4] | | 1 |
| 3 | 9645 948 7501 | Joint torique 9,3x2,4 | | | 1 |
| 5 | MD5_ 0x5 0bfd | Recouvrement | (D) | | 1 |
| 6 | 4900 500 7800 | Recouvrement | [7 - 11] | | 1 |
| 9 | 4900 505 0901 | Etrier | | | 1 |
| 11 | 9104 007 4281 | Vis Parker IS-P5x18 | | | 4 |
| 13 | 9104 007 4281 | Vis Parker IS-P5x18 | | | 6 |
| 15 | MD5_ 0x2 3935 | Soupape de réglage | (D) | | 1 |
| | 4900 500 6351 | Jeu de buses | [17 - 21] | | 2 |
| 17 | MD5_ 0xe d550 | Porte-buse | (D) | | 1 |
| 20 | MD5_ 0xc a89c | Buse (1 point) | (D) | | 1 |
| 21 | MD5_ 0xb a4a5 | Buse (2 points) | (D) | | 1 |
| 23 | 0000 967 3745 | Plaque d'avertissement | | | 1 |
| 24 | 4900 500 0303 | Rallonge de lance | [25, 26] | | 1 |
| 25 | 9645 948 7490 | Joint torique 9x2,6 | | | 1 |
| 26 | 4915 505 0104 | Ressort | | | 1 |

RE 118
Sélection: Pistolet, Lance

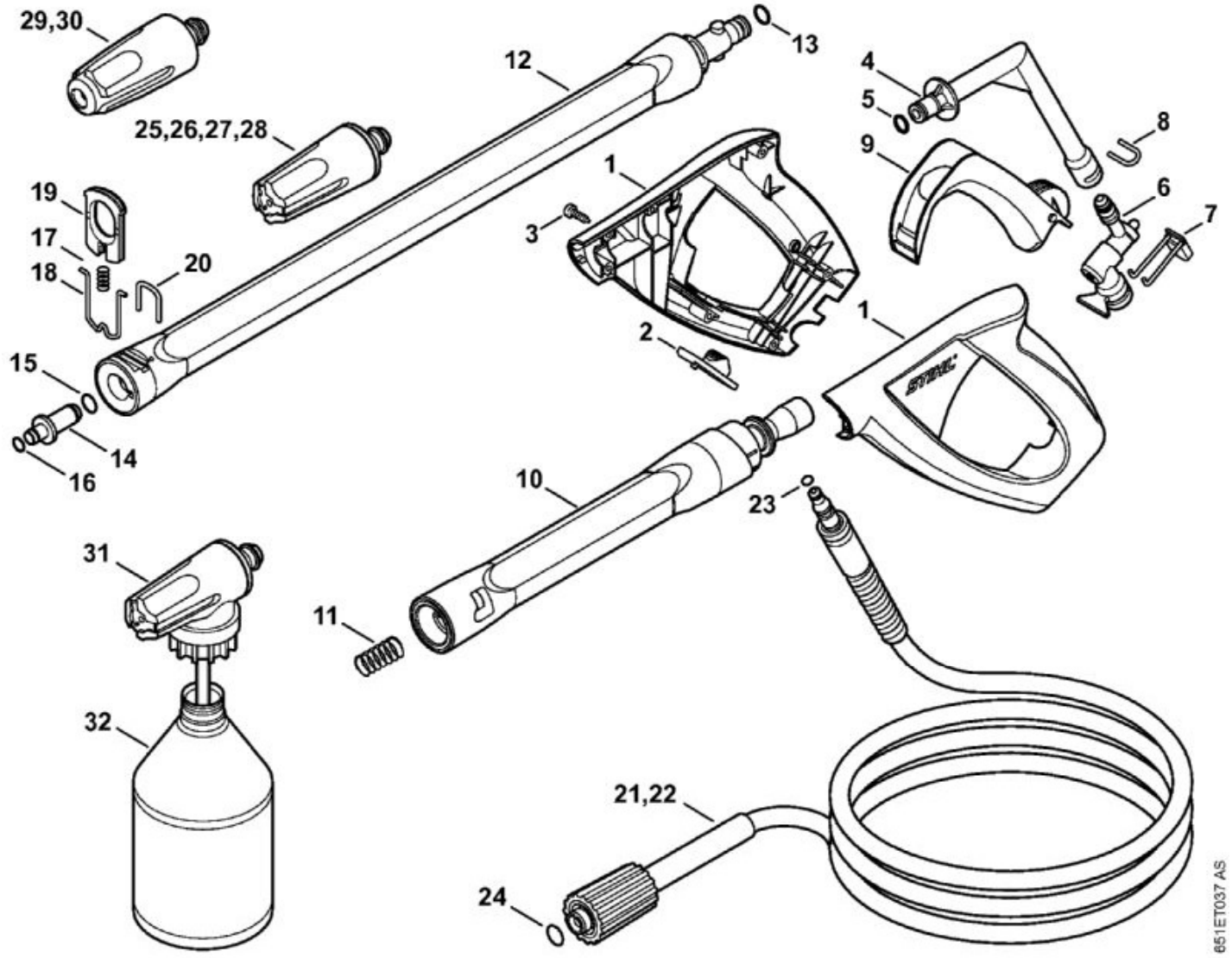


| N° | Code article | Désignation | * | ** | *** |
|---|---|---|---|---|---|
| | 4915 500 1320 | Pistolet | [1 - 11] | | 1 |
| 1 | 4915 500 6603 | Poignée | [2, 3] | | 1 |
| 2 | MD5_ 0x7 ab67 | Bouton de sécurité | (D) | | 1 |
| 3 | 9104 003 4113 | Vis Parker IS-P3x16 | | | 1 |
| 4 | 4915 500 2201 | Tube coudé | [5] | | 1 |
| 5 | 9645 948 7500 | Joint torique 9,25x1,78 | | | 1 |
| 6 | 4915 500 0603 | Soupape | [7] | | 1 |
| 7 | 4915 502 5400 | Bouton à ressort | | | 1 |
| 8 | 4915 505 0901 | Etrier | | | 1 |
| 9 | 4915 502 1504 | Levier | | | 1 |
| 10 | 4915 500 1103 | Lance | [11] | | 1 |
| 11 | 4915 505 0104 | Ressort | | | 1 |

| N° | Code article | Désignation | * | ** | *** |
|---|---|---|---|---|---|
| 12 | 4915 500 0929 | Lance | [13 - 20] | | 1 |
| 13 | 9645 948 7490 | Joint torique 9x2,6 | | | 1 |
| 14 | 4915 500 6347 | Buse | [15 - 20] | | 1 |
| 15 | MD5_ 0x4 c295 | Joint torique 9x1,2 | (D) | | 1 |
| 16 | 9645 948 3046 | Joint torique 7x1,2 | | | 1 |
| 17 | MD5_ 0xd ae87 | Ressort | (D) | | 1 |
| 18 | MD5_ 0x5 bfd5 | Etrier | (D) | | 1 |
| 19 | MD5_ 0x3 1ab6 | Boucle de réglage | (D) | | 1 |
| 20 | 4915 505 0902 | Etrier | | | 1 |
| 21 | 4915 500 0818 | Flexible haute pression DN 6, 9 m | [23, 24] | | 1 |
| 23 | 9645 951 3076 | Joint torique 5,1x1,6 | | | 1 |
| 24 | 9645 945 7497 | Joint torique 9,6x2,4 | | | 1 |
| 25 | 4900 500 6322 | Buse turquoise | | | 1 |
| 26 | 4900 500 6321 | Buse verte | | | 1 |
| 29 | 4900 500 1630 | Turbobuse 1 point vert | | | 1 |
| 30 | 4900 500 1698 | Turbobuse à 1 point turquoise | | | 1 |
| | 4900 007 1030 | Kit de réparation de turbobuse | (B) | | 1 |
| 31 | 4915 500 5603 | Kit de pulvérisation | [32] | | 1 |
| 32 | 4915 507 0101 | Bouteille à détergent | | | 1 |

RE 118
Sélection: Tuyau flexible plat avec cassette

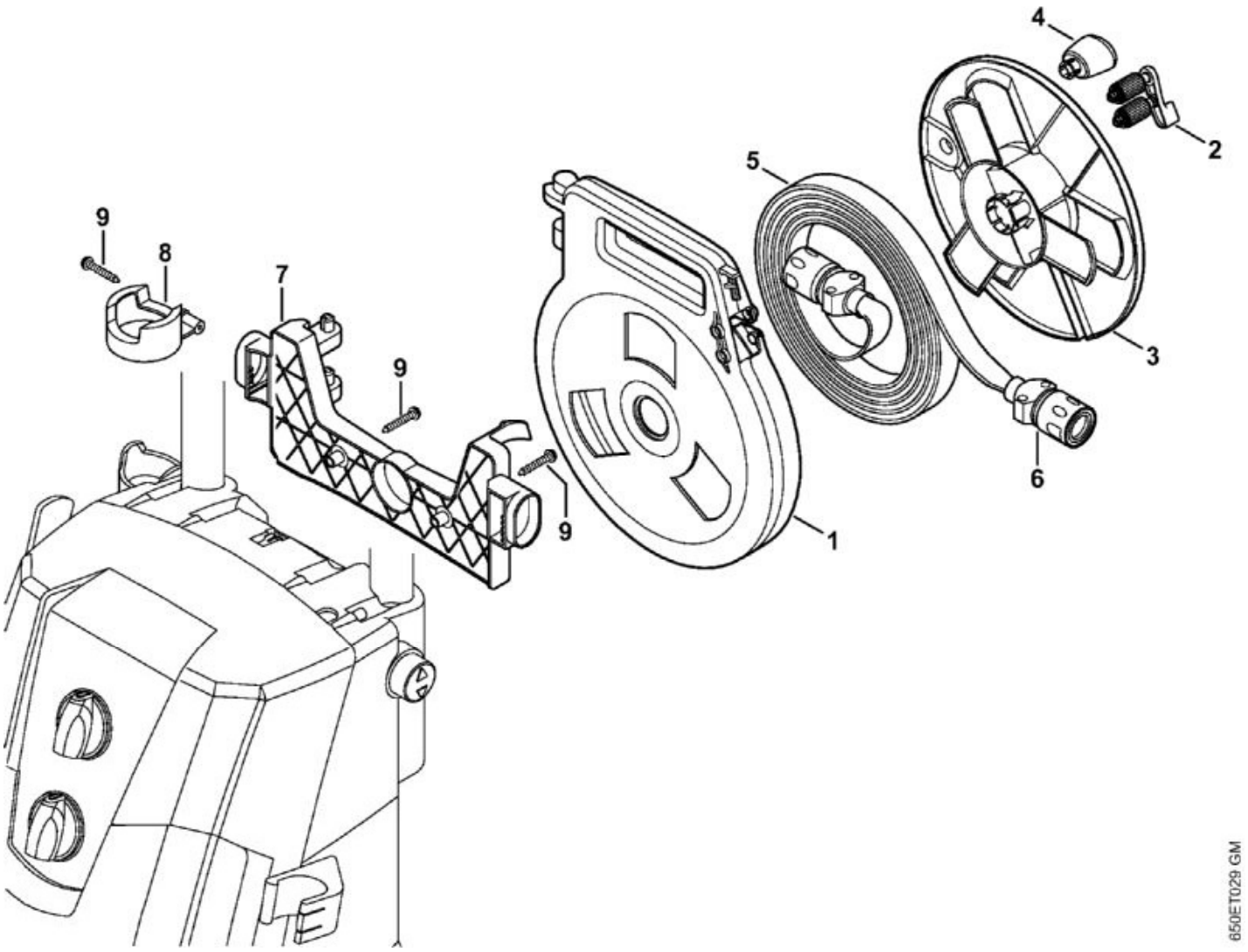


| N° | Code article | Désignation | * | ** | *** |
|---|---|---|---|---|---|
| | 4900 500 8600 | Tuyau flexible plat avec cassette 12 m | [1 - 6](B) | | 1 |
| 1 | 4900 500 8800 | Cassette | (B) | | 1 |
| 2 | 4900 500 6801 | Glissière de guidage | (B) | | 1 |
| 3 | 4900 501 1701 | Tambour d'enroulement | (B) | | 1 |
| 4 | 4768 791 0200 | Poignée | (B) | | 1 |
| 5 | 4900 500 8700 | Tuyau flexible plat 12 m | [6](B) | | 1 |
| 6 | 4900 500 6705 | Accouplement | (B) | | 2 |
| 7 | 4900 501 2000 | Support de tuyau flexible | [8, 9](B) | | 1 |
| 8 | 4765 792 6200 | Bague de support | (B) | | 1 |
| 9 | 9104 006 4291 | Vis cylindrique P5x25 | (B) | | 3 |