RE 104 KM
Sélection: Bloc de réglage et de sécurité

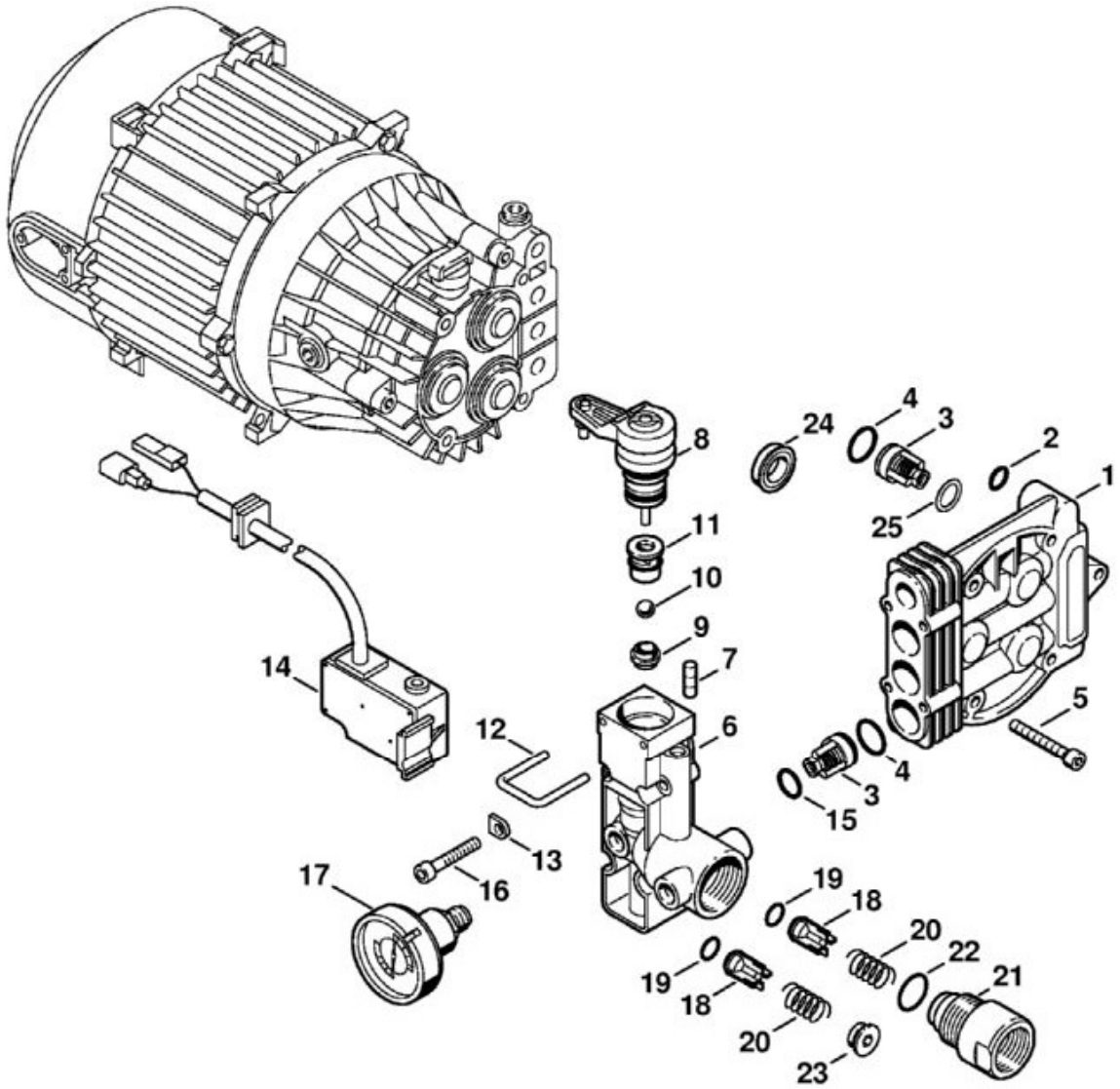

N°	Code article	Désignation	*	**	***
1	4726 701 1200	Bloc de soupapes			1
2	9645 945 7494	Joint torique 8,76x1,78			1
3	4719 700 6200	Soupape	[4]		6
4	9645 951 3341	Joint torique 12x2			6
5	9045 319 1380	Vis cylindrique M6x35			4
6	4719 510 0150	Corps	(C)		1
7	9132 216 1235	Goupille filetée M6x8			1
8	4719 510 0305	Piston distributeur	[9 - 12](C)		1
9	MD5_ 0x8 652a	Bague de logement de soupape	(D)		1
10	MD5_ 0x4 5271	Bille	(D)		1
11	MD5_ 0xf e5dd	Corps de soupape	(D)		1
12	MD5_ 0x3 4d03	Etrier	(D)		1

N°	Code article	Désignation	*	**	***
14	4719 430 0500	Interrupteur	(C)		1
15	9645 945 7564	Joint torique 15x2			4
16	9045 319 1070	Vis cylindrique M5x30			4
17	4719 512 0500	Manomètre			1
18	4719 510 0205	Soupape antiretour	[19]		1
19	9645 945 7450	Joint torique 4,47x1,78			1
20	4719 518 0200	Ressort			1
21	4719 510 1600	Pièce de raccordement	[22](C)		1
22	9645 945 7641	Joint torique 20,24x2,62			1
24	4719 709 0300	Coupelle haute pression			3
25	4719 518 0600	Rondelle Ø 16x11x1 mm			1
	4719 007 1050	Jeu de joints	[2, 15, 24](B)		1

* (A) non illustré
(B) uniquement accessoire optionnel
(C) n'est plus livrable départ usine
(D) n'est pas livrable séparément
[..] y compris Fig. No.

** (02.2003) Open informations techniques
>xxx xxx xxxx] Pièce à utiliser jusqu'au n° de série
[xxxx xxx xxxx> Pièce à utiliser à partir du n° de série

*** Nombre de pièces(s) utilisée(s) lors de la production

**** Prix de vente unitaire brut hors taxes
Voir conditions générales de vente dans la rubrique 'Téléchargement'

RE 104 KM
Sélection: Bloc de réglage et de sécurité

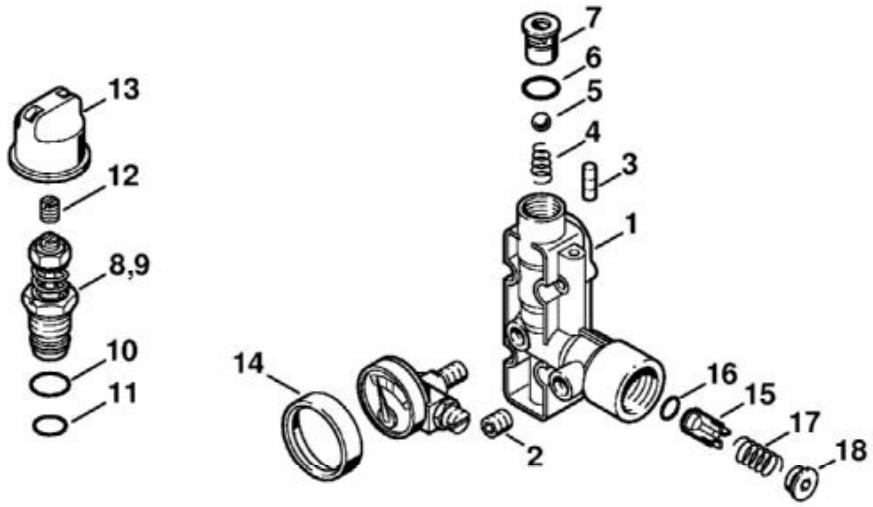

607ET018 GM

N°	Code article	Désignation	*	**	***
1	4719 511 0111	Corps	(C)		1
2	4719 518 0400	Bouchon fileté			1
3	9132 216 1235	Goupille filetée M6x8			1
4	4719 518 0210	Ressort			1
5	9516 003 3020	Bille Ø 8 mm			1
6	9645 945 7503	Joint torique 9,5x1,78			1
7	4719 512 0700	Corps de soupape	(C)		1
8	4719 510 0300	Piston distributeur	[10 - 12] (C)		1
10	9645 945 7564	Joint torique 15x2			1
11	9645 945 7542	Joint torique 12,5x1,8			1
12	4719 518 0405	Vis	(C)		1

N°	Code article	Désignation	*	**	***
13	4719 512 0400	Bouton	(C)		1
14	4719 519 0200	Anneau de joint	(C)		1
15	4719 510 0205	Soupape antiretour	[16]		1
16	9645 945 7450	Joint torique 4,47x1,78			1
17	4719 518 0200	Ressort			1

* (A) non illustré
(B) uniquement accessoire optionnel
(C) n'est plus livrable départ usine
(D) n'est pas livrable séparément
[..] y compris Fig. No.

** (02.2003) Open informations techniques
>xxx xxx xxxx] Pièce à utiliser jusqu'au n° de série
[xxxx xxx xxxx> Pièce à utiliser à partir du n° de série

*** Nombre de pièces(s) utilisée(s) lors de la production

**** Prix de vente unitaire brut hors taxes
Voir conditions générales de vente dans la rubrique 'Téléchargement'

RE 104 KM
Sélection: Capot

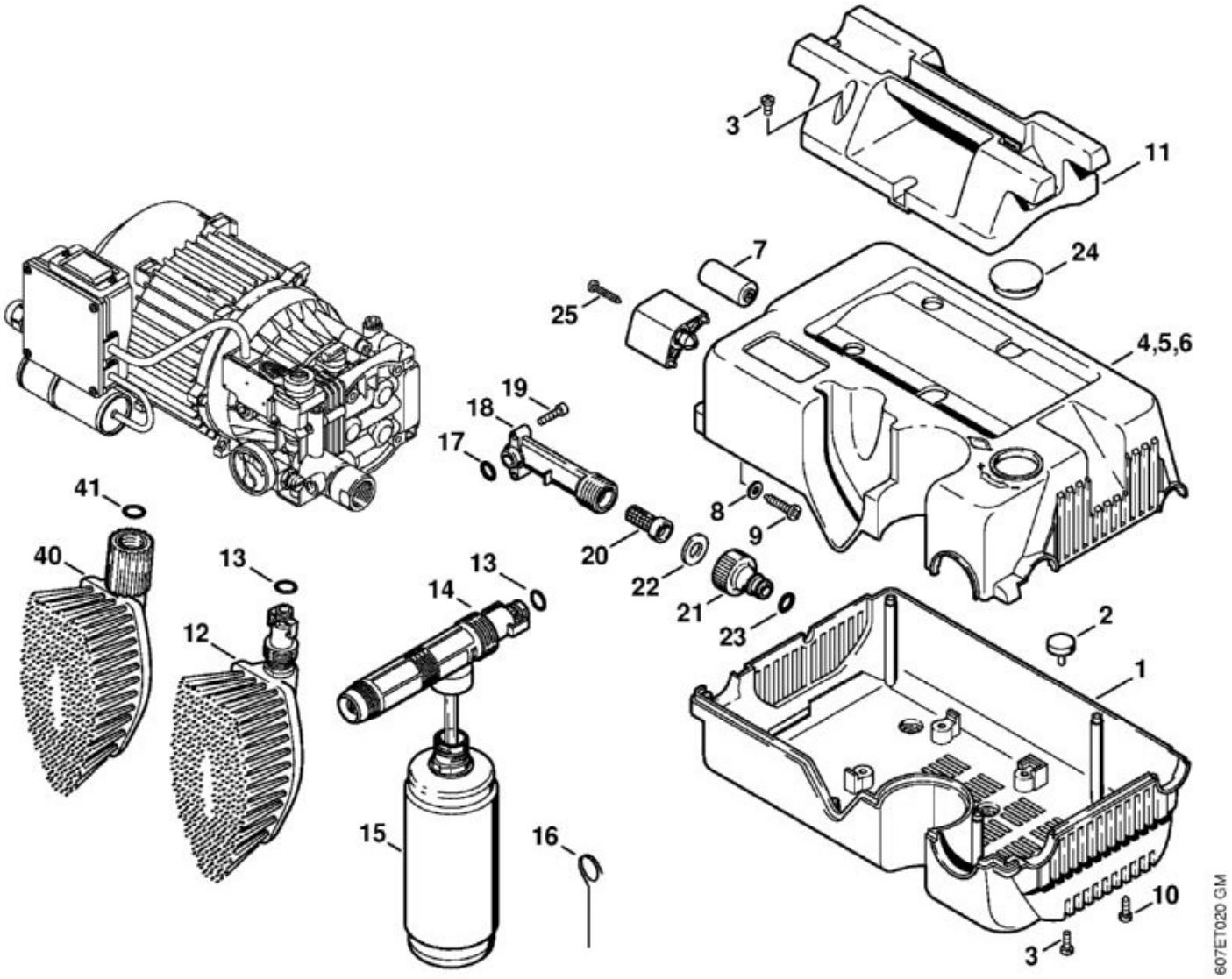

N°	Code article	Désignation	*	**	***
1	4719 706 2110	Capot inférieur			1
2	4719 708 2800	Butoir			1
3	9041 216 0950	Vis cylindrique M5x10			8
5	4719 706 2104	Capot supérieur			1
7	4719 791 7605	Support	(C)		1
8	9307 021 0120	Rondelle 5,3			2
9	9104 003 8779	Vis Parker P5x25			2
10	9104 003 9944	Vis Parker P4x30			4
11	4719 791 5700	Poignée			1
12	4915 500 3005	Brosse de lavage	[13](C)		1
13	9645 945 7472	Joint torique 7,5x2,65			1
14	4915 500 1405	Injecteur	[13](C)		1

N°	Code article	Désignation	*	**	***
15	4915 507 0100	Bouteille à détergent	(C)		1
16	4915 502 0800	Aiguille à nettoyer	(C)		1
17	9645 945 7542	Joint torique 12,5x1,8			1
18	4719 701 2901	Tubulure d'aspiration	(C)		1
19	9045 319 1020	Vis cylindrique M5x20			2
20	4719 502 2101	Tamis			1
21	4719 700 7300	Raccord pour tuyau flexible	[22, 23]		1
	4719 007 1053	Jeu de joints de raccord pour tuyau flexible	[22, 23](B)		1
22	MD5_ 0x1 b55f	Joint plat	(D)		1
23	MD5_ 0x1 d00f	Joint torique	(D)		1
24	4719 708 2100	Bouchon			1
	4719 007 1050	Jeu de joints	[17, 20](B)		1
25	9103 021 3810	Vis Parker 4,8x25	(C)		2
40	4915 500 3000	Brosse de lavage	[41]		1
41	9645 945 7501	Joint torique 9,3x2,4			1

* (A) non illustré
(B) uniquement accessoire optionnel
(C) n'est plus livrable départ usine
(D) n'est pas livrable séparément
[..] y compris Fig. No.

** (02.2003) Open informations techniques
>xxx xxx xxxx] Pièce à utiliser jusqu'au n° de série
[xxxx xxx xxxx> Pièce à utiliser à partir du n° de série

*** Nombre de pièces(s) utilisée(s) lors de la production

**** Prix de vente unitaire brut hors taxes
Voir conditions générales de vente dans la rubrique 'Téléchargement'

RE 104 KM
Sélection: Chariot

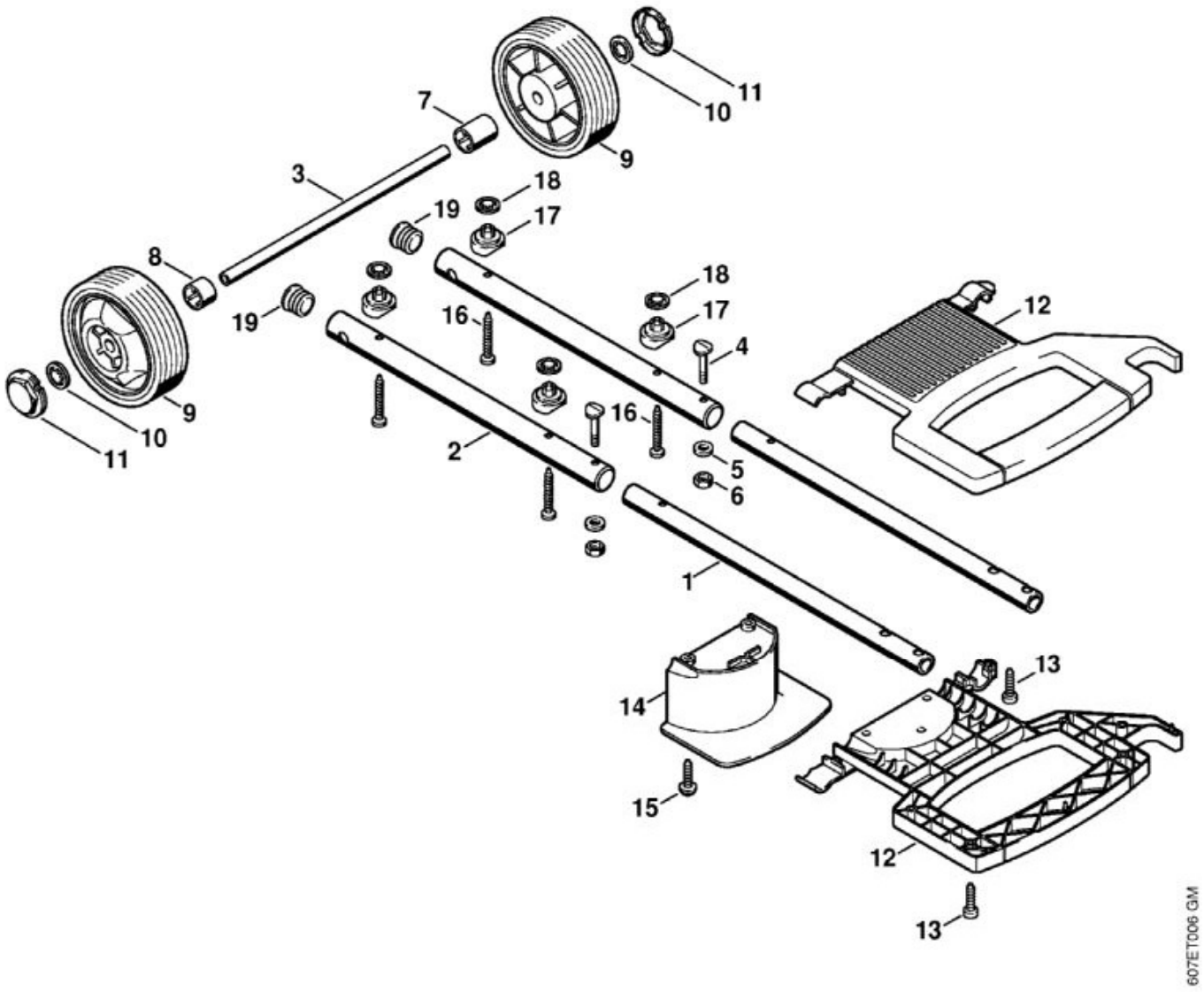

N°	Code article	Désignation	*	**	***
1	4719 791 2700	Tube			2
2	4719 791 2705	Tube			2
	4719 790 5750	Kit de montage de roues	[3, 9 - 11]		1
3	MD5_ 0x6 5ab8	Axe	(D)		1
4	9104 003 9961	Vis M5x30			2
5	9291 021 0120	Rondelle 5,3			2
6	9210 261 0700	Écrou à six pans M5			2
7	4719 791 7200	Douille 31 mm			1
8	4719 791 7205	Douille 17 mm			1
9	MD5_ 0xf 814a	Roue	(D)		2
10	9991 003 1130	Anneau de serrage			2

N°	Code article	Désignation	*	**	***
11	MD5_ 0x3 593f	Capuchon	(D)		2
12	4719 790 0500	Poignée			1
13	9104 006 4100	Vis Parker P5x20			11
14	4717 791 5405	Support			1
15	9104 006 3050	Vis Parker P5x20			3
16	9093 021 3840	Vis Parker 4,8x38			4
17	4719 791 5400	Support	(C)		4
18	4717 708 3600	Fixation rapide			4
19	4719 791 7300	Bouchon			2

* (A) non illustré
(B) uniquement accessoire optionnel
(C) n'est plus livrable départ usine
(D) n'est pas livrable séparément
[..] y compris Fig. No.

** (02.2003) Open informations techniques
>xxx xxx xxxx] Pièce à utiliser jusqu'au n° de série
[xxxx xxx xxxx> Pièce à utiliser à partir du n° de série

*** Nombre de pièces(s) utilisée(s) lors de la production

**** Prix de vente unitaire brut hors taxes
Voir conditions générales de vente dans la rubrique 'Téléchargement'

RE 104 KM
Sélection: Moteur électrique

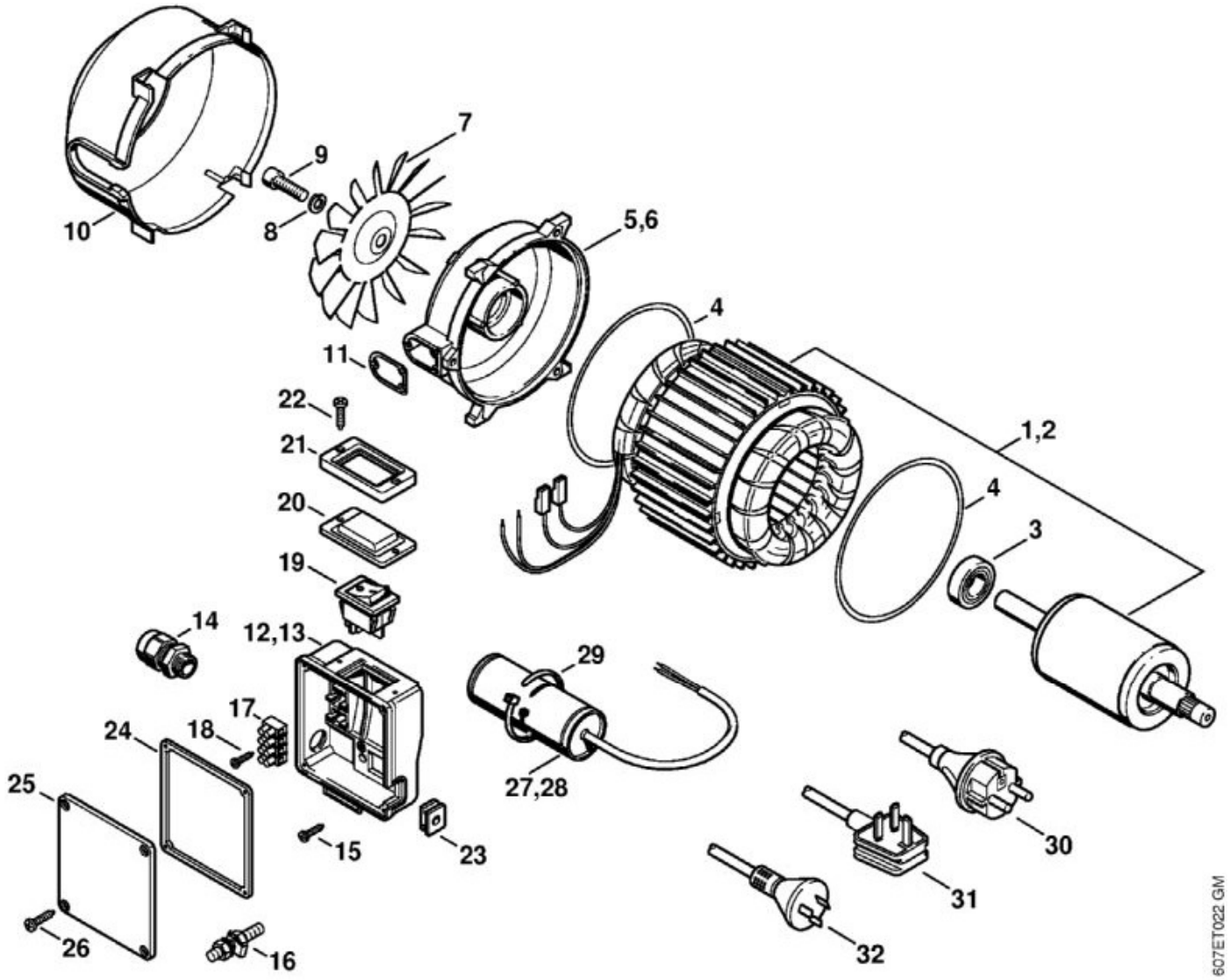

N°	Code article	Désignation	*	**	***
1	4719 600 0209	Moteur électrique 230 V/50Hz			1
3	9503 003 5330	Roulement rainuré à billes 6003-2RS			1
4	4719 609 0100	Joint			2
5	4719 602 1100	Couvercle de roulement			1
7	4719 607 3005	Ventilateur	(C)		1
8	9320 630 0120	Rondelle Grower 5			1
9	9045 371 0960	Vis cylindrique M5x12			1
10	4719 606 0105	Bague de ventilateur			1
11	4719 609 0110	Joint			1
12	4719 432 1000	Boîtier électrique			1
14	0751 030 7187	Raccord à vis pour câbles			1

N°	Code article	Désignation	*	**	***
15	9041 319 0660	Vis cylindrique M4x12			1
16	4719 430 8600	Vis à embase			1
17	4719 431 2900	Bornier			1
18	9103 021 1800	Vis Parker 2,9x13			1
19	4713 430 0500	Interrupteur			1
20	4719 439 0600	Capuchon détanchéité			1
21	4719 432 1100	Cadre de serrage	(C)		1
22	9103 021 1830	Vis Parker 2,9x16			2
23	4719 432 9300	Douille			1
24	4719 439 0500	Joint			1
25	4719 432 0600	Couvercle			1
26	9104 003 0670	Vis Parker P4x14			4
27	4719 605 1000	Condensateur			1
29	4719 608 9200	Serre-câbles			1
30	4719 440 2000	Câble d'alimentation Europa			1

* (A) non illustré
(B) uniquement accessoire optionnel
(C) n'est plus livrable départ usine
(D) n'est pas livrable séparément
[..] y compris Fig. No.

** (02.2003) Open informations techniques
>xxx xxx xxxx] Pièce à utiliser jusqu'au n° de série
[xxxx xxx xxxx> Pièce à utiliser à partir du n° de série

*** Nombre de pièces(s) utilisée(s) lors de la production

**** Prix de vente unitaire brut hors taxes
Voir conditions générales de vente dans la rubrique 'Téléchargement'

RE 104 KM
Sélection: Outils, Accessoires

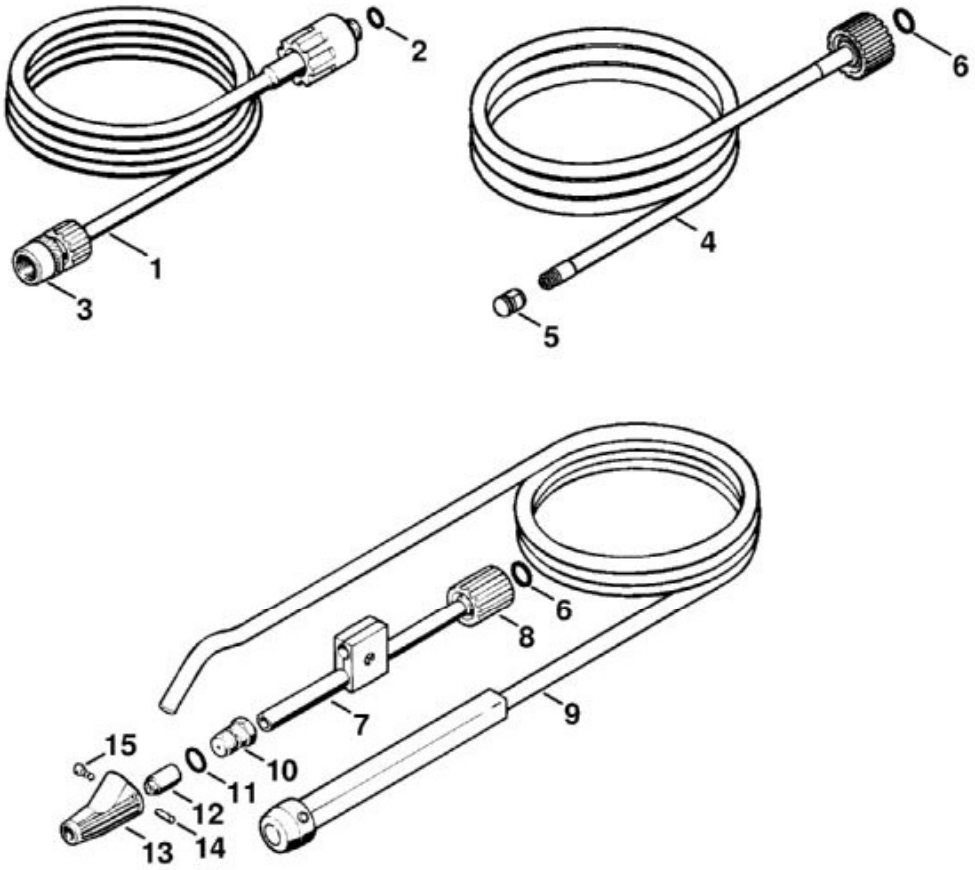

N°	Code article	Désignation	*	**	***
1	4915 500 0810	Rallonge pour flexible haute pression 8 m	[2 - 4]		1
2	9645 945 7561	Joint torique 14x2			1
3	4915 503 0800	Accouplement			1
4	4900 500 1716	Kit de nettoyage de canalisations 10 m	[5, 6]		1
5	4900 502 1058	Buse	(C)		1
6	9645 945 7501	Joint torique 9,3x2,4			1
7	4900 500 1800	Dispositif de sablage avec projection d'eau	[6, 8 - 15] (C)		1
8	4915 503 0200	Écrou-chapeau			1
9	4900 500 0510	Tuyau flexible d'aspiration	(C)		1
10	4915 500 3810	Tête de projection	[11 - 15]		1

N°	Code article	Désignation	*	**	***
11	9645 945 7522	Joint torique 11x2			1
12	4915 502 1031	Buse de sablage	(C)		1

* (A) non illustré
(B) uniquement accessoire optionnel
(C) n'est plus livrable départ usine
(D) n'est pas livrable séparément
[..] y compris Fig. No.

** (02.2003) Open informations techniques
>xxx xxx xxxx] Pièce à utiliser jusqu'au n° de série
[xxxx xxx xxxx> Pièce à utiliser à partir du n° de série

*** Nombre de pièces(s) utilisée(s) lors de la production

**** Prix de vente unitaire brut hors taxes
Voir conditions générales de vente dans la rubrique 'Téléchargement'

RE 104 KM
Sélection: Outils, Accessoires

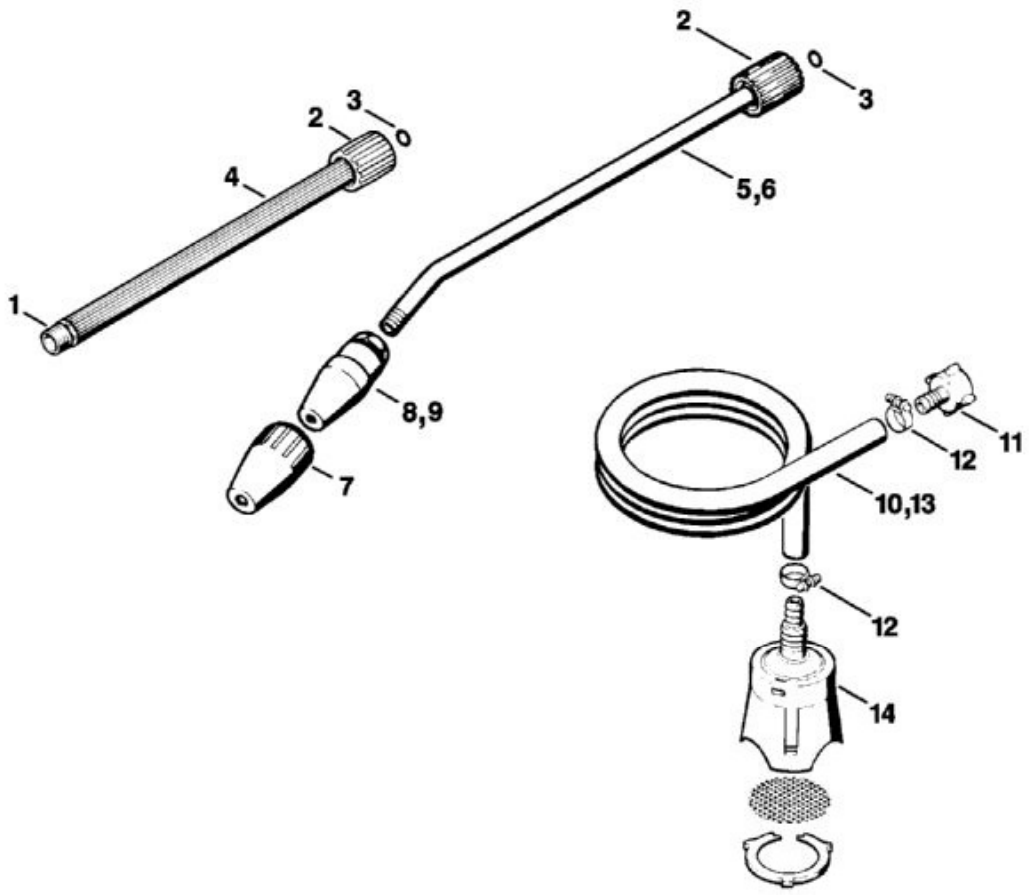

N°	Code article	Désignation	*	**	***
1	4900 500 0300	Rallonge de lance	[2 - 4]		1
2	4915 503 0200	Écrou-chapeau			1
3	9645 945 7501	Joint torique 9,3x2,4			1
4	MD5_ 0x6 60b1	Gaine de poignée 482 mm			1
	4900 501 0600	Gaine de poignée	(B,C)		1
6	4900 500 1635	Turbobuse 035	[2, 3, 7, 9]		1
7	4900 502 0911	Capuchon			1
9	4900 500 1636	Turbobuse 035	[7]		1
	4900 007 1012	Kit de réparation de turbobuse 035			1
10	4900 500 0500	Tuyau flexible d'aspiration	[11 - 14]		1
11	4900 500 0100	Raccord pour tuyau flexible			1
12	9771 021 1500	Collier de serrage 16-25			2

N°	Code article	Désignation	*	**	***
13	MD5_ 0x4 2a6d	Tuyau 1/2""x3 m	(D)		1
	4706 678 1150	Tuyau 1/2"x1 m	(A,B)		1
14	4900 500 2400	Crépine d'aspiration			1

* (A) non illustré
(B) uniquement accessoire optionnel
(C) n'est plus livrable départ usine
(D) n'est pas livrable séparément
[..] y compris Fig. No.

** (02.2003) Open informations techniques
>xxx xxx xxxx] Pièce à utiliser jusqu'au n° de série
[xxxx xxx xxxx> Pièce à utiliser à partir du n° de série

*** Nombre de pièces(s) utilisée(s) lors de la production

**** Prix de vente unitaire brut hors taxes
Voir conditions générales de vente dans la rubrique 'Téléchargement'

RE 104 KM
Sélection: Outils, Accessoires

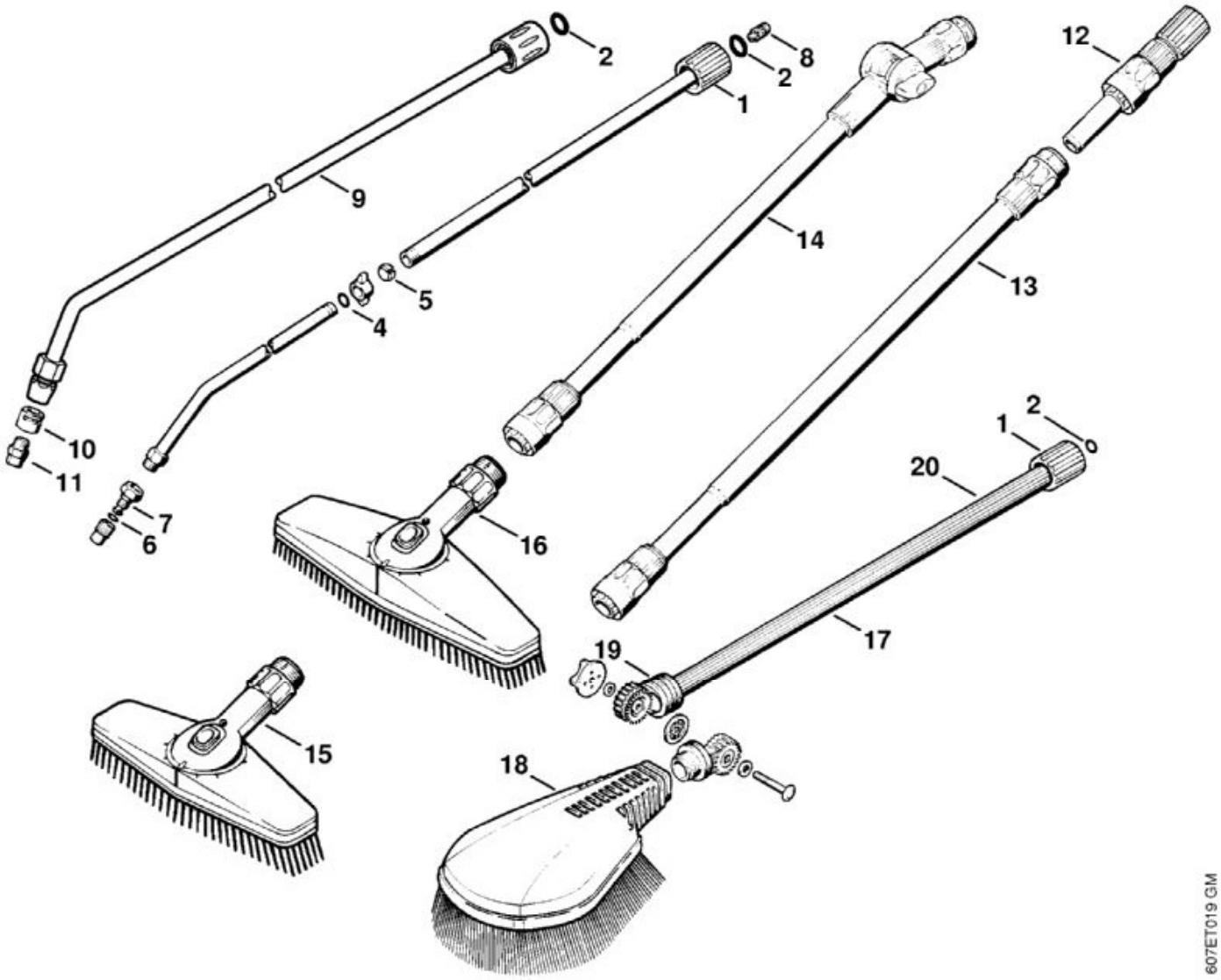

N°	Code article	Désignation	*	**	***
	4900 500 2100	Tube télescopique	[1 - 8]		1
1	4915 503 0200	Écrou-chapeau			1
2	9645 945 7501	Joint torique 9,3x2,4			2
4	9645 945 7484	Joint torique 8x2			1
5	4900 503 0300	Anneau de serrage			1
6	9645 945 7475	Joint torique 6,75x1,78			1
7	4900 502 1000	Buse			1
8	4900 502 0700	Filtre			1
9	4900 500 1903	Lance coudée	[2, 10, 11]		1
10	4900 502 0900	Capuchon de protection			1
11	4900 502 1033	Buse 2506			1
12	4900 500 0200	Pièce de raccordement			1

N°	Code article	Désignation	*	**	***
13	4900 500 0310	Rallonge de lance	(C)		1
14	4900 500 0311	Rallonge de lance avec articulation	(C)		1
15	4900 500 3010	Brosse de lavage	(C)		1
16	4900 500 3020	Balai-brosse de lavage	(C)		1
17	4900 500 3000	Turbobrosse	[1, 2, 18 - 20](C)		1
18	4900 500 3100	Tête de brosse	(C)		1
19	4900 500 0700	Articulation	(C)		1
20	MD5_ 0x2 3ce5	Gaine de poignée 448 mm	(D)		1
	4900 501 0600	Gaine de poignée	(A,B,C)		1

* (A) non illustré
(B) uniquement accessoire optionnel
(C) n'est plus livrable départ usine
(D) n'est pas livrable séparément
[..] y compris Fig. No.

** (02.2003) Open informations techniques
>xxx xxx xxxx] Pièce à utiliser jusqu'au n° de série
[xxxx xxx xxxx> Pièce à utiliser à partir du n° de série

*** Nombre de pièces(s) utilisée(s) lors de la production

**** Prix de vente unitaire brut hors taxes
Voir conditions générales de vente dans la rubrique 'Téléchargement'

RE 104 KM
Sélection: Pistolet, Lance

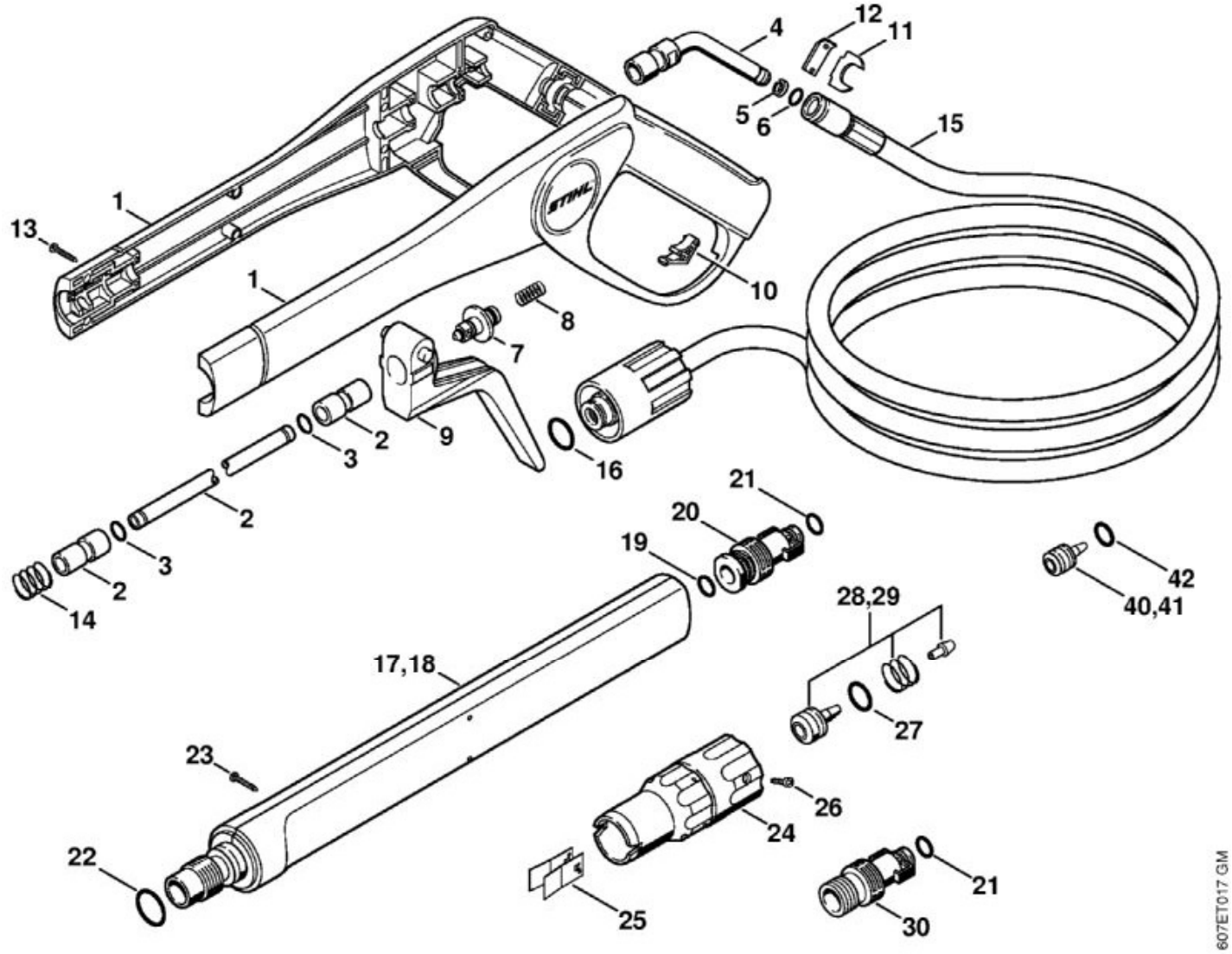

N°	Code article	Désignation	*	**	***
2	MD5_ 0xa 81a6	Tube	[3](D)		1
3	9645 948 7464	Joint torique 6x2			2
4	MD5_ 0x8 b344	Tube	(D)		1
5	9652 945 1607	Bague d'appui 7-10x1,4			1
6	9645 945 7475	Joint torique 6,75x1,78			1
7	4915 500 0600	Soupape	[3, 5, 6, 8]		1
8	MD5_ 0x3 decf	Ressort	(D)		1
9	4915 502 1505	Levier	(C)		1
10	4915 502 1610	Bouton de sécurité			1
11	4915 500 1205	Support	[12]		1
12	MD5_ 0x7 3f11	Recouvrement	(D)		1
13	9103 021 1830	Vis Parker 2,9x16			11

N°	Code article	Désignation	*	**	***
14	4915 505 0101	Ressort	(C)		1
15	4915 500 0806	Flexible haute pression DN 6, 7 m, armature métallique	[16]		1
15	4915 500 0809	Flexible haute pression DN 6, 8 m, armature textile	[16]		1
16	9645 945 7561	Joint torique 14x2			1
18	4915 500 0921	Lance	[19 27, 29]		1
19	9645 948 7464	Joint torique 6x2			2
20	4915 500 6710	Accouplement	[21]		1
21	9645 945 7472	Joint torique 7,5x2,65			1
22	9645 945 7603	Joint torique 18x2,5			1
24	MD5_ 0x8 9e65	Tête de projection	(D)		1
25	4915 502 1305	Ressort à lame			2
26	9103 021 1765	Vis Parker 2,9x9,5			1
27	9645 945 7504	Joint torique 10x2			1
29	4915 500 6381	Buse Ø 1,25 mm	[27]		1
30	4915 500 6706	Accouplement	[21](C)		1
41	4915 500 6370	Buse Ø 1,25 mm	[42](C)		1
42	9645 945 7490	Joint torique 9,19x2,62	(C)		1

* (A) non illustré
(B) uniquement accessoire optionnel
(C) n'est plus livrable départ usine
(D) n'est pas livrable séparément
[..] y compris Fig. No.

** (02.2003) Open informations techniques
>xxx xxx xxxx] Pièce à utiliser jusqu'au n° de série
[xxxx xxx xxxx> Pièce à utiliser à partir du n° de série

*** Nombre de pièces(s) utilisée(s) lors de la production

**** Prix de vente unitaire brut hors taxes
Voir conditions générales de vente dans la rubrique 'Téléchargement'

RE 104 KM
Sélection: Pistolet, Lance

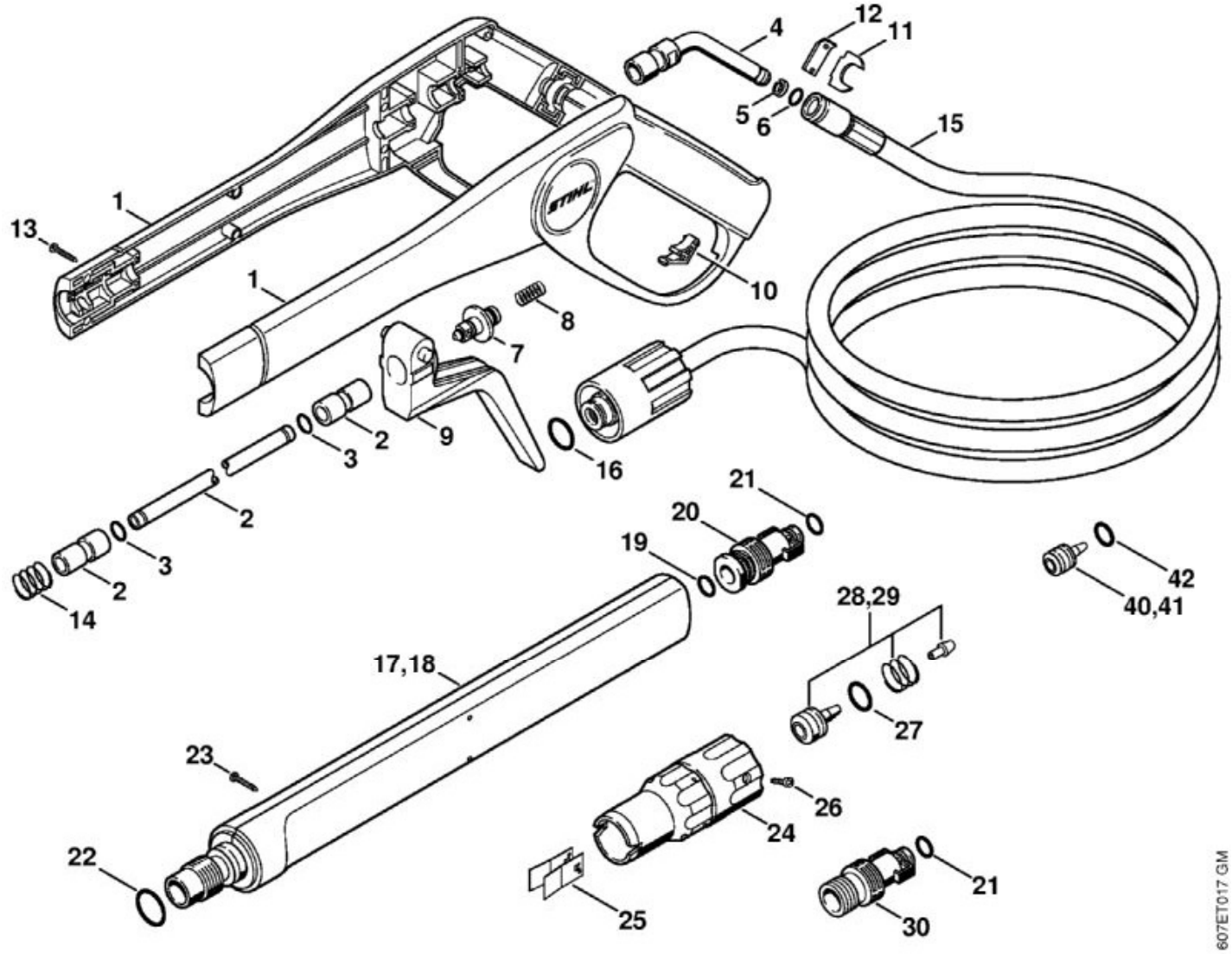

N°	Code article	Désignation	*	**	***
2	MD5_ 0xa 81a6	Tube	[3](D)		1
3	9645 948 7464	Joint torique 6x2			2
4	MD5_ 0x8 b344	Tube	(D)		1
5	9652 945 1607	Bague d'appui 7-10x1,4			1
6	9645 945 7475	Joint torique 6,75x1,78			1
7	4915 500 0600	Soupape	[3, 5, 6, 8]		1
8	MD5_ 0x3 decf	Ressort	(D)		1
9	4915 502 1505	Levier	(C)		1
10	4915 502 1610	Bouton de sécurité			1
11	4915 500 1205	Support	[12]		1
12	MD5_ 0x7 3f11	Recouvrement	(D)		1
13	9103 021 1830	Vis Parker 2,9x16			11

N°	Code article	Désignation	*	**	***
14	4915 505 0101	Ressort	(C)		1
15	4915 500 0806	Flexible haute pression DN 6, 7 m, armature métallique	[16]		1
15	4915 500 0809	Flexible haute pression DN 6, 8 m, armature textile	[16]		1
16	9645 945 7561	Joint torique 14x2			1
18	4915 500 0921	Lance	[19 27, 29]		1
19	9645 948 7464	Joint torique 6x2			2
20	4915 500 6710	Accouplement	[21]		1
21	9645 945 7472	Joint torique 7,5x2,65			1
22	9645 945 7603	Joint torique 18x2,5			1
24	MD5_ 0x8 9e65	Tête de projection	(D)		1
25	4915 502 1305	Ressort à lame			2
26	9103 021 1765	Vis Parker 2,9x9,5			1
27	9645 945 7504	Joint torique 10x2			1
29	4915 500 6381	Buse Ø 1,25 mm	[27]		1
30	4915 500 6706	Accouplement	[21](C)		1
41	4915 500 6370	Buse Ø 1,25 mm	[42](C)		1
42	9645 945 7490	Joint torique 9,19x2,62	(C)		1

* (A) non illustré
(B) uniquement accessoire optionnel
(C) n'est plus livrable départ usine
(D) n'est pas livrable séparément
[..] y compris Fig. No.

** (02.2003) Open informations techniques
>xxx xxx xxxx] Pièce à utiliser jusqu'au n° de série
[xxxx xxx xxxx> Pièce à utiliser à partir du n° de série

*** Nombre de pièces(s) utilisée(s) lors de la production

**** Prix de vente unitaire brut hors taxes
Voir conditions générales de vente dans la rubrique 'Téléchargement'

RE 104 KM
Sélection: Pompe

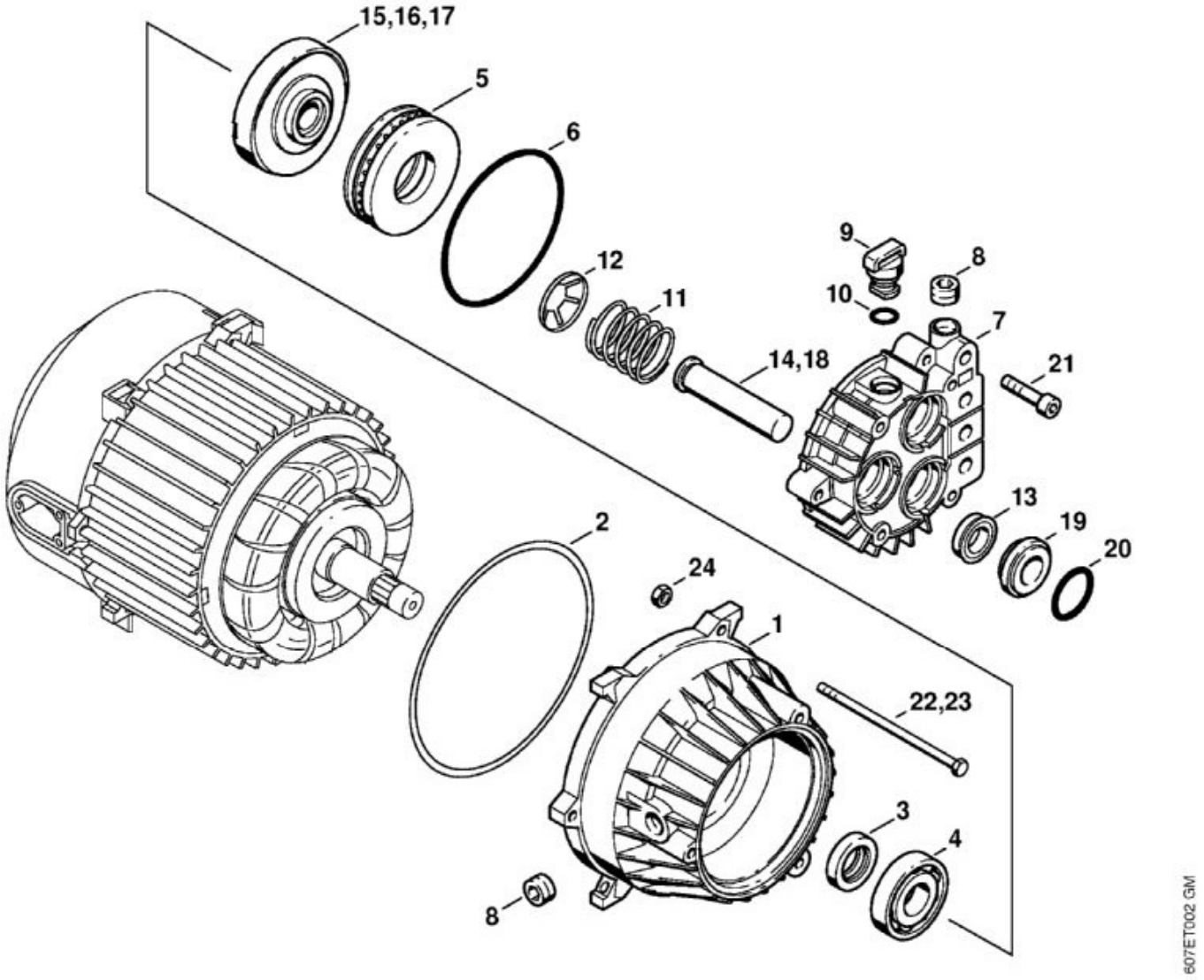

N°	Code article	Désignation	*	**	***
	4719 700 5605	Pompe 230/240 V/50 Hz	[1 - 14, 16]		1
1	4719 760 1400	Carter de commande	[3, 4]		1
2	4719 609 0100	Joint			1
3	9630 003 1745	Bague d'étanchéité 17x28x7			1
4	9504 003 0706	Roulement à billes à contact oblique 7303B			1
5	9514 003 6953	Roulement à aiguilles AXK4060			1
6	9645 945 8588	Joint torique 80,6x2,62			1
7	4719 701 0500	Carter de pompe			1
8	9146 794 7880	Bouchon fileté 1/4"			2
9	4719 700 2300	Bouchon fileté	[10]		1

N°	Code article	Désignation	*	**	***
10	9645 945 1075	Joint torique 11,2x1,8			1
11	4719 708 3300	Ressort	(C)		3
12	4719 708 3601	Fixation rapide	(C)		3
13	4719 709 2005	Anneau de joint			3
14	4719 701 3100	Piston			3
16	4719 701 3008	Disque en nutation 8°30'			1
19	4719 708 5700	Douille			3
20	9645 945 7704	Joint torique 23,82x1,78			3
21	9045 319 1350	Vis cylindrique M6x25			3
22	9008 319 1065	Vis à six pans M5x96			3
24	9210 261 0700	Écrou à six pans M5			3
	4719 007 1050	Jeu de joints	[3, 6, 8, 10, 13, 20](B)		1

* (A) non illustré
(B) uniquement accessoire optionnel
(C) n'est plus livrable départ usine
(D) n'est pas livrable séparément
[..] y compris Fig. No.

** (02.2003) Open informations techniques
>xxx xxx xxxx] Pièce à utiliser jusqu'au n° de série
[xxxx xxx xxxx> Pièce à utiliser à partir du n° de série

*** Nombre de pièces(s) utilisée(s) lors de la production

**** Prix de vente unitaire brut hors taxes
Voir conditions générales de vente dans la rubrique 'Téléchargement'