STIHL RE 100, 110, 120 K (4703)

Ersatzteilliste
Spare Parts List
Liste des pièces

A Rotor
Rotor
Rotor

B Elektromotor, Fußschalter
Electric motor, Pedal switch
Moteur électrique, Interrupter à commande au pied

C Schaltergehäuse
Switch housing
Boîtier électrique

D Pumpengehäuse
Pump housing
Carter de pompe

E Regelsicherheitsblock RE 110 K, RE 120 K
Regulation valve block RE 110 K, RE 120 K
Bloc de réglage et de sécurité RE 110 K, RE 120 K

F Pumpendeckel RE 110 K, RE 120 K
Pump cover RE 110 K, RE 120 K
Couvercle de pompe RE 110 K, RE 120 K

G Pistole
Spray gun
Pistolet

H Spritzkopf, Strahlrohr
Spray head, spray lance/wand
Tête de projection, lance

J Pistole, Strahlrohr RE 110 K mit Abschaltautomatik
Spray gun, Spray lance/wand RE 110 K with automatic cutout
Pistolet, Lance RE 110 K avec dispositif

K Werkzeuge, Zubehör
Tools, Extras
Outils, Accessoires

L Werkzeuge, Zubehör
Tools, Extras
Outils, Accessoires

M Werkzeuge, Zubehör
Tools, Extras
Outils, Accessoires

N Werkzeuge, Zubehör
Tools, Extras
Outils, Accessoires

O Pumpendeckel RE 100 K
Pump cover RE 100 K
Couvercle de pompe RE 100 K

P Spritzkopf, Strahlrohr
Spray head, spray lance/wand
Tête de projection, lance

07/2004

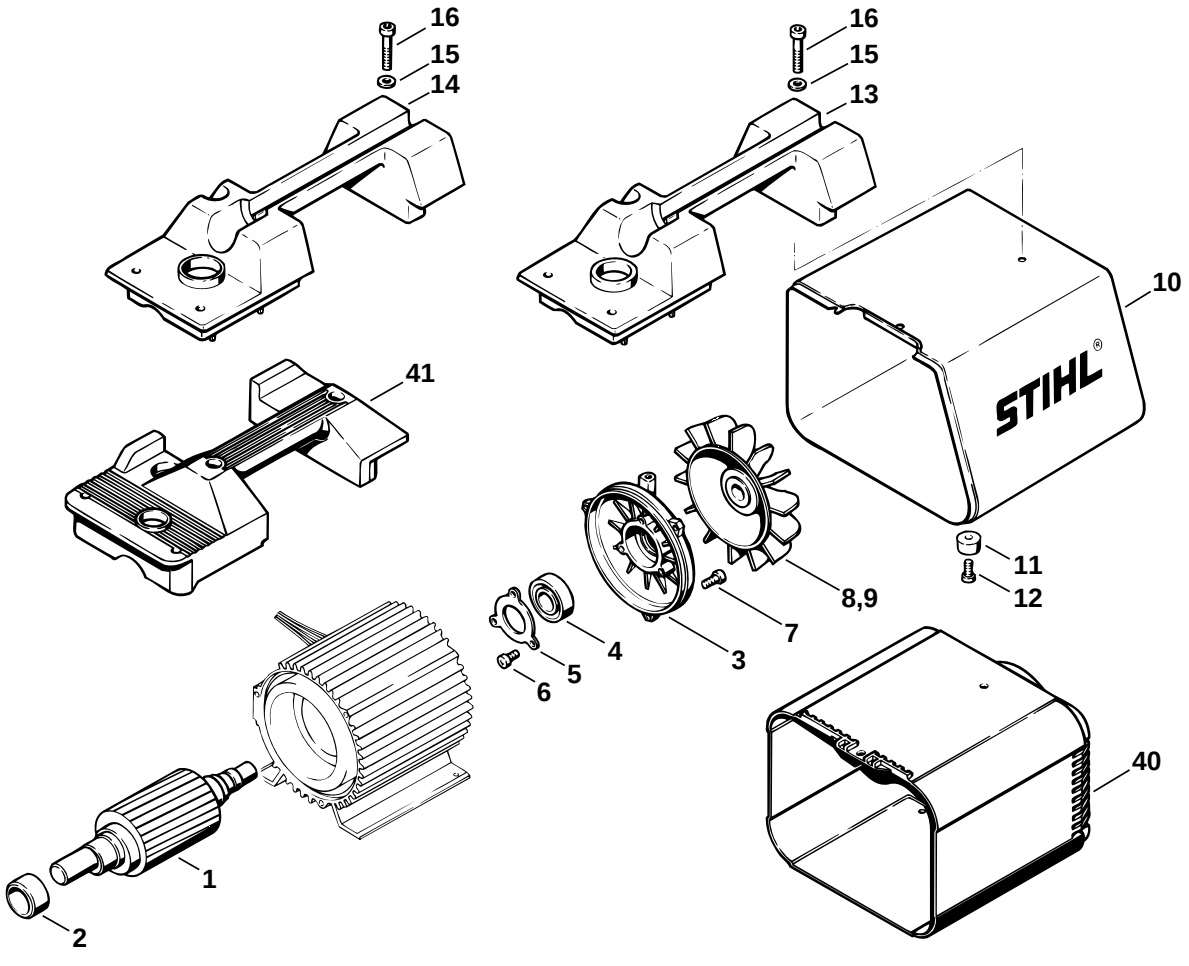
16
15
14
16
15
13
10
41
11
12
8,9
7
4
3
5
6
40
1
2
612ET022 GM

Illustration A

Rotor | Rotor | Rotor

Bild-Nr.	Teile-Nr.	St.-Zahl	Benennung	Part Name	Désignation
1	4703 600 1101	1	Rotor 230-240 V/50 Hz (1,3) (24.92)	Rotor 230-240V/50Hz (1,3) (24.92)	Rotor 230-240V/50Hz (1,3) (24.92)
1 *	4703 600 1100	1	Rotor 230-240 V/50 Hz (1,3)	Rotor 230-240V/50Hz (1,3)	Rotor 230-240V/50Hz (1,3)
1	4703 600 1106	1	Rotor 230-240 V/50 Hz (2) (24.92)	Rotor 230-240V/50Hz (2) (24.92)	Rotor 230-240V/50Hz (2) (24.92)
1 *	4703 600 1105	1	Rotor 230-240 V/50 Hz (2)	Rotor 230-240V/50Hz (2)	Rotor 230-240V/50Hz (2)
1	4703 600 1102	1	Rotor 230 V/50 Hz E, F, NZ mit Fußschalter (2)	Rotor 230/50Hz E, F, NZ with pedal switch (2)	Rotor 230/50Hz E, F, NZ avec interrupter à commande au pied (2)
1	4703 600 1115	1	Rotor 120 V/50,60 Hz (1,4)	Rotor 120 V/50,60Hz (1,4)	Rotor 120 V/50,60Hz (1,4)
1	4703 600 1111	1	Rotor 100 V/50 Hz (1,3)	Rotor 100 V/50 Hz (1,3)	Rotor 100 V/50 Hz (1,3)
1	4703 600 1110	1	Rotor 100 V/50 Hz (1,3)	Rotor 100 V/50 Hz (1,3)	Rotor 100 V/50 Hz (1,3)
2	9515 003 3040	1	Innenring IR30x35x20	Inner ring 30x35x20	Bague intérieure 30x35x20
3	4703 602 1100	1	Deckel	Cover	Couvercle
4	9503 003 5460	1	Kugellager DIN625-6004-2Z	Grooved ball bearing 6004-2Z	Roulement rainuré à billes 6004-2Z
5	4703 602 9300	1	Scheibe	Washer	Rondelle
6	9110 313 0950	3	Schraube DIN7985-M5x10-8.8	Flat head screw M5x10	Vis à tête plate M5x10
7	9079 319 0980	3	Schraube DIN85-M5x16-8.8	Flat head screw M5x16	Vis à tête plate M5x16
8	4703 607 3000	1	Lüfterrad (1,2,3)	Fanwheel (1,2,3)	Ventilateur (1,2,3)
9	4703 607 3010	1	Lüfterrad (4)	Fanwheel (4)	Ventilateur (4)
10	4703 706 2110	1	Abdeckhaube (1,2,4)	Machine cover (1,2,4)	Capot (1,2,4)
11	4703 708 2800	2	Puffer	Buffer	Butoir
12	9039 488 0685	2	Schraube DIN7500-M4x16	Self-tapping screw M4x16	Vis taraud M4x16
13	4703 791 5705	1	Traggriff (1,4)	Carrying handle (1,4)	Poignée (1,4)
14	4703 791 5710	1	Traggriff (2)	Carrying handle (2)	Poignée (2)
15	9291 021 0140	2	Scheibe DIN125-A6,4	Washer 6.4	Rondelle 6,4
16	9045 371 1400	2	Schraube DIN912-M6x40-12.9	Socket head screw M6x40	Vis cylindrique M6x40
40 *	4703 706 2100	1	Abdeckhaube (3)	Machine cover (3)	Capot (3)
41 *	4703 791 5700	1	Traggriff (3)	Carrying handle (3)	Poignée (3)

(1) RE 110 K, (2) RE 120 K, (3) RE 100 K, (4) RE 110 K USA, ROK, CDN

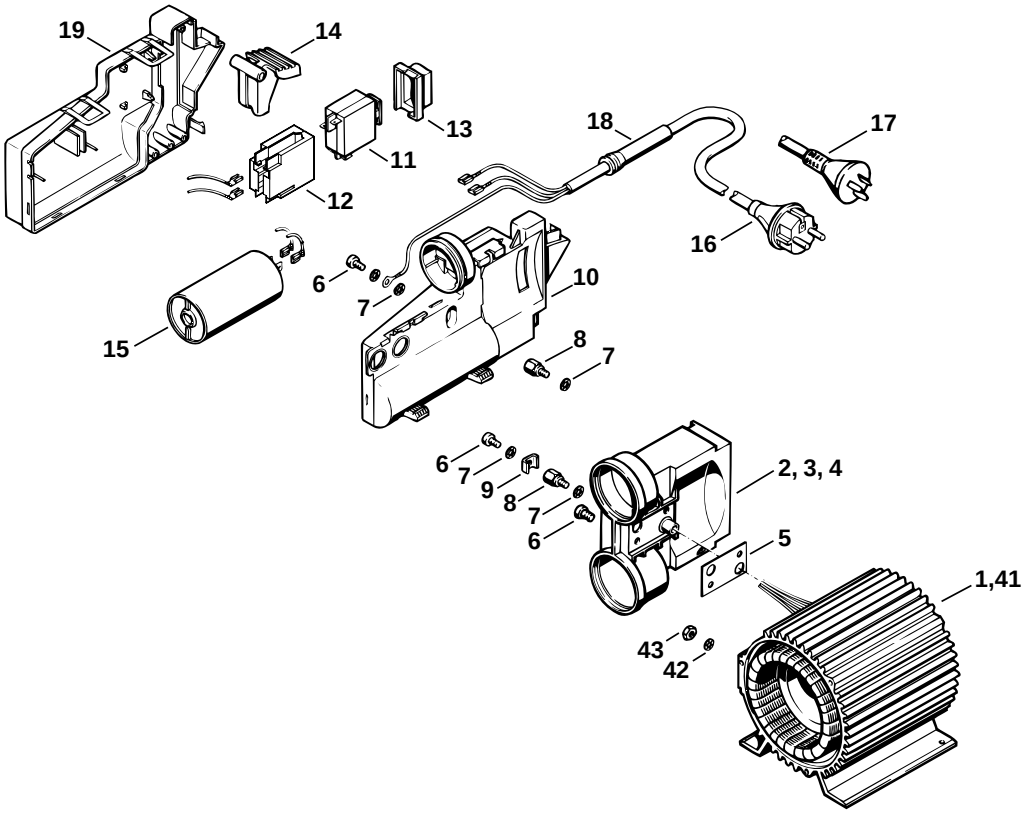

612ET023 GM

Illustration B

Elektromotor, Fußschalter | Electric motor, Pedal switch | Moteur électrique, Interrupter à commande au pied

Bild-Nr.	Teile-Nr.	St.-Zahl	Benennung	Part Name	Désignation
			Stator:	Stator:	Stator:
1	4703 600 0511	1	Stator 100 V/50 Hz (1,3) ☐ 4 - 9	Stator 100 V/50 Hz (1,3) ☐ 4 - 9	Stator 100 V/50 Hz (1,3) ☐ 4 - 9
1	4703 600 0510	1	Stator 100 V/60 Hz (1,3) ☐ 4 - 9	Stator 100 V/60 Hz (1,3) ☐ 4 - 9	Stator 100 V/60 Hz (1,3) ☐ 4 - 9
1	4703 600 0517	1	Stator 120 V/50 Hz (1) ☐ 4 - 9	Stator 120 V/50 Hz (1) ☐ 4 - 9	Stator 120 V/50 Hz (1) ☐ 4 - 9
1	4703 600 0516	1	Stator 120 V/60 Hz (4) ☐ 3, 5 - 9	Stator 120 V/60 Hz (4) ☐ 3, 5 - 9	Stator 120 V/60 Hz (4) ☐ 3, 5 - 9
1	4703 600 0500	1	Stator 230 V/50 Hz ☐ 2, 5 - 9	Stator 230 V/50 Hz ☐ 2, 5 - 9	Stator 230 V/50 Hz ☐ 2, 5 - 9
1	4703 600 0501	1	Stator 230 V/50 Hz S (1,2) ☐ 2, 5 - 9	Stator 230 V/50 Hz S (1,2) ☐ 2, 5 - 9	Stator 230 V/50 Hz S (1,2) ☐ 2, 5 - 9
1	4703 600 0502	1	Stator 230 V/50 Hz E, F, NZ mit Fußschalter (2)	Stator 230 V/50 Hz E, F, NZ with pedal switch (2)	Stator 230 V/50 Hz E, F, NZ avec interrupter à commande au pied (2)
2	4703 432 1000	1	Schaltergehäuse (1,2,3)	Switchbox (1,2,3)	Boîtier électrique (1,2,3)
3	4703 432 1010	1	Schaltergehäuse (4)	Switchbox (4)	Boîtier électrique (4)
4	4717 432 1005	1	Schaltergehäuse 100 - 120 V	Switchbox 100 - 120 V	Boîtier électrique 100 - 120 V
5	4703 609 0100	1	Dichtung	Gasket	Joint
6	9110 313 0950	3	Schraube DIN7985-M5x10-8.8	Flat head screw M5x10	Vis à tête plate M5x10
7	9330 630 0120	3	Fächerscheibe DIN6798-A5,3	Shake-proof washer 5.3	Rondelle éventail 5,3
8	4703 608 2010	1	Bundschraube	Collar screw	Vis à embase
9	4703 608 1310	1	Winkel	Bracket	Equerre

(1) RE 110 K, (2) RE 120 K, (3) RE 100 K, (4) RE 110 K USA, ROK, CDN

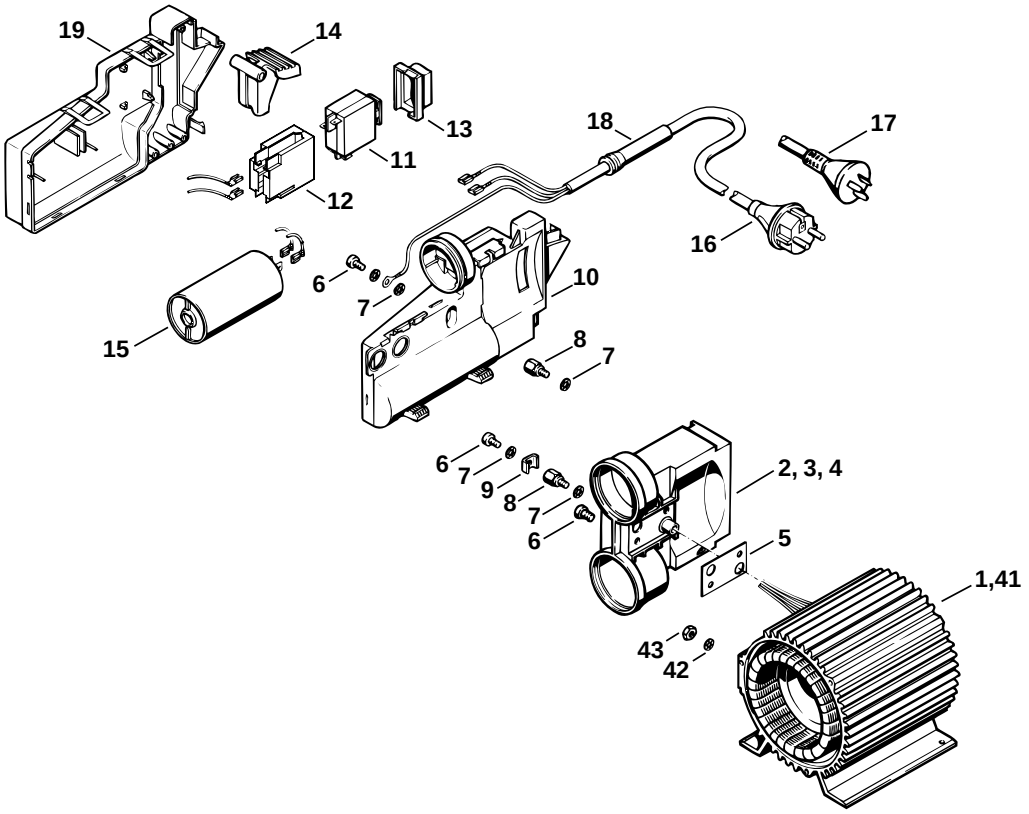

612ET023 GM

Illustration B

Elektromotor, Fußschalter | Electric motor, Pedal switch | Moteur électrique, Interrupter à commande au pied

Bild-Nr.	Teile-Nr.	St.-Zahl	Benennung	Part Name	Désignation
10	4717 432 1005	1	Schaltergehäuse E, F, NZ mit Fußschalter (2)	Switchbox E, F, NZ with pedal switch (2)	Boîtier électrique E, F, NZ avec interrupter à commande au pied (2)
11	4717 435 0308	1	Schalter E, F, NZ mit Fußschalter (2)	Switch E, F, NZ with pedal switch (2)	Interrupteur E, F, NZ avec interrupter à commande au pied (2)
12	4703 435 6000	1	Halter E, F, NZ mit Fußschalter (2)	Bracket E, F, NZ with pedal switch (2)	Support E, F, NZ avec interrupter à commande au pied (2)
13	4717 439 0600	1	Dichtkappe E, F, NZ mit Fußschalter (2)	Sealing cap E, F, NZ with pedal switch (2)	Capuchon détanchéité E, F, NZ avec interrupter à commande au pied (2)
14	4717 435 2400	1	Schalthebel E, F, NZ mit Fußschalter (2)	Switch lever E, F, NZ with pedal switch (2)	Levier de commande E, F, NZ avec interrupter à commande au pied (2)
15	4703 605 1001	1	Kondensator E, F, NZ mit Fußschalter (2)	Capacitor E, F, NZ with pedal switch (2)	Condensateur E, F, NZ avec interrupter à commande au pied (2)
16	4717 440 2005	1	Anschlussleitung E, F mit Fußschalter (2)	Connecting cable E, F with pedal switch (2)	Câble d'alimentation E, F avec interrupter à commande au pied (2)
17	4717 440 2008	1	Anschlussleitung NZ mit Fußschalter (2)	Connecting cable NZ with pedal switch (2)	Câble d'alimentation NZ avec interrupter à commande au pied (2)
18	4703 431 2400	1	Kabelschutz E, F, NZ mit Fußschalter (2)	Cable protector E, F, NZ with pedal switch (2)	Protecteur de câble E, F, NZ avec interrupter à commande au pied (2)
19	4717 432 0600	1	Deckel E, F, NZ mit Fußschalter (2)	Cover E, F, NZ with pedal switch (2)	Couvercle E, F, NZ avec interrupter à commande au pied (2)
41 ✻	4703 600 0515	1	Stator 115 V/60 Hz	Stator 115 V/60 Hz	Stator 115 V/60 Hz
42 ✻	9330 630 0100	1	Fächerscheibe DIN6798-A4,3 (1,3)	Shake-proof washer 4.3 (1,3)	Rondelle éventail 4,3 (1,3)
43 ✻	9210 260 0600	1	Mutter DIN934-M4-8 (1,3)	Hexagon nut M4 (1,3)	Ecrou à six pans M4 (1,3)

(1) RE 110 K, (2) RE 120 K, (3) RE 100 K, (4) RE 110 K USA, ROK, CDN

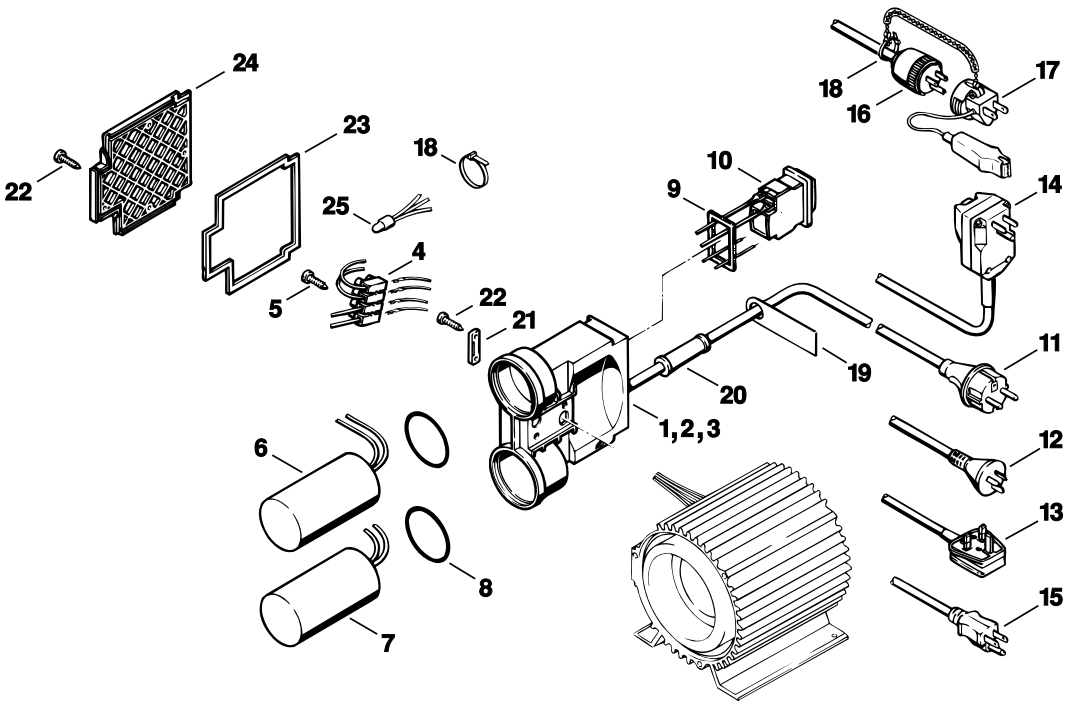

612ET005 LÄ

Illustration C — Schaltergehäuse — Switch housing — Boîtier électrique

Bild-Nr.	Teile-Nr.	St.-Zahl	Benennung	Part Name	Désignation
1	4703 432 1000	1	Schaltergehäuse (1,2,3)	Switchbox (1,2,3)	Boîtier électrique (1,2,3)
2	4703 432 1010	1	Schaltergehäuse (4)	Switchbox (4)	Boîtier électrique (4)
3	4717 432 1005	1	Schaltergehäuse 100 - 120 V	Switchbox 100 - 120 V	Boîtier électrique 100 - 120 V
4	4703 431 2900	1	Klemmleiste (1,2,3)	Terminal block (1,2,3)	Bornier (1,2,3)
4	4703 431 2905	1	Klemmleiste SF (2)	Terminal block SF (2)	Bornier SF (2)
5	9099 021 1850	2	Schraube DIN7971-2,9x19 (1,2,3)	Self-tapping screw 2.9x19 (1,2,3)	Vis Parker 2,9x19 (1,2,3)
6	4703 605 1005		Kondensator 100 - 120 V (Stückzahl nach Bedarf)	Capacitor 100 - 120V (quantity as required)	Condensateur 100 - 120 V (quantité suivant besoin)
6	4703 605 1000	1	Kondensator 200 V/50 Hz	Capacitor 200V/50Hz	Condensateur 200 V/50Hz
7	4703 605 1010		Kondensator 100 - 120 V (Stückzahl nach Bedarf)	Capacitor 100 - 120V (quantity as required)	Condensateur 100 - 120 V (quantité suivant besoin)
8	9645 945 8123		RDR A 48x2,5-NBR70 (Stückzahl nach Bedarf)	O-ring 48x2.5 (quantity as required)	Joint torique 48x2,5 (quantité suivant besoin)
9	4703 439 0500	1	Dichtung	Gasket	Joint
10	4703 435 0310	1	Schalter 100 - 120 V J, GB	Switch 100 - 120 V J, GB	Interrupteur 100 - 120 V J, GB
10	4703 435 0306	1	Schalter USA, CDN	Switch USA, CDN	Interrupteur USA, CDN
10	4703 435 0300	1	Schalter 220 - 240 V Europa	Switch 220-240 V Europe	Interrupteur général 220-240 V Europa
11	4719 440 2000	1	Anschlussleitung Europa	Connecting cable Europe	Câble d'alimentation Europa
12	4719 440 2004	1	Anschlussleitung AUS, NZ	Connecting cable AUS, NZ	Câble d'alimentation AUS, NZ
13	4719 440 2001	1	Anschlussleitung GB, IRL, MAL	Connecting cable GB, IRL, MAL	Câble d'alimentation GB, IRL, MAL
14	4719 440 2003	1	Anschlussleitung USA USA	Connecting cable USA USA	Câble d'alimentation USA USA
15	4703 440 2001	1	Anschlussleitung CDN	Connecting cable CDN	Câble d'alimentation CDN
16	4719 440 2002	1	Anschlussleitung J, ROK	Connecting cable J, ROK	Câble d'alimentation J, ROK
17	4703 440 0900	1	Verbindungsstück J	Connector J	Pièce de raccordement J

(1) RE 110 K, (2) RE 120 K, (3) RE 100 K, (4) RE 110 K USA, ROK, CDN

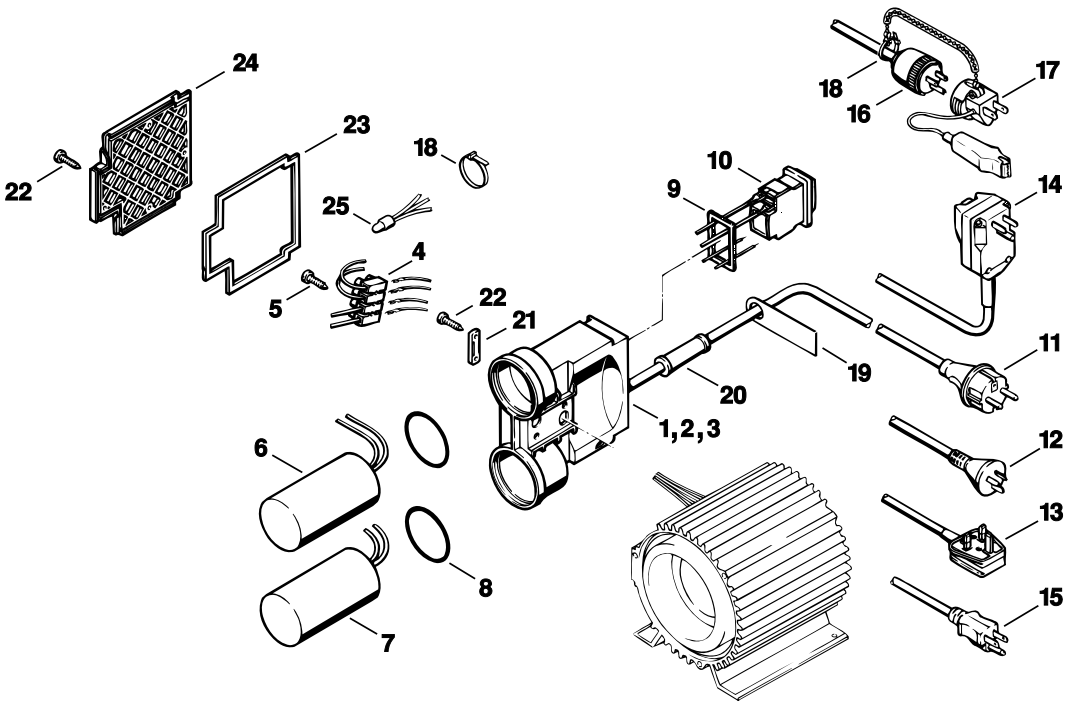

612ET005 LÄ

Illustration C — Schaltergehäuse — Switch housing — Boîtier électrique

Bild-Nr.	Teile-Nr.	St.-Zahl	Benennung	Part Name	Désignation
18	0751 010 7045	1	Kabelbinder S, J (1,2,4)	Cable tie S, J (1,2,4)	Serre-câbles S, J (1,2,4)
19	4703 967 4200	1	Kabeletikette	Cable label	Etiquette de câble
20	4703 431 2400	1	Kabelschutz	Cable protector	Protecteur de câble
20	4703 431 2405	1	Kabelschutz J	Cable protector J	Protecteur de câble J
21	4703 431 2500	1	Kabelschelle	Cable clamp	Collier pour câbles
22	9103 021 1830	6	Schraube DIN7981-2,9x16	Self-tapping screw 2.9x16	Vis Parker 2,9x16
23	4703 439 0510	1	Dichtung	Gasket	Joint
24	4703 432 0600	1	Deckel (1,2,3)	Cover (1,2,3)	Couvercle (1,2,3)
24	4703 432 0601	1	Deckel (4)	Cover (4)	Couvercle (4)
25	4703 431 1900	2	Endverbinder (4)	Terminal connector (4)	Raccord terminal (4)
25	4703 431 1900	2	Endverbinder S (1,2)	Terminal connector S (1,2)	Raccord terminal S (1,2)
	4703 440 2000	1	Anschlussleitung GB 110 V (A) (1)	Connecting cable GB 110V (A) (1)	Câble d'alimentation GB 110 V (A) (1)

(1) RE 110 K, (2) RE 120 K, (3) RE 100 K, (4) RE 110 K USA, ROK, CDN

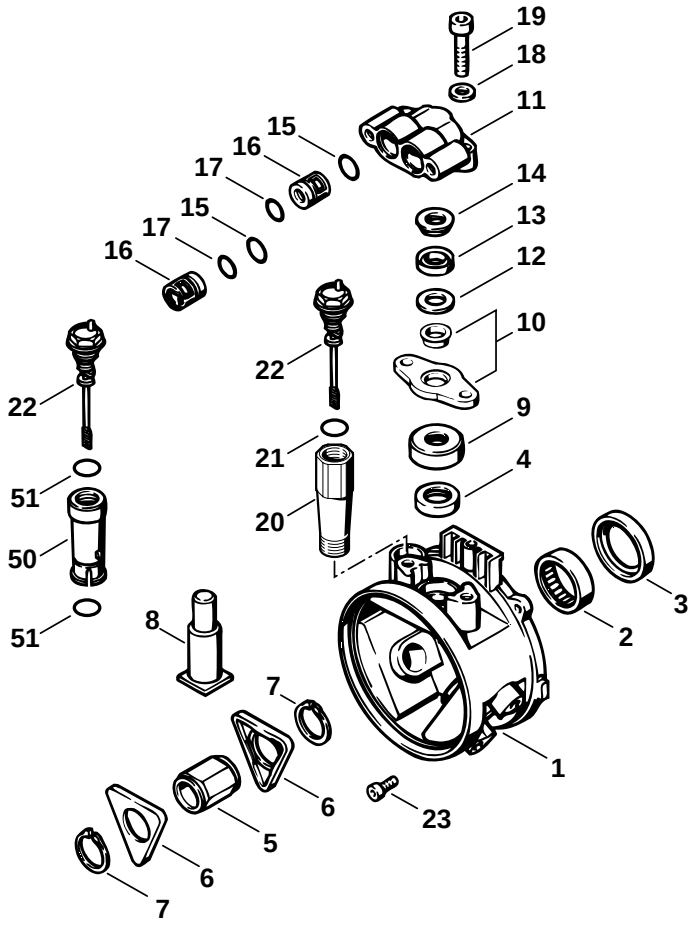
19
18
11
15
16
17
14
15
13
17
12
16
10
22
22
9
21
4
51
20
50
3
51
8
2
7
1
6
23
5
6
7

612ET024 GM

Illustration D — Pumpengehäuse — Pump housing — Carter de pompe

Bild-Nr.	Teile-Nr.	St.-Zahl	Benennung	Part Name	Désignation
1	4703 700 4001	1	Pumpengehäuse ☐ 2 - 4, 20 - 22	Pump housing ☐ 2 - 4, 20 - 22	Carter de pompe ☐ 2 - 4, 20 - 22
2	9513 003 4748	1	Nadelhülse 35x42x12	Needle cage 35x42x12	Douille à aiguilles 35x42x12
3	9633 003 3940	1	WDR DIN3760-B35x47x7	Oil seal 35x47x7	Bague d'étanchéité 35x47x7
4	9630 003 2151	3	WDR B20x28x7	Oil seal 20x28x7	Bague d'étanchéité 20x28x7
5	4703 708 6110	1	Lagerring	Bearing ring	Coussinet
6	4703 708 4900	2	Führungsplatte	Guide plate	Plaque de guidage
7	9455 621 2790	2	Sicherungsring DIN471-25x1,2	Circlip 25x1.2	Circlips 25x1,2
8	4724 701 3100	3	Kolben	Piston	Piston
9	4703 709 0300	3	Hochdruckmanschette	High-pressure cup	Coupelle haute pression
10	4703 701 2010	3	Flansch	Flange	Bride
11	4703 700 4610	3	Ventilblock ☐ 12 - 17	Valve block ☐ 12 - 17	Bloc de soupapes ☐ 12 - 17
12	4703 709 2000	3	Dichtring	Sealing ring	Anneau de joint
13	4703 709 2005	3	Dichtring	Sealing ring	Anneau de joint
14	4703 709 2010	3	Dichtring	Sealing ring	Anneau de joint
15	9645 945 7586	6	RDR A 17x1,5-NBR70	O-ring 17x1.5	Joint torique 17x1,5
16	4703 700 6201	6	Ventil ☐ 17	Valve ☐ 17	Soupape ☐ 17
17	9645 945 1320	6	RDR DIN3770-A13,5x1,5	O-ring 13.5x1.5	Joint torique 13,5x1,5
18	9294 021 0180	6	Scheibe DIN433-8,4	Washer 8.4	Rondelle 8,4
19	9045 371 1880	6	Schraube DIN912-M8x35-12.9	Socket head screw M8x35	Vis cylindrique M8x35
20	4703 700 5801	1	Öleinfüllstutzen ☐ 21, 22	Oil filler neck ☐ 21, 22	Tubulure de remplissage d'huile ☐ 21, 22
21	9645 945 7581	1	RDR A 16x1,5-NBR70	O-ring 16x1.5	Joint torique 16x1,5
22	4703 708 1300	1	Ölmessstab	Dipstick	Jauge d'huile
23	9045 371 0980	3	Schraube DIN912-M5x16-12.9	Socket head screw M5x16	Vis cylindrique M5x16
	4703 007 1051	1	Dichtungssatz für 3 Kolben (B) ☐ 12 - 15	Set of seals for 3 pistons (B) ☐ 12 - 15	Jeu de joints pour 3 pistons (B) ☐ 12 - 15
	4703 007 1050	1	Dichtungssatz (B) ☐ 3, 4, 12 - 15, 17, 21	Set of gaskets (B) ☐ 3, 4, 12 - 15, 17, 21	Jeu de joints (B) ☐ 3, 4, 12 - 15, 17, 21
	0781 145 3516	1	Spezialfett (A,B)	Special grease (A,B)	Graisse spéciale (A,B)
50 *	4703 700 5800	1	Öleinfüllstutzen ☐ 22, 51	Oil filler neck ☐ 22, 51	Tubulure de remplissage d'huile ☐ 22, 51
51 *	9645 945 7581	2	RDR A 16x1,5-NBR70	O-ring 16x1.5	Joint torique 16x1,5

(1) RE 110 K, (2) RE 120 K, (3) RE 100 K, (4) RE 110 K USA, ROK, CDN

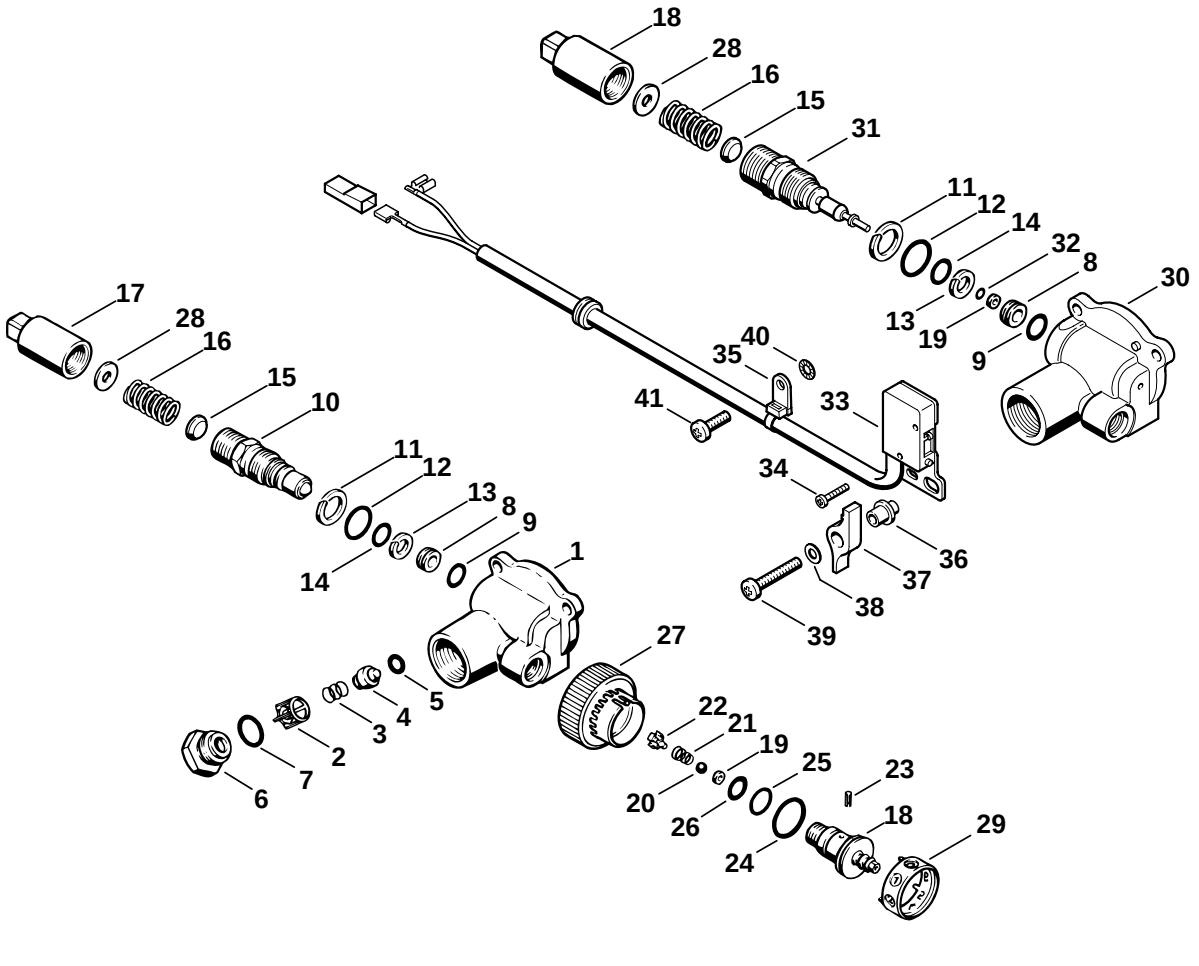
18
28
16
15
31
11
12
14
32
8
30
13
19
9
17
28
16
15
10
11
12
13
8
9
14
1
35
40
41
33
34
36
37
38
39
27
22
21
19
25
23
18
29
20
26
24
5
4
3
2
7
6
612ET019 GM

Illustration E

Regelsicherheitsblock RE 110 K, RE 120 K

Regulation valve block RE 110 K, RE 120 K

Bloc de réglage et de sécurité RE 110 K, RE 120 K

Bild-Nr.	Teile-Nr.	St.-Zahl	Benennung	Part Name	Désignation
	4703 510 1000	1	Regelsicherheitsblock ohne Abschaltautomatik (1,4) ☐ 1 - 27	Regulation valve block without automatic cutout (1,4) ☐ 1 - 27	Bloc de réglage et de sécurité sans dispositif d'arrêt automatique (1,4) ☐ 1 - 27
	4717 510 1000	1	Regelsicherheitsblock ohne Abschaltautomatik (2) ☐ 1 - 28	Regulation valve block without automatic cutout (2) ☐ 1 - 28	Bloc de réglage et de sécurité sans dispositif d'arrêt automatique (2) ☐ 1 - 28
1	4703 511 0100	1	Gehäuse	Housing	Corps
2	4703 512 0800	1	Ventilkäfig	Valve cage	Cage de soupape
3	4703 518 0200	1	Feder	Spring	Ressort
4	4703 510 0305	1	Steuerkolben ☐ 5	Control piston ☐ 5	Piston distributeur ☐ 5
5	9645 945 7458	1	RDR A 5x2,5-NBR70	O-ring 5x2.5	Joint torique 5x2,5
6	4703 510 0600	1	Verschlussschraube ☐ 7	Screw plug ☐ 7	Bouchon fileté ☐ 7
7	9645 945 7561	1	RDR A 14x2-NBR70	O-ring 14x2	Joint torique 14x2
8	4703 510 0500	1	Ventilsitzring ☐ 9	Valve seat insert ☐ 9	Bague de logement de soupape ☐ 9
9	9645 945 7494	1	RDR A 8,76x1,78-NBR70	O-ring 8.76x1.78	Joint torique 8,76x1,78
10	4717 510 0300	1	Steuerkolben ☐ 11 - 14	Control piston ☐ 11 - 14	Piston distributeur ☐ 11 - 14
11	9652 945 1612	1	Stützring 15,5/18,6x1,4-G	Support ring 15.5/18.4x1.4	Bague d'appui 15,5-18,4x1,4
12	9645 945 7569	1	RDR A 15x1,8-NBR70	O-ring 15x1.8	Joint torique 15x1,8
13	9652 945 1611	1	Stützring 9,6/12,8x1,2-G	Support ring 9.6/12.8x1.2	Bague d'appui 9,6-12,8x1,2
14	9645 945 0760	1	RDR DIN3770-A9x2	O-ring 9x2	Joint torique 9x2
15	4703 513 0100	1	Federhalter	Spring retainer	Support de ressort
16	4703 518 0205	1	Feder	Spring	Ressort
17	4703 513 0200	1	Verbindungsstück	Connector	Pièce de raccordement
	4703 510 0400	1	Ventil ☐ 18 - 27	Valve ☐ 18 - 27	Soupape ☐ 18 - 27
18	4703 512 0700	1	Ventilkörper	Valve body	Corps de soupape
19	9652 945 1604	1	Stützring 3/6x1,4-UG	Support ring 3/6x1.4	Bague d'appui 3/6x1,4
20	9516 003 2020	1	Kugel DIN5401-5	Ball Ø 5mm	Bille Ø 5 mm
21	4703 518 0210	1	Feder	Spring	Ressort
22	4703 518 0500	1	Stopfen	Plug	Bouchon

(1) RE 110 K, (2) RE 120 K, (3) RE 100 K, (4) RE 110 K USA, ROK, CDN

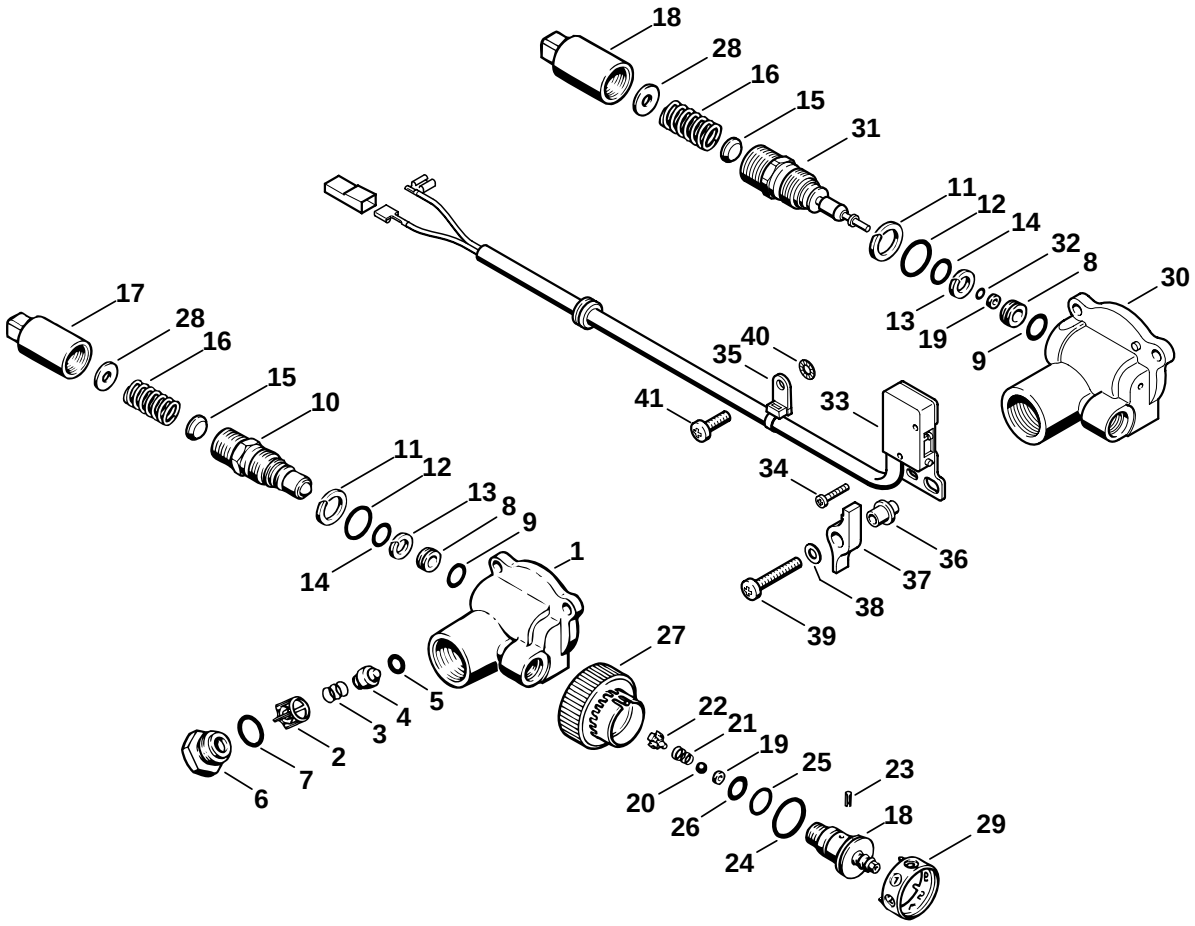
18
28
16
15
31
11
12
14
32
8
30
13
19
9
17
28
16
15
10
11
12
13
8
9
14
1
35
40
41
33
34
36
37
38
39
27
22
21
19
25
23
18
29
20
26
24
5
4
3
2
7
6
612ET019 GM

Illustration E

Regelsicherheitsblock RE 110 K, RE 120 K

Regulation valve block RE 110 K, RE 120 K

Bloc de réglage et de sécurité RE 110 K, RE 120 K

Bild-Nr.	Teile-Nr.	St.-Zahl	Benennung	Part Name	Désignation
23	9380 620 1650	1	Spannstift DIN1481-3x8	Roll pin 3x8	Goupille élastique 3x8
24	9645 945 7663	1	RDR A 21x1,5-NBR70	O-ring 21x1.5	Joint torique 21x1,5
25	9645 945 7543	1	RDR A 13x1,5-NBR70	O-ring 13x1.5	Joint torique 13x1,5
26	9645 945 7504	1	RDR A 10x2-NBR70	O-ring 10x2	Joint torique 10x2
27	4703 512 0400	1	Drehgriff	Knob	Bouton
28	0000 958 0609	2	Scheibe (2)	Washer (2)	Rondelle (2)
28	0000 958 0609	2	Scheibe J mit Abschaltautomatik (1)	Washer J with automatic cutout (1)	Rondelle J avec dispositif d'arrêt automatique (1)
29	4703 512 0900	1	Anzeigering	Indicator ring	Bague de contrôle
30	4717 511 0100	1	Gehäuse J mit Abschaltautomatik (1)	Housing J with automatic cutout (1)	Corps J avec dispositif d'arrêt automatique (1)
31	4717 510 0305	1	Steuerkolben J mit Abschaltautomatik (1) ☐ 11 - 14, 19, 32	Control piston J with automatic cutout (1) ☐ 11 - 14, 19, 32	Piston distributeur J avec dispositif d'arrêt automatique (1) ☐ 11 - 14, 19, 32
32	9645 951 3133	1	RDR A 2,9x1,78-Viton J mit Abschaltautomatik (1)	O-ring 2.9x1.78 J with automatic cutout (1)	Joint torique 2,9x1,78 J avec dispositif d'arrêt automatique (1)

(1) RE 110 K, (2) RE 120 K, (3) RE 100 K, (4) RE 110 K USA, ROK, CDN

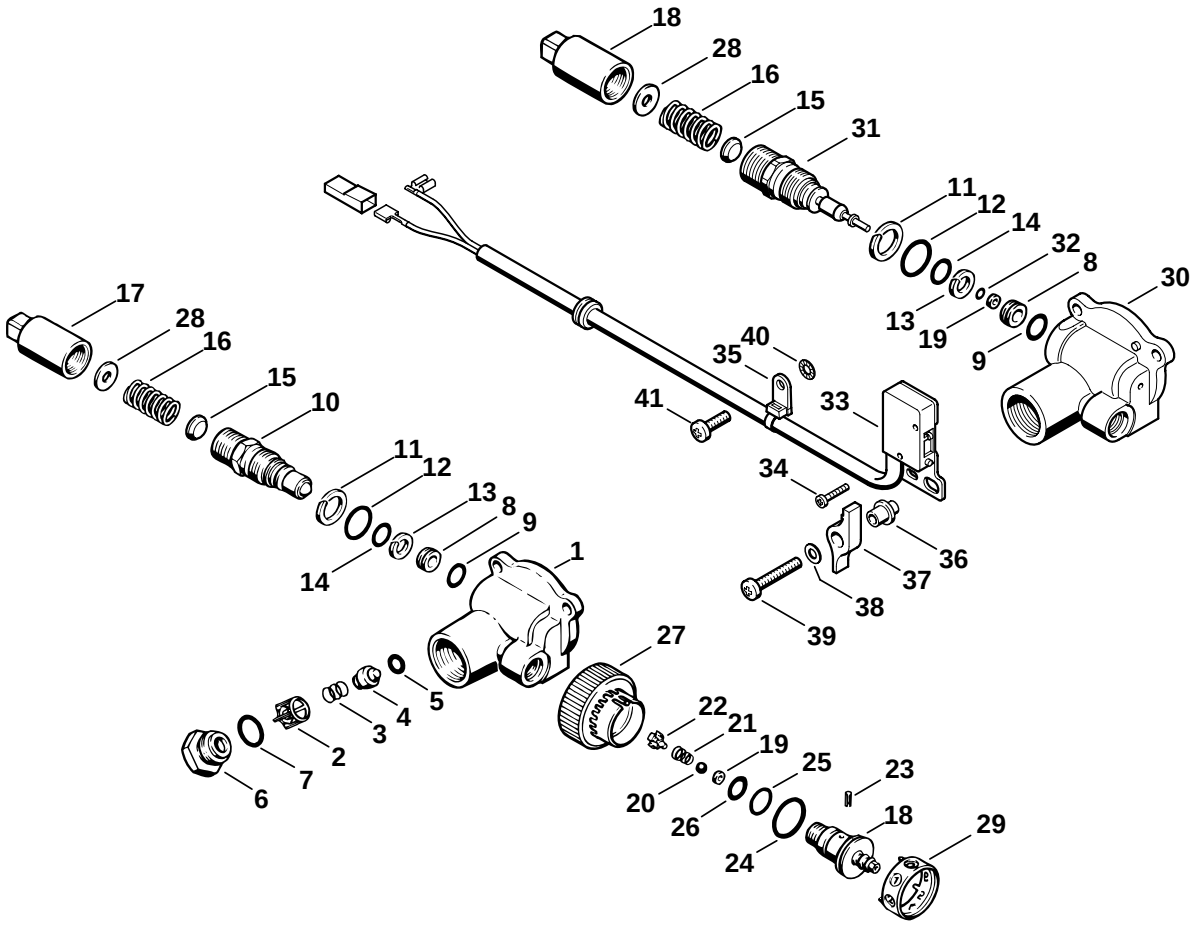
18
28
16
15
31
11
12
14
32
8
30
13
19
9
17
28
16
15
10
11
12
13
8
9
14
1
35
40
41
33
34
36
37
38
39
27
22
21
19
25
23
18
29
20
26
24
5
4
3
2
7
6
612ET019 GM

Illustration E

Regelsicherheitsblock RE 110 K, RE 120 K

Regulation valve block RE 110 K, RE 120 K

Bloc de réglage et de sécurité RE 110 K, RE 120 K

Bild-Nr.	Teile-Nr.	St.-Zahl	Benennung	Part Name	Désignation
33	4717 430 0500	1	Mikroschalter J mit Abschaltautomatik (1) ☐ 34, 35	Switch J with automatic cutout (1) ☐ 34, 35	Microinterruptor J avec dispositif d'arrêt automatique (1) ☐ 34, 35
34	9039 488 0380	2	Schraube DIN7500-M3x16 J mit Abschaltautomatik (1)	Self-tapping screw M3x16 J with automatic cutout (1)	Vis taraud M3x16 J avec dispositif d'arrêt automatique (1)
35	4717 435 5900	1	Kabelbinder J mit Abschaltautomatik (1)	Cable tie J with automatic cutout (1)	Serre-câbles J avec dispositif d'arrêt automatique (1)
36	4717 435 8800	1	Buchse J mit Abschaltautomatik (1)	Bushing J with automatic cutout (1)	Douille J avec dispositif d'arrêt automatique (1)
37	4717 435 7200	1	Wippe J mit Abschaltautomatik (1)	Rocker arm J with automatic cutout (1)	Touche à bascule J avec dispositif d'arrêt automatique (1)
38	9291 021 0120	1	Scheibe DIN125-A5,3 J mit Abschaltautomatik (1)	Washer 5.3 J with automatic cutout (1)	Rondelle 5,3 J avec dispositif d'arrêt automatique (1)
39	9039 488 0991	1	Schraube DIN7500-M5x30 J mit Abschaltautomatik (1)	Self-tapping screw M5x30 J with automatic cutout (1)	Vis taraud M5x30 J avec dispositif d'arrêt automatique (1)
40	9330 630 0120	1	Fächerscheibe DIN6798-A5,3 J mit Abschaltautomatik (1)	Shake-proof washer 5.3 J with automatic cutout (1)	Rondelle éventail 5,3 J avec dispositif d'arrêt automatique (1)
41	9039 488 0988	3	Schraube DIN7500-M5x16	Self-tapping screw M5x16	Vis taraud M5x16
41	9039 488 0988	2	Schraube DIN7500-M5x16 J mit Abschaltautomatik	Self-tapping screw M5x16 J with automatic cutout	Vis taraud M5x16 J avec dispositif d'arrêt automatique
	4703 007 1057	1	Dichtungssatz (B) ☐ 2, 3, 5, 7, 9, 11 - 14, 19, 20, 24 - 26, 32	Set of gaskets (B) ☐ 2, 3, 5, 7, 9, 11 - 14, 19, 20, 24 - 26, 32	Jeu de joints (B) ☐ 2, 3, 5, 7, 9, 11 - 14, 19, 20, 24 - 26, 32
	0781 145 3516	1	Spezialfett (A,B)	Special grease (A,B)	Graisse spéciale (A,B)

(1) RE 110 K, (2) RE 120 K, (3) RE 100 K, (4) RE 110 K USA, ROK, CDN

Illustration F

Pumpendeckel RE 110 K, RE 120 K

Pump cover RE 110 K, RE 120 K

Couvercle de pompe RE 110 K, RE 120 K

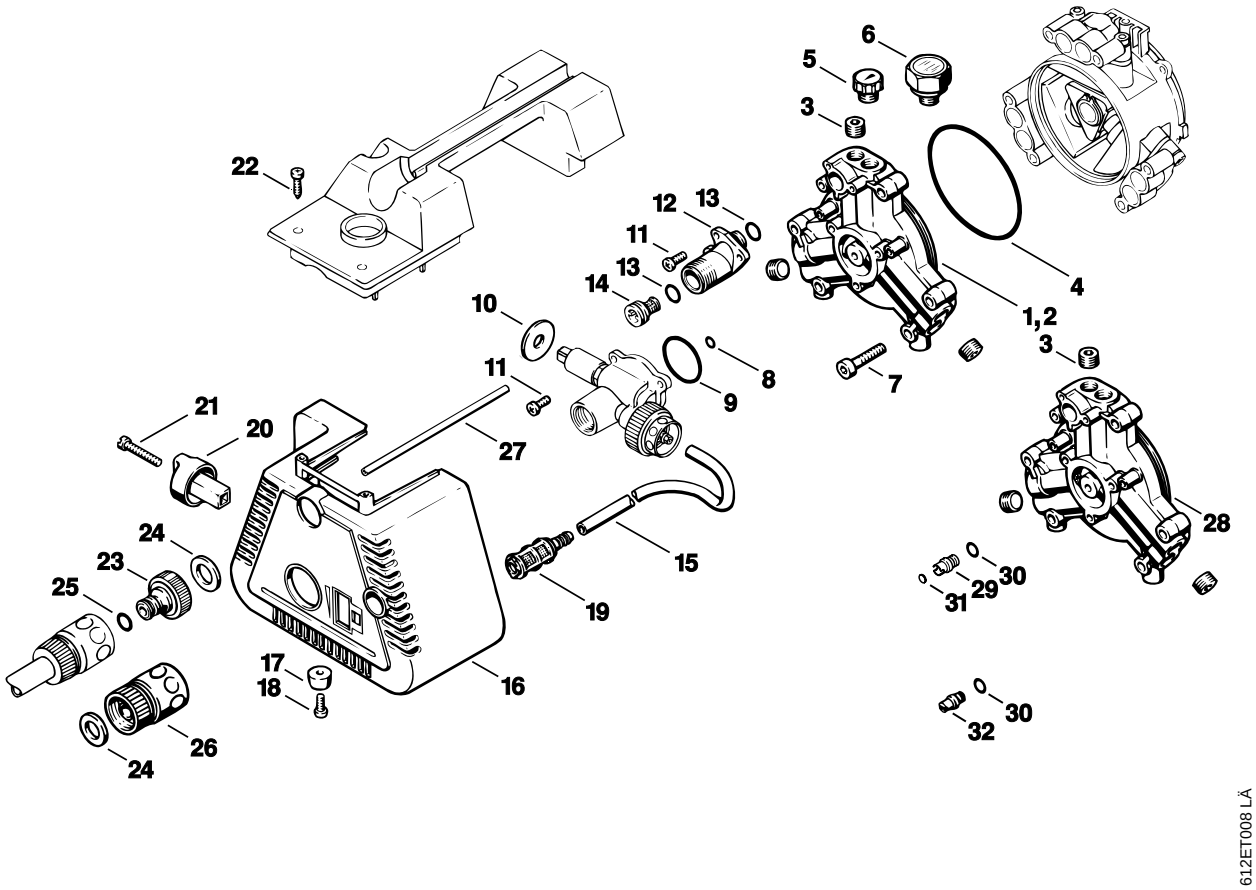

Illustration F

Pumpendeckel RE 110 K, RE 120 K

Pump cover RE 110 K, RE 120 K

Couvercle de pompe RE 110 K, RE 120 K

Bild-Nr.	Teile-Nr.	St.-Zahl	Benennung	Part Name	Désignation
1	4703 700 0905	1	Pumpendeckel (1) ☐ 3 - 5	Pump cover (1) ☐ 3 - 5	Couvercle de pompe (1) ☐ 3 - 5
2	4703 700 0910	1	Pumpendeckel (2) ☐ 3, 4, 6	Pump cover (2) ☐ 3, 4, 6	Couvercle de pompe (2) ☐ 3, 4, 6
3	9146 795 1520	5	Schraube DIN906-M16x1,5	Screw plug M16x1.5	Bouchon fileté M16x1,5
4	9645 945 8864	1	RDR A 110x2-NBR70	O-ring 110x2	Joint torique 110x2
5	4703 512 0500	1	Manometer (1,4)	Pressure gauge (1,4)	Manomètre (1,4)
6	4703 512 0505	1	Manometer (2)	Pressure gauge (2)	Manomètre (2)
7	9045 371 1900	6	Schraube DIN912-M8x40-12.9	Socket head screw M8x40	Vis cylindrique M8x40
8	9645 945 7484	1	RDR A 8x2-NBR70	O-ring 8x2	Joint torique 8x2
9	9645 945 8073	1	RDR A 44x2-NBR70	O-ring 44x2	Joint torique 44x2
10	4703 518 0600	1	Scheibe Ø 14/36x2 mm	Washer Ø 14/36x2mm	Rondelle Ø 14/36x2 mm
11	9039 488 0988	6	Schraube DIN7500-M5x16	Self-tapping screw M5x16	Vis taraud M5x16
12	4703 700 9800	1	Ansaugstutzen ☐ 13	Intake fitting ☐ 13	Tubulure d'aspiration ☐ 13
13	9645 945 7531	2	RDR A 12,3x2,4-NBR70	O-ring 12.3x2.4	Joint torique 12,3x2,4
14	4703 700 8805	1	Sieb ☐ 13	Strainer ☐ 13	Tamis ☐ 13
15		1	Schlauch 6x1,5x800 mm	Hose 6x1.5x800mm	Tuyau 6x1,5x800 mm
	4703 701 6005	1	Schlauch 6x1,5 mm x 1 m	Hose 6x1.5mm x 1m	Tuyau 6x1,5 mm x 1 m
16	4703 706 2115	1	Abdeckhaube	Machine cover	Capot
17	4703 708 2800	2	Puffer	Buffer	Butoir
18	9039 488 0685	2	Schraube DIN7500-M4x16	Self-tapping screw M4x16	Vis taraud M4x16
19	4703 701 8800	1	Sieb	Strainer	Tamis
20	4703 512 0410	1	Drehgriff	Knob	Bouton
21	9041 216 0780	1	Schraube DIN84-M4x40-5.8	Pan head screw M4x40	Vis cylindrique M4x40
22	9104 003 9942	2	Schraube P4x20	Self-tapping screw P4x20	Vis Parker P4x20

(1) RE 110 K, (2) RE 120 K, (3) RE 100 K, (4) RE 110 K USA, ROK, CDN

Illustration F

Pumpendeckel RE 110 K, RE 120 K

Pump cover RE 110 K, RE 120 K

Couvercle de pompe RE 110 K, RE 120 K

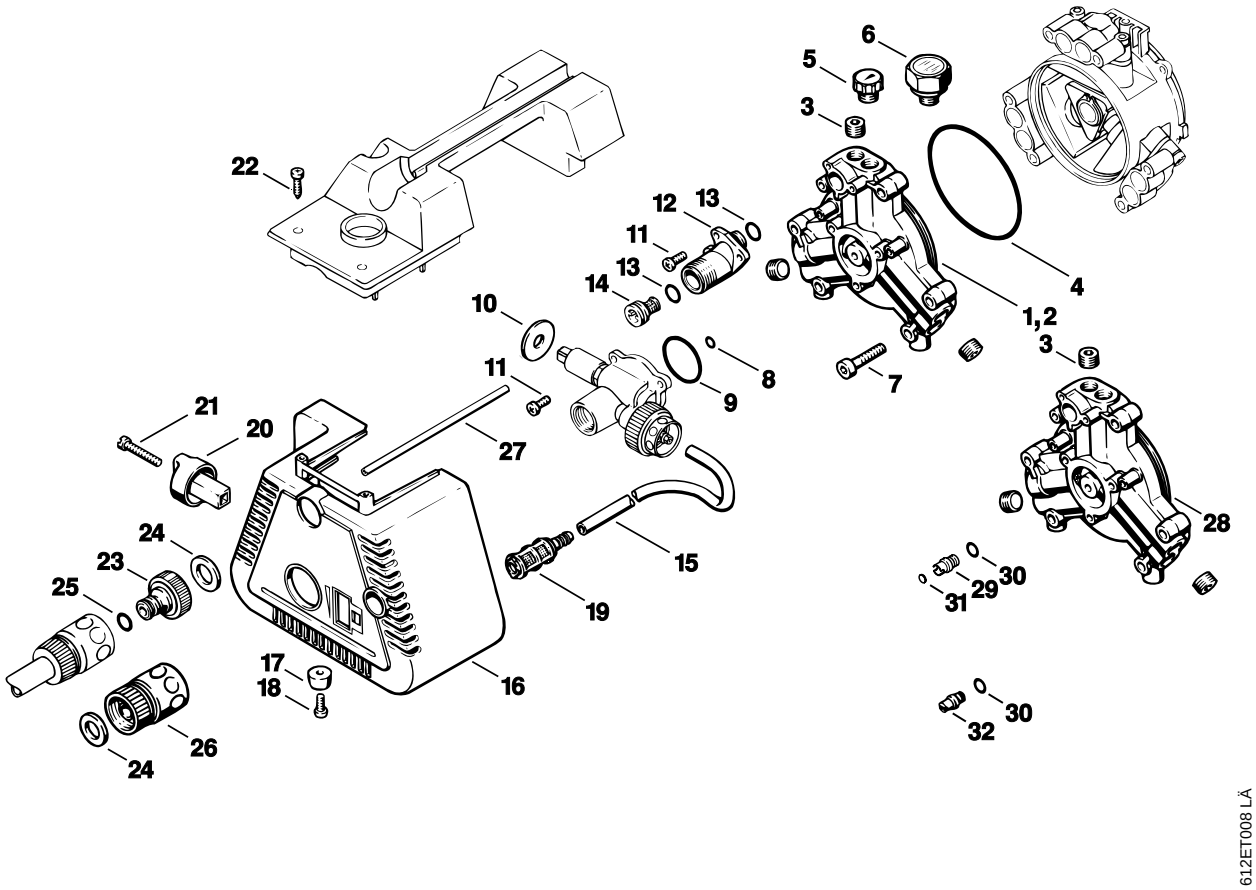

Illustration F

Pumpendeckel RE 110 K, RE 120 K

Pump cover RE 110 K, RE 120 K

Couvercle de pompe RE 110 K, RE 120 K

Bild-Nr.	Teile-Nr.	St.-Zahl	Benennung	Part Name	Désignation
23	4719 700 7300	1	Schlauchanschluss ☐ 24, 25	Hose connector ☐ 24, 25	Raccord pour tuyau flexible ☐ 24, 25
24		1	Flachdichtung (D)	Gasket (D)	Joint plat (D)
25		1	Runddichtring (D)	O-ring (D)	Joint torique (D)
	4719 007 1053	1	Dichtungssatz Schlauchanschluss (B) ☐ 24, 25	Set of gaskets for hose connector (B) ☐ 24, 25	Jeu de joints de raccord pour tuyau flexible (B) ☐ 24, 25
26	4719 700 7310	1	Schlauchanschluss USA ☐ 24	Hose connector USA ☐ 24	Raccord pour tuyau flexible USA ☐ 24
27	4703 706 3300	1	Rohr 140 mm	Tube 140mm / 5.5"	Tube 140 mm
28	4717 700 8900	1	Pumpendeckel J, GB (1)	Pump cover J, GB (1)	Couvercle de pompe J, GB (1)
28	4717 700 8900	1	Pumpendeckel (4)	Pump cover (4)	Couvercle de pompe (4)
29	4717 700 6201	1	Ventil J 50 Hz, GB 110 V (1) ☐ 30, 31	Valve J 50 Hz, GB 110V (1) ☐ 30, 31	Soupape J 50 Hz, GB 110 V (1) ☐ 30, 31
30	9645 945 7481	1	RDR A 8x1-NBR70	O-ring 8x1	Joint torique 8x1
31	4717 708 9300	1	Scheibe	Washer	Rondelle
32	4717 700 6205	1	Ventil J 60 Hz (1)	Valve J 60 Hz (1)	Soupape J 60 Hz (1)
	4703 007 1050	1	Dichtungssatz (B) ☐ 4, 8, 9, 13, 31	Set of gaskets (B) ☐ 4, 8, 9, 13, 31	Jeu de joints (B) ☐ 4, 8, 9, 13, 31

(1) RE 110 K, (2) RE 120 K, (3) RE 100 K, (4) RE 110 K USA, ROK, CDN

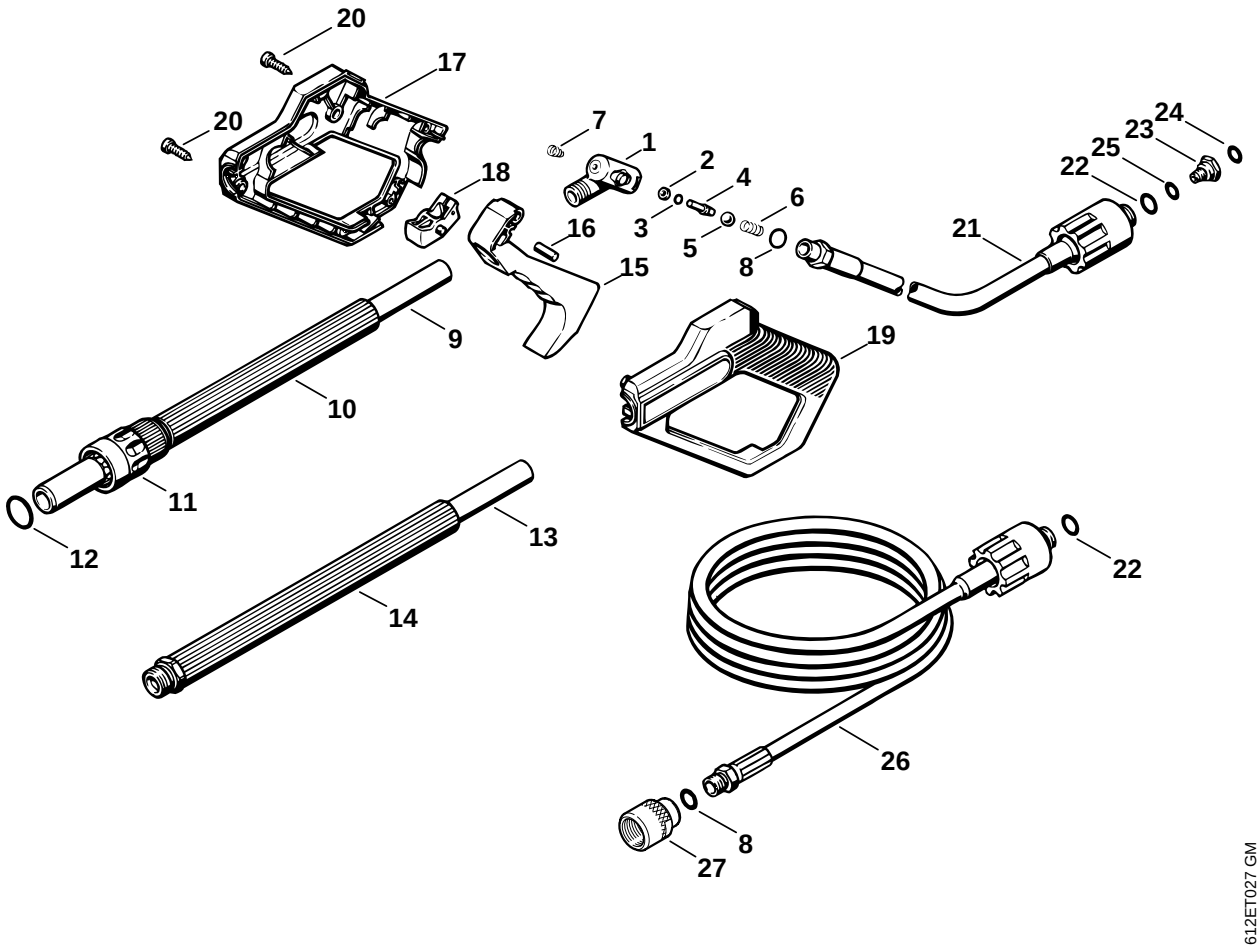
20
17
20
7
1
2
4
6
18
3
5
8
16
15
24
23
25
22
21
9
19
10
11
12
13
14
22
26
8
27
612ET027 GM

Illustration G Pistole Spray gun Pistolet

Bild-Nr.	Teile-Nr.	St.-Zahl	Benennung	Part Name	Désignation
1	4703 700 6210	1	Ventil ☐ 2 - 8	Valve ☐ 2 - 8	Soupape ☐ 2 - 8
2	9652 945 1604	1	Stützring 3/6x1,4-UG	Support ring 3/6x1.4	Bague d'appui 3/6x1,4
3	9645 951 3133	1	RDR A 2,9x1,78-Viton	O-ring 2.9x1.78	Joint torique 2,9x1,78
4	4925 500 6500	1	Bundbolzen ☐ 2, 3	Collar stud ☐ 2, 3	Boulon à embase ☐ 2, 3
5	9516 003 3020	1	Kugel DIN5401-8	Ball Ø 8mm	Bille Ø 8 mm
6	4915 505 0100	1	Feder	Spring	Ressort
7	4915 505 0120	1	Feder	Spring	Ressort
8	9645 945 7522	1	RDR A 11x2-NBR70	O-ring 11x2	Joint torique 11x2
9	4915 500 1110	1	Druckrohr (1,3) ☐ 10 - 12	Spray lance/wand (1,3) ☐ 10 - 12	Lance (1,3) ☐ 10 - 12
10		1	Griffschlauch 230 mm (D) (1,3)	Handle hose 230mm / 9 1/16" (D) (1,3)	Gaine de poignée 230 mm (D) (1,3)
	4900 501 0600	1	Griffschlauch (A,B)	Handle hose (A,B)	Gaine de poignée (A,B)
11	4915 503 0210	1	Überwurfmutter (1,3)	Union nut (1,3)	Ecrou-chapeau (1,3)
12	9645 945 7724	1	RDR A 24x2,1-NBR70 (1,3)	O-ring 24x2.1 (1,3)	Joint torique 24x2,1 (1,3)
13	4915 500 1120	1	Druckrohr (2,4) ☐ 14	Spray lance/wand (2,4) ☐ 14	Lance (2,4) ☐ 14
14		1	Griffschlauch 310 mm (2,4)	Handle hose 310mm / 12 1/4" (2,4)	Gaine de poignée 310 mm (2,4)
	4900 501 0600	1	Griffschlauch (B)	Handle hose (B)	Gaine de poignée (B)
15	4915 500 1500	1	Hebel ☐ 16	Lever ☐ 16	Levier ☐ 16
16	9371 470 2620	1	Stift DIN7-5m6x20	Cylindrical pin 5x20	Goupille cylindrique 5x20
17	4915 502 1811	1	Griffhälfte rechts	Handle molding, right	Monture de poignée droite
18	4915 502 1600	1	Sicherungshebel	Safety catch	Bouton de sécurité
19	4915 502 1801	1	Griffhälfte links (1,3)	Handle molding, left (1,3)	Monture de poignée gauche (1,3)
19	4915 502 1802	1	Griffhälfte links (4)	Handle molding, left (4)	Monture de poignée gauche (4)
19	4915 502 1803	1	Griffhälfte links (2)	Handle molding, left (2)	Monture de poignée gauche (2)

(1) RE 110 K, (2) RE 120 K, (3) RE 100 K, (4) RE 110 K USA, ROK, CDN

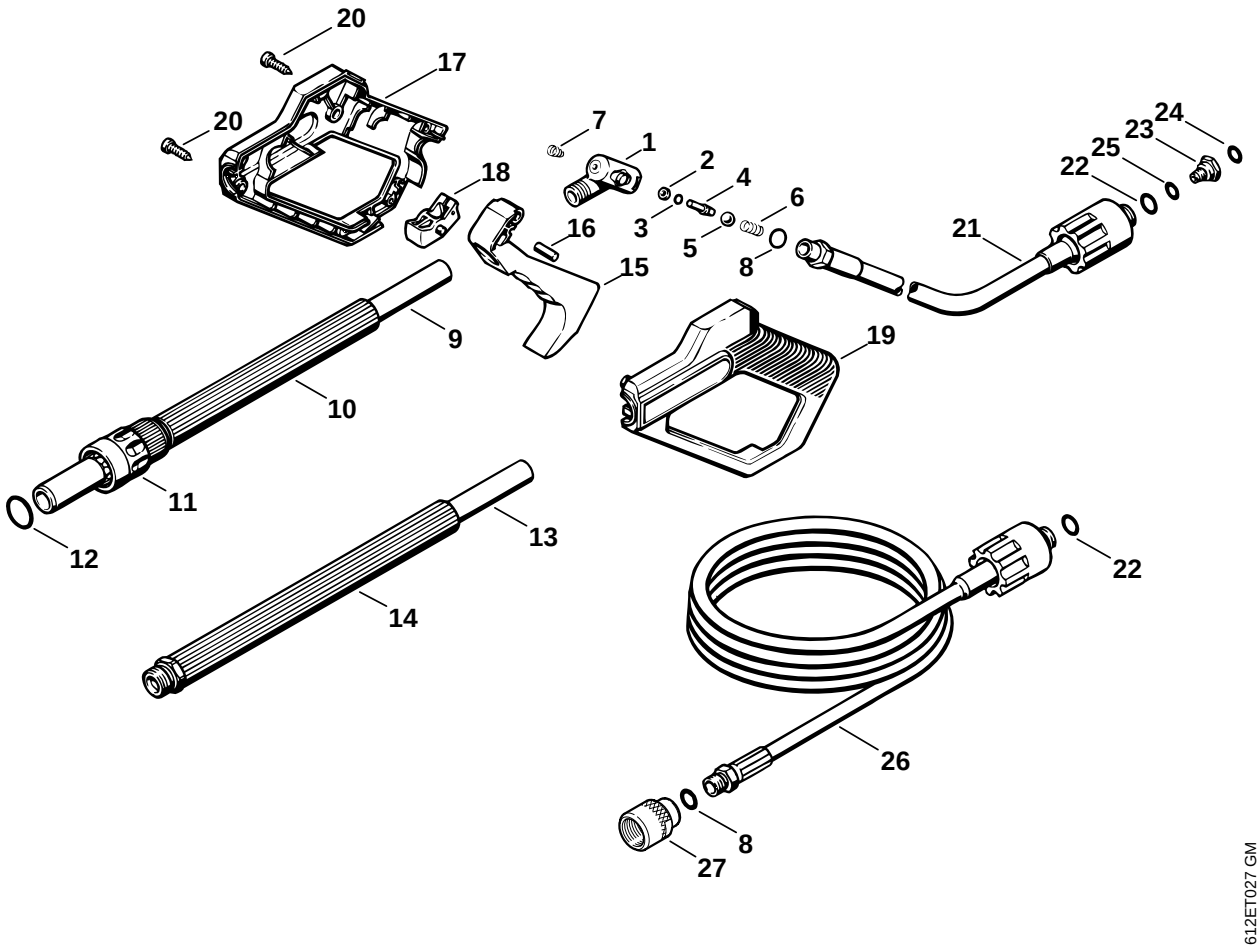
20
17
20
7
1
2
4
6
18
3
5
8
16
15
24
23
25
22
21
9
19
10
11
12
13
14
22
26
8
27
612ET027 GM

Illustration G Pistole Spray gun Pistolet

Bild-Nr.	Teile-Nr.	St.-Zahl	Benennung	Part Name	Désignation
20	9104 003 9942	5	Schraube P4x20	Self-tapping screw P4x20	Vis Parker P4x20
21	4915 500 0800	1	Hochdruckschlauch 8 m	High-pressure hose 8 m / 27'	Flexible haute pression 8 m
22	9645 945 7561	1	RDR A 14x2-NBR70	O-ring 14x2	Joint torique 14x2
23	4915 500 6300	1	Düse ☐ 24, 25	Nozzle ☐ 24, 25	Buse ☐ 24, 25
24	9645 945 7484	1	RDR A 8x2-NBR70	O-ring 8x2	Joint torique 8x2
25	9645 945 7477	1	RDR A 7x2-NBR70	O-ring 7x2	Joint torique 7x2
	4703 007 1052	1	Dichtungssatz ☐ 2 - 8	Set of gaskets ☐ 2 - 8	Jeu de joints ☐ 2 - 8
26	4915 500 0810	1	Hochdruckschlauch-verlängerung 8 m (B) ☐ 8, 22, 27	Extension hose 8 m / 27' (B) ☐ 8, 22, 27	Rallonge pour flexible haute pression 8 m (B) ☐ 8, 22, 27
27	4915 503 0800	1	Kupplung (B)	Coupling (B)	Accouplement (B)

(1) RE 110 K, (2) RE 120 K, (3) RE 100 K, (4) RE 110 K USA, ROK, CDN

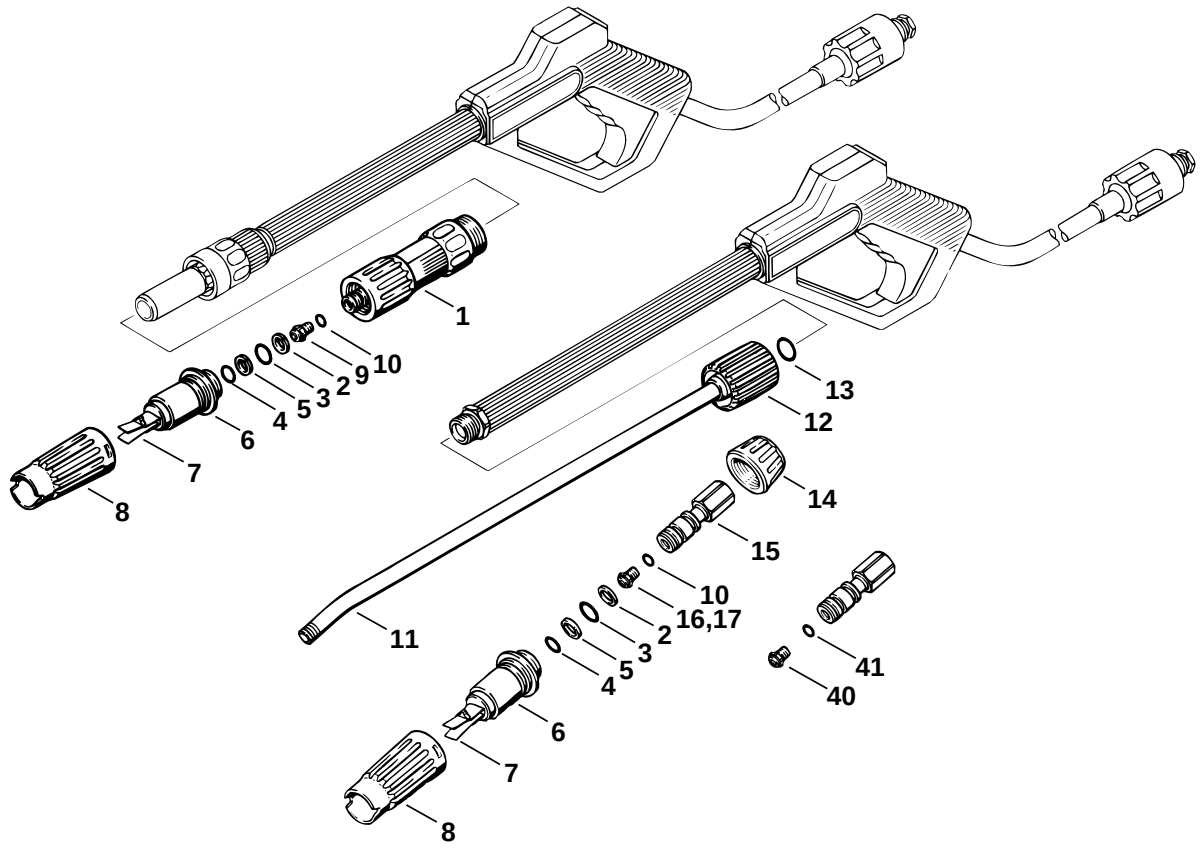

612ET025 GM

Illustration H

Spritzkopf, Strahlrohr | Spray head, spray lance/wand | Tête de projection, lance

Bild-Nr.	Teile-Nr.	St.-Zahl	Benennung	Part Name	Désignation
	4915 500 3805	1	Spritzkopf (1,3) ☐ 1 - 8	Spray head (1,3) ☐ 1 - 8	Tête de projection (1,3) ☐ 1 - 8
1		1	Düsenstock (D) (1,3)	Nozzle assy. (D) (1,3)	Support de buse (D) (1,3)
2	9652 945 1613	1	Stützring 11,7/14,5x1,2-G	Support ring 11.7/14.5x1.2	Bague d'appui 11,7-14,5x1,2
3	9645 945 7520	1	RDR A 10,82x1,78-NBR70	O-ring 10.82x1.78	Joint torique 10,82x1,78
4	9645 945 7494	1	RDR A 8,76x1,78-NBR70	O-ring 8.76x1.78	Joint torique 8,76x1,78
5	9652 945 1614	1	Stützring 12,4/14,7x2-UG	Support ring 12.4/14.7x2	Bague d'appui 12,4-14,7x2
6	4915 500 1000	1	Gehäuse ☐ 7, 8	Housing ☐ 7, 8	Carter ☐ 7, 8
7	4915 502 1310	1	Blattfeder	Flat spring	Ressort à lame
8	4915 502 1420	1	Stellhülse	Nozzle sleeve	Douille de réglage
9	4915 500 6311	1	Düse 0500 80 bar (1,3) ☐ 10	Nozzle 0500 80bar (1,3) ☐ 10	Buse 0500 80 bar (1,3) ☐ 10
9	4915 500 6325	1	Düse 0530 J 80 bar (1) ☐ 10	Nozzle 0530 J 80 bar (1) ☐ 10	Buse 0530 J 80 bar (1) ☐ 10
9	4915 500 6312	1	Düse 0415 90 bar (1) ☐ 10	Nozzle 0415 90bar (1) ☐ 10	Buse 0415 90 bar (1) ☐ 10
10	9645 945 7465	1	RDR A 6x1-NBR70	O-ring 6x1	Joint torique 6x1
	4915 500 0905	1	Strahlrohr (2,4) ☐ 2 - 8, 11 - 15	Spray lance/wand (2,4) ☐ 2 - 8, 11 - 15	Lance (2,4) ☐ 2 - 8, 11 - 15
11	4915 500 0906	1	Strahlrohr (2,4) ☐ 2 - 5, 12 - 15	Spray lance/wand (2,4) ☐ 2 - 5, 12 - 15	Lance (2,4) ☐ 2 - 5, 12 - 15
12	4915 503 0200	1	Überwurfmutter (2,4)	Union nut (2,4)	Ecrou-chapeau (2,4)
13	9645 945 7501	1	RDR A 9,3x2,4-NBR70 (2,4)	O-ring 9.3x2.4 (2,4)	Joint torique 9,3x2,4 (2,4)
14	4915 503 2800	1	Kappe (2,4)	Cap (2,4)	Capuchon (2,4)
15	4915 500 2800	1	Düsengehäuse (2,4) ☐ 2 - 5	Nozzle housing (2,4) ☐ 2 - 5	Corps de buse (2,4) ☐ 2 - 5
16	4915 500 6321	1	Düse 0255 (2) ☐ 10	Nozzle 0255 (2) ☐ 10	Buse 0255 (2) ☐ 10
17	4915 500 6310	1	Düse 0405 GB 110 V (1) ☐ 10	Nozzle 0405 GB 110V (1) ☐ 10	Buse 0405 GB 110 V (1) ☐ 10
17	4915 500 6310	1	Düse 0405 (4) ☐ 10	Nozzle 0405 (4) ☐ 10	Buse 0405 (4) ☐ 10
	4703 007 1055	1	Dichtungssatz (B) ☐ 2 - 5 (24.92)	Set of gaskets (B) ☐ 2 - 5 (24.92)	Jeu de joints (B) ☐ 2 - 5 (24.92)
40 *	4915 500 6320	1	Düse 0320 (2) ☐ 41	Nozzle 0320 (2) ☐ 41	Buse 0320 (2) ☐ 41
41 *	9645 945 7465	1	RDR A 6x1-NBR70 (2)	O-ring 6x1 (2)	Joint torique 6x1 (2)

(1) RE 110 K, (2) RE 120 K, (3) RE 100 K, (4) RE 110 K USA, ROK, CDN

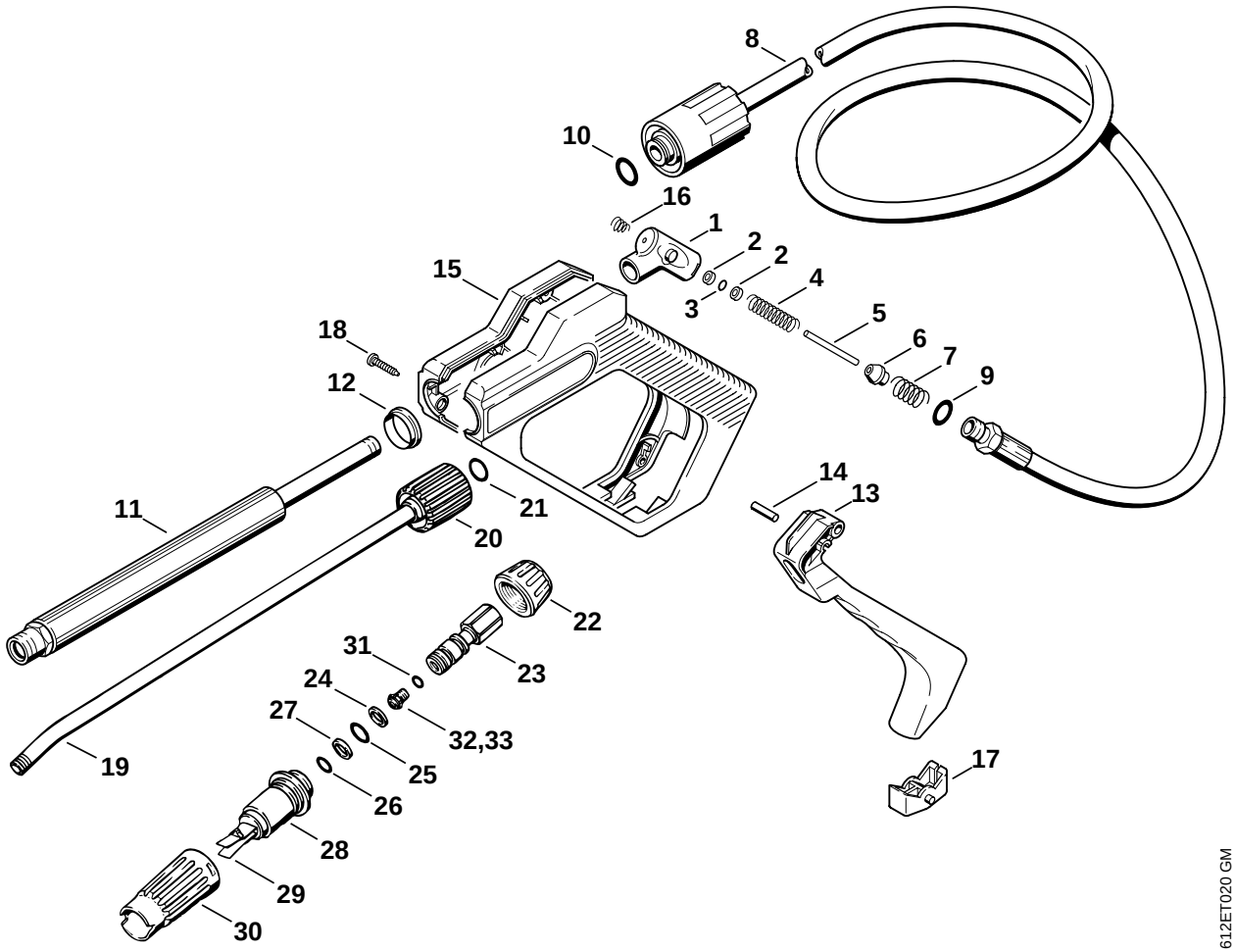
8
10
16
1
2
2
3
4
5
6
7
9
15
18
12
14
13
11
21
20
22
31
23
24
27
32,33
25
26
19
17
28
29
30
612ET020 GM

Illustration J

Pistole, Strahlrohr RE 110 K mit Abschaltautomatik

Spray gun, Spray lance/wand RE 110 K with automatic cutout

Pistolet, Lance RE 110 K avec dispositif

Bild-Nr.	Teile-Nr.	St.-Zahl	Benennung	Part Name	Désignation
	4915 500 1300	1	Pistole ☐ 1 - 18	Spray gun ☐ 1 - 18	Pistolet ☐ 1 - 18
1	4915 503 0600	1	Ventil	Valve	Soupape
2	4915 505 0500	2	Scheibe	Washer	Rondelle
3	9645 945 7424	1	RDR A 2,6x1,2-NBR70	O-ring 2.6x1.2	Joint torique 2,6x1,2
4	4915 505 0110	1	Feder	Spring	Ressort
5	4915 503 0700	1	Bundbolzen	Collar stud	Boulon à embase
6		1	Kegel (D)	Cone (D)	Cône (D)
7	4915 505 0100	1	Feder	Spring	Ressort
8	4915 500 0800	1	Hochdruckschlauch 8 m	High-pressure hose 8 m / 27'	Flexible haute pression 8 m
9	9645 945 7522	1	RDR A 11x2-NBR70	O-ring 11x2	Joint torique 11x2
10	9645 945 7561	1	RDR A 14x2-NBR70	O-ring 14x2	Joint torique 14x2
11	4915 500 1100	1	Druckrohr ☐ 12	Spray lance/wand ☐ 12	Lance ☐ 12
12	4915 505 0200	1	Tülle	Grommet	Douille
13	4915 500 1500	1	Hebel ☐ 14	Lever ☐ 14	Levier ☐ 14
14	9371 470 2620	1	Stift DIN7-5m6x20	Cylindrical pin 5x20	Goupille cylindrique 5x20
15	4915 500 6605	1	Griff ☐ 18	Handle ☐ 18	Poignée ☐ 18
16	4915 505 0120	1	Feder	Spring	Ressort
17	4915 502 1600	1	Sicherungshebel	Safety catch	Bouton de sécurité
18	9104 003 9942	5	Schraube P4x20	Self-tapping screw P4x20	Vis Parker P4x20
19	4915 500 0907	1	Strahlrohr ☐ 20	Spray lance/wand ☐ 20	Lance ☐ 20
20	4915 503 0200	1	Überwurfmutter	Union nut	Ecrou-chapeau
21	9645 945 7501	1	RDR A 9,3x2,4-NBR70	O-ring 9.3x2.4	Joint torique 9,3x2,4
22	4915 503 2800	1	Kappe	Cap	Capuchon
23	4915 500 2800	1	Düsengehäuse ☐ 24 - 27	Nozzle housing ☐ 24 - 27	Corps de buse ☐ 24 - 27
24	9652 945 1613	1	Stützring 11,7/14,5x1,2-G	Support ring 11.7/14.5x1.2	Bague d'appui 11,7-14,5x1,2
25	9645 945 7520	1	RDR A 10,82x1,78-NBR70	O-ring 10.82x1.78	Joint torique 10,82x1,78
26	9645 945 7494	1	RDR A 8,76x1,78-NBR70	O-ring 8.76x1.78	Joint torique 8,76x1,78
27	9652 945 1614	1	Stützring 12,4/14,7x2-UG	Support ring 12.4/14.7x2	Bague d'appui 12,4-14,7x2
28	4915 500 1000	1	Gehäuse ☐ 29, 30	Housing ☐ 29, 30	Carter ☐ 29, 30
29	4915 502 1310	1	Blattfeder	Flat spring	Ressort à lame
30	4915 502 1420	1	Stellhülse	Nozzle sleeve	Douille de réglage
31	9645 945 7465	1	RDR A 6x1-NBR70	O-ring 6x1	Joint torique 6x1
32	4915 500 6325	1	Düse 0530 J 50 Hz ☐ 31	Nozzle 0530 J 50 Hz ☐ 31	Buse 0530 J 50 Hz ☐ 31
33	4915 500 6308	1	Düse 0550 J 60 Hz ☐ 31	Nozzle 0550 J 60 Hz ☐ 31	Buse 0550 J 60 Hz ☐ 31
	4703 007 1055	1	Dichtungssatz (B) ☐ 24 - 27	Set of gaskets (B) ☐ 24 - 27	Jeu de joints (B) ☐ 24 - 27

(1) RE 110 K, (2) RE 120 K, (3) RE 100 K, (4) RE 110 K USA, ROK, CDN

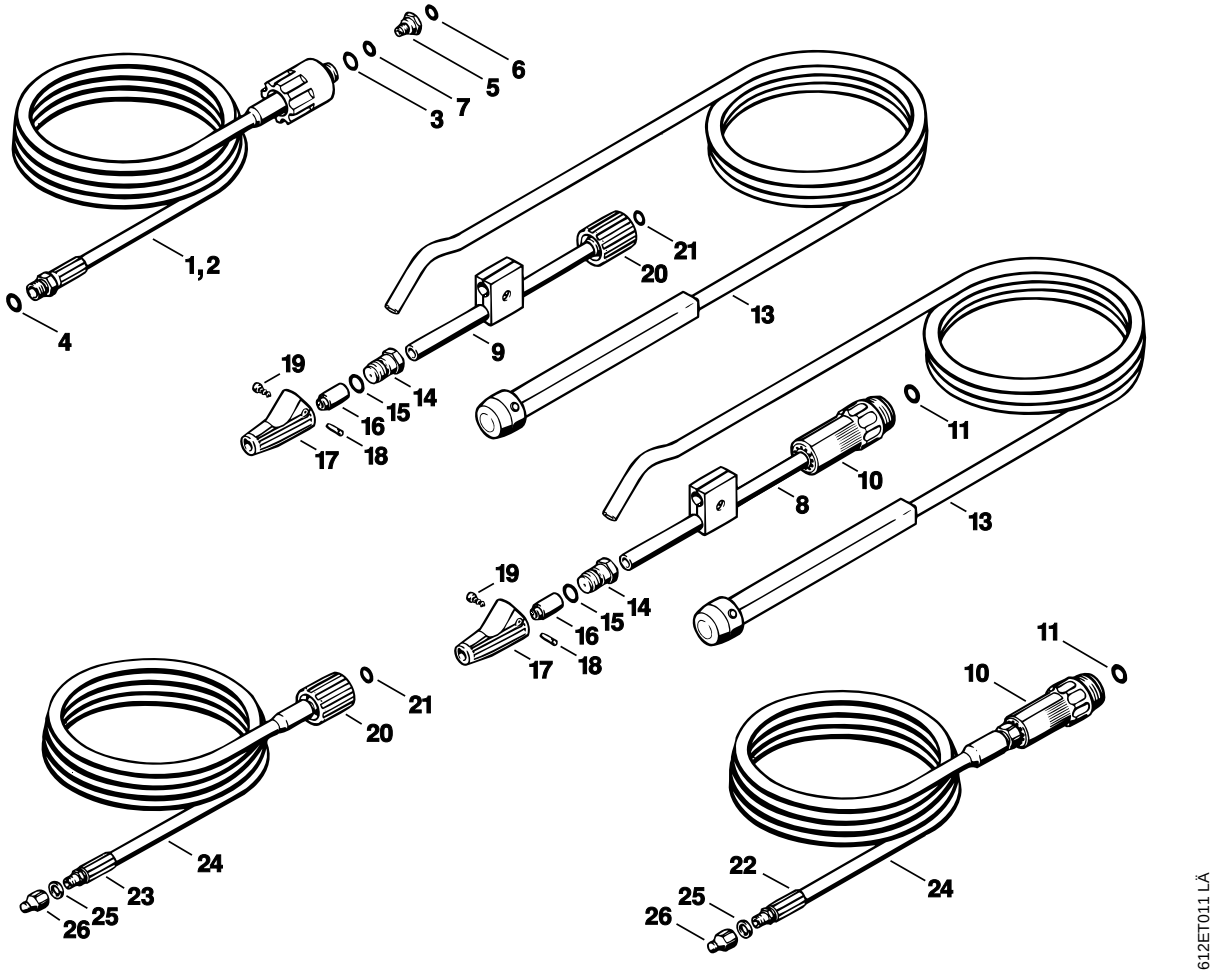
6
5
7
3
1,2
4
21
20
13
9
19
14
15
16
17
18
11
10
8
13
19
14
15
16
17
18
21
20
24
23
25
26
11
10
22
24
25
26
612ET011 LÄ

Bild-Nr.	Teile-Nr.	St.-Zahl	Benennung	Part Name	Désignation
1	4915 500 0800	1	Hochdruckschlauch 8 m ☐ 3, 4	High-pressure hose 8 m / 27' ☐ 3, 4	Flexible haute pression 8 m ☐ 3, 4
2	4915 500 0805	1	Hochdruckschlauch 16 m ☐ 3, 4	High-pressure hose 16 m / 53' ☐ 3, 4	Flexible haute pression 16 m ☐ 3, 4
3	9645 945 7561	1	RDR A 14x2-NBR70	O-ring 14x2	Joint torique 14x2
4	9645 945 7522	1	RDR A 11x2-NBR70	O-ring 11x2	Joint torique 11x2
5	4915 500 6300	1	Düse ☐ 6, 7	Nozzle ☐ 6, 7	Buse ☐ 6, 7
6	9645 945 7484	1	RDR A 8x2-NBR70	O-ring 8x2	Joint torique 8x2
7	9645 945 7477	1	RDR A 7x2-NBR70	O-ring 7x2	Joint torique 7x2
8	4900 500 1805	1	Sand-Nassstrahleinrichtung (1,3) ☐ 10 - 19	Wet sand jet-stream appliance (1,3) ☐ 10 - 19	Dispositif de sablage avec projection d'eau (1,3) ☐ 10 - 19
9	4900 500 1800	1	Sand-Nassstrahleinrichtung (2,4) ☐ 13 - 20	Wet sand jet-stream appliance (2,4) ☐ 13 - 20	Dispositif de sablage avec projection d'eau (2,4) ☐ 13 - 20
10	4915 502 0400	1	Gewindehülse (1,3)	Screw sleeve (1,3)	Douille filetée (1,3)
11	9645 945 7531	1	RDR A 12,3x2,4-NBR70 (1,3)	O-ring 12.3x2.4 (1,3)	Joint torique 12,3x2,4 (1,3)
13	4900 500 0510	1	Saugschlauch	Suction hose	Tuyau flexible d'aspiration
14	4915 500 3810	1	Spritzkopf ☐ 15 - 19	Spray head ☐ 15 - 19	Tête de projection ☐ 15 - 19
15	9645 945 7522	1	RDR A 11x2-NBR70	O-ring 11x2	Joint torique 11x2
16	4915 502 1031	1	Strahldüse	Blasting nozzle	Buse de sablage
17	4915 502 1120	1	Düsengehäuse	Nozzle housing	Corps de buse
18	4900 505 2100	1	Stift	Pin	Cheville
19	9103 021 1730	1	Schraube DIN7981-2,9x6,5	Self-tapping screw 2.9x6.5	Vis Parker 2,9x6,5
20	4915 503 0200	1	Überwurfmutter (2,4)	Union nut (2,4)	Ecrou-chapeau (2,4)
21	9645 945 7501	1	RDR A 9,3x2,4-NBR70 (2,4)	O-ring 9.3x2.4 (2,4)	Joint torique 9,3x2,4 (2,4)
22	4900 500 1710	1	Rohrreinigungsset (1,3) ☐ 10, 11, 24 - 26	Pipe cleaning kit (1,3) ☐ 10, 11, 24 - 26	Kit de nettoyage de canalisations (1,3) ☐ 10, 11, 24 - 26
23	4900 500 1700	1	Rohrreinigungsset (2,4) ☐ 20, 21, 24 - 26	Pipe cleaning kit (2,4) ☐ 20, 21, 24 - 26	Kit de nettoyage de canalisations (2,4) ☐ 20, 21, 24 - 26
24		1	Hochdruckschlauch (D)	High-pressure hose (D)	Flexible haute pression (D)
25	9636 815 0915	1	Dichtring DIN7603-10x14x1,5	Sealing ring 10x14x1.5	Anneau de joint 10x14x1.5
26	4915 502 1030	1	Düse	Nozzle	Buse
	4703 007 1054	1	Dichtungssatz (B) ☐ 3, 6, 11, 21	Set of gaskets (B) ☐ 3, 6, 11, 21	Jeu de joints (B) ☐ 3, 6, 11, 21

(1) RE 110 K, (2) RE 120 K, (3) RE 100 K, (4) RE 110 K USA, ROK, CDN

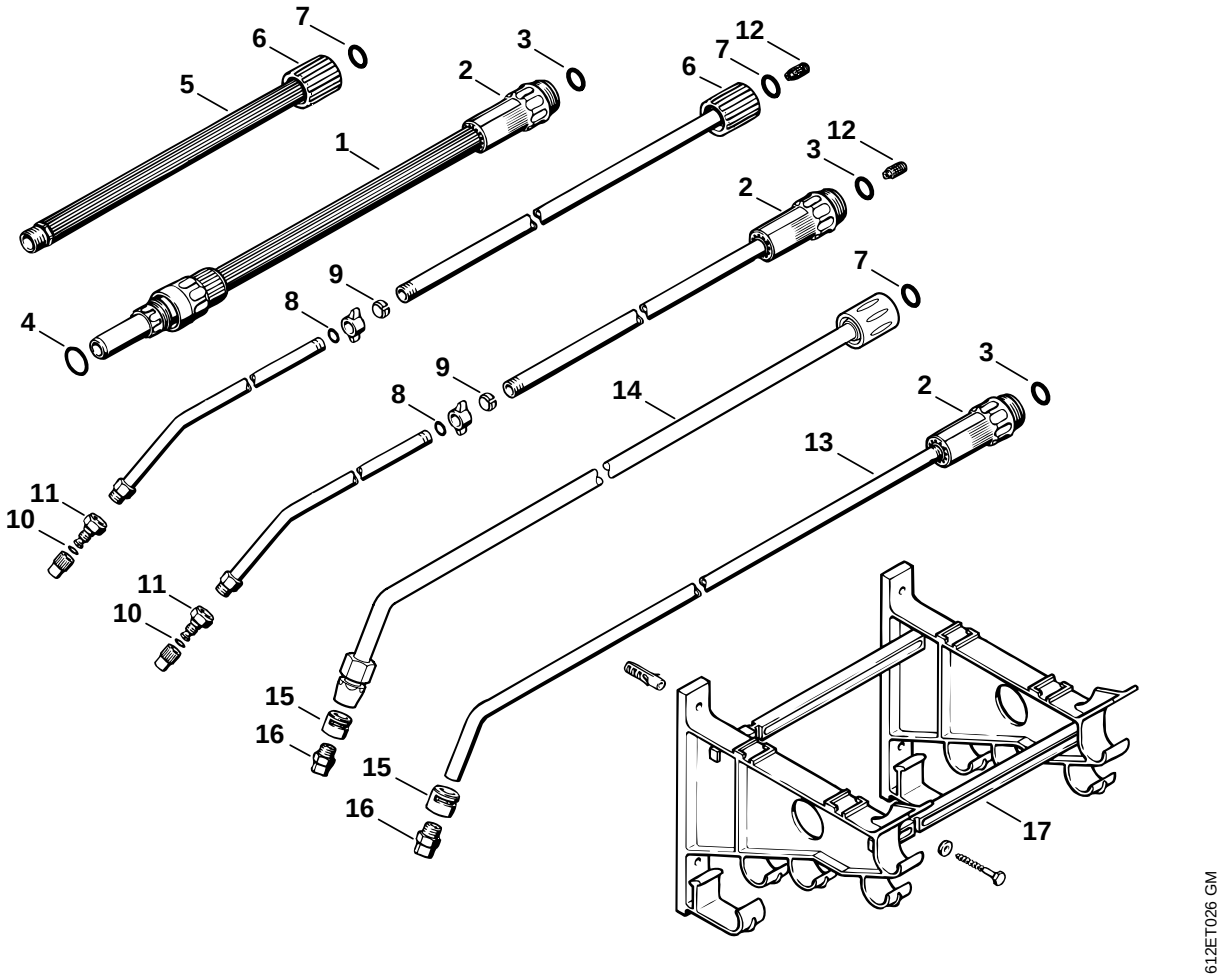
7
6
5
3
2
1
12
7
6
12
3
2
9
8
4
7
9
8
14
3
2
13
11
10
11
10
15
16
15
16
17
612ET026 GM

Bild-Nr.	Teile-Nr.	St.-Zahl	Benennung	Part Name	Désignation
1	4900 500 0305	1	Verlängerungsrohr (1,3) ☐ 1 - 4	Extension lance/wand (1,3) ☐ 1 - 4	Rallonge de lance (1,3) ☐ 1 - 4
2	4915 502 0400	1	Gewindehülse (1,3)	Screw sleeve (1,3)	Douille filetée (1,3)
3	9645 945 7531	1	RDR A 12,3x2,4-NBR70 (1,3)	O-ring 12.3x2.4 (1,3)	Joint torique 12,3x2,4 (1,3)
4	9645 945 7724	1	RDR A 24x2,1-NBR70 (1,3)	O-ring 24x2.1 (1,3)	Joint torique 24x2,1 (1,3)
5	4900 500 0300	1	Verlängerungsrohr (2,4) ☐ 6, 7	Extension lance/wand (2,4) ☐ 6, 7	Rallonge de lance (2,4) ☐ 6, 7
6	4915 503 0200	1	Überwurfmutter (2,4)	Union nut (2,4)	Ecrou-chapeau (2,4)
7	9645 945 7501	2	RDR A 9,3x2,4-NBR70 (2 ,4)	O-ring 9.3x2.4 (2 ,4)	Joint torique 9,3x2,4 (2 ,4)
	4900 500 2110	1	Teleskoprohr (1,3) ☐ 2, 3, 8 - 12	Telescopic lance (1,3) ☐ 2, 3, 8 - 12	Tube télescopique (1,3) ☐ 2, 3, 8 - 12
	4900 500 2100	1	Teleskoprohr (2,4) ☐ 6 - 12	Telescopic lance (2,4) ☐ 6 - 12	Tube télescopique (2,4) ☐ 6 - 12
8	9645 945 7484	1	RDR A 8x2-NBR70	O-ring 8x2	Joint torique 8x2
9	4900 503 0300	1	Klemmring	Clamping ring	Anneau de serrage
10	9645 945 7475	1	RDR A 6,75x1,78-NBR70	O-ring 6.75x1.78	Joint torique 6,75x1,78
11	4900 502 1000	1	Düse	Nozzle	Buse
12	4900 502 0700	1	Filter	Filter	Filtre
13	4900 500 1910	1	Strahlrohr, abgewinkelt (1,3) ☐ 2, 3, 15, 16	Spray lance/wand, angled (1,3) ☐ 2, 3, 15, 16	Lance coudée (1,3) ☐ 2, 3, 15, 16
14	4900 500 1903	1	Strahlrohr abgewinkelt (2,4) ☐ 7, 15, 16	Spray lance/wand curved (2,4) ☐ 7, 15, 16	Lance coudée (2,4) ☐ 7, 15, 16
15	4900 502 0900	1	Schutzkappe	Protective cap	Capuchon de protection
16	4900 502 1033	1	Düse 2506	Nozzle 2506	Buse 2506
17	4900 500 2300	1	Wandkonsole mit Befestigungsteile	Wall bracket with mounting hardware	Support mural avec pièces de fixation
	4703 007 1054	1	Dichtungssatz ☐ 3, 4, 7	Set of gaskets ☐ 3, 4, 7	Jeu de joints ☐ 3, 4, 7

(1) RE 110 K, (2) RE 120 K, (3) RE 100 K, (4) RE 110 K USA, ROK, CDN

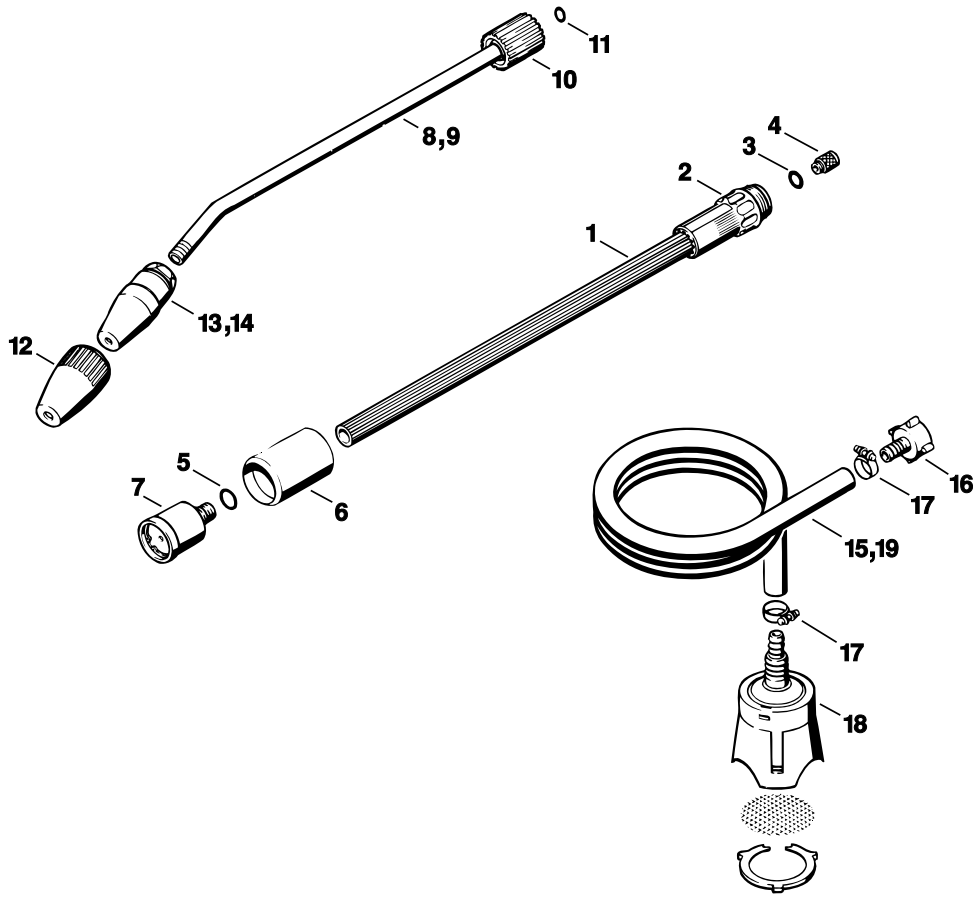
11
10
8,9
4
3
2
1
13,14
12
5
7
6
16
17
15,19
17
18
612ET017 LÄ

Bild-Nr.	Teile-Nr.	St.-Zahl	Benennung	Part Name	Désignation
1	4900 500 1610	1	Rotordüse 055 (1,3) ☐ 2 - 7	Rotary nozzle 055 (1,3) ☐ 2 - 7	Turbobuse 055 (1,3) ☐ 2 - 7
2	4915 502 0400	1	Gewindehülse (1,3)	Screw sleeve (1,3)	Douille filetée (1,3)
3	9645 945 7531	1	RDR A 12,3x2,4-NBR70 (1,3)	O-ring 12.3x2.4 (1,3)	Joint torique 12,3x2,4 (1,3)
4	4900 502 0700	1	Filter (1,3)	Filter (1,3)	Filtre (1,3)
5	9645 945 7558	1	RDR A 14x1,5-NBR70	O-ring 14x1.5	Joint torique 14x1,5
6	4900 502 0910	1	Schutzkappe	Protective cap	Capuchon de protection
7	4900 500 1601	1	Rotordüse 055 (1,3)	Rotary nozzle 055 (1,3)	Turbobuse 055 (1,3)
8	4900 500 1618	1	Rotordüse 045 (4) ☐ 10 - 13	Rotary nozzle 045 (4) ☐ 10 - 13	Turbobuse 045 (4) ☐ 10 - 13
9	4900 500 1635	1	Rotordüse 035 (2) ☐ 10 - 12, 14	Rotary nozzle 035 (2) ☐ 10 - 12, 14	Turbobuse 035 (2) ☐ 10 - 12, 14
10	4915 503 0200	1	Überwurfmutter	Union nut	Ecrou-chapeau
11	9645 945 7501	1	RDR A 9,3x2,4-NBR70	O-ring 9.3x2.4	Joint torique 9,3x2,4
12	4900 502 0911	1	Kappe	Cap	Capuchon
13	4900 500 1619	1	Rotordüse 045 (4) ☐ 12	Rotary nozzle 045 (4) ☐ 12	Turbobuse 045 (4) ☐ 12
	4900 007 1013	1	Reparatursatz für Rotordüse 045 (4)	Repair kit for rotary nozzle 045 (4)	Kit de réparation de turbobuse 045 (4)
14	4900 500 1636	1	Rotordüse 035 (2) ☐ 12	Rotary nozzle 035 (2) ☐ 12	Turbobuse 035 (2) ☐ 12
	4900 007 1012	1	Reparatursatz für Rotordüse 035 (2)	Repair kit for rotary nozzle 035 (2)	Kit de réparation de turbobuse 035 (2)
15	4900 500 0500	1	Saugschlauch ☐ 16 - 19	Suction hose ☐ 16 - 19	Tuyau flexible d'aspiration ☐ 16 - 19
16	4900 500 0100	1	Schlauchanschluss	Hose connector	Raccord pour tuyau flexible
17	4900 503 0900	2	Schlauchschelle	Hose clip	Collier de serrage
18	4900 500 2400	1	Saugkopf	Pickup body	Crépine d'aspiration
19		1	Schlauch 1/2"x3 m (D)	Hose 1/2"x3m / 1/2x118" (D)	Tuyau 1/2"x3 m (D)
	4706 678 1150	3	Schlauch 1/2"x1 m (A,B)	Hose 1/2"x1m / 1/2x40" (A,B)	Tuyau 1/2"x1 m (A,B)

(1) RE 110 K, (2) RE 120 K, (3) RE 100 K, (4) RE 110 K USA, ROK, CDN

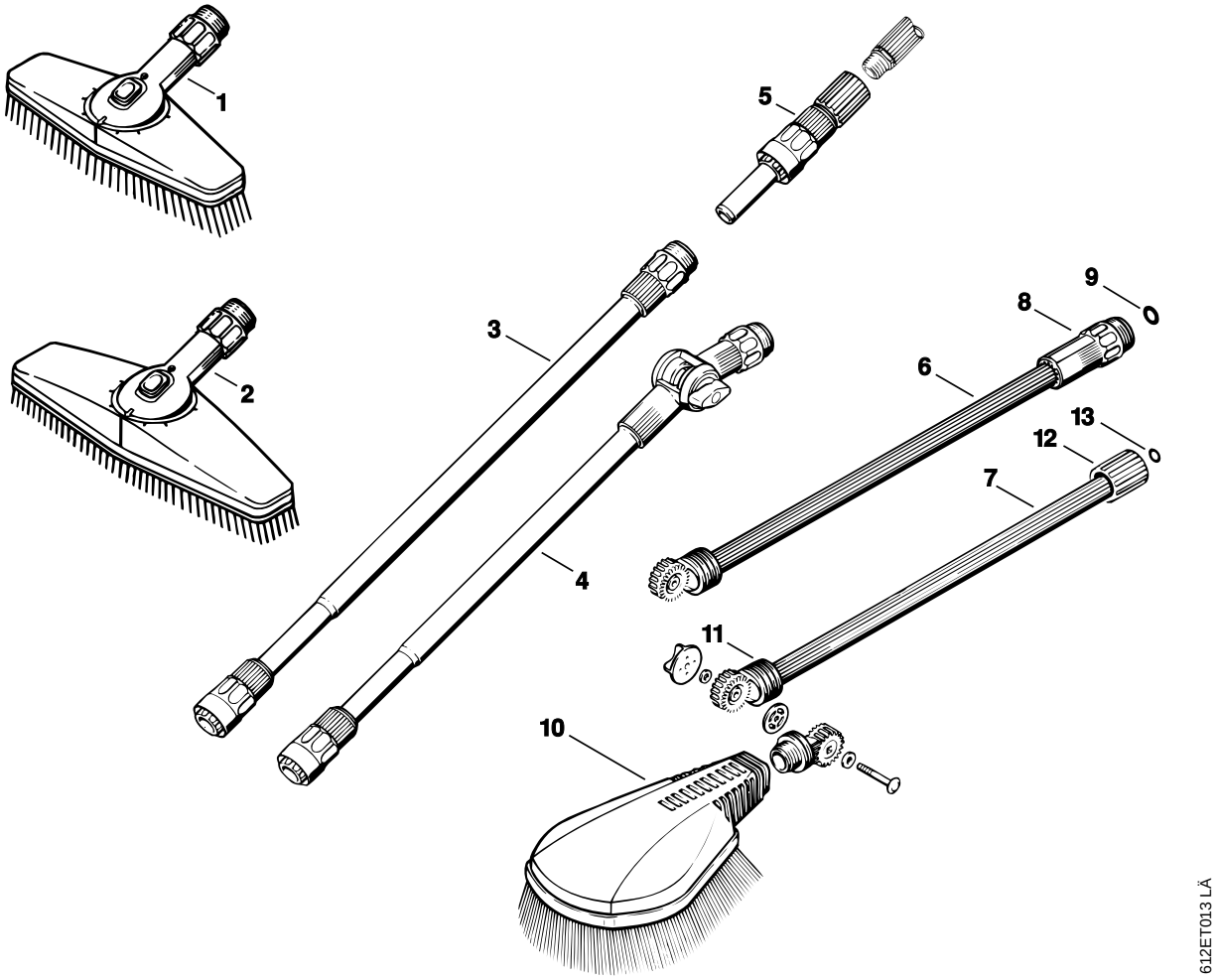
1
2
3
4
5
6
7
8
9
10
11
12
13
612ET013 LÄ

Bild-Nr.	Teile-Nr.	St.-Zahl	Benennung	Part Name	Désignation
1	4900 500 3010	1	Waschbürste	Washing brush	Brosse de lavage
2	4900 500 3020	1	Waschschrubber	Scrubber	Balai-brosse de lavage
3	4900 500 0310	1	Verlängerungsrohr	Extension lance/wand	Rallonge de lance
4	4900 500 0311	1	Verlängerungsrohr mit Gelenk	Extension lance/wand with joint	Rallonge de lance avec articulation
5	4900 500 0200	1	Verbindungsstück (2,4)	Connector (2,4)	Pièce de raccordement (2,4)
6	4900 500 3005	1	Waschbürste, rotierend (1,3) ☐ 8 - 11	Rotary washing brush (1,3) ☐ 8 - 11	Turbobrosse (1,3) ☐ 8 - 11
7	4900 500 3000	1	Waschbürste, rotierend (2,4) ☐ 10 - 13	Rotary washing brush (2,4) ☐ 10 - 13	Turbobrosse (2,4) ☐ 10 - 13
8	4915 502 0400	1	Gewindehülse (1,3)	Screw sleeve (1,3)	Douille filetée (1,3)
9	9645 945 7531	1	RDR A 12,3x2,4-NBR70 (1,3)	O-ring 12.3x2.4 (1,3)	Joint torique 12,3x2,4 (1,3)
10	4900 500 3100	1	Waschbürstenkopf	Washing brush head	Tête de brosse
11	4900 500 0700	1	Gelenk	Joint	Articulation
12	4915 503 0200	1	Überwurfmutter (2,4)	Union nut (2,4)	Ecrou-chapeau (2,4)
13	9645 945 7501	1	RDR A 9,3x2,4-NBR70 (2,4)	O-ring 9.3x2.4 (2,4)	Joint torique 9,3x2,4 (2,4)
	4900 500 5000	1	Transportwagen (A,B)	Chassis (A,B)	Chariot (A,B)

(1) RE 110 K, (2) RE 120 K, (3) RE 100 K, (4) RE 110 K USA, ROK, CDN

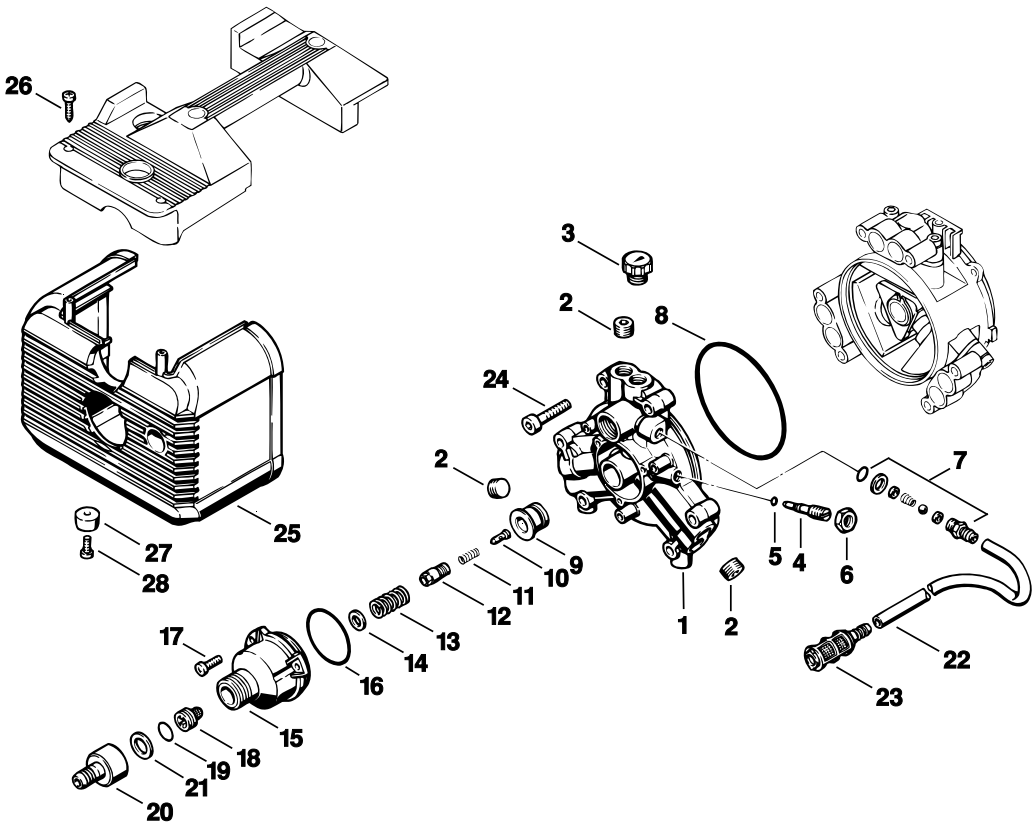
26
25
27
28
3
2
8
24
2
7
10
9
11
12
13
14
16
17
15
18
19
21
20
1
2
5
4
6
22
23
612ET015 LÄ

Illustration O

Pumpendeckel RE 100 K | Pump cover RE 100 K | Couvercle de pompe RE 100 K

Bild-Nr.	Teile-Nr.	St.-Zahl	Benennung	Part Name	Désignation
1	✻ 4703 700 0900	1	Pumpendeckel ☐ 2 - 8	Pump cover ☐ 2 - 8	Couvercle de pompe ☐ 2 - 8
2	✻ 9146 795 1520	5	Schraube DIN906-M16x1,5	Screw plug M16x1.5	Bouchon fileté M16x1,5
3	✻ 4703 512 0500	1	Manometer	Pressure gauge	Manomètre
4	✻ 4703 510 0800	1	Einstellnadel ☐ 5	Adjusting screw ☐ 5	Aiguille de réglage ☐ 5
5	✻ 9645 945 7451	1	RDR A 4,5x1,5-NBR70	O-ring 4.5x1.5	Joint torique 4,5x1,5
6	✻ 9210 260 1340	1	Mutter DIN934-M10x1-8	Hexagon nut M10x1	Ecrou à six pans M10x1
7	✻ 4703 510 0200	1	Rückschlagventil	Non-return valve	Soupape antiretour
8	✻ 9645 945 8864	1	RDR A 110x2-NBR70	O-ring 110x2	Joint torique 110x2
9	✻ 4703 700 6220	1	Ventil ☐ 10 - 12	Valve ☐ 10 - 12	Soupape ☐ 10 - 12
10	✻ 4703 708 1200	1	Ventilnadel	Valve needle	Aiguille de soupape
11	✻ 4703 708 3300	1	Feder	Spring	Ressort
12	✻ 4703 701 8700	1	Ventilkörper (C)	Valve body (C)	Corps de soupape (C)
13	✻ 0000 998 1004	1	Schenkelfeder	Torsion spring	Ressort coudé
14	✻ 4703 708 9300	1	Scheibe	Washer	Rondelle
15	✻ 4703 700 7600	1	Ansaugstutzen ☐ 16	Intake fitting ☐ 16	Tubulure d'aspiration ☐ 16
16	✻ 9645 945 8134	1	RDR A 50x2-NBR70	O-ring 50x2	Joint torique 50x2
17	✻ 9039 488 0988	3	Schraube DIN7500-M5x16	Self-tapping screw M5x16	Vis taraud M5x16
18	✻ 4703 700 8800	1	Sieb ☐ 19	Strainer ☐ 19	Tamis ☐ 19
19	✻ 9645 945 7561	1	RDR A 14x2-NBR70	O-ring 14x2	Joint torique 14x2
20	✻ 4900 500 0100	1	Schlauchanschluss ☐ 21	Hose connector ☐ 21	Raccord pour tuyau flexible ☐ 21
21	✻ 9636 965 1488	1	Dichtring DIN7603-14x24x2	Sealing ring 14x24x2	Anneau de joint 14x24x2
22	✻	1	Schlauch 6x1,5x800 mm	Hose 6x1.5x800mm	Tuyau 6x1,5x800 mm
	✻ 4703 701 6005	1	Schlauch 6x1,5 mm x 1 m	Hose 6x1.5mm x 1m	Tuyau 6x1,5 mm x 1 m
23	✻ 4703 701 8800	1	Sieb	Strainer	Tamis
24	✻ 9045 371 1900	6	Schraube DIN912-M8x40-12.9	Socket head screw M8x40	Vis cylindrique M8x40
25	✻ 4703 706 2105	1	Abdeckhaube (C)	Machine cover (C)	Capot (C)
26	✻ 9104 003 9942	2	Schraube P4x20	Self-tapping screw P4x20	Vis Parker P4x20
27	✻ 4703 708 2800	2	Puffer	Buffer	Butoir
28	✻ 9039 488 0685	2	Schraube DIN7500-M4x16	Self-tapping screw M4x16	Vis taraud M4x16

(1) RE 110 K, (2) RE 120 K, (3) RE 100 K, (4) RE 110 K USA, ROK, CDN

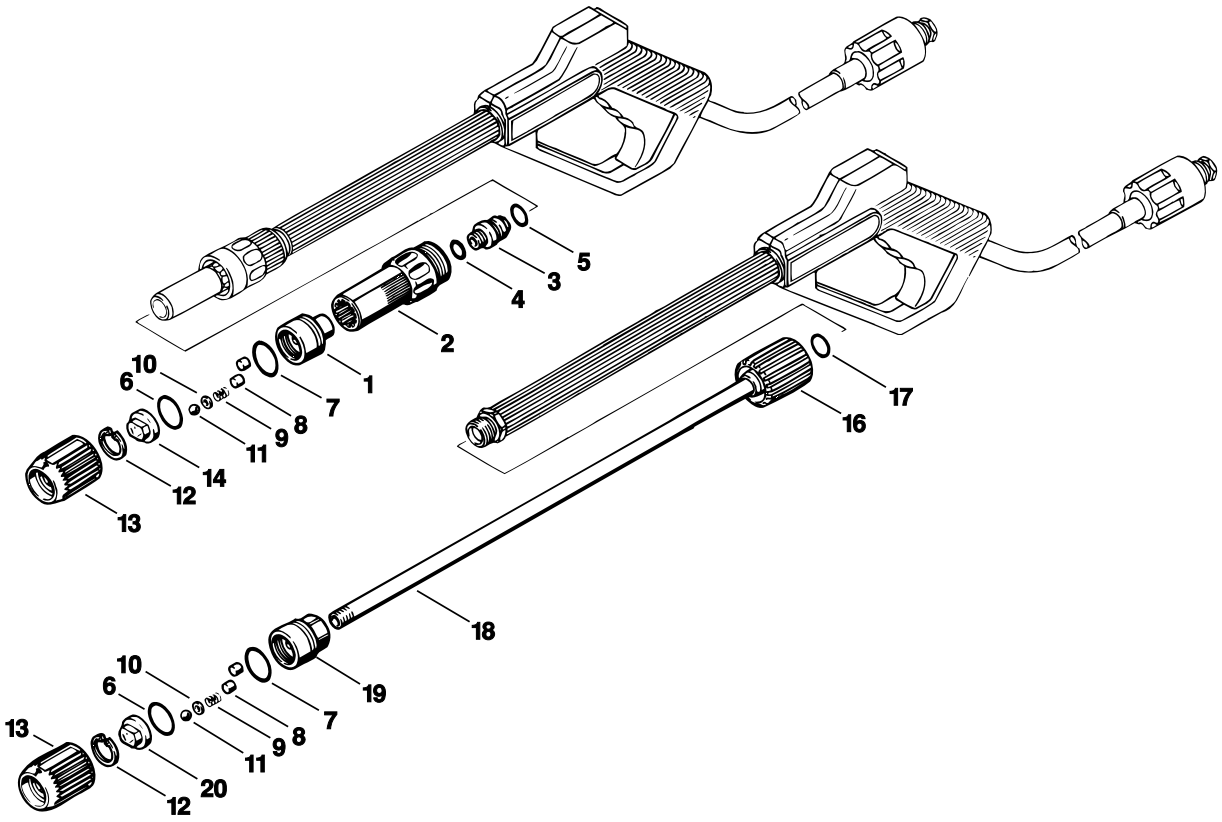

612ET016 LÄ

Illustration P

Spritzkopf, Strahlrohr | Spray head, spray lance/wand | Tête de projection, lance

Bild-Nr.	Teile-Nr.	St.-Zahl	Benennung	Part Name	Désignation
			→I 23 605 624 (24.92)	→I 23 605 624 (24.92)	→I 23 605 624 (24.92)
	✻ 4915 500 3800	1	Spritzkopf (C) (1,3) ☐ 1 -14	Spray head (C) (1,3) ☐ 1 -14	Tête de projection (C) (1,3) ☐ 1 -14
1	✻ 4915 502 1110	1	Düsengehäuse (1,3)	Nozzle housing (1,3)	Corps de buse (1,3)
2	✻ 4915 502 0400	1	Gewindehülse (1,3)	Screw sleeve (1,3)	Douille filetée (1,3)
3	✻ 4915 502 0500	1	Muffe (1,3)	Bushing (1,3)	Manchon (1,3)
4	✻ 9645 945 7505	1	RDR A 10x2,5-NBR70 (1,3)	O-ring 10x2.5 (1,3)	Joint torique 10x2,5 (1,3)
5	✻ 9645 945 7531	1	RDR A 12,3x2,4-NBR70 (1,3)	O-ring 12.3x2.4 (1,3)	Joint torique 12,3x2,4 (1,3)
6	✻ 9645 945 7728	1	RDR A 25x2-NBR70 (1,2,3)	O-ring 25x2 (1,2,3)	Joint torique 25x2 (1,2,3)
7	✻ 9645 945 7754	1	RDR A 26x2,5-NBR70 (1,2,3)	O-ring 26.5x2.5 (1,2,3)	Joint torique 26,5x2,5 (1,2,3)
8	✻ 4915 502 3600	2	Stopfen (1,2,3)	Plug (1,2,3)	Bouchon (1,2,3)
9	✻ 0000 997 0408	1	Feder (1,2,3)	Spring (1,2,3)	Ressort (1,2,3)
10	✻ 9291 021 0050	1	Scheibe DIN125-A2,2 (1,2,3)	Washer 2.2 (1,2,3)	Rondelle 2,2 (1,2,3)
11	✻ 9516 003 2020	1	Kugel DIN5401-5 (1,2,3)	Ball Ø 5mm (1,2,3)	Bille Ø 5 mm (1,2,3)
12	✻ 9456 621 2791	1	Sicherungsring DIN472-25x1,2 (1,2,3)	Circlip 25x1.2 (1,2,3)	Circlips 25x1,2 (1,2,3)
13	✻ 4915 502 1410	1	Stellhülse (1,2,3)	Nozzle sleeve (1,2,3)	Douille de réglage (1,2,3)
14	✻	1	Düseneinsatz (D) (1,3)	Nozzle insert (D) (1,3)	Insert de buse (D) (1,3)
			→I 23 595 161 (13.91)	→I 23 595 161 (13.91)	→I 23 595 161 (13.91)
	✻ 4915 500 0904	1	Strahlrohr (2) ☐ 6 - 13, 16 - 20	Spray lance/wand (2) ☐ 6 - 13, 16 - 20	Lance (2) ☐ 6 - 13, 16 - 20
16	✻ 4915 503 0200	1	Überwurfmutter (2)	Union nut (2)	Ecrou-chapeau (2)
17	✻ 9645 945 7501	1	RDR A 9,3x2,4-NBR70 (2)	O-ring 9.3x2.4 (2)	Joint torique 9,3x2,4 (2)
18	✻	1	Schlauch 3,1x5,7x135 mm (D) (2)	Hose 3.1x5.7x135 mm (D) (2)	Tuyau 3,1x5,7x135 mm (D) (2)
19	✻	1	Düsengehäuse (D) (2)	Nozzle housing (D) (2)	Corps de buse (D) (2)
20	✻	1	Düseneinsatz (D) (2)	Nozzle insert (D) (2)	Insert de buse (D) (2)
	✻ 4703 007 1053	1	Dichtungssatz (1,2,3) ☐ 6 - 11	Set of agskets (1,2,3) ☐ 6 - 11	Jeu de joints (1,2,3) ☐ 6 - 11

(1) RE 110 K, (2) RE 120 K, (3) RE 100 K, (4) RE 110 K USA, ROK, CDN

© ANDREAS STIHL AG & Co. KG, 2004

Gedruckt auf chlorfrei gebleichtem Papier
Printed on chlorine-free paper
Imprimé sur papier blanchi sans chlore

(D) Zeichenerklärung
□ = darin enthalten Bild-Nr
✻ = Maschine älterer Bauart
(A) = nicht abgebildet
(B) = nur Sonderzubehör
(C) = ab Werk nicht mehr lieferbar
(D) = einzeln kein Ersatzteil
(1,2...) = Ausführungsarten

(GB) Key to symbols
□ = including item No.
✻ = previous Models
(A) = not illustrated
(B) = option
(C) = no longer available from factory
(D) = not available as separate item
(1,2...) = versions available

(F) Légende
□ = y compris Fig. No.
✻ = machines d'ancienne construction
(A) = non illustré
(B) = uniquement accessoire optionnel
(C) = n'est plus livrable départ usine
(D) = n'est pas livrable séparément
(1,2...) = différentes exécutions

(E) Aclaración de símbolos
□ = contiene núm. de ilustración
✻ = máquinas de ejecución anterior
(A) = sin ilustración
(B) = sólo accesorios especiales
(C) = ya no se suministra de fábrica
(D) = la pieza suelta no se suministra como repuesto
(1,2...) = clases de ejecución

(HR) Tumač znakova
□ = u istom sadrži dijelove, slike br.
✻ = strojevi starije izvedbe
(A) = nedostaje slika
(B) = samo kao poseban pribor
(C) = više se ne isporučuje fco tvornica
(D) = ne isporučuje se pojedinačno kao pričuvni dio
(1,2...) = vrste izvedbi

(S) Teckenförklaring
□ = ingår bild-nr
✻ = maskiner av tidigare utförande
(A) = ej avbildat
(B) = endast tillbehör
(C) = levereras inte längre från fabriken
(D) = ingen separat reservdel
(1,2...) = varianter

(FIN) Merkkien selitys
□ = johon sisältyvät kuvan numerot
✻ = vanhemmanmalliset koneet
(A) = ei kuvassa
(B) = ainoastaan lisävaruste
(C) = ei toimiteta enää tehtaalta
(D) = ei toimiteta erikseen
(1,2...) = Mallit

(I) Leggenda
□ = comprendrente fig(g). n.
✻ = Macchine di costrùzione anteriore
(A) = non illustrato
(B) = forniblile soltanto a richiesta
(C) = non più fornibilr dallo stabilimento
(D) = niente ricambio
(1,2...) = versioni

(DK) Symbolforklaring
□ = inklusive fig. nr.
✻ = maskiner af ældre konstruktion
(A) = ikke afbilledet
(B) = kun ekstratilbehør
(C) = leveres ikke mere fra fabrik
(D) = leveres ikke som løs reservedel
(1,2...) = modelbetegnelser

(N) Tegnforklaring
□ = medfølger fig. nr
✻ = Maskiner av eldre modell
(A) = ikke avbildet
(B) = bare ekstrautstyr
(C) = leveres ikke lenger fra fabrikk
(D) = enkeltdeler leveres ikke som reservedel
(1,2...) = utførelser

(CZ) Vysvětlivky
□ = obsahuje obr. č.
✻ = stroje starší konstrukce
(A) = není vyobrazeno
(B) = jen zvláštní příslušenství
(C) = ze závodu se již nedodává
(D) = jednotlivì žádný náhradní díl
(1,2...) = druhy provedení

(H) Jelmagyarázat
□ = abban tartalmazott ábra-szám
✻ = Régebbi építéssorozatú gépek
(A) = Nincs ábrázolva
(B) = Csak külön tartozék
(C) = Gyár már nem szállítja
(D) = nem alkatrész, egyenként
(1,2...) = Kivitelezési módok

(P) Explicação dos símbolos
□ = Incl. a fig. No.
✻ = Máquinas de construção mais antiga
(A) = não ilustrado
(B) = unicamente acessórios especiais
(C) = já não fornecível ex-fábrica
(D) = a peça individual não é nenhuma peça de reposição
(1,2...) = Configurações

(NL) Toelichting symbolen
□ = daarin begrepen pos.nr.
✻ = machines van een oudere uitvoering
(A) = niet afgebeeld
(B) = uitsluitend speciaal toebehoren
(C) = af fabriek niet meer leverbaar
(D) = niet los leverbaar
(1,2...) = uitvoeringen

(GR) Επεξήγηση συμβσλων
□ = περιλαμβάνει τον αριθμό του είδους
✻ = Μηχανήματα παλαιότερων μοντέλων
(A) = δεν απεικονίζεται
(B) = μόνο προαιρετικά είδη
(C) = δεν διατίθεται από τον κατασκευαστή
(D) = δεν παραδίδεται ως ξεχωριστό είδος
(1,2...) = διαφορετικοί τύποι που διατίθενται

(TR) İşaret açıklaması
□ = İndeks numarada dahildir
✻ = Eski model makinalar
(A) = Şemada yoktur
(B) = Ekstradır
(C) = Fabrikadan artık temin edilmez
(D) = Ayrı verilmez
(1,2...) = Mevcut modeller

(PL) Objaśnienie znaków
□ = zawiera rysunki nr.
✻ = maszyny starszego typu budowy
(A) = nie zilustrowano
(B) = tylko jako wyposażenie specjalne
(C) = nie dostarczane przez producenta
(D) = nie wystepuje jako samodzielna część zamienna
(1,2...) = rodzaj wykonania

(RUS) Пояснения к условным обозначениям
□ = сюда входят номера позиций
✻ = машины более старого типа конструкции
(A) = не изображено на иллюстрации
(B) = только в виде специальных принадлежностей
(C) = заводом больше не выпускается
(D) = не поставляется отдельно как запасная деталь
(1,2...) = Виды исполнений

(BR) Explicação dos símbolos
□ = inclusive fig. n.
✻ = máquinas antigas
(A) = não ilustrado
(B) = somente acessórios especiais
(C) = não mais fornecido pela fábrica
(D) = não fornecida separadamente
(1,2...) = diferentes versões

(RO) Legendă
□ = include figura nr.
✻ = Utilaje de fabricaţie mai veche
(A) = neilustrat
(B) = doar ca accesoriu opţional
(C) = nu se mai livrează din fabrică
(D) = fără piesă de schimb separată
(1,2...) = diferite modele

(UAE) شرح الرموز
□ = تحتوي على رقم صورة
✻ = ماكينات من طراز قديم
(A) = غير مصورة
(B) = مستلزمات خاصة فقط
(C) = غير قابلة للتوريد من المصنع
(D) = ليس كقطعة غيار مفردة
(...2,1) = انواع الطرازات