KW-MM
Sélection: Balayeuse KW-MM

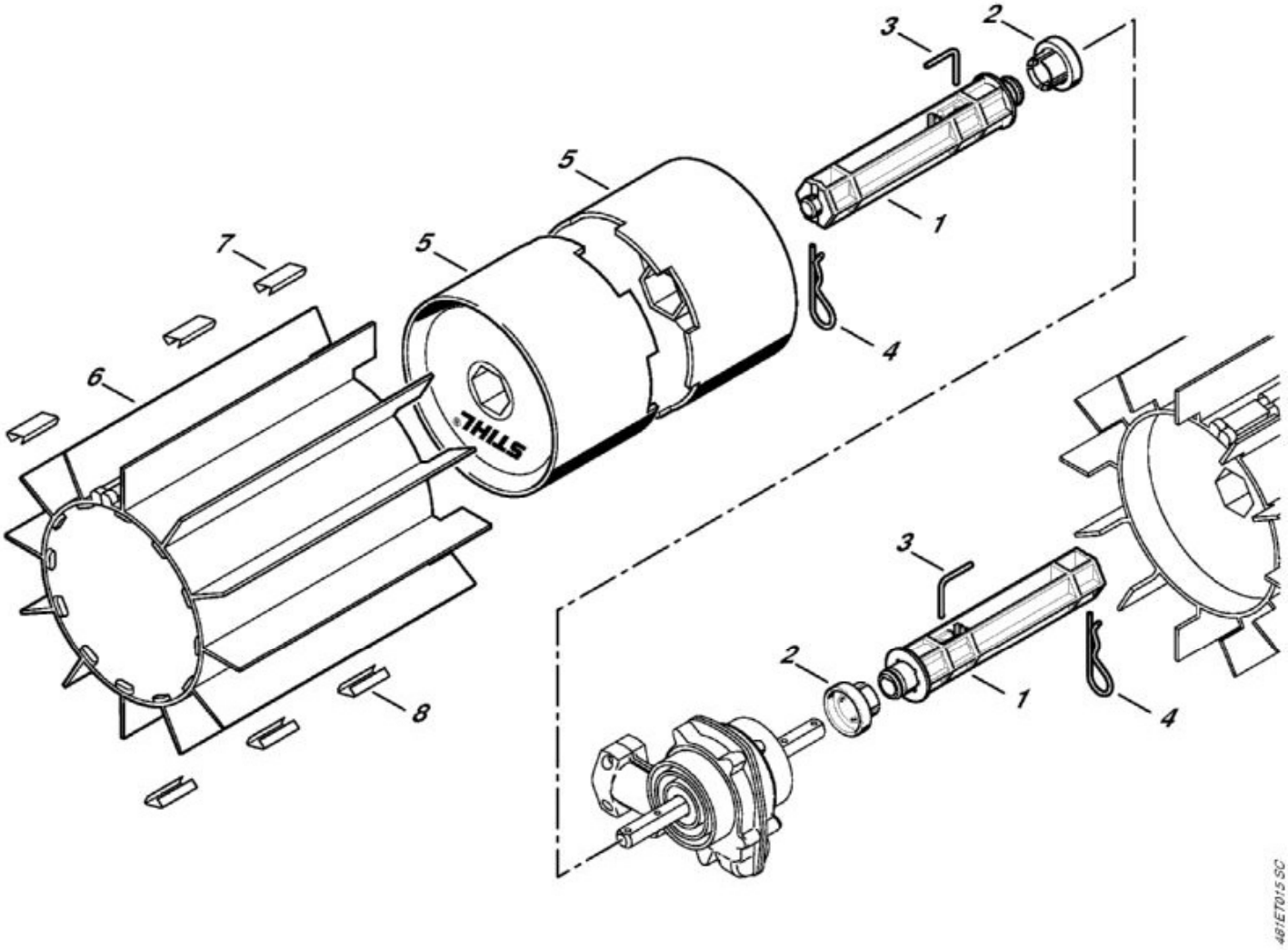

N°	Code article	Désignation	*	**	***
	4601 740 4604	Outil MultiSystème Balayeuse KW-MM	[1 - 7]		1
1	4601 730 1800	Arbre			2
2	4601 732 1000	Plaque de protection contre l'enroulement de l'herbe			2
3	4601 738 1500	Boulon			2
4	9340 003 0320	Epingle d'axe 4			2
	4602 730 0600	Balayeuse	[5 - 7]		1
	4602 730 2600	Ceinture à lamelles	[6, 7]		1
7	4602 732 0900	Crochet de verrouillage			6
8	4602 732 0900	Crochet de verrouillage			12

*	(A)	non illustré
	(B)	uniquement accessoire optionnel
	(C)	n'est plus livrable départ usine
	(D)	n'est pas livrable séparément
	[..]	y compris Fig. No.

**	(02.2003)	Open informations techniques
	>xxx xxx xxxx]	Pièce à utiliser jusqu'au n° de série
	[xxxx xxx xxxx>	Pièce à utiliser à partir du n° de série

*** Nombre de pièces(s) utilisée(s) lors de la production

**** Prix de vente unitaire brut hors taxes
Voir conditions générales de vente dans la rubrique 'Téléchargement'