HTA 85
Sélection: Carter de poignée, recouvrement

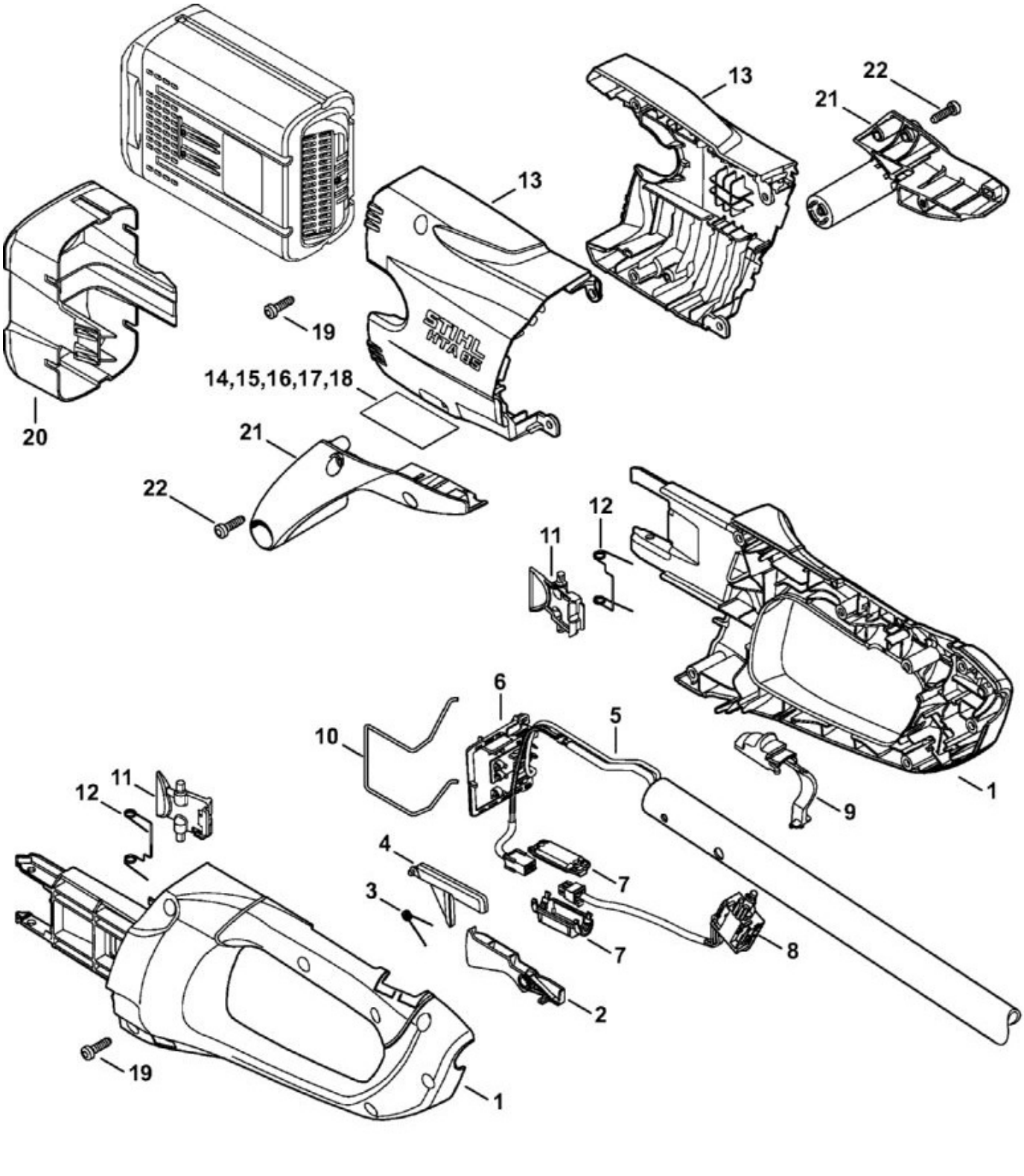

N°	Code article	Désignation	*	**	***
1	4855 790 1002	Carter de poignée			1
2	4852 435 2401	Levier de commande			1
3	0000 998 0406	Ressort coudé			1

N°	Code article	Désignation	*	**	***
4	4852 435 6300	Blocage de gâchette de commande			1
5	4857 440 3001	Faisceau de câbles			1
6	4860 404 0800	Plaque porte-contacts			1
7	1252 440 1500	Porte-fiches			1
8	4857 430 0501	Interrupteur			1
9	4852 435 2800	Levier d'encliquetage			1
10	4851 791 3100	Ressort			1
11	4852 435 7301	Levier d'arrêt			2
12	0000 998 0405	Ressort coudé			2
13	4857 600 3500	Recouvrement			1
14	4857 967 1800	Plaque caractéristique HTA 85			1
19	9074 477 4132	Vis cylindrique IS-P5x18			10
20	4850 602 0900	Couvercle			1
	4857 007 1001	Jeu de pièces pied d'appui	[22 - 23](B)		1
21	4855 820 1000	Pied	(B)		1
22	9074 477 4132	Vis cylindrique IS-P5x18	(B)		4

* (A) non illustré
(B) uniquement accessoire optionnel
(C) n'est plus livrable départ usine
(D) n'est pas livrable séparément
[..] y compris Fig. No.

** (02.2003) Open informations techniques
>xxx xxx xxxx] Pièce à utiliser jusqu'au n° de série
[xxxx xxx xxxx> Pièce à utiliser à partir du n° de série

*** Nombre de pièces(s) utilisée(s) lors de la production

**** Prix de vente unitaire brut hors taxes
Voir conditions générales de vente dans la rubrique 'Téléchargement'

HTA 85
Sélection: Carter moteur, Moteur électrique, Réservoir d'huile

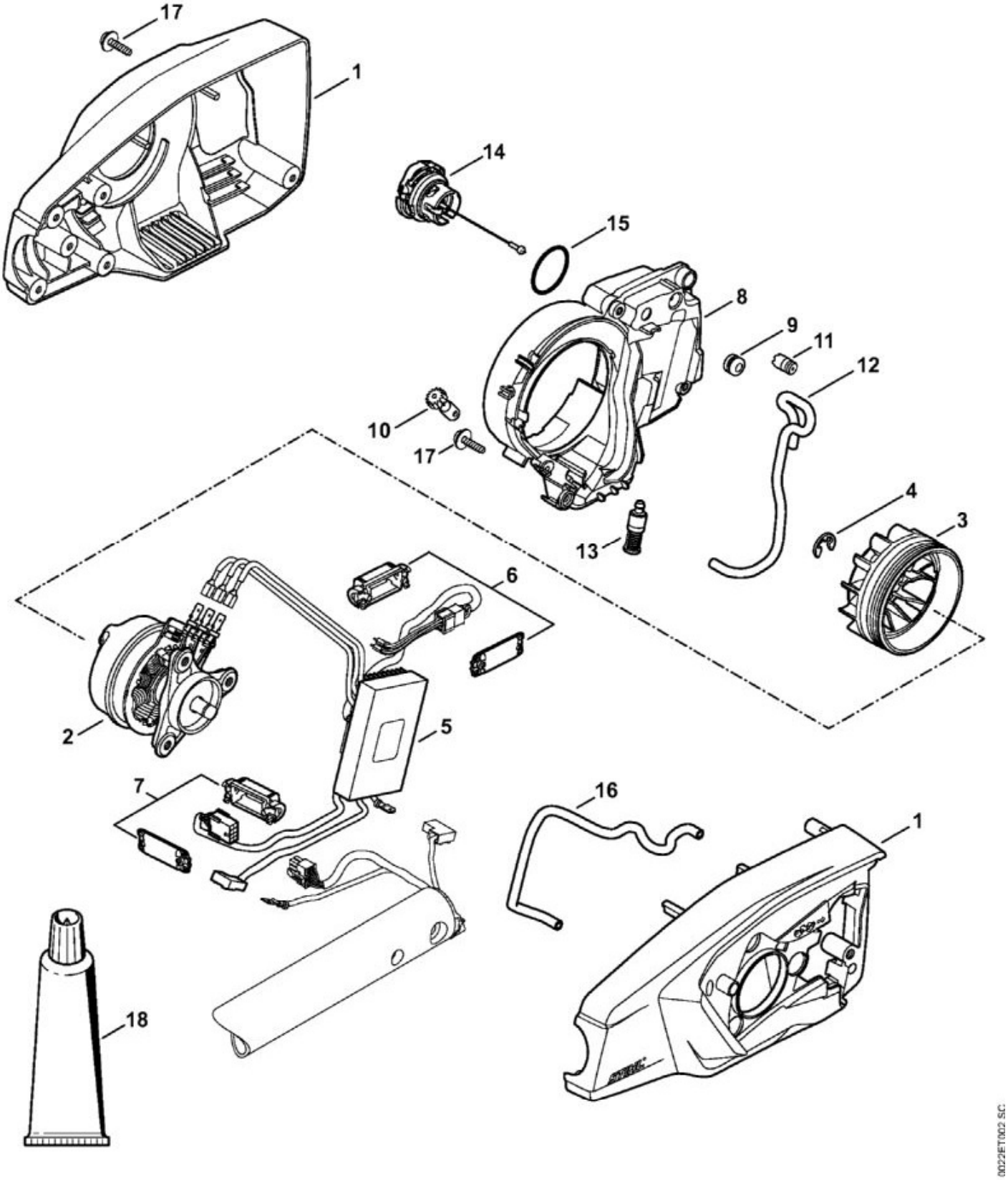

N°	Code article	Désignation	*	**	***
1	4857 600 0804	Carter moteur			1

N°	Code article	Désignation	*	**	***
2	1252 600 0200	Moteur électrique			1
3	4857 607 3002	Ventilateur			1
4	9460 624 0801	Anneau d'arrêt 8x1,3			1
5	4857 430 1400	Module électronique			1
6	1252 440 1500	Porte-fiches			1
7	4857 440 1500	Porte-fiches			1
8	4857 350 4411	Réservoir d'huile	[9 - 15]		1
9	1128 640 9100	Soupape			1
10	4857 640 3202	Pompe à huile			1
11	0000 989 0816	Douille de protection			1
	0000 930 2803	Tuyau 3,1x5,7 mm x 1 m, R3	(A,B)		1
	0712 923 8004	Tuyau 3,1x5,7 mm x 10 m, R3	(A,B)		1
13	1123 640 3800	Crépine d'aspiration			1
14	0000 350 0536	Bouchon de réservoir	[15]		1
15	9645 948 2470	Joint torique 23x3			1
	0000 930 2803	Tuyau 3,1x5,7 mm x 1 m, R3	(A,B)		1
	0712 923 8004	Tuyau 3,1x5,7 mm x 10 m, R3	(A,B)		1
17	9104 003 8733	Vis Parker P4x16			8
18	0781 120 1109	Graisse de réducteur 80 g	(B)		1

* (A) non illustré
(B) uniquement accessoire optionnel
(C) n'est plus livrable départ usine
(D) n'est pas livrable séparément
[..] y compris Fig. No.

** (02.2003) Open informations techniques
>xxx xxx xxxx] Pièce à utiliser jusqu'au n° de série
[xxxx xxx xxxx> Pièce à utiliser à partir du n° de série

*** Nombre de pièces(s) utilisée(s) lors de la production

**** Prix de vente unitaire brut hors taxes
Voir conditions générales de vente dans la rubrique 'Téléchargement'

HTA 85
Sélection: Couples de serrage

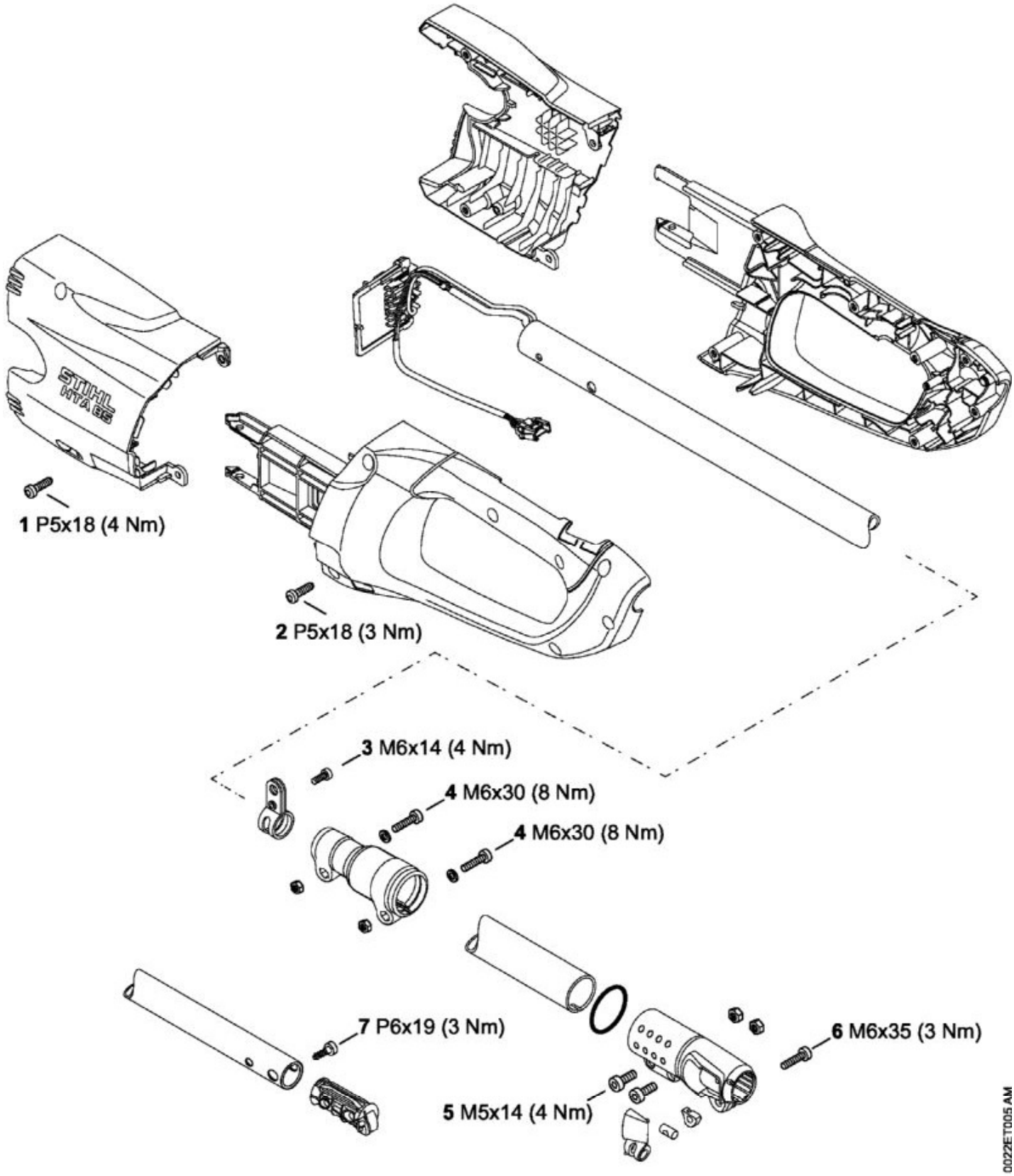

N°	Code article	Désignation	*	**	***
1	9074 477 4132	Vis cylindrique IS-P5x18			2

N°	Code article	Désignation	*	**	***
2	9074 477 4132	Vis cylindrique IS-P5x18			7
3	9022 341 1270	Vis cylindrique IS-M6x14			1
4	9022 341 1370	Vis cylindrique IS-M6x30			2
5	9022 341 0975	Vis cylindrique IS-M5x14			2
6	9041 424 1380	Vis cylindrique M6x35			1
7	9074 478 4435	Vis cylindrique IS-P6x19			1

* (A) non illustré
(B) uniquement accessoire optionnel
(C) n'est plus livrable départ usine
(D) n'est pas livrable séparément
[..] y compris Fig. No.

** (02.2003) Open informations techniques
>xxx xxx xxxx] Pièce à utiliser jusqu'au n° de série
[xxxx xxx xxxx> Pièce à utiliser à partir du n° de série

*** Nombre de pièces(s) utilisée(s) lors de la production

**** Prix de vente unitaire brut hors taxes
Voir conditions générales de vente dans la rubrique 'Téléchargement'

HTA 85
Sélection: Couples de serrage

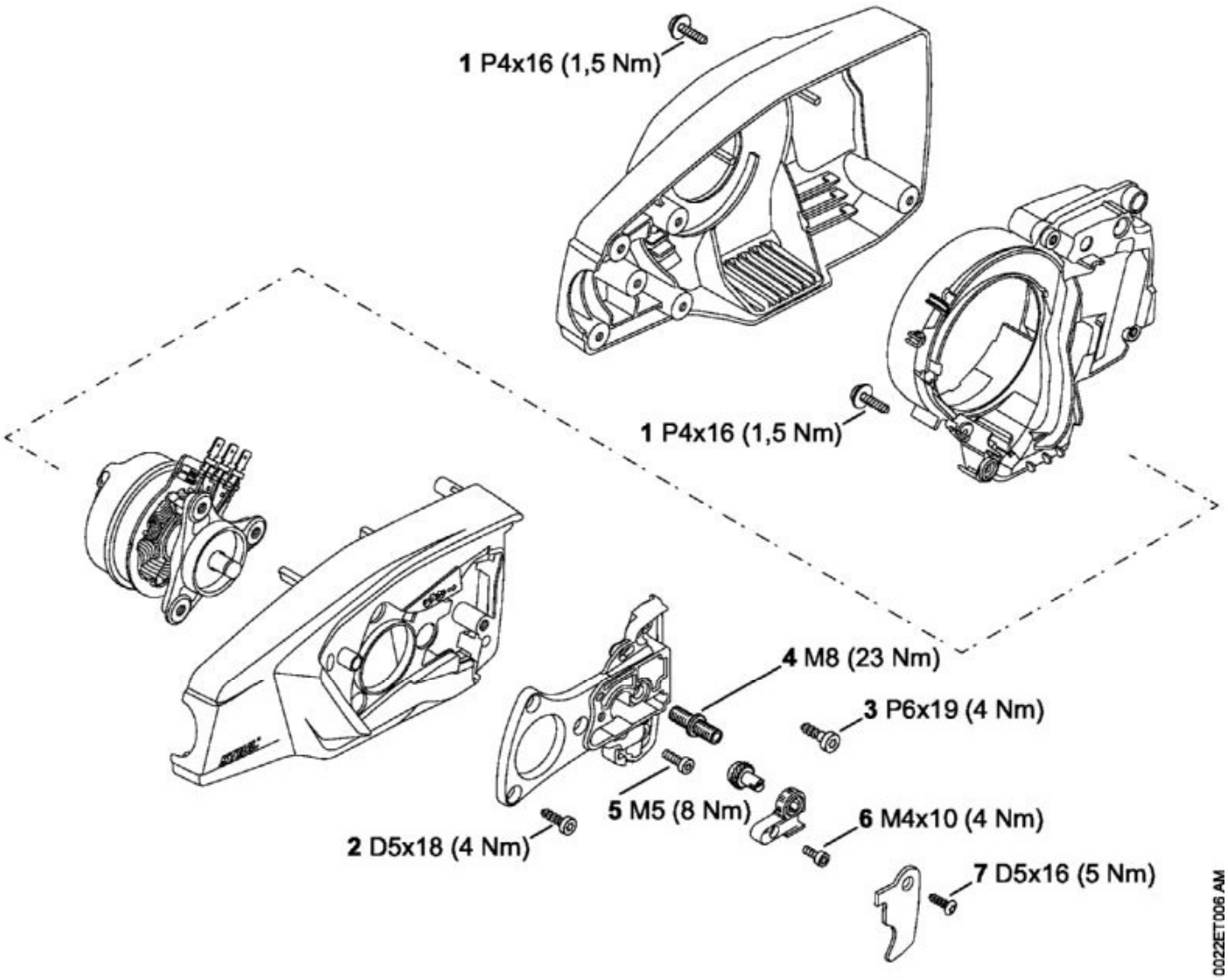

N°	Code article	Désignation	*	**	***
1	9104 003 8733	Vis Parker P4x16			8
2	9075 478 4085	Vis cylindrique IS-D5x18			3
3	9074 478 4435	Vis cylindrique IS-P6x19			2
4	4857 664 2400	Vis à embase M8			1
5	1143 664 2402	Vis à embase M5			1
6	9022 341 0650	Vis cylindrique IS-M4x10			1
7	9075 478 4118	Vis cylindrique IS-D5x16			1

* (A) non illustré
(B) uniquement accessoire optionnel
(C) n'est plus livrable départ usine
(D) n'est pas livrable séparément

[..] y compris Fig. No.

**	(02.2003)	Open informations techniques
	>xxx xxx xxxx]	Pièce à utiliser jusqu'au n° de série
	[xxxx xxx xxxx>	Pièce à utiliser à partir du n° de série

*** Nombre de pièces(s) utilisée(s) lors de la production

**** Prix de vente unitaire brut hors taxes
Voir conditions générales de vente dans la rubrique 'Téléchargement'

HTA 85
Sélection: Couvercle de pignon

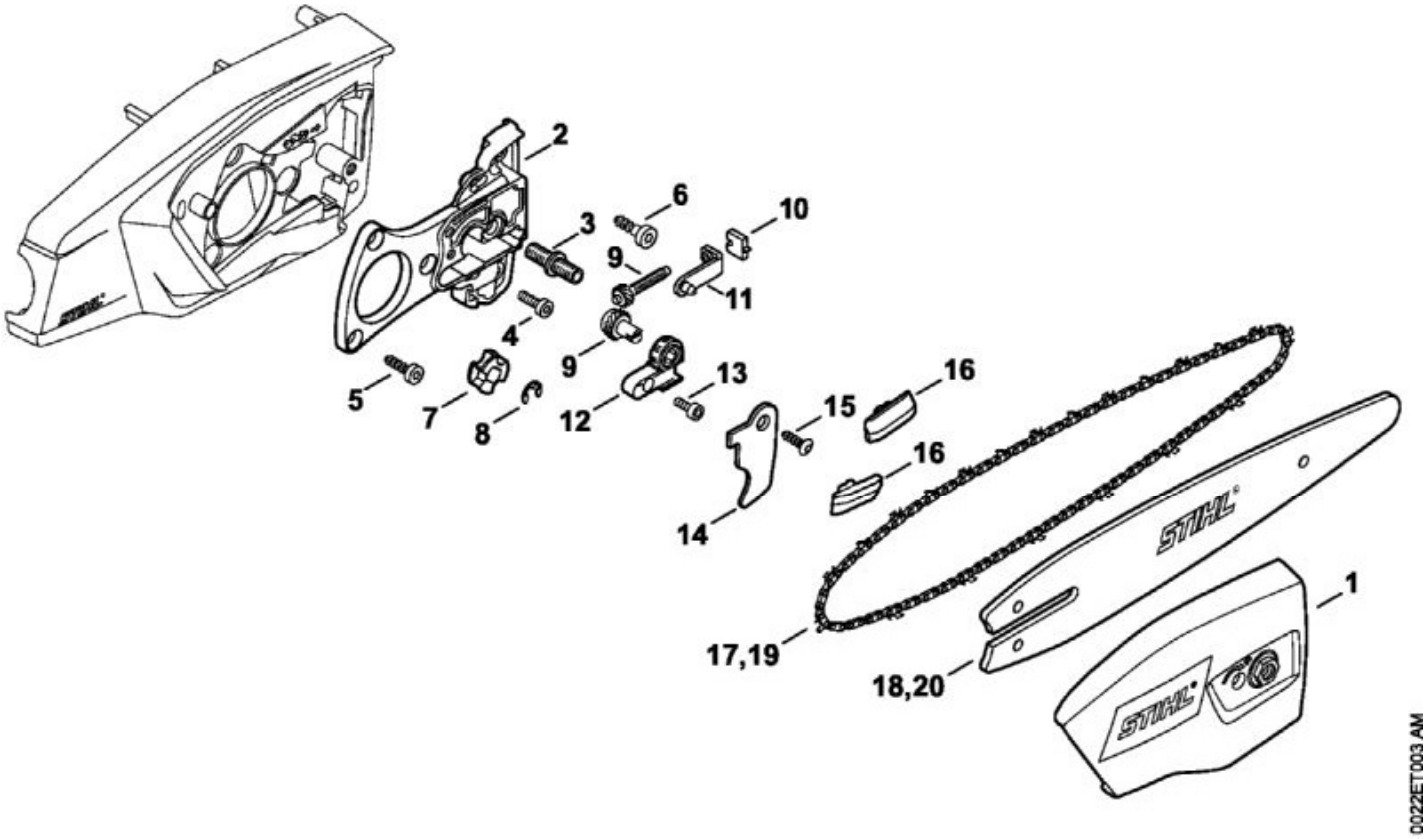

N°	Code article	Désignation	*	**	***
1	4857 640 1700	Couvercle de pignon			1
2	4857 600 1600	Plaque de fixation	[3, 4]		1
3	4857 664 2400	Vis à embase M8			1
4	1143 664 2402	Vis à embase M5			1
5	9075 478 4085	Vis cylindrique IS-D5x18			3
6	9074 478 4435	Vis cylindrique IS-P6x19			2
7	4857 642 1202	Pignon 1/4"" Picco 6D			1
8	9460 624 0801	Anneau d'arrêt 8x1,3			1
9	1123 007 1004	Jeu de pignon droit / vis de tension			1
10	1123 664 1400	Pièce de pression			1
11	1123 640 1900	Coulisse de tension			1
12	1123 664 2200	Recouvrement			1

N°	Code article	Désignation	*	**	***
13	9022 341 0650	Vis cylindrique IS-M4x10			1
14	4857 716 1000	Crochet			1
16	1123 648 6600	Bande de glissement			2
17	3670 000 0056	71PM3 chaîne Picco Micro			1
18	3005 008 3403	Guide-chaîne 25 cm 1,1 mm / 1/4"" Picco			1
19	3670 000 0064	71PM3 chaîne Picco Micro			1
20	3005 008 3405	Guide-chaîne 30cm/12"" 1,1mm/0.043"" 1/4""P			1

* (A) non illustré
(B) uniquement accessoire optionnel
(C) n'est plus livrable départ usine
(D) n'est pas livrable séparément
[..] y compris Fig. No.

** (02.2003) Open informations techniques
>xxx xxx xxxx] Pièce à utiliser jusqu'au n° de série
[xxxx xxx xxxx> Pièce à utiliser à partir du n° de série

*** Nombre de pièces(s) utilisée(s) lors de la production

**** Prix de vente unitaire brut hors taxes
Voir conditions générales de vente dans la rubrique 'Téléchargement'

HTA 85
Sélection: Outils, Accessoires optionnels

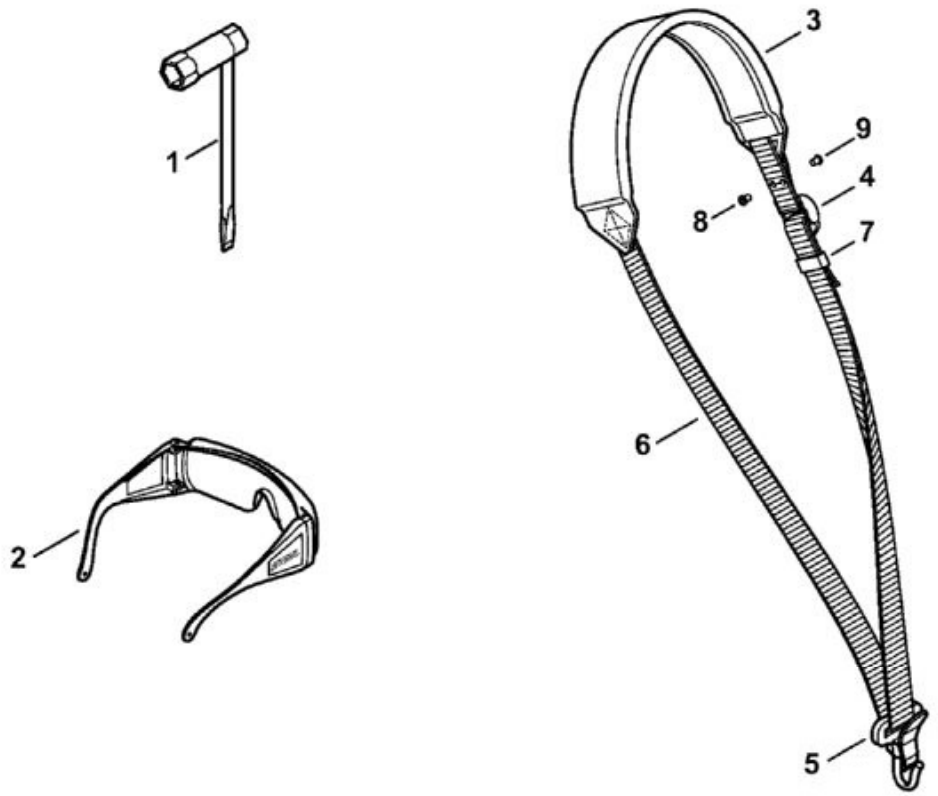

0022ET004 AM

N°	Code article	Désignation	*	**	***
1	1129 890 3401	Clé multiple			1
2	0000 884 0307	Lunettes de protection			1
3	4119 710 9012	Harnais	[5 - 7]		1
4	4203 792 7200	Boucle de réglage			3
5	4119 710 6900	Mousqueten			1
	0000 930 2241	Sangle 25 mm x 10 m	(A,B)		1
7	4119 718 6320	Boucle de réglage			1
8	9408 021 4530	Rivet, partie à riveter 4x8x6			
9	9409 021 4420	Rivet, partie tête 4x8			

* (A) non illustré
(B) uniquement accessoire optionnel

(C) n'est plus livrable départ usine
(D) n'est pas livrable séparément
[..] y compris Fig. No.

**	(02.2003)	Open informations techniques
	>xxx xxx xxxx]	Pièce à utiliser jusqu'au n° de série
	[xxxx xxx xxxx>	Pièce à utiliser à partir du n° de série

*** Nombre de pièces(s) utilisée(s) lors de la production

**** Prix de vente unitaire brut hors taxes
Voir conditions générales de vente dans la rubrique 'Téléchargement'

HTA 85
Sélection: Tube complet

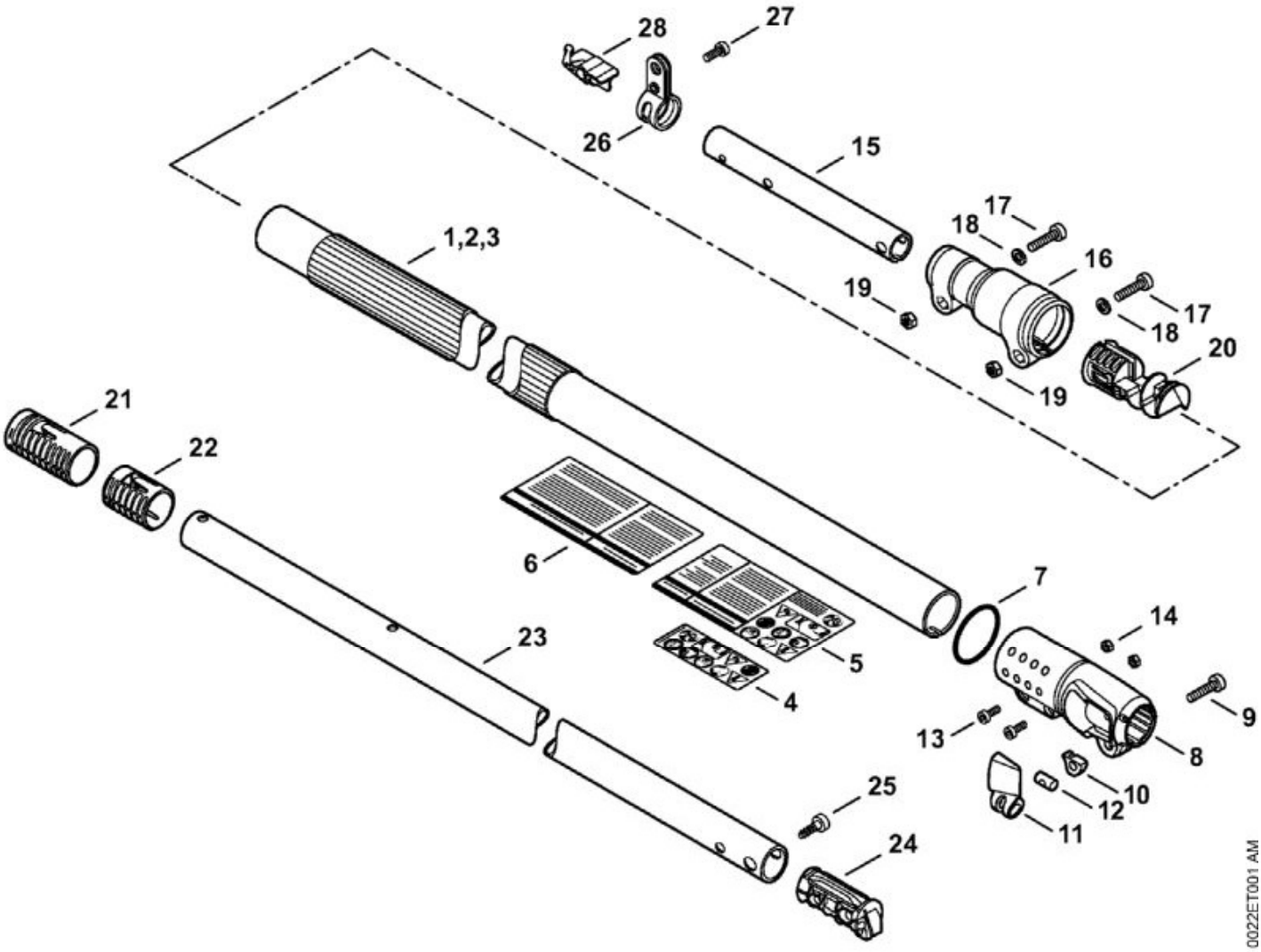

N°	Code article	Désignation	*	**	***
1	4857 710 7100	Tube complet Ø 38x1604 mm	[4]		1
4	4857 967 7200	Pictogramme d'avertissement HTA			1
7	9645 948 7995	Joint torique 40x4			1
8	4857 716 6500	Pièce de serrage			1
9	9041 424 1380	Vis cylindrique M6x35			1
10	4857 793 9600	Rondelle de pression			1
11	4857 740 5300	Levier de serrage	[12]		1
13	9022 341 0975	Vis cylindrique IS-M5x14			2
14	9210 260 0700	Écrou à six pans M5			2
15	4857 711 0201	Tube			1
16	4857 716 6501	Pièce de serrage			1
17	9022 341 1370	Vis cylindrique IS-M6x30			2

N°	Code article	Désignation	*	**	***
18	9294 021 0140	Rondelle 6,4			2
19	9210 319 0900	Écrou à six pans M6			2
20	4857 448 1201	Attache de câble			1
21	4857 711 2500	Douille			1
22	4857 791 7200	Douille			1
23	4857 711 0300	Tube			1
24	4857 793 7700	Bouchon			1
25	9074 478 4435	Vis cylindrique IS-P6x19			1
26	4140 007 1006	Jeu de collier de serrage	[27]		1
27	9022 341 1270	Vis cylindrique IS-M6x14			1
28	4857 792 9900	Serre-flan			1

* (A) non illustré
(B) uniquement accessoire optionnel
(C) n'est plus livrable départ usine
(D) n'est pas livrable séparément
[..] y compris Fig. No.

** (02.2003) Open informations techniques
>xxx xxx xxxx] Pièce à utiliser jusqu'au n° de série
[xxxx xxx xxxx> Pièce à utiliser à partir du n° de série

*** Nombre de pièces(s) utilisée(s) lors de la production

**** Prix de vente unitaire brut hors taxes
Voir conditions générales de vente dans la rubrique 'Téléchargement'