FC 75
Sélection: Capot protecteur

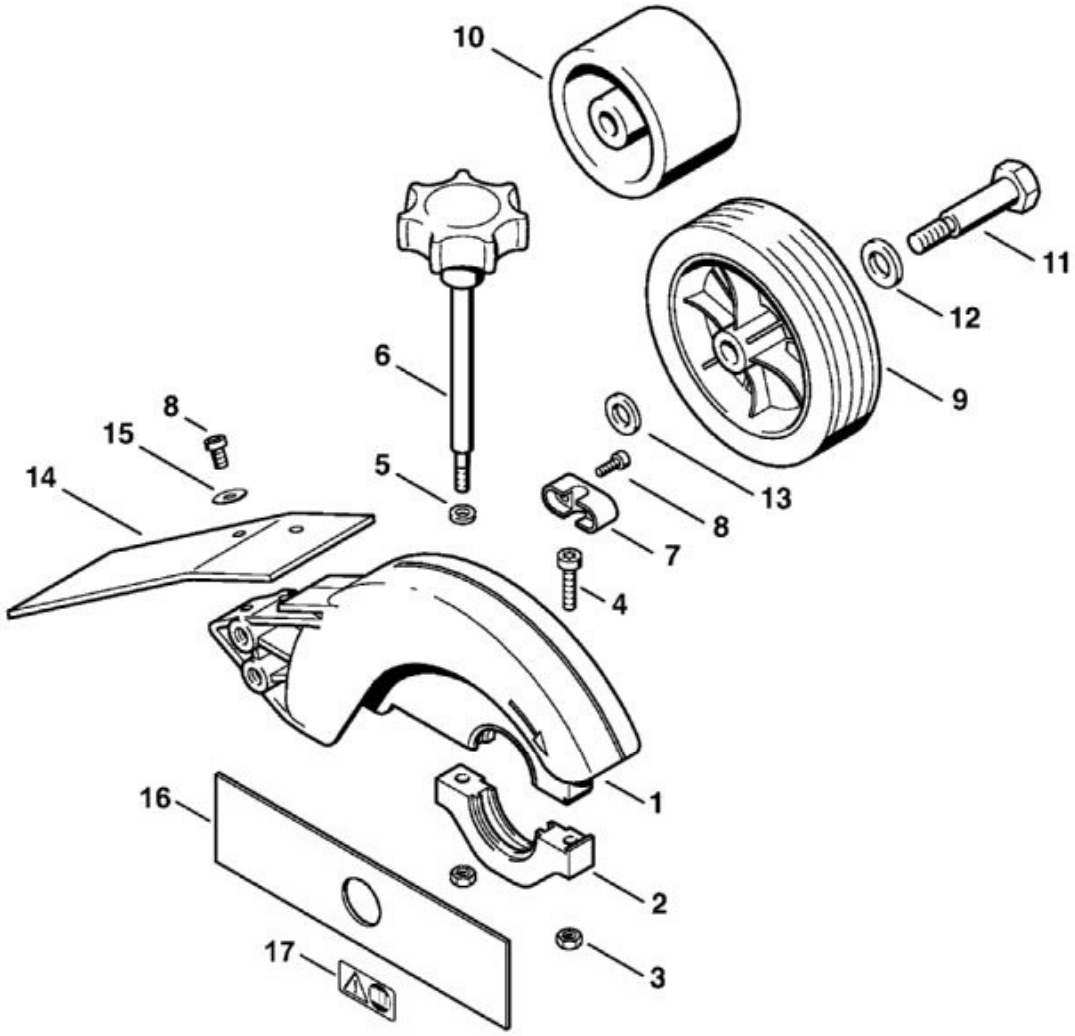

N°	Code article	Désignation	*	**	***
1	4133 713 4506	Capot protecteur			1
2	4133 716 6505	Pièce de serrage			1
3	9214 320 0900	Écrou de sécurité M6			2
4	9022 341 1350	Vis cylindrique IS-M6x25			1
5	9291 021 0140	Rondelle 6,4			1
6	4133 710 9500	Vis de tension			1
7	4133 716 6600	Elément de serrage			1
8	9075 478 4095	Vis cylindrique IS-D5x12			3
9	4133 712 1000	Roue			1
10	4133 712 1001	Roue	(B)		1
12	9291 021 0220	Rondelle 13			1
13	9291 021 0200	Rondelle 10,5			1

N°	Code article	Désignation	*	**	***
14	4133 716 3200	Tablier			1
15	0000 958 0512	Rondelle			1
16	4133 713 4101	Barre de coupe Ø 200x2,4 mm	[17]		1
17	0000 967 3730	Pictogramme d'avertissement			1

* (A) non illustré
(B) uniquement accessoire optionnel
(C) n'est plus livrable départ usine
(D) n'est pas livrable séparément
[..] y compris Fig. No.

** (02.2003) Open informations techniques
>xxx xxx xxxx] Pièce à utiliser jusqu'au n° de série
[xxxx xxx xxxx> Pièce à utiliser à partir du n° de série

*** Nombre de pièces(s) utilisée(s) lors de la production

**** Prix de vente unitaire brut hors taxes
Voir conditions générales de vente dans la rubrique 'Téléchargement'

FC 75
Sélection: Capot protecteur, Outils, Accessoires optionnels

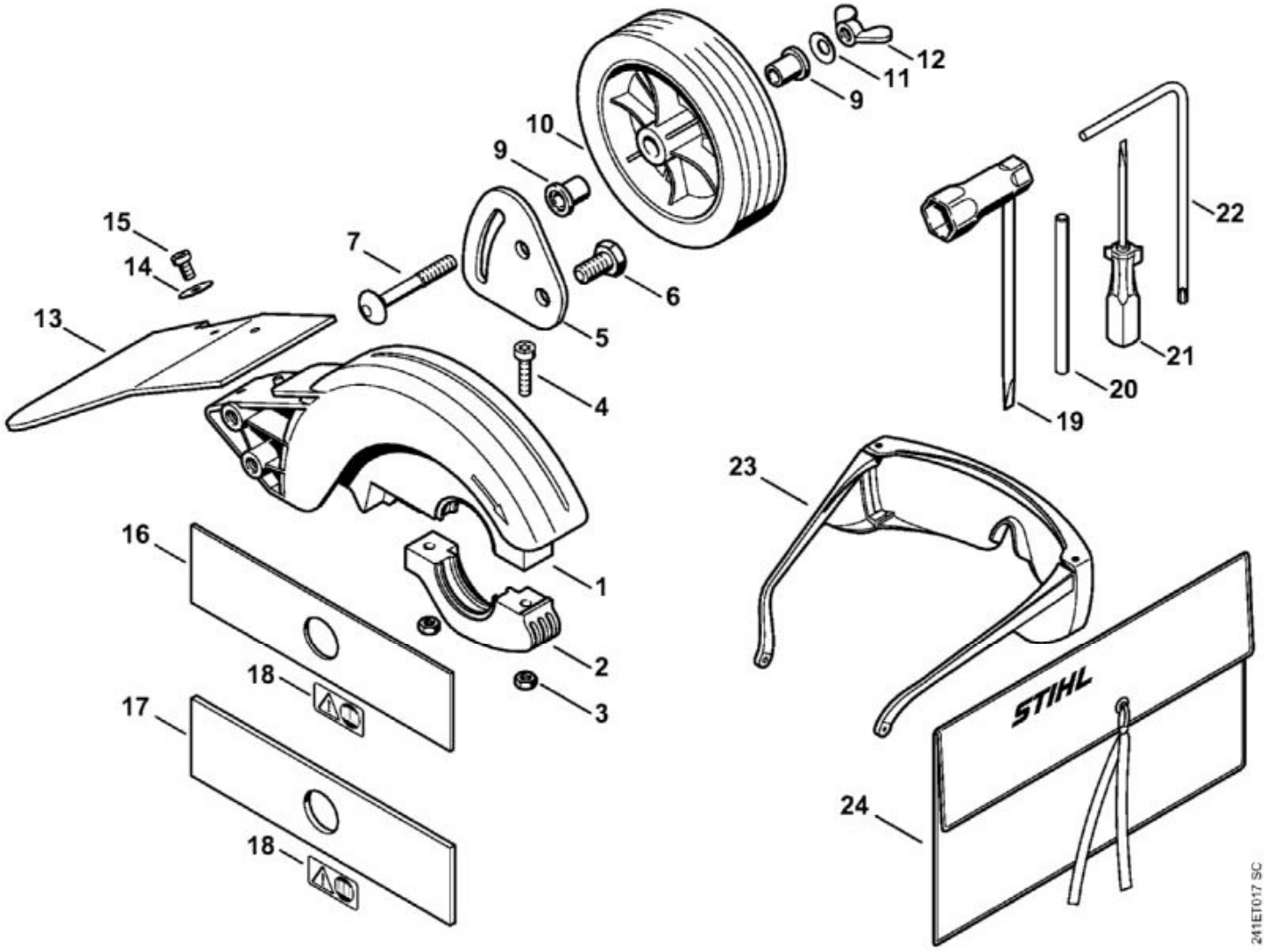

N°	Code article	Désignation	*	**	***
1	4137 713 4503	Capot protecteur			1
2	4137 716 6500	Pièce de serrage			1
3	9214 320 0900	Écrou de sécurité M6			2
4	9022 341 1350	Vis cylindrique IS-M6x25			2
5	4137 708 3200	Segment			1
6	4201 708 8402	Vis à six pans M10x18			2
7	9027 068 1972	Vis à tête bombée M8x60			1
9	4137 716 1501	Douille			2
10	4133 712 1000	Roue			1
11	9486 648 0304	Rondelle Belleville 18x8,2			1
12	9245 691 1100	Écrou à ailettes M8			1
13	4137 716 3200	Tablier			1

N°	Code article	Désignation	*	**	***
14	0000 958 0512	Rondelle			1
15	9075 478 4095	Vis cylindrique IS-D5x12			1
16	4133 713 4101	Barre de coupe Ø 200x2,4 mm	[18]		1
17	4133 713 4102	Barre de coupe Ø 200x3,8 mm	[18](B)		1
18	0000 967 3730	Pictogramme d'avertissement			1
19	1129 890 3401	Clé multiple	(B)		1
20	4133 893 7800	Goujon en fer	(B)		1
21	0000 890 2300	Tournevis	(B)		1
22	0812 370 1000	Tournevis T27x120x70			1
23	0000 884 0307	Lunettes de protection			1
24	0000 891 0810	Pochette à outils	(B)		1

* (A) non illustré
(B) uniquement accessoire optionnel
(C) n'est plus livrable départ usine
(D) n'est pas livrable séparément
[..] y compris Fig. No.

** (02.2003) Open informations techniques
>xxx xxx xxxx] Pièce à utiliser jusqu'au n° de série
[xxxx xxx xxxx> Pièce à utiliser à partir du n° de série

*** Nombre de pièces(s) utilisée(s) lors de la production

**** Prix de vente unitaire brut hors taxes
Voir conditions générales de vente dans la rubrique 'Téléchargement'

FC 75
Sélection: Carburateur C1Q-S157A, C1Q-S69A

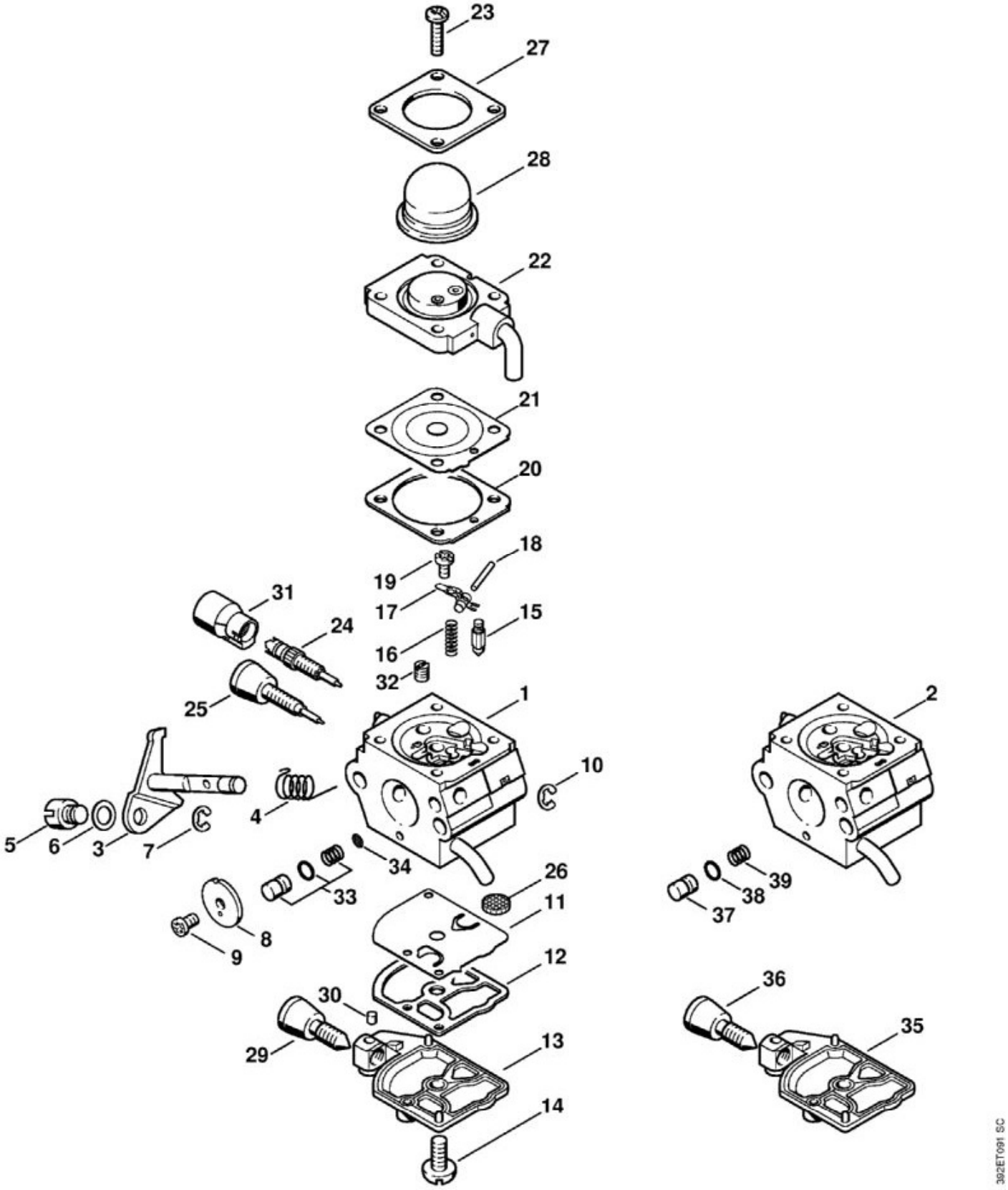

N°	Code article	Désignation	*	**	***
1	4137 120 0614	Carburateur C1Q-S157A	[3 - 34]		1

N°	Code article	Désignation	*	**	***
2	4137 120 0608	Carburateur C1Q-S69A	[3 - 12, 14 - 28, 30 - 32, 34 - 39](C)		1
3	4137 120 7100	Axe de papillon avec levier			1
4	1123 122 3000	Ressort			1
5	4128 121 8900	Boulon			1
6	4137 121 8600	Rondelle			1
7	1120 122 9000	Circlip			1
8	4229 121 3303	Papillon			1
9	1125 122 7403	Vis à tête ronde			1
10	1125 122 9001	Circlip			1
11	1129 121 4800	Membrane de pompe			1
12	1123 129 0905	Joint			1
13	4134 121 0802	Couvercle			1
14	1120 122 7800	Vis à tête bombée fraisée			1
15	4116 121 5100	Pointeau d'admission			1
16	1120 122 3004	Ressort			1
17	1125 121 5000	Levier de réglage d'admission			1
18	1120 121 9200	Axe			1
19	1120 122 6600	Vis à embase			1
20	4229 129 0901	Joint			1
21	4229 121 4700	Membrane de réglage			1
22	4228 120 2200	Bride			1
23	4226 122 7100	Vis			4
24	4229 122 6701	Vis H de richesse à haut régime			1
25	4229 122 6800	Vis L de richesse au ralenti			1
26	1123 121 7800	Tamis			1
27	4140 121 0800	Couvercle			1
28	4226 121 2700	Capuchon			1
29	4140 122 6200	Vis de réglage de régime de ralenti			1
30	1125 122 4200	Pièce de serrage			1
31	4229 121 2701	Capuchon			1
32	4229 121 5602	Gicleur fixe 0.35			1
33	4137 120 9700	Jeu de Piston de pompe			1
34	1120 121 7801	Tamis			1
35	1123 121 0800	Couvercle			1
36	4180 122 6200	Vis de réglage de régime de ralenti			1
37	4229 121 5800	Piston de pompe			1
38	4140 122 3600	Anneau de joint			1

N°	Code article	Désignation	*	**	***
39	4229 122 3001	Ressort			1
	4140 007 1060	Jeu de pièces de carburateur	[11, 12, 20 - 22]		1

* (A) non illustré
(B) uniquement accessoire optionnel
(C) n'est plus livrable départ usine
(D) n'est pas livrable séparément
[..] y compris Fig. No.

** (02.2003) Open informations techniques
>xxx xxx xxxx] Pièce à utiliser jusqu'au n° de série
[xxxx xxx xxxx> Pièce à utiliser à partir du n° de série

*** Nombre de pièces(s) utilisée(s) lors de la production

**** Prix de vente unitaire brut hors taxes
Voir conditions générales de vente dans la rubrique 'Téléchargement'

FC 75
Sélection: Carburateur C1Q-S28E, C1Q-S41C

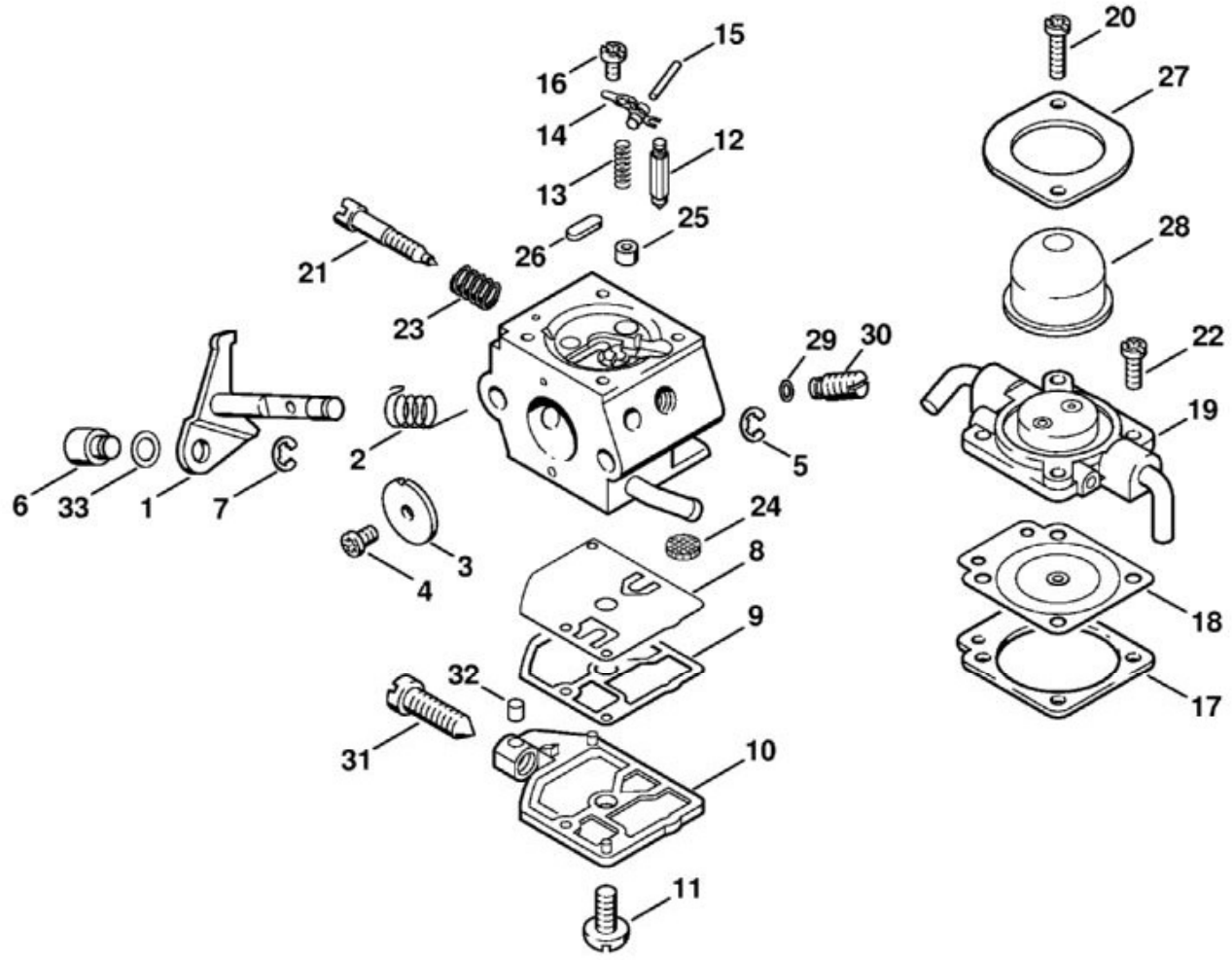

N°	Code article	Désignation	*	**	***
	4137 120 0600	Carburateur C1Q-S28E	[1 - 33]		1
1	4226 120 7100	Axe de papillon avec levier			1
2	1123 122 3000	Ressort			1
3	4227 121 3300	Papillon			1
4	1125 122 7403	Vis à tête ronde			1
5	1125 122 9001	Circlip			1
6	4128 121 8900	Boulon			1
7	1120 122 9000	Circlip			1
8	1129 121 4800	Membrane de pompe			1
9	1123 129 0905	Joint			1
10	1123 121 0800	Couvercle			1
11	1120 122 7800	Vis à tête bombée fraisée			1

N°	Code article	Désignation	*	**	***
12	4116 121 5100	Pointeau d'admission			1
13	1123 122 3001	Ressort			1
14	1125 121 5000	Levier de réglage d'admission			1
15	1120 121 9200	Axe			1
16	1120 122 6600	Vis à embase			1
17	4129 129 0902	Joint			1
18	4129 121 4700	Membrane de réglage			1
19	4226 120 2200	Bride			1
20	4226 122 7100	Vis			2
21	4137 122 6800	Vis L de richesse au ralenti			1
22	1128 122 7100	Vis			2
23	1120 122 3005	Ressort			1
24	1123 121 7800	Tamis			1
25	4137 121 5401	Gicleur à soupape			1
26	4226 121 0700	Plaque de fermeture			1
27	4226 121 0800	Couvercle			1
28	4226 121 2700	Capuchon			1
29	4226 121 8600	Rondelle			1
30	4137 120 8700	Soupape de réglage			1
31	1123 122 6200	Vis de réglage de régime de ralenti			1
32	1125 122 4200	Pièce de serrage			1
33	4137 121 8600	Rondelle			1
	4227 007 1060	Jeu de pièces de carburateur	[8, 9, 17, 18]		1

* (A) non illustré
(B) uniquement accessoire optionnel
(C) n'est plus livrable départ usine
(D) n'est pas livrable séparément
[..] y compris Fig. No.

** (02.2003) Open informations techniques
>xxx xxx xxxx] Pièce à utiliser jusqu'au n° de série
[xxxx xxx xxxx> Pièce à utiliser à partir du n° de série

*** Nombre de pièces(s) utilisée(s) lors de la production

**** Prix de vente unitaire brut hors taxes
Voir conditions générales de vente dans la rubrique 'Téléchargement'

FC 75
Sélection: Carburateur C1Q-S45

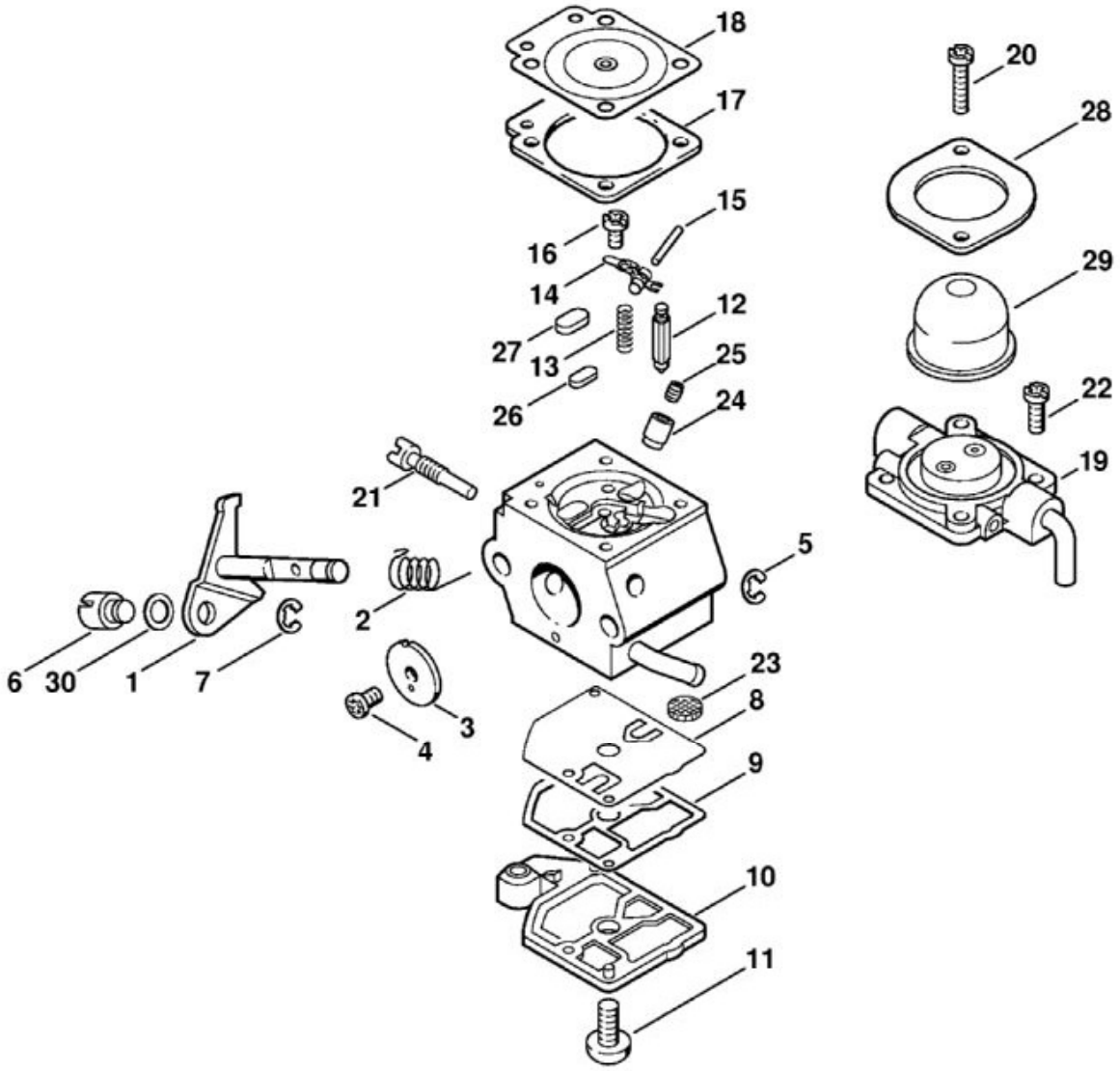

N°	Code article	Désignation	*	**	***
	4137 120 0603	Carburateur C1Q-S45	[1 - 30]		1
1	4226 120 7100	Axe de papillon avec levier			1
2	1123 122 3000	Ressort			1
3	4137 121 3300	Papillon			1
4	1125 122 7403	Vis à tête ronde			1
5	1125 122 9001	Circlip			1
6	4137 121 8900	Boulon			1
7	1120 122 9000	Circlip			1
8	1129 121 4800	Membrane de pompe			1
9	1123 129 0905	Joint			1
10	4128 121 0800	Couvercle			1
11	1120 122 7800	Vis à tête bombée fraisée			1

N°	Code article	Désignation	*	**	***
12	4116 121 5100	Pointeau d'admission			1
13	1123 122 3001	Ressort			1
14	1125 121 5000	Levier de réglage d'admission			1
15	1120 121 9200	Axe			1
16	1120 122 6600	Vis à embase			1
17	4129 129 0902	Joint			1
18	4129 121 4700	Membrane de réglage			1
19	4226 120 2200	Bride			1
20	4226 122 7100	Vis			2
21	4137 122 6300	Vis de réglage de régime de ralenti			1
22	1128 122 7100	Vis			2
23	1123 121 7800	Tamis			1
24	4137 122 5100	Soupape de sortie			1
25	4137 121 5601	Gicleur fixe 0.42			1
26	4119 121 0700	Plaque de fermeture			1
27	4129 121 0700	Plaque de fermeture			1
28	4226 121 0800	Couvercle			1
29	4226 121 2700	Capuchon			1
30	4137 121 8600	Rondelle			1
	4227 007 1060	Jeu de pièces de carburateur	[8, 9, 17, 18]		1

* (A) non illustré
(B) uniquement accessoire optionnel
(C) n'est plus livrable départ usine
(D) n'est pas livrable séparément
[..] y compris Fig. No.

** (02.2003) Open informations techniques
>xxx xxx xxxx] Pièce à utiliser jusqu'au n° de série
[xxxx xxx xxxx> Pièce à utiliser à partir du n° de série

*** Nombre de pièces(s) utilisée(s) lors de la production

**** Prix de vente unitaire brut hors taxes
Voir conditions générales de vente dans la rubrique 'Téléchargement'

FC 75
Sélection: Carburateur C1Q-S56A

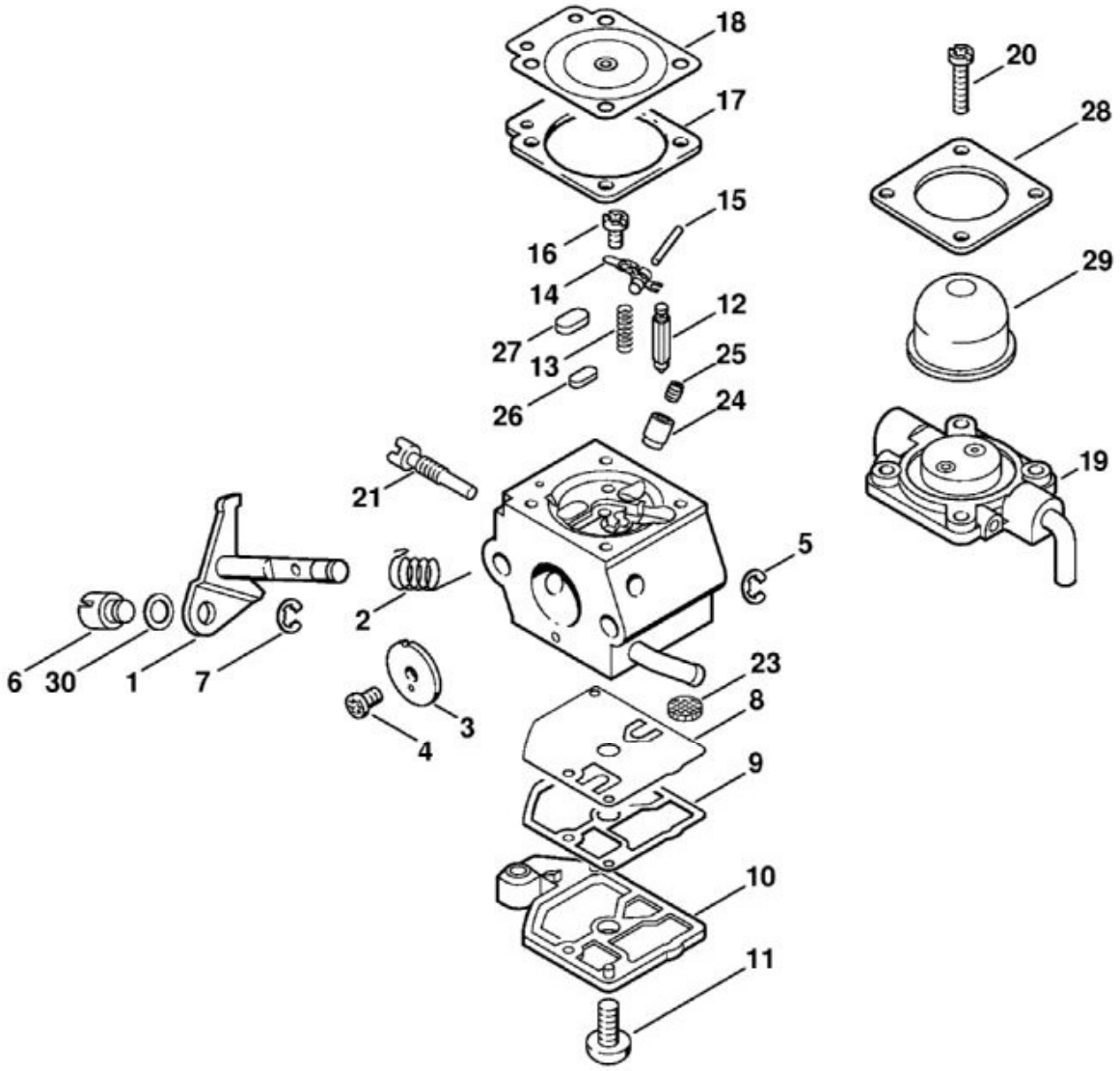

N°	Code article	Désignation	*	**	***
	4137 120 0604	Carburateur C1Q-S56A	[1 - 30]		1
1	4226 120 7100	Axe de papillon avec levier			1
2	1123 122 3000	Ressort			1
3	4137 121 3300	Papillon			1
4	1125 122 7403	Vis à tête ronde			1
5	1125 122 9001	Circlip			1
6	4137 121 8900	Boulon			1
7	1120 122 9000	Circlip			1
8	1129 121 4800	Membrane de pompe			1
9	1123 129 0905	Joint			1
10	4128 121 0800	Couvercle			1
11	1120 122 7800	Vis à tête bombée fraisée			1

N°	Code article	Désignation	*	**	***
12	4116 121 5100	Pointeau d'admission			1
13	1123 122 3001	Ressort			1
14	1125 121 5000	Levier de réglage d'admission			1
15	1120 121 9200	Axe			1
16	1120 122 6600	Vis à embase			1
17	4129 129 0902	Joint			1
18	4129 121 4700	Membrane de réglage			1
19	4140 120 2250	Bride	[17, 18, 20, 28]		1
20	4226 122 7100	Vis			4
21	4137 122 6300	Vis de réglage de régime de ralenti			1
23	1123 121 7800	Tamis			1
24	4137 122 5100	Soupape de sortie			1
25	4137 121 5601	Gicleur fixe 0.42			1
26	4119 121 0700	Plaque de fermeture			1
27	4129 121 0700	Plaque de fermeture			1
28	MD5_ 0x9 efb0	Couvercle	(D)		1
29	4226 121 2700	Capuchon			1
30	4137 121 8600	Rondelle			1
	4227 007 1060	Jeu de pièces de carburateur	[8, 9, 17, 18]		1

* (A) non illustré
(B) uniquement accessoire optionnel
(C) n'est plus livrable départ usine
(D) n'est pas livrable séparément
[..] y compris Fig. No.

** (02.2003) Open informations techniques
>xxx xxx xxxx] Pièce à utiliser jusqu'au n° de série
[xxxx xxx xxxx> Pièce à utiliser à partir du n° de série

*** Nombre de pièces(s) utilisée(s) lors de la production

**** Prix de vente unitaire brut hors taxes
Voir conditions générales de vente dans la rubrique 'Téléchargement'

FC 75
Sélection: Carburateur C1Q-S63A

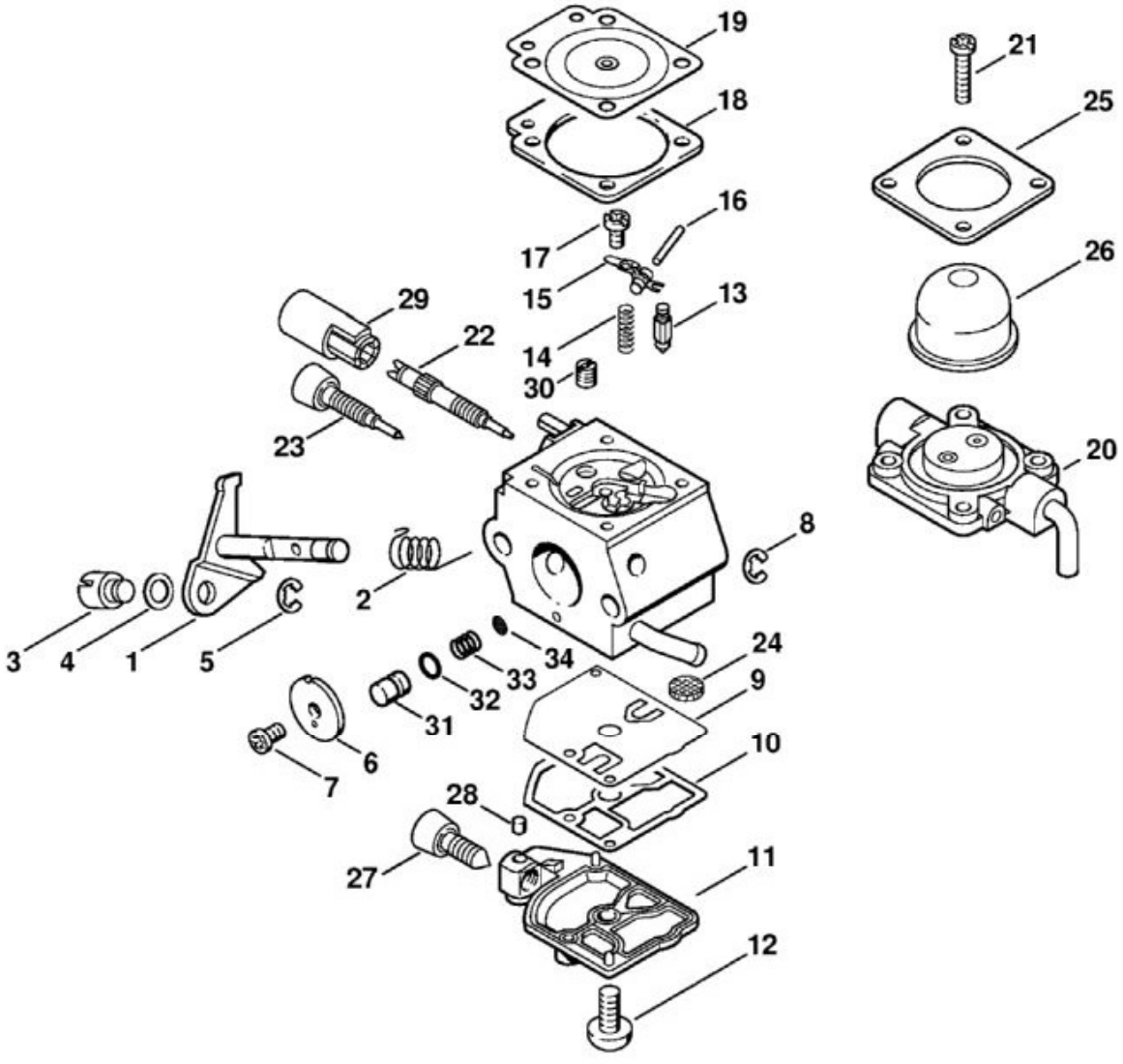

N°	Code article	Désignation	*	**	***
	4137 120 0606	Carburateur C1Q-S63A	[1 - 34]		1
1	4137 120 7100	Axe de papillon avec levier			1
2	1123 122 3000	Ressort			1
3	4128 121 8900	Boulon			1
4	4137 121 8600	Rondelle			1
5	1120 122 9000	Circlip			1
6	4229 121 3303	Papillon			1
7	1125 122 7403	Vis à tête ronde			1
8	1125 122 9001	Circlip			1
9	1129 121 4800	Membrane de pompe			1
10	1123 129 0905	Joint			1
11	1123 121 0800	Couvercle			1

N°	Code article	Désignation	*	**	***
12	1120 122 7800	Vis à tête bombée fraisée			1
13	4116 121 5100	Pointeau d'admission			1
14	1120 122 3004	Ressort			1
15	1125 121 5000	Levier de réglage d'admission			1
16	1120 121 9200	Axe			1
17	1120 122 6600	Vis à embase			1
18	1129 129 0900	Joint			1
19	4129 121 4700	Membrane de réglage			1
20	4140 120 2200	Bride			1
21	4226 122 7100	Vis			4
22	4229 122 6700	Vis H de richesse à haut régime			1
23	4229 122 6800	Vis L de richesse au ralenti			1
24	1123 121 7800	Tamis			1
25	4140 121 0800	Couvercle			1
26	4226 121 2700	Capuchon			1
27	4229 122 6200	Vis de réglage de régime de ralenti			1
28	1125 122 4200	Pièce de serrage			1
29	4229 121 2700	Capuchon			1
30	4137 121 5603	Gicleur fixe 0.34			1
31	4229 121 5800	Piston de pompe			1
32	4140 122 3600	Anneau de joint			1
33	4229 122 3001	Ressort			1
34	1120 121 7801	Tamis			1
	1129 007 1062	Jeu de pièces de carburateur	[9, 10, 18, 19]		1

* (A) non illustré
(B) uniquement accessoire optionnel
(C) n'est plus livrable départ usine
(D) n'est pas livrable séparément
[..] y compris Fig. No.

** (02.2003) Open informations techniques
>xxx xxx xxxx] Pièce à utiliser jusqu'au n° de série
[xxxx xxx xxxx> Pièce à utiliser à partir du n° de série

*** Nombre de pièces(s) utilisée(s) lors de la production

**** Prix de vente unitaire brut hors taxes
Voir conditions générales de vente dans la rubrique 'Téléchargement'

FC 75
Sélection: Carburateur WT-447

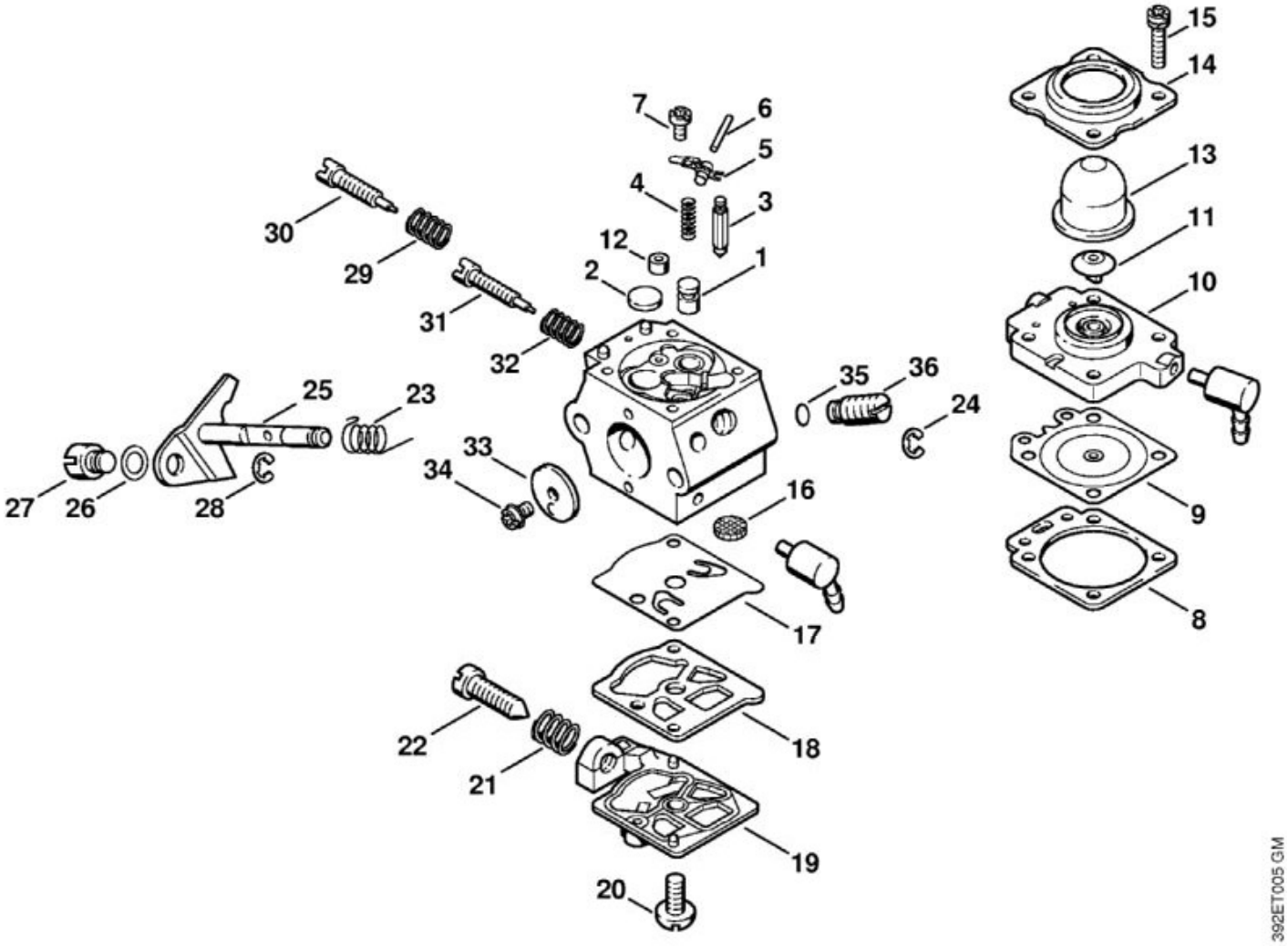

N°	Code article	Désignation	*	**	***
	4137 120 0601	Carburateur WT-447	[1 - 36](C)		1
1	4133 121 5400	Gicleur à soupape			1
2	4117 122 9402	Bouchon			1
3	1110 121 5100	Pointeau d'admission			1
4	1120 122 3001	Ressort			1
5	1113 121 5000	Levier de réglage d'admission			1
6	1113 121 9200	Axe			1
7	1114 122 7400	Vis à tête ronde			1
8	4133 129 0901	Joint			1
9	1113 121 4705	Membrane de réglage			1
10	4133 120 2201	Bride	[11]		1
11	4133 121 5200	Soupape			1

N°	Code article	Désignation	*	**	***
12	4133 120 8600	Soupape antiretour			1
13	4133 121 2700	Capuchon			1
14	4133 121 0801	Couvercle			1
15	4133 122 7400	Vis à tête ronde			4
16	1114 121 7800	Tamis			1
17	1120 121 4805	Membrane de pompe			1
18	1120 129 0905	Joint			1
19	4117 121 0803	Couvercle			1
20	1114 122 7100	Vis			1
21	4117 122 3006	Ressort			1
22	4117 122 6200	Vis de réglage de régime de ralenti			1
23	4133 122 3200	Ressort coudé			1
24	1117 122 9000	Circlip			1
25	4211 120 7100	Axe de papillon avec levier			1
26	4211 121 8600	Rondelle			1
27	4215 121 8900	Boulon			1
28	4211 122 9000	Circlip			1
29	4117 122 3007	Ressort			1
30	4211 122 6700	Vis H de richesse à haut régime			1
31	1123 122 6801	Vis L de richesse au ralenti			1
32	1115 122 3002	Ressort			1
33	4117 121 3300	Papillon			1
34	1110 122 7400	Vis à tête ronde			1
35	4130 121 8600	Rondelle			1
36	4133 120 8701	Soupape de réglage			1
	4133 007 1060	Jeu de pièces de carburateur	[8, 9, 17, 18]		1

* (A) non illustré
(B) uniquement accessoire optionnel
(C) n'est plus livrable départ usine
(D) n'est pas livrable séparément
[..] y compris Fig. No.

** (02.2003) Open informations techniques
>xxx xxx xxxx] Pièce à utiliser jusqu'au n° de série
[xxxx xxx xxxx> Pièce à utiliser à partir du n° de série

*** Nombre de pièces(s) utilisée(s) lors de la production

**** Prix de vente unitaire brut hors taxes
Voir conditions générales de vente dans la rubrique 'Téléchargement'

FC 75
Sélection: Carter, Cylindre

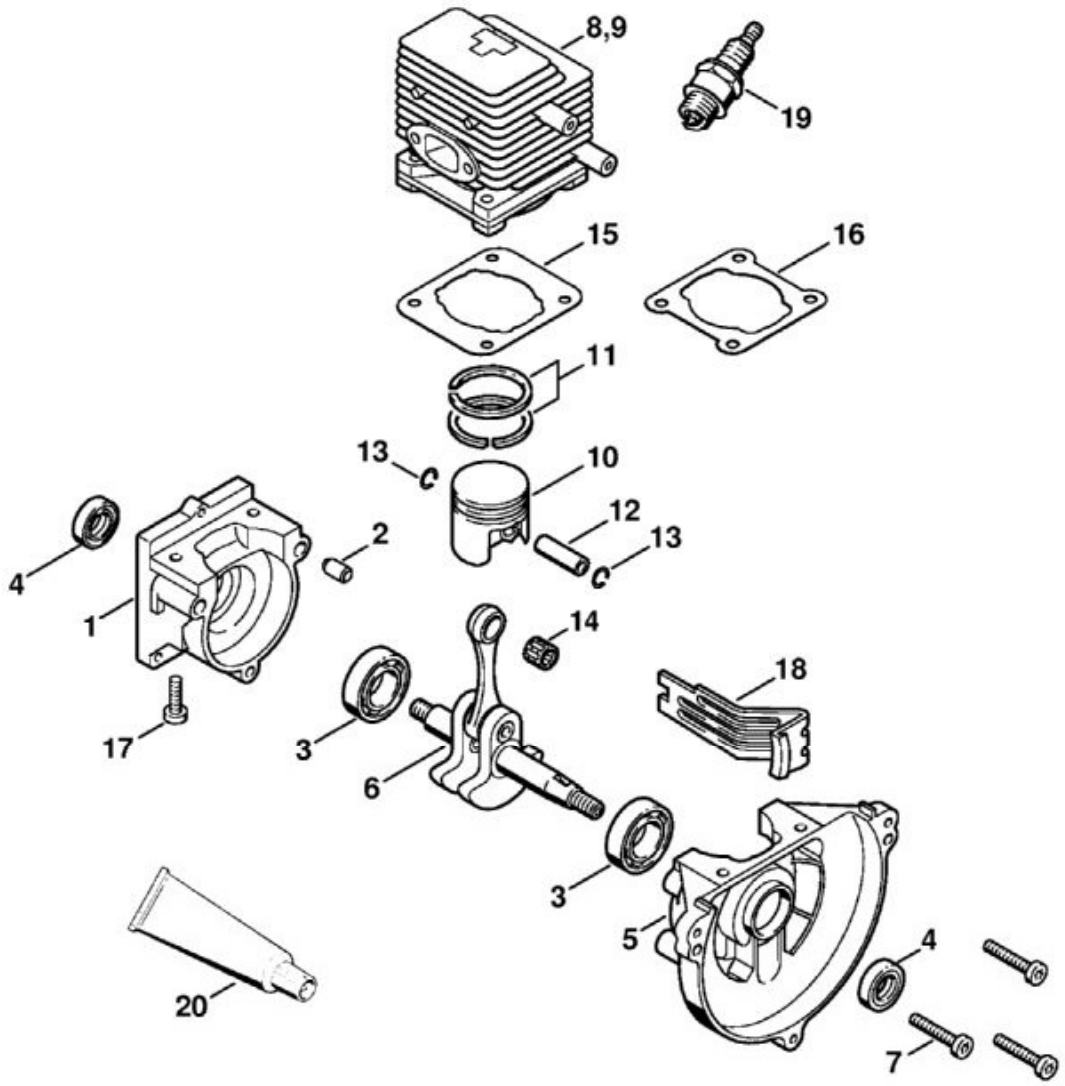

N°	Code article	Désignation	*	**	***
1	4137 020 2800	Demi-carter de vilebrequin, côté lanceur	[2, 3]		1
2	0000 988 8600	Douille			2
3	9503 003 0242	Roulement rainuré à billes 6201			2
4	9640 003 1195	Bague d'étanchéité 12x22x5			2
5	4137 020 2601	Demi-carter de vilebrequin, côté ventilateur	[3]		1
6	4137 030 0401	Vilebrequin			1
7	9022 371 1050	Vis cylindrique IS-M5x25			3
8	4137 020 1202	Cylindre avec piston Ø 34 mm	[10 - 13, 17]		1
9	4137 020 1201	Cylindre avec piston Ø 34 mm	[10 - 13, 17]		1

N°	Code article	Désignation	*	**	***
10	4137 030 2010	Piston Ø 34 mm	[11 - 13]		1
11	4137 034 3000	Segment de piston Ø 34x1,5 mm			2
12	4137 034 1500	Axe de piston 8x5x22			1
13	9463 650 0805	Jonc d'arrêt 8x0,7			2
14	9512 003 1830	Cage à aiguilles 8x11x10			1
15	4140 029 2300	Joint de cylindre			1
16	4137 029 2300	Joint de cylindre			1
17	9075 478 4159	Vis cylindrique IS-D5x24			4
18	4137 084 2200	Pièce de protection			1
19	1110 400 7005	Bougie Bosch WSR 6 F			1
19	0000 400 7000	Bougie NGK BPMR7A			1
20	0783 830 2000	Tube de pâte d'étanchéité Dirko HT rouge	(B)		1

* (A) non illustré
(B) uniquement accessoire optionnel
(C) n'est plus livrable départ usine
(D) n'est pas livrable séparément
[..] y compris Fig. No.

** (02.2003) Open informations techniques
>xxx xxx xxxx] Pièce à utiliser jusqu'au n° de série
[xxxx xxx xxxx> Pièce à utiliser à partir du n° de série

*** Nombre de pièces(s) utilisée(s) lors de la production

**** Prix de vente unitaire brut hors taxes
Voir conditions générales de vente dans la rubrique 'Téléchargement'

FC 75
Sélection: Dispositif d'allumage, Embrayage

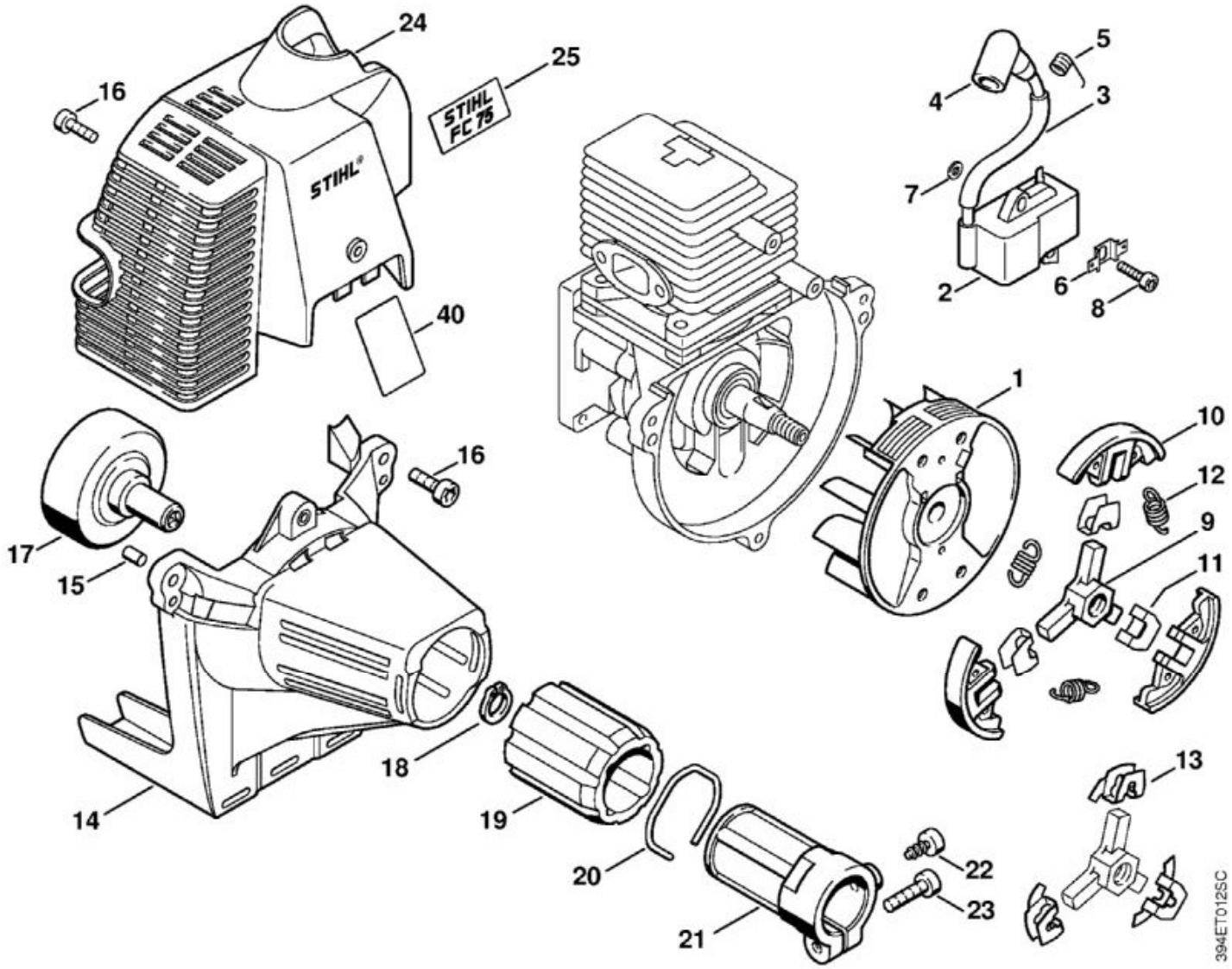

N°	Code article	Désignation	*	**	***
1	4137 400 1200	Rotor			1
2	4137 400 1350	Module d'allumage	[3 - 5, 7]		1
3	4137 442 0400	Gaine isolante			1
4	1106 405 1000	Contact de câble d'allumage			1
5	0000 998 0606	Ressort coudé			1
6	4137 405 1600	Connecteur enfichable			1
7	4137 404 9300	Rondelle			2
8	9022 371 0710	Vis cylindrique IS-M4x20			2
9	4137 160 2001	Embrayage	[10 - 12]		1
10	1129 162 0800	Masselotte			3
11	1127 162 3000	Pièce de fixation			3
12	0000 997 5625	Ressort de tension			3

N°	Code article	Désignation	*	**	***
13	1121 162 3000	Pièce de fixation			3
14	4137 080 1800	Carter de ventilateur	[15]		1
15	9991 003 5087	Douille 7,5x6,8			3
16	9022 341 0980	Vis cylindrique IS-M5x16			5
17	4137 160 2900	Cloche d'embrayage			1
18	9455 621 1130	Circlip 12x1			1
19	4137 791 9300	Pièce de caoutchouc			1
20	9457 621 4481	Circlip			1
21	4137 790 7200	Douille	[22]		1
22	9075 478 4095	Vis cylindrique IS-D5x12			1
23	9022 371 1020	Vis cylindrique IS-M5x20			1
24	4137 080 1604	Capot			1
25	4137 967 1506	Plaque matricule FC 75			1
40	4137 084 8300	Feuille calorifuge			1

* (A) non illustré
(B) uniquement accessoire optionnel
(C) n'est plus livrable départ usine
(D) n'est pas livrable séparément
[..] y compris Fig. No.

** (02.2003) Open informations techniques
>xxx xxx xxxx] Pièce à utiliser jusqu'au n° de série
[xxxx xxx xxxx> Pièce à utiliser à partir du n° de série

*** Nombre de pièces(s) utilisée(s) lors de la production

**** Prix de vente unitaire brut hors taxes
Voir conditions générales de vente dans la rubrique 'Téléchargement'

FC 75
Sélection: Dispositif de lancement, Silencieux

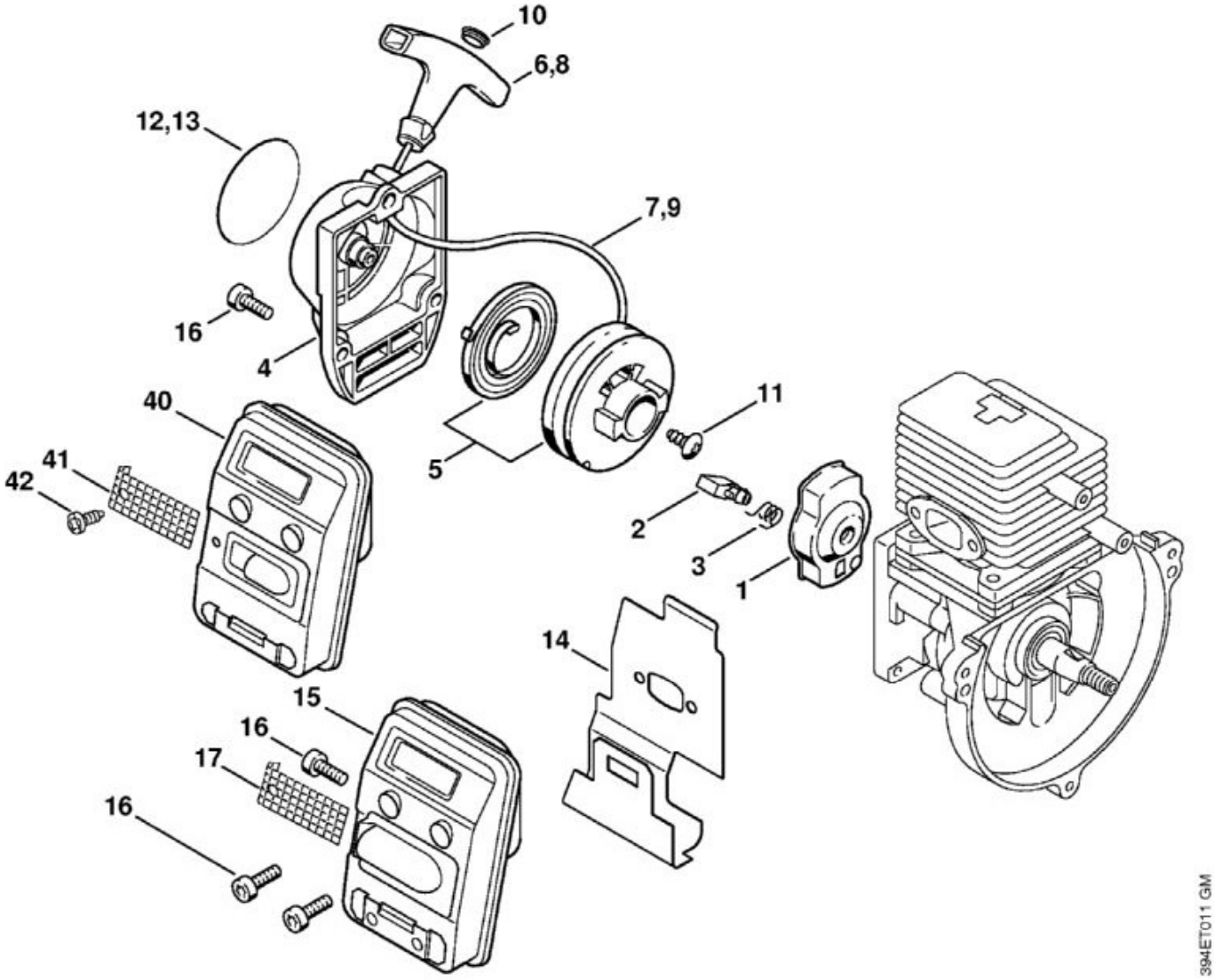

N°	Code article	Désignation	*	**	***
1	4133 190 2002	Entraîneur	[2, 3]		1
2	4133 195 7201	Cliquet			1
3	0000 998 0612	Ressort coudé			1
	4137 190 4000	Dispositif de lancement	[4 - 7, 10, 11]		1
4	4137 190 0400	Couvercle de lanceur			1
5	4137 190 1100	Poulie à câble avec ressort de rappel			1
6	0000 190 3403	Poignée ElastoStart Ø 2,7 mm	[7, 10]		1
7	4137 195 8200	Câble de lancement Ø 2,7x910 mm			1
	0000 930 2281	Câble de lancement Ø 2,7 mm x 30,8 m			1
8	0000 190 3400	Poignée ElastoStart Ø 3 mm	[9, 10]		1

N°	Code article	Désignation	*	**	***
9	0000 195 8200	Câble de lancement Ø 3x800 mm			1
	0000 930 2208	Câble de lancement Ø 3 mm x 30,5 m	(A, B)		1
10	0000 195 7000	Capuchon			1
11	9104 003 0960	Vis Parker P5,5x12			1
13	0000 967 2129	Emblème MADE IN USA			1
14	4137 149 0600	Joint de silencieux			1
15	4137 140 0602	Silencieux	[14, 17]		1
16	9022 341 0980	Vis cylindrique IS-M5x16			6
17	4137 141 9000	Grille			1
40	4137 140 0600	Silencieux	[41, 42]		1
41	4137 141 9000	Grille			1
42	9099 021 0810	Vis Parker 4,2x9,5			1

* (A) non illustré
(B) uniquement accessoire optionnel
(C) n'est plus livrable départ usine
(D) n'est pas livrable séparément
[..] y compris Fig. No.

** (02.2003) Open informations techniques
>xxx xxx xxxx] Pièce à utiliser jusqu'au n° de série
[xxxx xxx xxxx> Pièce à utiliser à partir du n° de série

*** Nombre de pièces(s) utilisée(s) lors de la production

**** Prix de vente unitaire brut hors taxes
Voir conditions générales de vente dans la rubrique 'Téléchargement'

FC 75
Sélection: Filtre à air, Réservoir d'essence

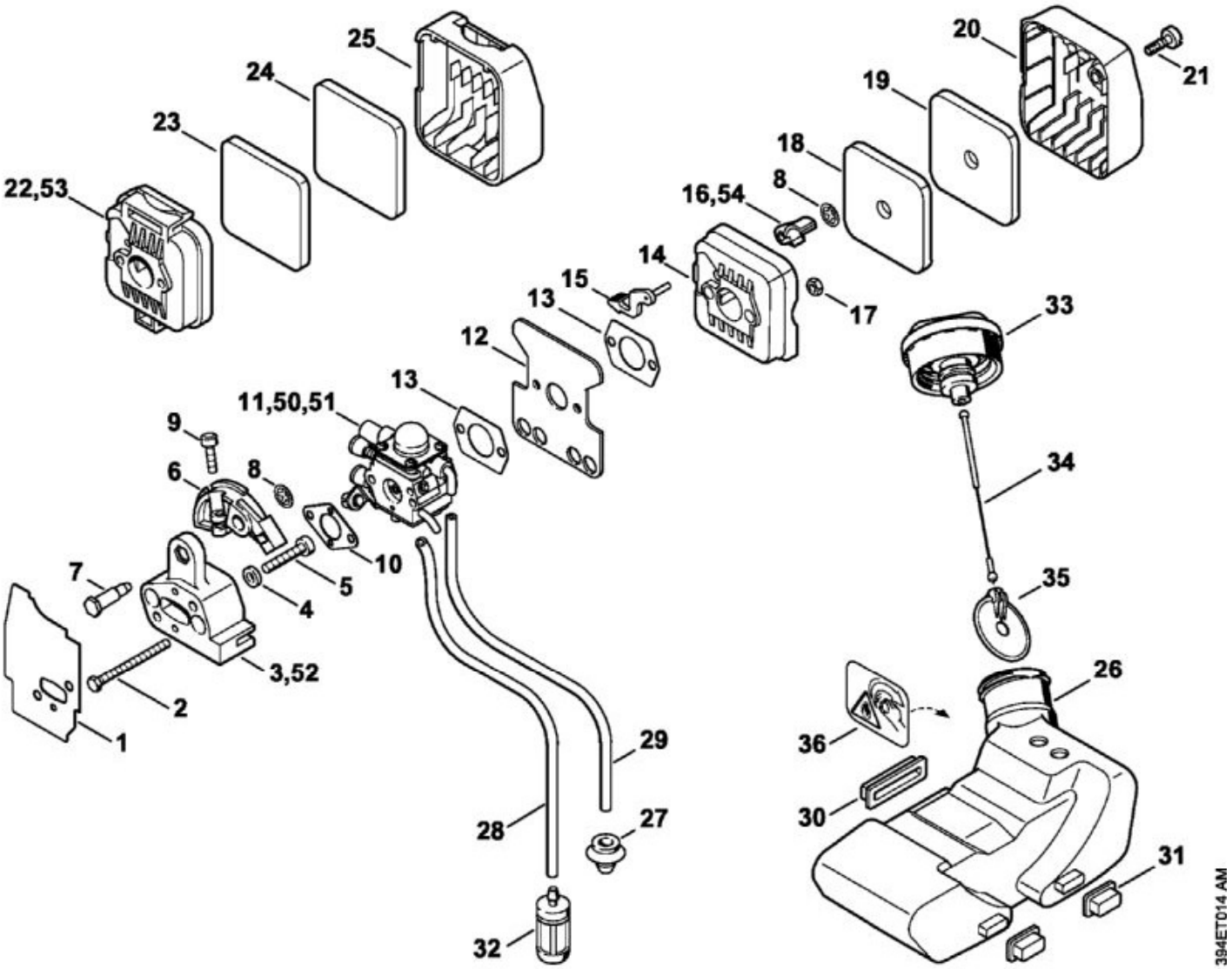

N°	Code article	Désignation	*	**	***
1	4137 129 0905	Joint			1
2	9007 319 1130	Vis à six pans M5x62			2
3	4137 121 1601	Bride intermédiaire			1
4	9291 021 0121	Rondelle 5,3			2
5	9022 371 1050	Vis cylindrique IS-M5x25			2
6	4137 182 7600	Pièce de serrage			1
7	4137 123 8900	Boulon			1
8	9417 003 7512	Clip-écrou 4,0x9,6x1,8			2
9	9022 313 0680	Vis cylindrique IS-M4x16			1
10	4137 129 0900	Joint			1
11	4137 120 0614	Carburateur C1Q-S157A			1
11	4137 120 0606	Carburateur C1Q-S63A			1

N°	Code article	Désignation	*	**	***
11	4137 120 0604	Carburateur C1Q-S56A			1
11	4137 120 0603	Carburateur C1Q-S45			1
12	4227 122 1805	Tôle calorifuge			1
13	4114 149 1205	Joint			2
14	4137 140 2802	Boîtier de filtre	[8, 15, 16]		1
15	4137 141 3700	Levier			1
16	4137 141 3801	Volet de démarrage			1
17	9210 261 0700	Écrou à six pans M5			2
18	4137 124 2801	Filtre			1
19	4137 124 1501	Préfiltre			1
20	4137 140 1000	Couvercle de filtre	[21]		1
21	9022 319 0981	Vis cylindrique IS-M5x17			1
22	4137 140 2801	Boîtier de filtre	[8, 15, 16]		1
23	4137 124 2800	Filtre			1
24	4137 124 1500	Préfiltre			1
25	4137 141 0500	Couvercle de filtre			1
26	4137 350 0410	Réservoir d'essence	[27 - 29]		1
27	0000 989 0516	Douille			2
	0000 930 2803	Tuyau 3,1x5,7 mm x 1 m, R3	(A,B)		1
30	4137 352 8100	Pièce intercalaire			1
31	4137 352 8105	Pièce intercalaire			2
32	0000 350 3502	Crépine d'aspiration			1
33	4128 350 0505	Bouchon de réservoir	[34, 35]		1
34	0000 350 0900	Corde			1
35	0000 353 0800	Pièce de sùreté			1
50	4137 120 0601	Carburateur WT-447	(C)		1
51	4137 120 0600	Carburateur C1Q-S28E			1
52	4137 121 1600	Bride intermédiaire			1
53	4137 140 2800	Boîtier de filtre	[8, 15, 54]		1
54	4137 141 3800	Volet de démarrage			1

* (A) non illustré
(B) uniquement accessoire optionnel
(C) n'est plus livrable départ usine
(D) n'est pas livrable séparément
[..] y compris Fig. No.

** (02.2003) Open informations techniques
>xxx xxx xxxx] Pièce à utiliser jusqu'au n° de série
[xxxx xxx xxxx> Pièce à utiliser à partir du n° de série

*** Nombre de pièces(s) utilisée(s) lors de la production

**** Prix de vente unitaire brut hors taxes
Voir conditions générales de vente dans la rubrique 'Téléchargement'

FC 75
Sélection: Poignée

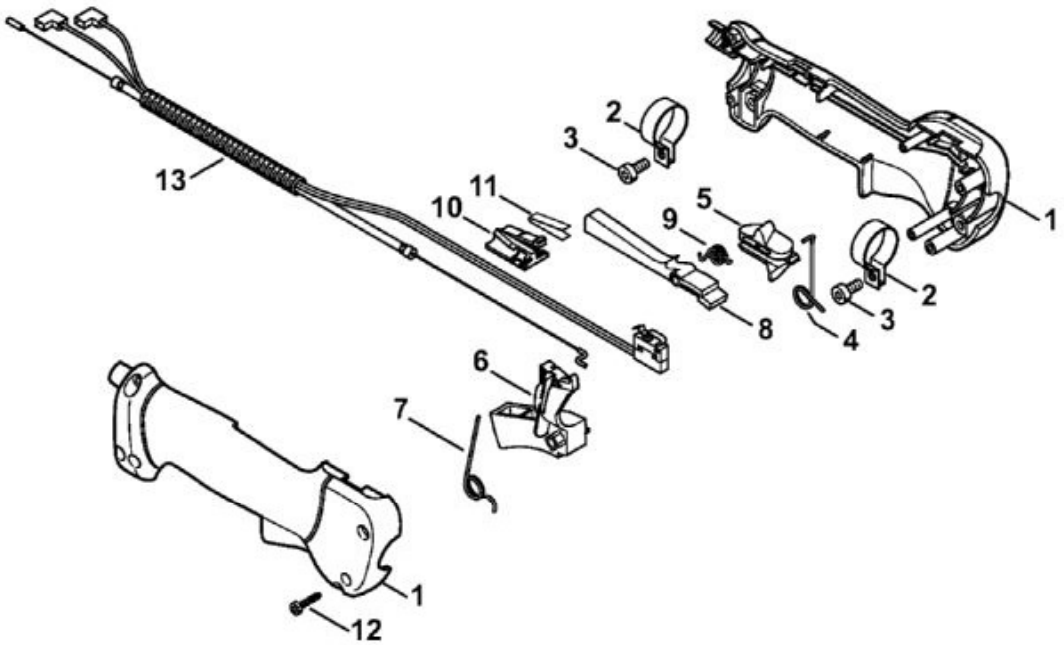

223ET013 SC

N°	Code article	Désignation	*	**	***
	4137 790 1307	Poignée de commande	[1 - 12]		1
1	4137 790 0300	Poignée			1
2	4137 791 9400	Collier de serrage			2
3	9022 341 0960	Vis cylindrique IS-M5x12			2
4	4137 182 4505	Ressort coudé			1
5	4137 182 1701	Curseur combiné			1
6	4137 182 1001	Manette des gaz			1
7	4137 182 4504	Ressort coudé			1
8	4137 182 0802	Levier d'arrêt			1
9	4128 182 4501	Ressort coudé			1
10	4128 793 3000	Curseur			1
11	4128 791 3100	Ressort			1

N°	Code article	Désignation	*	**	***
12	9074 478 3025	Vis cylindrique IS-P4x16			4
13	4137 180 1107	Câble de commande des gaz			1

* (A) non illustré
(B) uniquement accessoire optionnel
(C) n'est plus livrable départ usine
(D) n'est pas livrable séparément
[..] y compris Fig. No.

** (02.2003) Open informations techniques
>xxx xxx xxxx] Pièce à utiliser jusqu'au n° de série
[xxxx xxx xxxx> Pièce à utiliser à partir du n° de série

*** Nombre de pièces(s) utilisée(s) lors de la production

**** Prix de vente unitaire brut hors taxes
Voir conditions générales de vente dans la rubrique 'Téléchargement'

FC 75
Sélection: Poignée

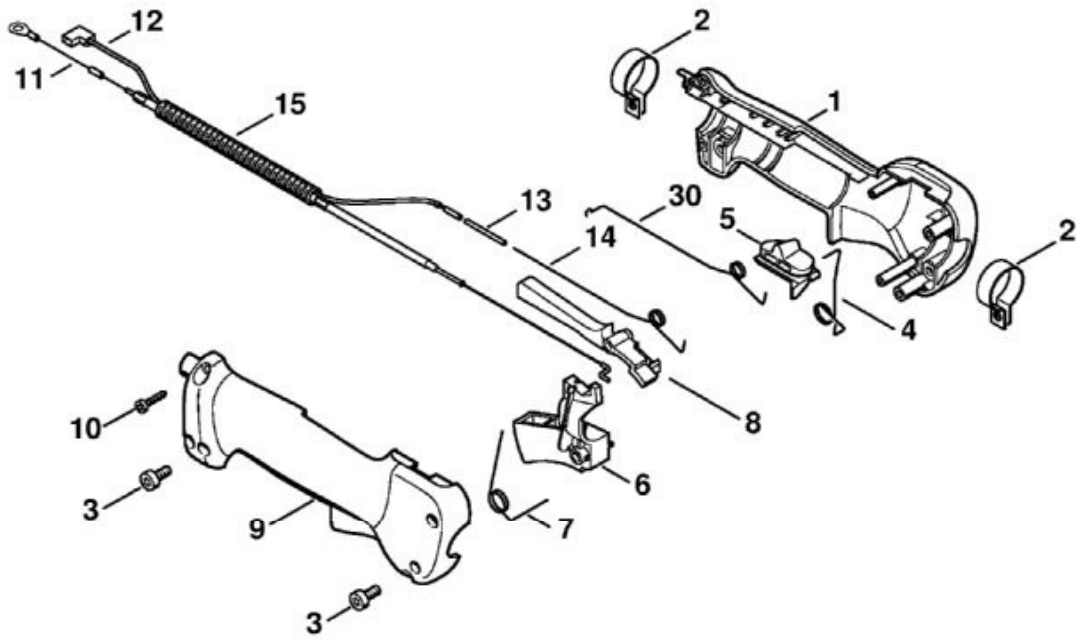

394ET008 GM

N°	Code article	Désignation	*	**	***
	4137 790 1350	Poignée de commande	[1 - 10]		1
1	4137 790 1101	Monture de poignée intérieure			1
2	4137 791 9400	Collier de serrage			2
3	9022 341 0960	Vis cylindrique IS-M5x12			2
4	4137 442 1600	Ressort de connexion			1
5	4137 182 1700	Curseur combiné			1
6	4137 182 1000	Manette des gaz			1
7	4137 182 4500	Ressort coudé			1
8	4137 182 0801	Levier d'arrêt			1
9	4137 791 0800	Monture de poignée extérieure			1
10	9074 478 3025	Vis cylindrique IS-P4x16			4
11	4137 180 1103	Câble de commande des gaz	[12 - 15]		1

N°	Code article	Désignation	*	**	***
11	4137 180 1150	Câble de commande des gaz	[1, 8, 12 - 15]		1
12	4137 440 1101	Câble de court-circuit			1
14	4137 182 4503	Ressort coudé			1
15	MD5_ 0xf dd90	Tuyau 185 mm	(D)		1
	4203 711 7201	Tuyau 960 mm			1
30	4137 182 4502	Ressort coudé			1

* (A) non illustré
(B) uniquement accessoire optionnel
(C) n'est plus livrable départ usine
(D) n'est pas livrable séparément
[..] y compris Fig. No.

** (02.2003) Open informations techniques
>xxx xxx xxxx] Pièce à utiliser jusqu'au n° de série
[xxxx xxx xxxx> Pièce à utiliser à partir du n° de série

*** Nombre de pièces(s) utilisée(s) lors de la production

**** Prix de vente unitaire brut hors taxes
Voir conditions générales de vente dans la rubrique 'Téléchargement'

FC 75
Sélection: Poignée

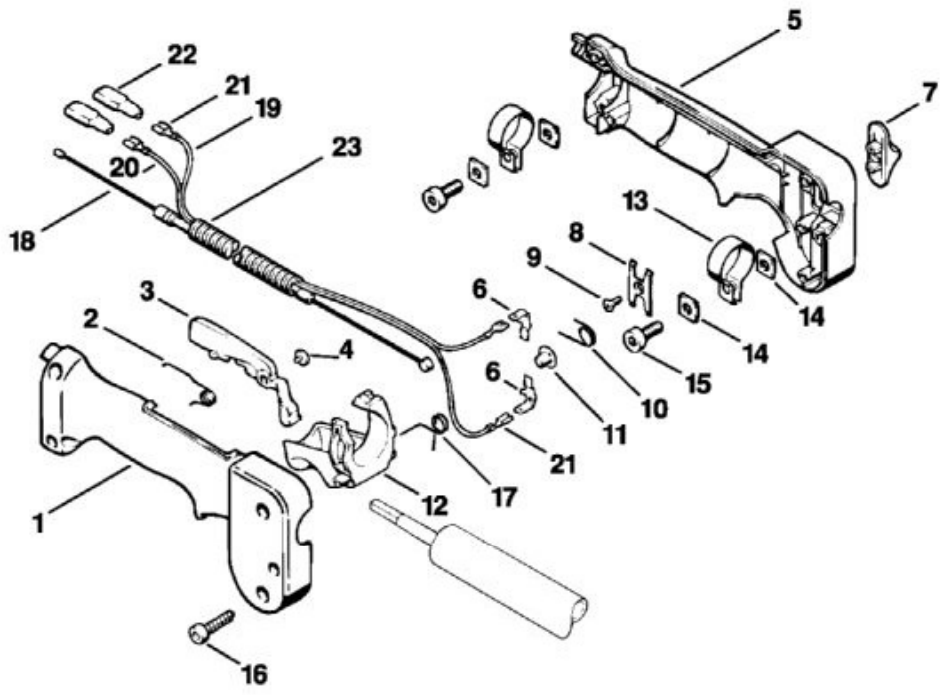

385ET007 LÄ

N°	Code article	Désignation	*	**	***
	4133 790 1301	Poignée de commande	[1 - 17]		1
1	4126 791 0821	Monture de poignée extérieure			1
2	4126 182 4506	Ressort coudé			1
3	4126 182 0806	Levier d'arrêt			1
4	4126 182 6210	Vis à embase			1
5	4126 790 1102	Monture de poignée intérieure	[6]		1
6	4126 791 5300	Languette enfichable			2
7	4126 182 1705	Curseur combiné			1
8	4126 182 4705	Ressort d'encliquetage			1
9	4126 182 6205	Vis à embase			1
10	4126 182 4505	Ressort coudé			1
11	9417 003 7510	Clip-écrou			1

N°	Code article	Désignation	*	**	***
12	4126 182 1007	Manette des gaz			1
13	4133 791 9400	Collier de serrage			2
14	4126 792 6100	Rondelle à quatre pans			4
15	9022 341 0980	Vis cylindrique IS-M5x16			2
16	9074 478 3065	Vis cylindrique IS-P4x19			4
17	4126 182 4507	Ressort coudé			1
18	4133 180 1105	Câble de commande des gaz			1
19	MD5_ 0x3 050c	Câble 480 mm			1
20	MD5_ 0x6 8e79	Câble 565 mm			1
	0751 010 1110	Conduit 10 m	(A,B)		1
21	0751 030 8953	Clip enfichable 4,8-1	(C)		4
22	0751 030 8470	Douille	(C)		3
23	MD5_ 0x6 6930	Tuyau 170 mm			1
	4203 711 7201	Tuyau 960 mm	(A,B)		1

* (A) non illustré
(B) uniquement accessoire optionnel
(C) n'est plus livrable départ usine
(D) n'est pas livrable séparément
[..] y compris Fig. No.

** (02.2003) Open informations techniques
>xxx xxx xxxx] Pièce à utiliser jusqu'au n° de série
[xxxx xxx xxxx> Pièce à utiliser à partir du n° de série

*** Nombre de pièces(s) utilisée(s) lors de la production

**** Prix de vente unitaire brut hors taxes
Voir conditions générales de vente dans la rubrique 'Téléchargement'

FC 75
Sélection: Tube complet, Poignée en arc, Réducteur

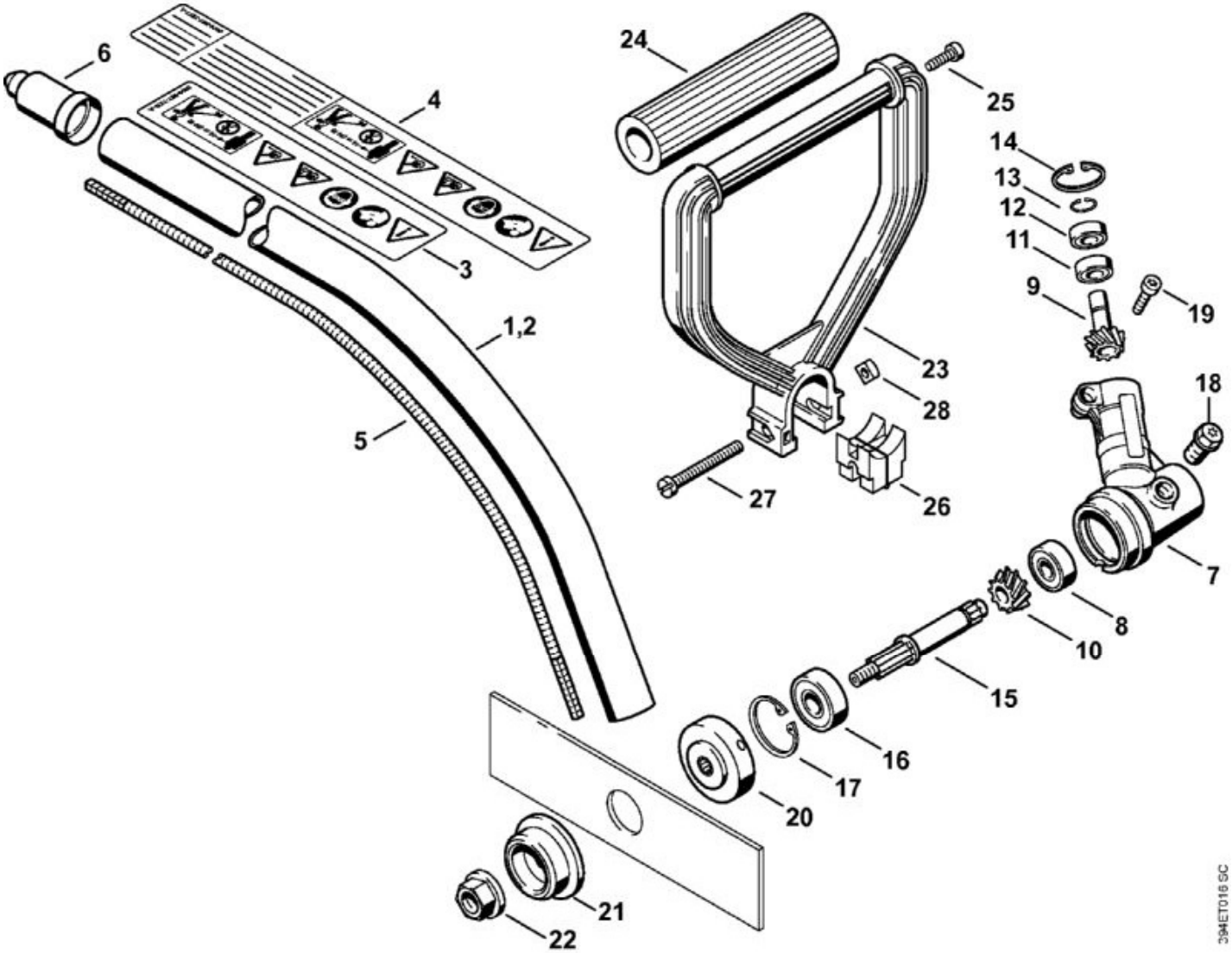

N°	Code article	Désignation	*	**	***
2	4137 710 7111	Tube complet Ø 25,4 mm	[4]		1
5	4137 711 3202	Arbre d'entraînement			1
6	4133 717 2000	Capuchon			1
	4133 640 0107	Réducteur	[7 - 22]		1
7	4133 641 0306	Carter de réducteur			1
8	9503 003 9491	Roulement rainuré à billes 629-2Z			1
	4133 640 7300	Jeu de pignons	[9, 10]		1
9	MD5_ 0xc f5b5	Pignon d'entraînement	(D)		1
10	MD5_ 0xd fb5e	Pignon denté	(D)		1
11	9503 003 9850	Roulement rainuré à billes 609			1
12	9503 003 9853	Roulement rainuré à billes 609-2Z			1
13	9455 621 0750	Circlip 9x1			1

N°	Code article	Désignation	*	**	***
14	9456 621 2660	Circlip 24x1,2			1
15	4133 642 0600	Arbre de sortie			1
16	9503 003 6440	Roulement rainuré à billes 6201-2RS			1
17	9456 621 3600	Circlip 32x1,2			1
18	4119 713 6500	Bouchon fileté			1
19	9022 341 1300	Vis cylindrique IS-M6x20			1
20	4133 713 1501	Disque de pression			1
21	4133 717 2701	Anneau de protection			1
22	4133 642 7601	Écrou à embase			1
23	4130 790 1300	Poignée circulaire	[24 - 28]		1
24	4130 791 2000	Gaine de poignée			1
25	9075 478 4115	Vis cylindrique IS-D5x16			1
26	4130 791 6805	Pièce de serrage			1
27	9041 116 1430	Vis cylindrique M6x50			1
28	9222 068 0900	Écrou à quatre pans M6			1

* (A) non illustré
(B) uniquement accessoire optionnel
(C) n'est plus livrable départ usine
(D) n'est pas livrable séparément
[..] y compris Fig. No.

** (02.2003) Open informations techniques
>xxx xxx xxxx] Pièce à utiliser jusqu'au n° de série
[xxxx xxx xxxx> Pièce à utiliser à partir du n° de série

*** Nombre de pièces(s) utilisée(s) lors de la production

**** Prix de vente unitaire brut hors taxes
Voir conditions générales de vente dans la rubrique 'Téléchargement'