TSA 230
Sélection: Carter de découpeuse avec capot protecteur

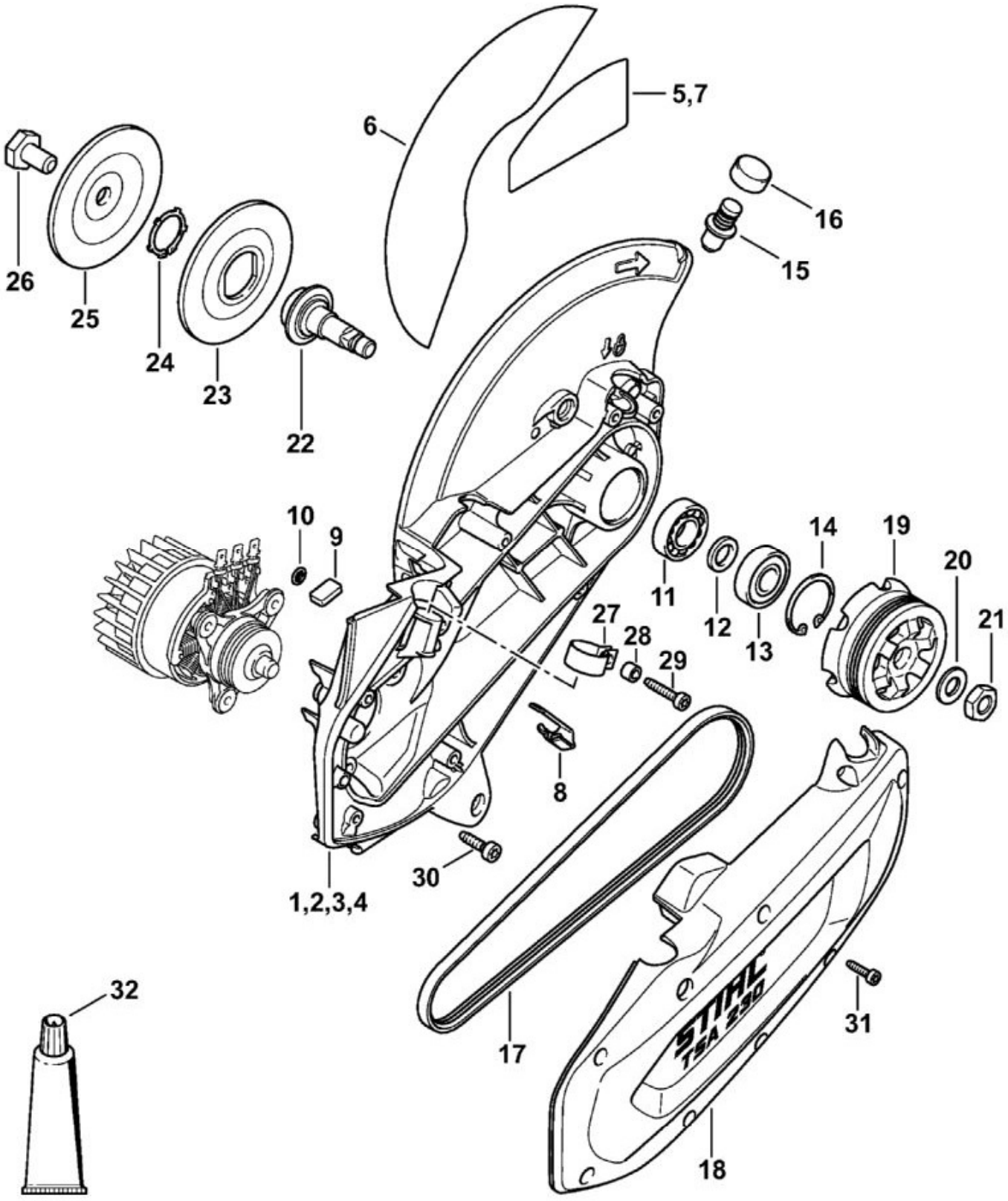

N°	Code article	Désignation	*	**	***
1	4864 690 0201	Carter de découpeuse avec capot protecteur	[5, 8 - 18]		1
5	4864 967 3500	Plaque indicatrice			1
8	4238 706 0400	Pièce de renforcement			1
9	4864 404 4000	Aimant			1
10	9417 003 7512	Clip-écrou 4,0x9,6x1,8			1
11	9503 003 5242	Roulement rainuré à billes 6002-Z-RS			1
12	4864 961 1200	Anneau			1
13	9503 003 6461	Roulement rainuré à billes 6201-2Z			1
14	9456 621 3600	Circlip 32x1,2			1
15	4864 690 0501	Cheville d'arrêt de broche	[16]		1
16	4864 691 0500	Bouton de pression			1
17	4864 690 0900	Courroie poly-V 3PJ541LB Elast	[18]		1
18	4864 700 8900	Couvercle			1
19	4864 764 8500	Poulie à courroie			1
20	9291 021 0200	Rondelle 10,5			1
21	9211 260 1340	Écrou à six pans M10x1			1
22	4864 704 0500	Arbre			1
23	4864 708 3000	Rondelle de pression			1
24	9450 721 2442	Circlip 22x1,2			1
25	4864 708 3001	Rondelle de pression			1
26	4201 708 8402	Vis à six pans M10x18			1
27	4864 791 9400	Collier de serrage			1
28	4864 641 4900	Douille			1
29	9075 478 4175	Vis cylindrique IS-D5x28			1
30	9075 478 4136	Vis cylindrique IS-D5x20			3
31	9075 478 3016	Vis cylindrique IS-D4x16			8
32	0783 830 2000	Tube de pâte d'étanchéité Dirko HT rouge	(B)		1

* (A) non illustré
(B) uniquement accessoire optionnel
(C) n'est plus livrable départ usine
(D) n'est pas livrable séparément
[..] y compris Fig. No.

** (02.2003) Open informations techniques
>xxx xxx xxxx] Pièce à utiliser jusqu'au n° de série
[xxxx xxx xxxx> Pièce à utiliser à partir du n° de série

*** Nombre de pièces(s) utilisée(s) lors de la production

TSA 230
Sélection: Carter de poignée

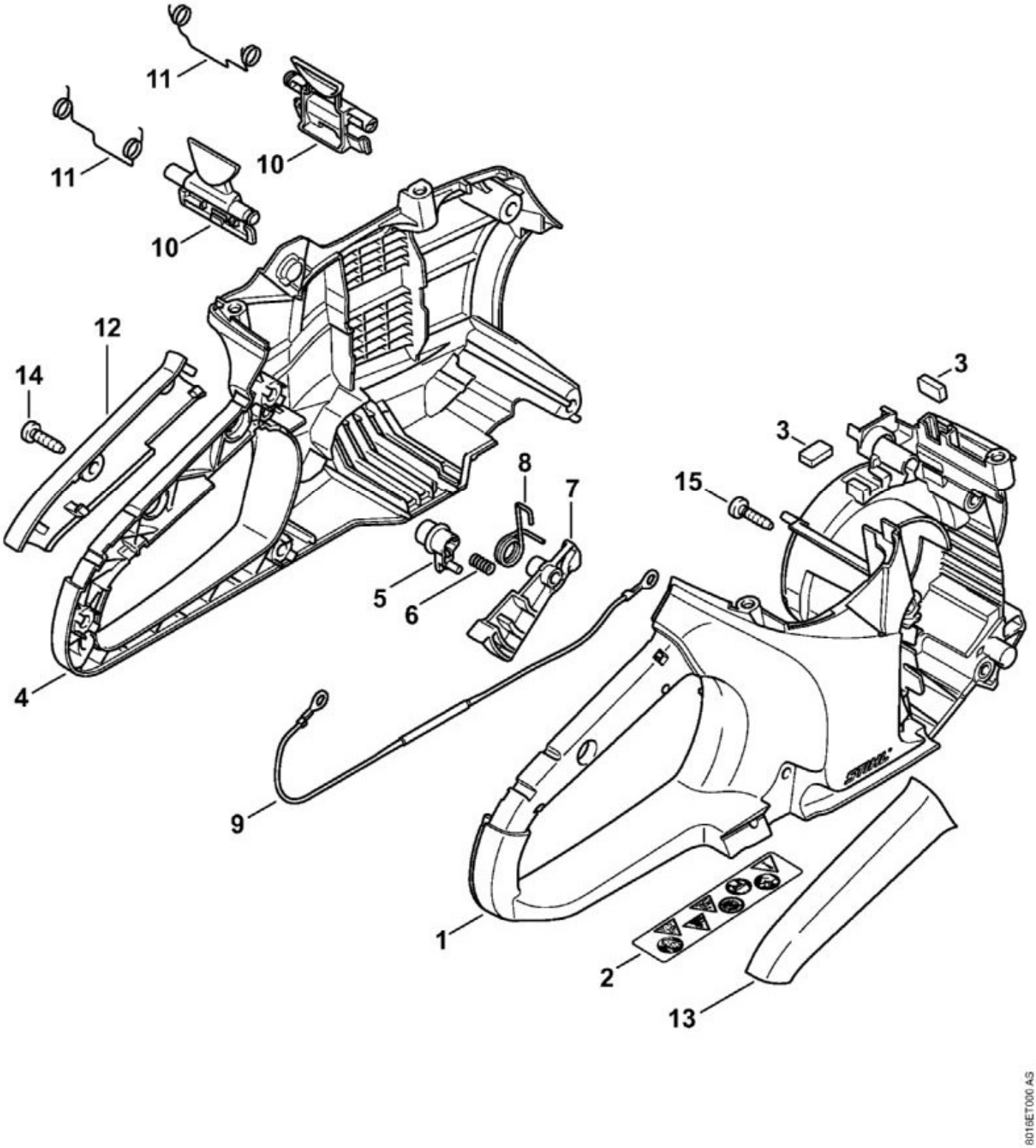

N°	Code article	Désignation	*	**	***
1	4864 790 1002	Carter de poignée droite	[2, 3]		1

N°	Code article	Désignation	*	**	***
2	0000 967 7263	Pictogramme d'avertissement TSA			1
3	4864 404 4000	Aimant			2
5	1250 435 7800	Bouton d'arrêt			1
6	0000 997 0603	Ressort de pression			1
7	4864 435 2401	Levier de commande			1
8	4864 435 2100	Ressort coudé			1
9	4864 440 1900	Conduit			1
10	4851 430 9800	Levier d'arrêt	[11]		2
11	0000 998 0402	Ressort coudé			2
12	4864 791 0600	Monture de poignée gauche			1
13	4864 791 0601	Monture de poignée droite			1
14	9074 478 4435	Vis cylindrique IS-P6x19			6
15	9075 478 4136	Vis cylindrique IS-D5x20			4

* (A) non illustré
(B) uniquement accessoire optionnel
(C) n'est plus livrable départ usine
(D) n'est pas livrable séparément
[..] y compris Fig. No.

** (02.2003) Open informations techniques
>xxx xxx xxxx] Pièce à utiliser jusqu'au n° de série
[xxxx xxx xxxx> Pièce à utiliser à partir du n° de série

*** Nombre de pièces(s) utilisée(s) lors de la production

TSA 230
Sélection: Couples de serrage

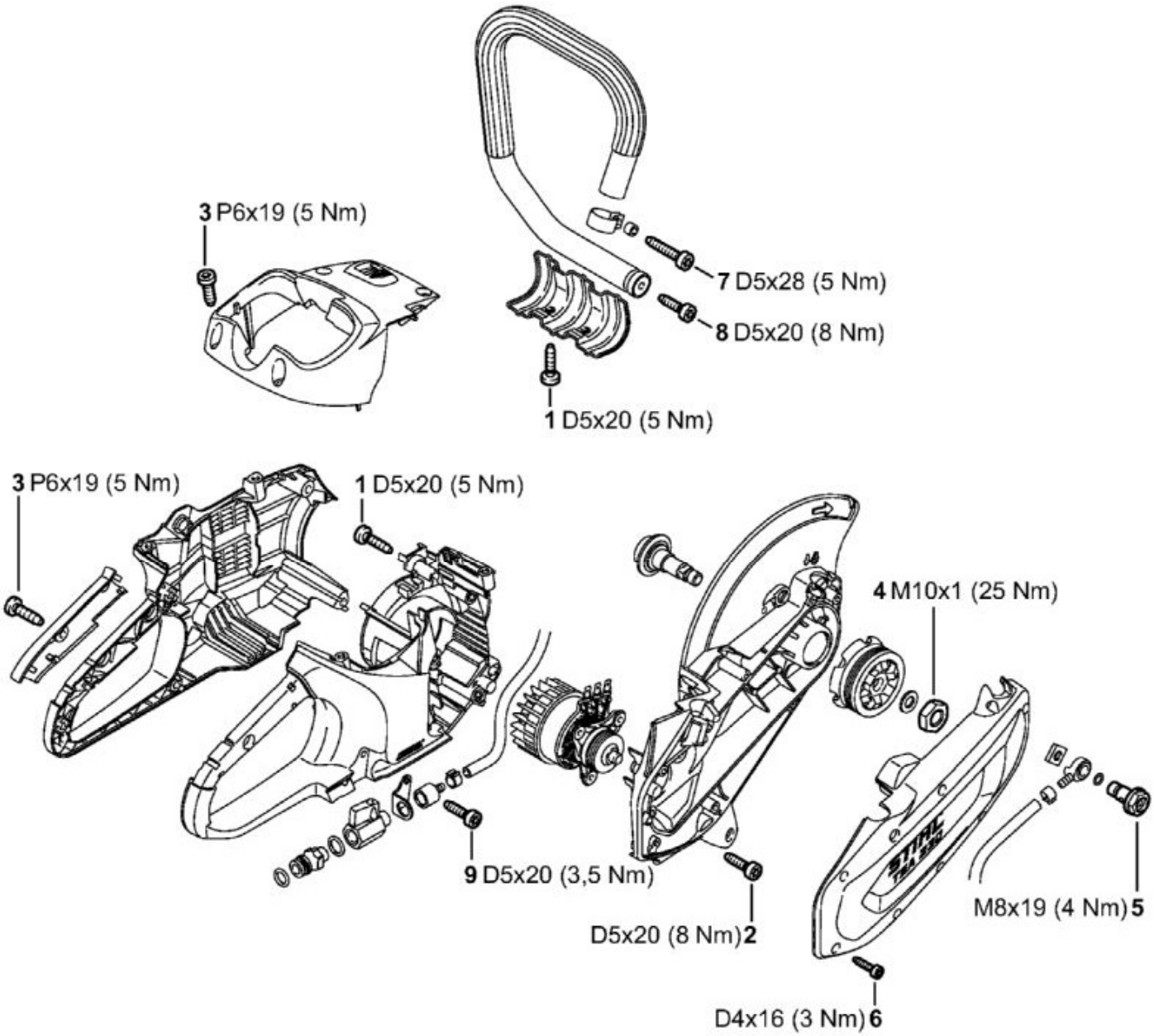

N°	Code article	Désignation	*	**	***
1	9075 478 4136	Vis cylindrique IS-D5x20			6

N°	Code article	Désignation	*	**	***
2	9075 478 4136	Vis cylindrique IS-D5x20			3
3	9074 478 4435	Vis cylindrique IS-P6x19			10
4	9211 260 1340	Écrou à six pans M10x1			1
5	0000 670 0207	Vis creuse			1
6	9075 478 3016	Vis cylindrique IS-D4x16			7
7	9075 478 4175	Vis cylindrique IS-D5x28			1
8	9075 478 4136	Vis cylindrique IS-D5x20			1
9	9075 478 4136	Vis cylindrique IS-D5x20			1

* (A) non illustré
(B) uniquement accessoire optionnel
(C) n'est plus livrable départ usine
(D) n'est pas livrable séparément
[..] y compris Fig. No.

** (02.2003) Open informations techniques
>xxx xxx xxxx] Pièce à utiliser jusqu'au n° de série
[xxxx xxx xxxx> Pièce à utiliser à partir du n° de série

*** Nombre de pièces(s) utilisée(s) lors de la production

TSA 230
Sélection: Limiteur de profondeur avec embout d'aspiration

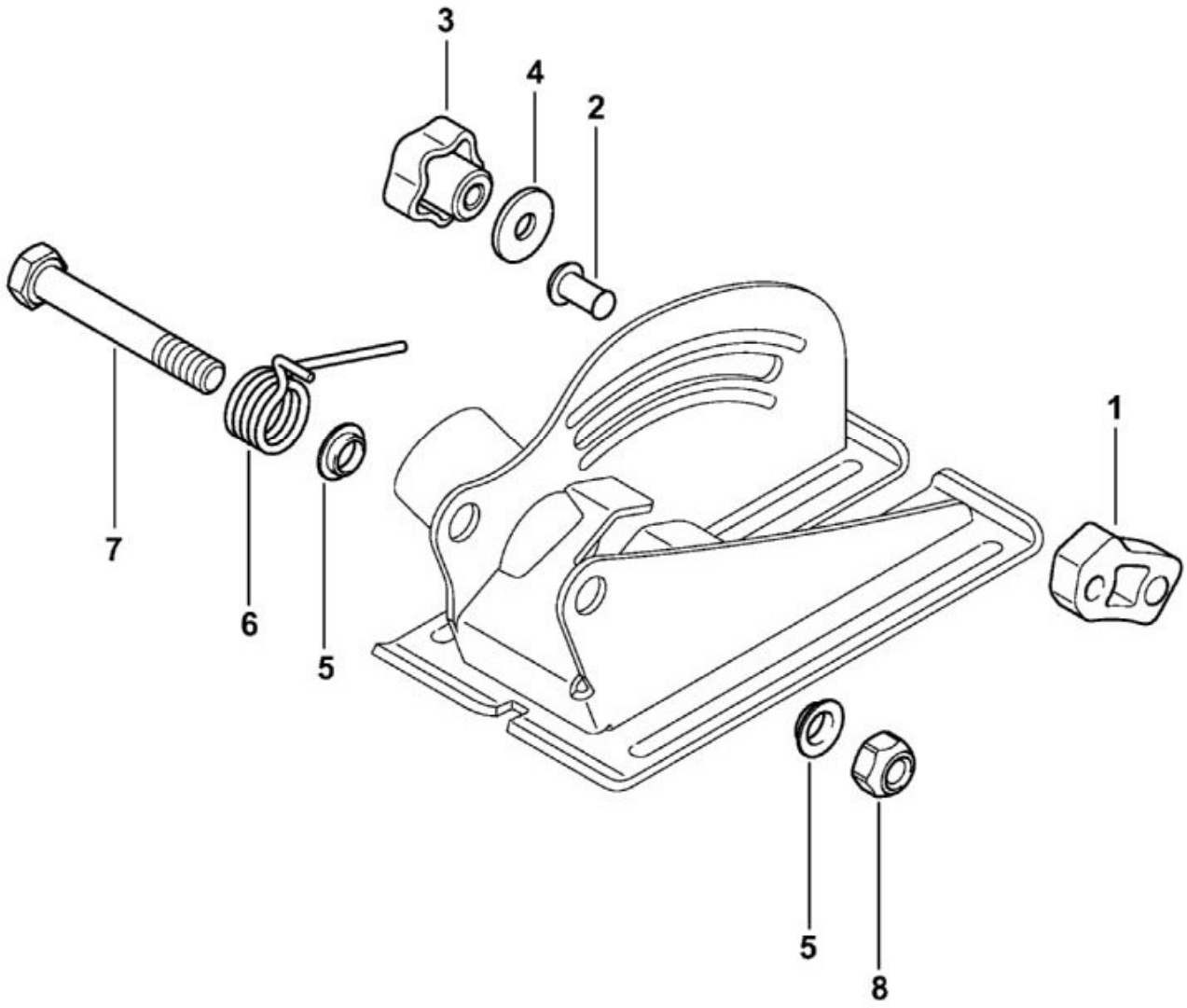

N°	Code article	Désignation	*	**	***
	4864 690 0801	Limiteur de profondeur avec embout d'aspiration	[1 - 8](B)		1
1	4864 790 6000	Butée	[2](B)		1
3	4864 690 1000	Bouton étoile	[4](B)		1
4	9307 021 0140	Rondelle 6,4	(B)		1
5	0000 963 0906	Douille	(B)		2
6	0000 793 2000	Ressort coudé	(B)		1
7	9007 346 1960	Vis à six pans M8x55	(B)		1
8	9214 320 1100	Écrou de sécurité M8	(B)		1

* (A) non illustré
(B) uniquement accessoire optionnel
(C) n'est plus livrable départ usine
(D) n'est pas livrable séparément
[..] y compris Fig. No.

** (02.2003) Open informations techniques
>xxx xxx xxxx] Pièce à utiliser jusqu'au n° de série
[xxxx xxx xxxx> Pièce à utiliser à partir du n° de série

*** Nombre de pièces(s) utilisée(s) lors de la production

TSA 230
Sélection: Moteur électrique, Module électronique, Capot

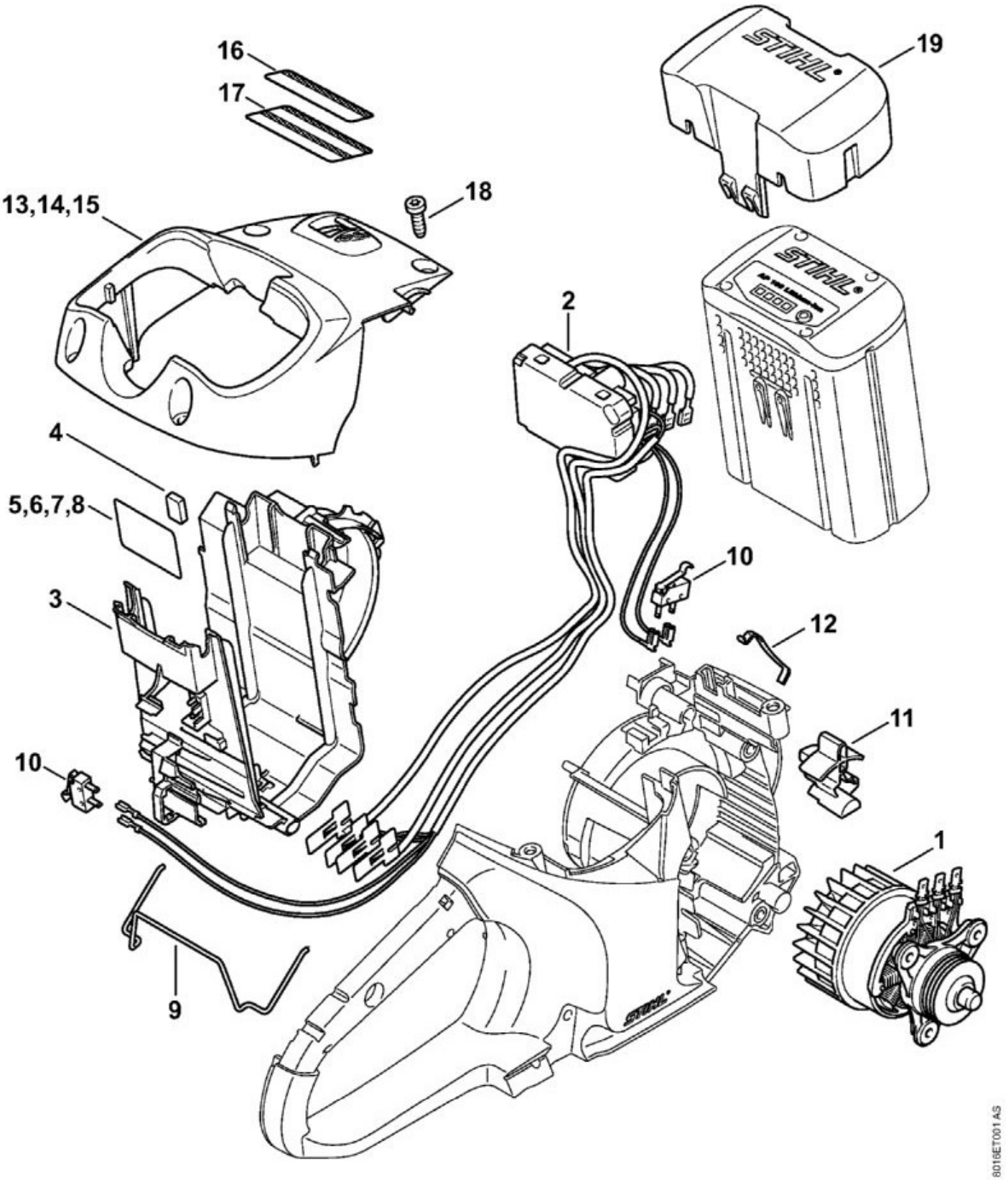

N°	Code article	Désignation	*	**	***
1	4864 600 0201	Moteur électrique			1

N°	Code article	Désignation	*	**	***
2	4864 430 1400	Module électronique			1
3	4864 400 0600	Plaque porte-contacts	[4]		1
4	4864 404 4000	Aimant			1
5	4864 967 1800	Plaque caractéristique TSA			1
9	1250 791 3100	Ressort			1
10	1250 430 0500	Interrupteur			2
11	4864 435 2800	Levier d'encliquetage			1
12	4238 182 4700	Ressort à lame			1
13	4864 084 0900	Capot			1
18	9074 478 4435	Vis cylindrique IS-P6x19			4
19	4850 602 0900	Couvercle			1

* (A) non illustré
(B) uniquement accessoire optionnel
(C) n'est plus livrable départ usine
(D) n'est pas livrable séparément
[..] y compris Fig. No.

** (02.2003) Open informations techniques
>xxx xxx xxxx] Pièce à utiliser jusqu'au n° de série
[xxxx xxx xxxx> Pièce à utiliser à partir du n° de série

*** Nombre de pièces(s) utilisée(s) lors de la production

TSA 230
Sélection: Poignée tubulaire, Prise d'eau

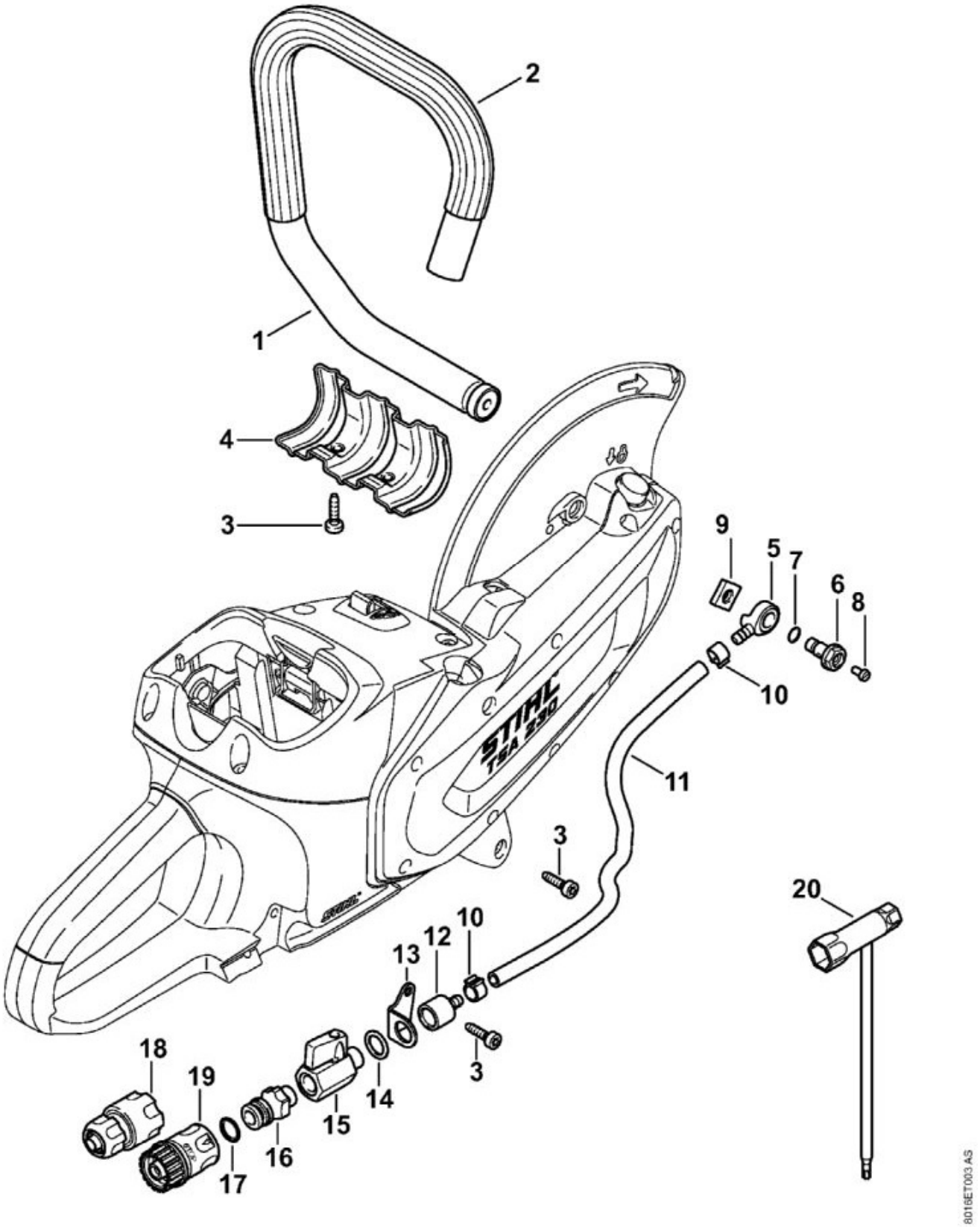

N°	Code article	Désignation	*	**	***
1	4864 790 1700	Poignée tubulaire	[2]		1

N°	Code article	Désignation	*	**	***
	0000 791 2009	Gaine de poignée Ø 19mm x 5 m	(A,B)		1
3	9075 478 4136	Vis cylindrique IS-D5x20			4
4	4864 692 7600	Plaque de guidage			1
5	4238 677 8202	Raccord			1
6	0000 670 0207	Vis creuse	[7, 8]		1
7	9645 945 7506	Joint torique 10x3			1
8	9041 216 0630	Vis cylindrique M4x8			1
9	4224 708 8300	Écrou à quatre pans			1
10	9771 021 0921	Collier de serrage 10/7			2
	0000 937 4049	Tuyau 5,6x1,9 mm x 1 m	(A,B)		1
12	4238 677 8200	Raccord			1
13	4864 692 0500	Support			1
14	0000 954 1701	Anneau de joint			1
15	4201 700 4500	Robinet d'arrêt 1/4"			1
16	4201 700 7300	Raccord pour tuyau flexible	[20]		1
17	9645 945 7506	Joint torique 10x3			1
18	4201 670 1700	Manchon d'accouplement 1/2"			1
20	4224 890 3400	Clé multiple			1

* (A) non illustré
(B) uniquement accessoire optionnel
(C) n'est plus livrable départ usine
(D) n'est pas livrable séparément
[..] y compris Fig. No.

** (02.2003) Open informations techniques
>xxx xxx xxxx] Pièce à utiliser jusqu'au n° de série
[xxxx xxx xxxx> Pièce à utiliser à partir du n° de série

*** Nombre de pièces(s) utilisée(s) lors de la production