TS 480i-A
Sélection: Carter de réservoir

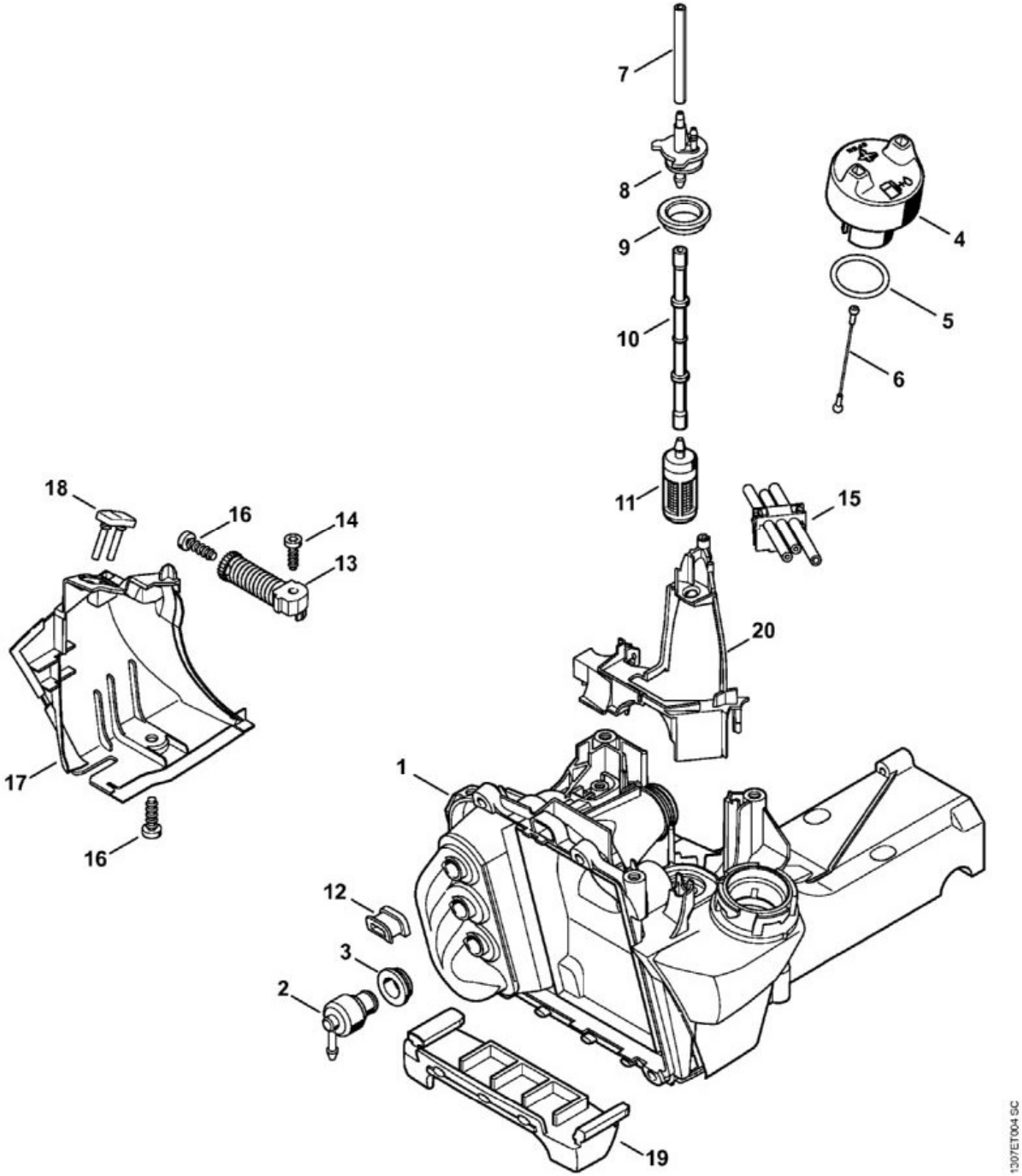

N°	Code article	Désignation	*	**	***
1	4250 350 0802	Carter de réservoir	[2 - 15]		1

N°	Code article	Désignation	*	**	***
2	4238 350 5800	Aération de réservoir			1
3	4223 353 9201	Douille			1
4	0000 350 0514	Bouchon de réservoir	[5, 6]		1
5	9645 948 2471	Joint torique 23x3			1
6	0000 350 0905	Corde			1
	0000 937 5004	Tuyau 3,1x5,7 mm x 1 m, R5	(A,B)		1
8	4250 353 2701	Pièce de raccordement			1
9	4238 353 9200	Douille			1
10	4238 358 7700	Tuyau			1
11	4250 350 3500	Crépine d'aspiration			1
12	4250 353 9200	Douille			1
13	4238 790 8300	AV-Ressort			1
14	9074 477 4130	Vis cylindrique IS-P5x16			1
15	4250 350 2700	Tuyau de carburant			1
16	9074 478 4425	Vis cylindrique IS-P6x19			2
17	4250 141 6300	Déflecteur d'air			1
18	4250 791 5900	Butoir d'arrêt			1
19	4238 354 0100	Pied			1
20	4250 141 6301	Déflecteur d'air			1

* (A) non illustré
(B) uniquement accessoire optionnel
(C) n'est plus livrable départ usine
(D) n'est pas livrable séparément
[..] y compris Fig. No.

** (02.2003) Open informations techniques
>xxx xxx xxxx] Pièce à utiliser jusqu'au n° de série
[xxxx xxx xxxx> Pièce à utiliser à partir du n° de série

*** Nombre de pièces(s) utilisée(s) lors de la production

TS 480i-A
Sélection: Carter de vilebrequin

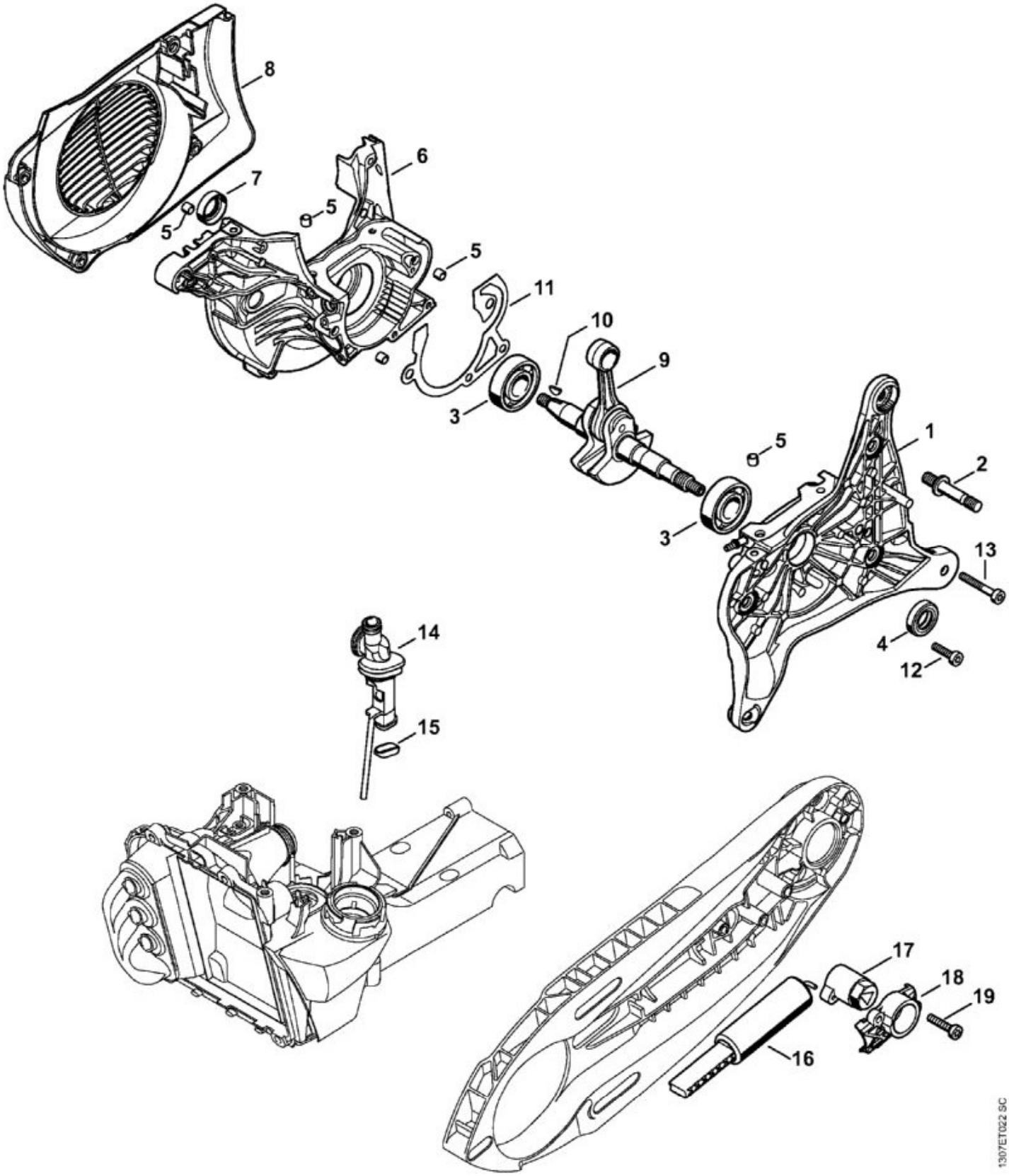

N°	Code article	Désignation	*	**	***
1	4250 020 2901	Demi-carter de vilebrequin	[2 - 5]		1

N°	Code article	Désignation	*	**	***
2	0000 953 6610	Goujon fileté			3
3	9503 003 0450	Roulement rainuré à billes 6203			2
4	9630 951 1696	Bague d'étanchéité 15x26x7			1
5	0000 988 8600	Douille			6
7	9640 003 1570	Bague d'étanchéité 15x24x7			1
9	4250 030 0400	Vilebrequin	[10]		1
10	1120 036 8500	Clavette demi-lune 2x3,7			1
11	4250 029 0500	Joint			1
12	9022 371 1020	Vis cylindrique IS-M5x20			3
13	9022 341 1080	Vis cylindrique IS-M5x35			1
14	4250 141 5400	Tuyau			1
15	4238 141 1800	Douille			1
16	4238 660 0400	Système de tension			1
17	4224 664 2100	Levier de serrage			1
18	4224 664 4200	Couvercle			1
19	9075 478 4159	Vis cylindrique IS-D5x24			2
	4250 007 1600	Jeu de joints	[5, 8, 11](B)		1

* (A) non illustré
(B) uniquement accessoire optionnel
(C) n'est plus livrable départ usine
(D) n'est pas livrable séparément
[..] y compris Fig. No.

** (02.2003) Open informations techniques
>xxx xxx xxxx] Pièce à utiliser jusqu'au n° de série
[xxxx xxx xxxx> Pièce à utiliser à partir du n° de série

*** Nombre de pièces(s) utilisée(s) lors de la production

TS 480i-A
Sélection: Cylindre, Silencieux

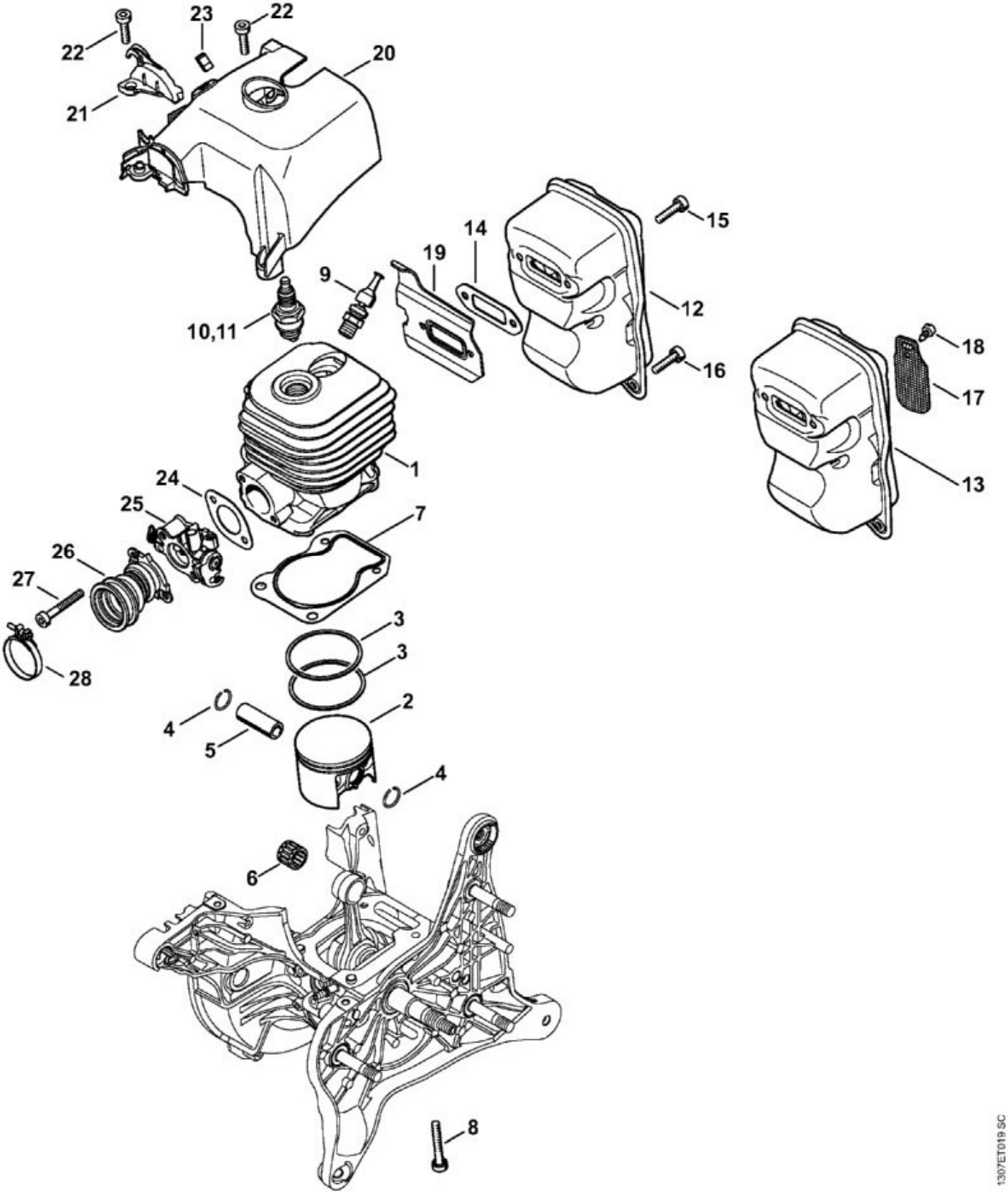

N°	Code article	Désignation	*	**	***
1	4250 020 1200	Cylindre avec piston Ø 52 mm	[2 - 5]		1

N°	Code article	Désignation	*	**	***
2	4250 030 2002	Piston Ø 52 mm	[3 - 5]		1
3	1122 034 3000	Segment de piston Ø 52x1,2 mm			2
4	9463 650 1200	Jonc d'arrêt 12x1			2
5	4244 034 1500	Axe de piston 12x8x33			1
6	9512 003 3142	Cage à aiguilles 12x16x13			1
7	4250 029 2300	Joint de cylindre			1
8	9022 341 1080	Vis cylindrique IS-M5x35			4
9	4250 020 9400	Soupape de décompression			1
10	1110 400 7005	Bougie Bosch WSR 6 F			1
11	0000 400 7000	Bougie NGK BPMR7A			1
12	4250 140 0610	Silencieux	[14, 15, 19]		1
14	4238 149 0600	Joint de silencieux			1
15	9022 371 1020	Vis cylindrique IS-M5x20			2
16	9022 371 1020	Vis cylindrique IS-M5x20			1
19	0000 141 3200	Tôle de refroidissement			1
20	4250 080 0900	Capot de canalisation d'air			1
21	4250 448 1200	Attache de câble			1
22	9022 371 1020	Vis cylindrique IS-M5x20			2
23	1141 122 2500	Collier de serrage			1
24	4250 129 0900	Joint			1
25	4250 120 6902	Boîtier de papillon	[24]		1
26	4250 140 2500	Coude			1
27	9022 341 1080	Vis cylindrique IS-M5x35			2
28	9771 021 2536	Collier de serrage 30x5			1
	4250 007 1600	Jeu de joints	[7, 14, 24](B)		1

* (A) non illustré
(B) uniquement accessoire optionnel
(C) n'est plus livrable départ usine
(D) n'est pas livrable séparément
[..] y compris Fig. No.

** (02.2003) Open informations techniques
>xxx xxx xxxx] Pièce à utiliser jusqu'au n° de série
[xxxx xxx xxxx> Pièce à utiliser à partir du n° de série

*** Nombre de pièces(s) utilisée(s) lors de la production

TS 480i-A
Sélection: Dispositif d'allumage, Carter de ventilateur

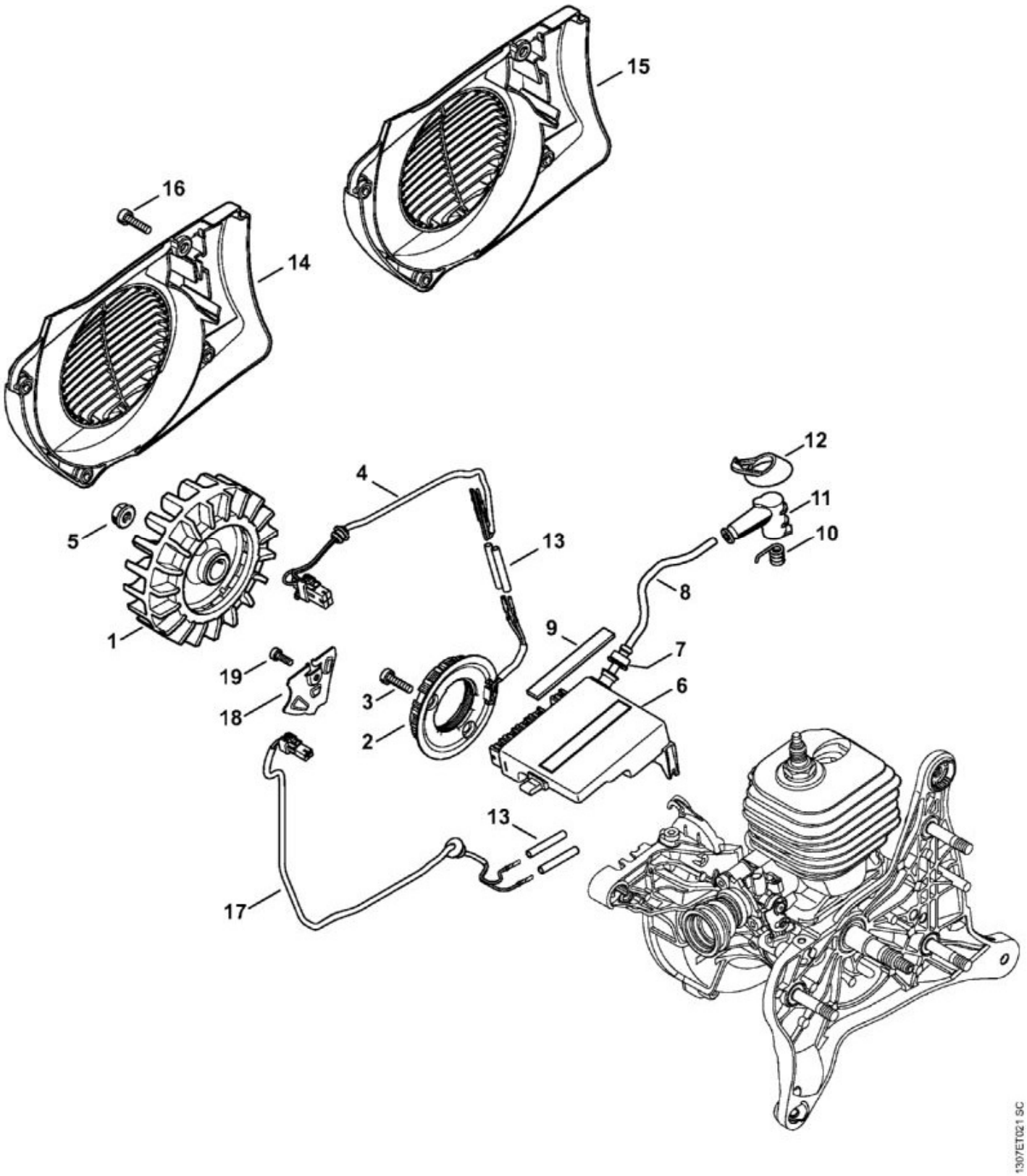

N°	Code article	Désignation	*	**	***
1	4250 400 1200	Rotor			1

N°	Code article	Désignation	*	**	***
2	4250 404 3500	Générateur			1
3	9022 371 1020	Vis cylindrique IS-M5x20			2
4	4250 440 3300	Câble de générateur			1
5	0000 955 0802	Écrou à embase M8x1			1
6	4250 400 4701	Appareil de commande	[7 - 12]		1
7	0000 989 1002	Douille de protection			1
	0000 405 0600	Câble d'allumage 1 m	(A,B)		1
	0000 930 2251	Câble d'allumage 10 m	(A,B)		1
9	4250 084 9600	Pièce de pression			1
10	0000 998 0604	Ressort coudé			1
11	1128 405 1000	Contact de câble d'allumage			1
12	4223 084 1600	Recouvrement			1
13	1121 442 0402	Gaine isolante 35 mm			4
15	4250 080 3100	Couvercle de ventilateur			1
16	9022 371 1020	Vis cylindrique IS-M5x20			4
17	4250 440 0301	Câble			1
18	4250 021 1100	Couvercle			1
19	9022 346 0658	Vis cylindrique IS-M4x12			1

* (A) non illustré
(B) uniquement accessoire optionnel
(C) n'est plus livrable départ usine
(D) n'est pas livrable séparément
[..] y compris Fig. No.

** (02.2003) Open informations techniques
>xxx xxx xxxx] Pièce à utiliser jusqu'au n° de série
[xxxx xxx xxxx> Pièce à utiliser à partir du n° de série

*** Nombre de pièces(s) utilisée(s) lors de la production

TS 480i-A
Sélection: Dispositif de lancement

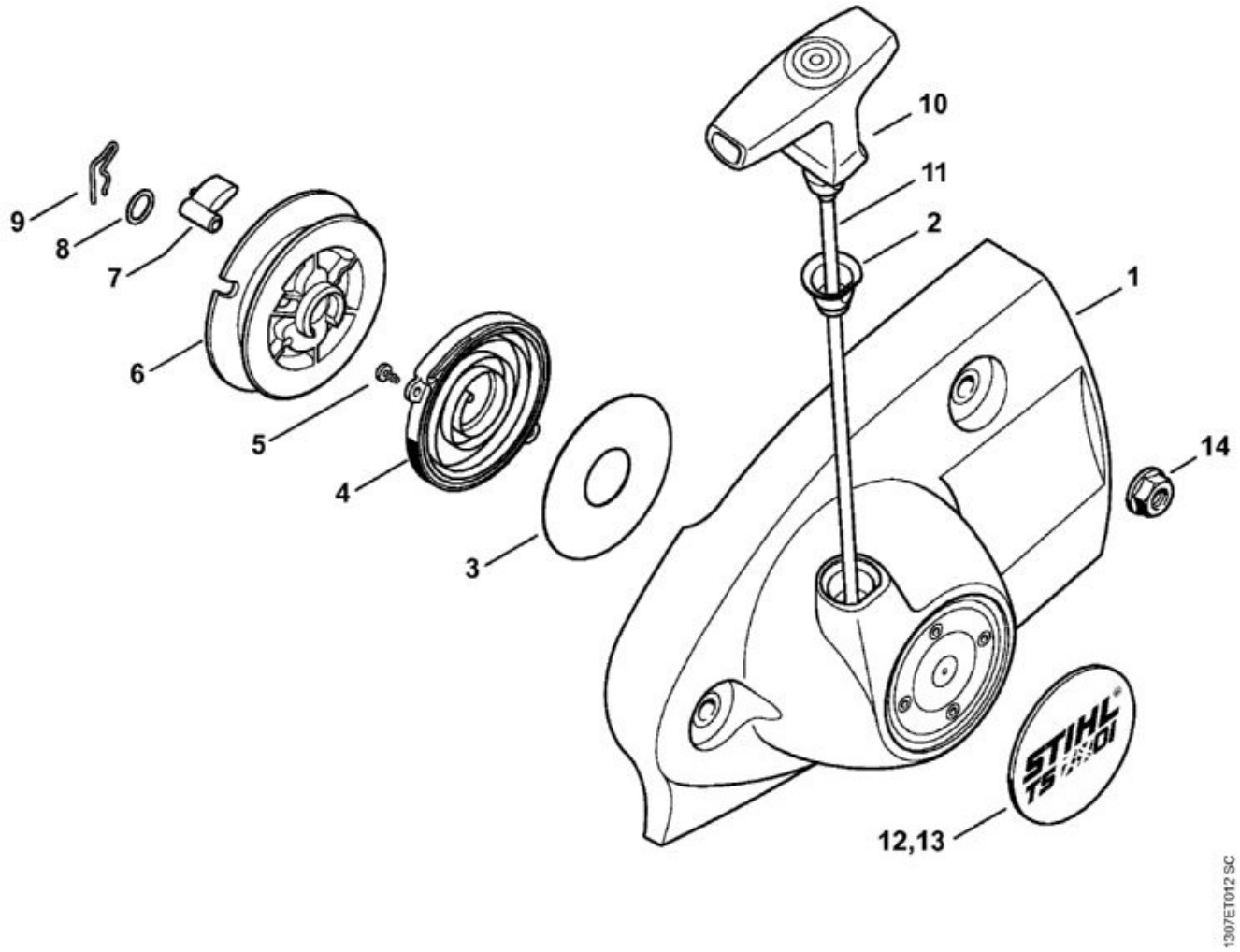

N°	Code article	Désignation	*	**	***
	4250 190 0301	Couvercle de lanceur avec lanceur	[1 - 13]		1
1	4238 190 0404	Couvercle de lanceur	[2]		1
2	1110 084 9102	Douille			1
3	4238 195 9000	Rondelle			1
4	4224 190 0600	Ressort de rappel			1
5	9104 003 0410	Vis Parker P3x6			2
6	4238 190 1001	Poulie à câble			1
7	0000 195 7200	Cliquet			1
8	0000 958 0923	Rondelle			1
9	1118 195 3500	Ressort			1
10	0000 190 3417	Poignée ElastoStart Ø 4 mm	[11]		1
11	0000 190 2902	Câble de lancement Ø 4x970 mm			1

N°	Code article	Désignation	*	**	***
12	4250 967 1501	Plaque matricule TS 480i			1
14	9220 260 1100	Écrou à six pans M8			3

* (A) non illustré
(B) uniquement accessoire optionnel
(C) n'est plus livrable départ usine
(D) n'est pas livrable séparément
[..] y compris Fig. No.

** (02.2003) Open informations techniques
>xxx xxx xxxx] Pièce à utiliser jusqu'au n° de série
[xxxx xxx xxxx> Pièce à utiliser à partir du n° de série

*** Nombre de pièces(s) utilisée(s) lors de la production

TS 480i-A
Sélection: Embrayage, Poignée tubulaire

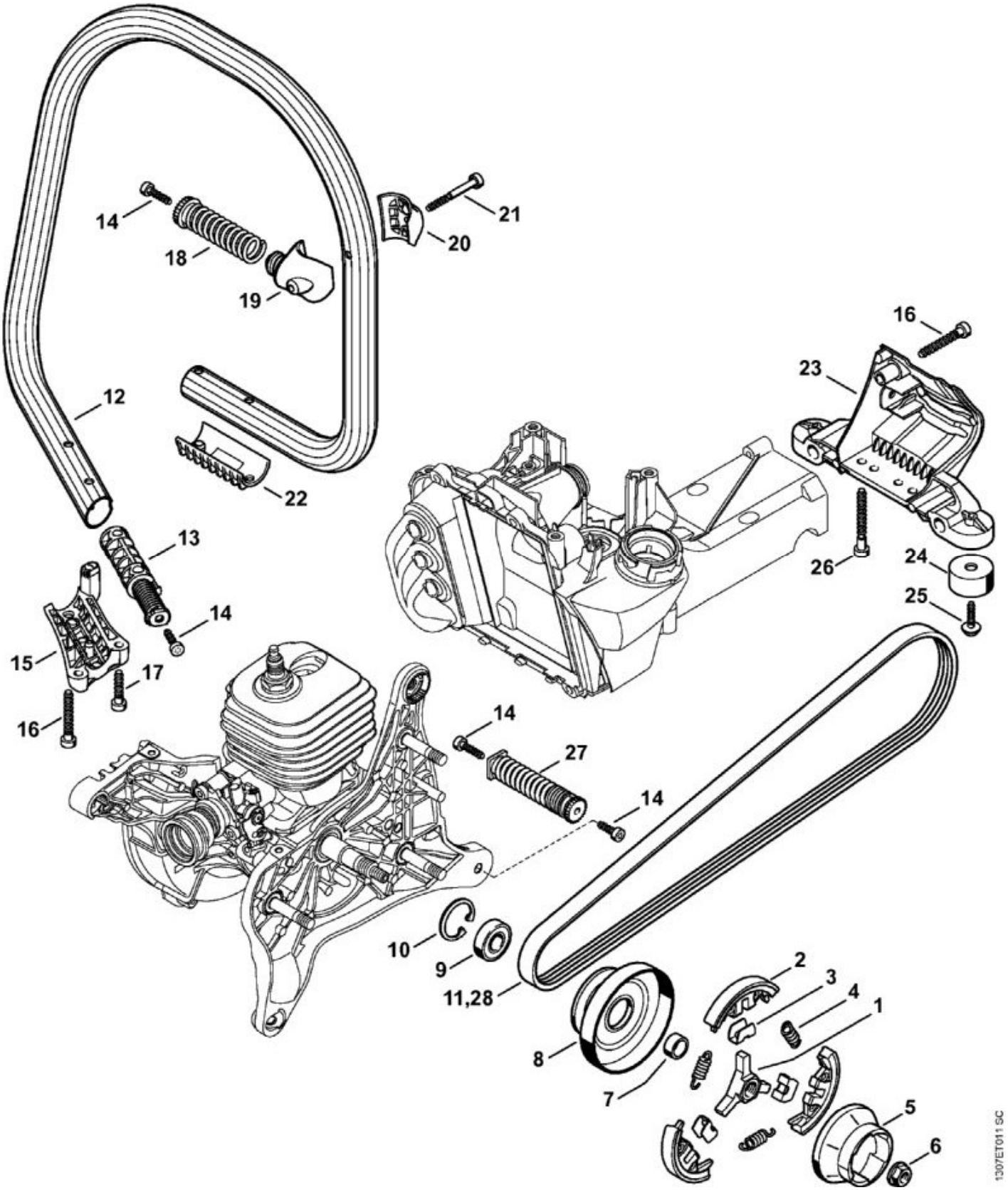

N°	Code article	Désignation	*	**	***
	4250 160 2000	Embrayage	[1 - 4]		1

N°	Code article	Désignation	*	**	***
1	1125 162 3202	Entraîneur			1
2	1128 162 0807	Masselotte			3
3	1128 162 3000	Pièce de fixation			3
4	0000 997 5816	Ressort de tension			3
5	4238 195 0600	Roue de lanceur			1
6	0000 955 0802	Écrou à embase M8x1			1
7	0000 036 0200	Anneau			1
8	4238 760 8500	Poulie à courroie	[9, 10]		1
9	9503 003 5136	Roulement rainuré à billes 6001-2RS			1
10	9456 621 3100	Circlip 28x1,2			1
12	4238 791 1700	Poignée tubulaire			1
13	4238 790 8301	AV-Ressort			1
14	9074 478 4425	Vis cylindrique IS-P6x19			4
15	4238 791 0910	Monture de serrage			1
16	9074 478 4705	Vis cylindrique IS-P6x40			2
17	9074 478 4143	Vis cylindrique IS-P6x26			2
18	4238 790 8302	AV-Ressort			1
19	4238 791 1900	Crampon de tube de poignée			1
20	4238 791 0900	Monture de serrage			1
21	9075 478 4190	Vis cylindrique IS-D5x45			1
22	4238 791 0905	Monture de serrage			1
	4238 790 7600	Support	[23 - 25]		1
23	4238 791 7601	Support			1
24	4205 790 9300	Amortisseur en caoutchouc			2
25	0000 951 1100	Vis cylindrique IS-D5x20			2
26	9074 478 4706	Vis cylindrique IS-P6x50			2
27	4238 790 8304	AV-Ressort			1
28	9490 000 7901	Courroie poly-V 5PJ746LB			1

* (A) non illustré
(B) uniquement accessoire optionnel
(C) n'est plus livrable départ usine
(D) n'est pas livrable séparément
[..] y compris Fig. No.

** (02.2003) Open informations techniques
>xxx xxx xxxx] Pièce à utiliser jusqu'au n° de série
[xxxx xxx xxxx> Pièce à utiliser à partir du n° de série

*** Nombre de pièces(s) utilisée(s) lors de la production

TS 480i-A
Sélection: Filtre à air, Capot

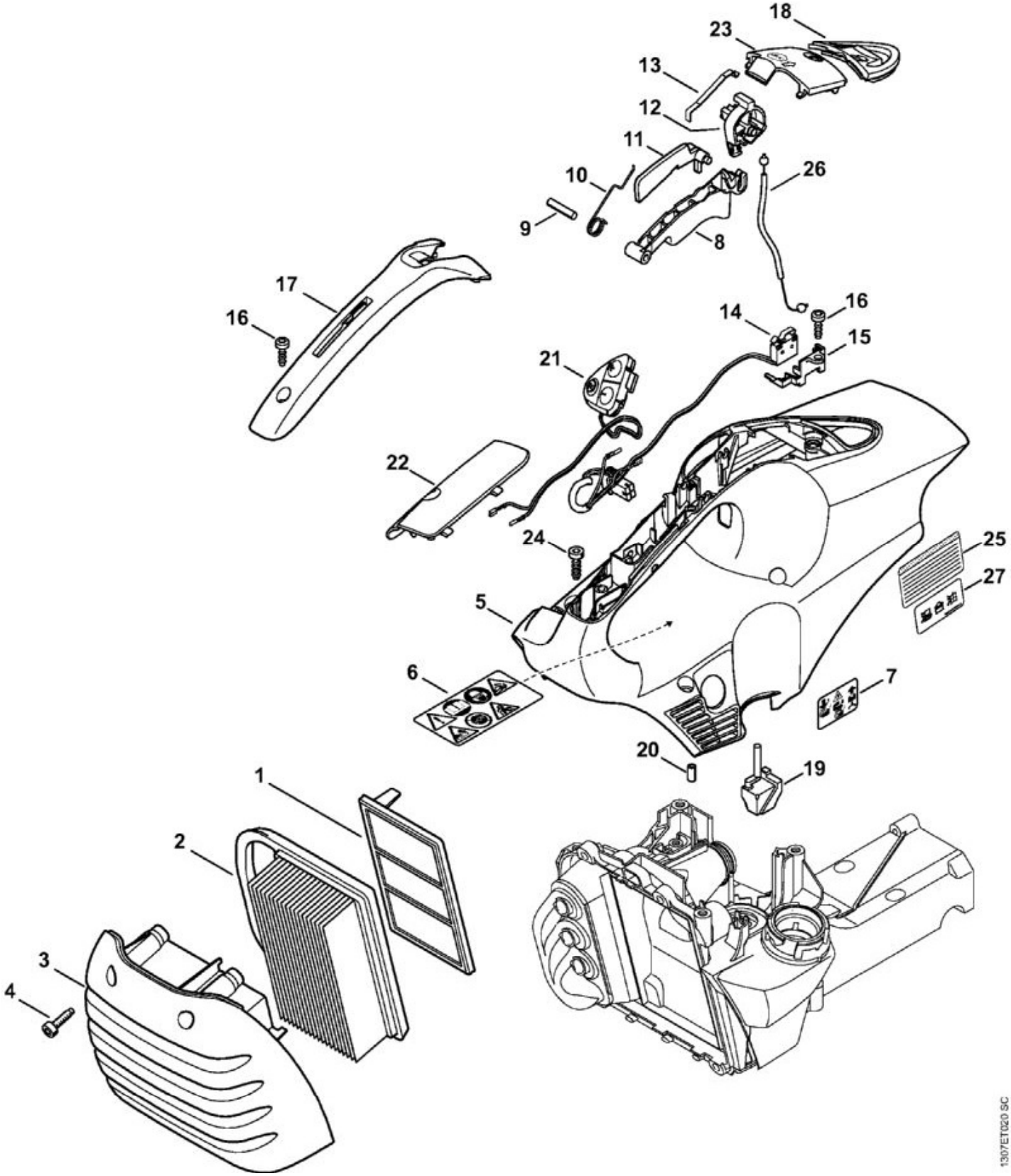

N°	Code article	Désignation	*	**	***
	4238 140 4403	Filtre à air	[1, 2]		1

N°	Code article	Désignation	*	**	***
3	4238 140 1000	Couvercle de filtre			1
4	0000 951 1109	Vis cylindrique IS-M5x20			4
	4250 080 1600	Capot	[5 - 21]		1
5	4250 080 1601	Capot	[6, 7]		1
6	0000 967 3799	Pictogramme d'avertissement TS			1
8	4250 182 1000	Manette des gaz			1
9	9371 470 2640	Goupille cylindrique 5x24			1
10	4238 182 4500	Ressort coudé			1
11	4238 182 0800	Levier d'arrêt			1
12	4250 180 0900	Arbre de commande			1
13	4238 182 4700	Ressort à lame			1
14	4250 430 0500	Commutateur			1
15	4250 435 6000	Support			1
16	9074 477 4130	Vis cylindrique IS-P5x16			2
17	4250 791 0600	Monture de poignée			1
18	4238 084 7400	Douille			1
19	4250 087 8300	Butoir en caoutchouc			1
	0000 930 2803	Tuyau 3,1x5,7 mm x 1 m, R3	(A,B)		1
	0712 923 8004	Tuyau 3,1x5,7 mm x 10 m, R3	(A,B)		1
21	4250 430 6500	Tableau de touches			1
22	4250 080 2600	Couvercle			1
23	4238 080 2200	Capuchon			1
24	9074 478 4425	Vis cylindrique IS-P6x19			4
26	4250 180 1100	Câble de commande des gaz			1

* (A) non illustré
(B) uniquement accessoire optionnel
(C) n'est plus livrable départ usine
(D) n'est pas livrable séparément
[..] y compris Fig. No.

** (02.2003) Open informations techniques
>xxx xxx xxxx] Pièce à utiliser jusqu'au n° de série
[xxxx xxx xxxx> Pièce à utiliser à partir du n° de série

*** Nombre de pièces(s) utilisée(s) lors de la production

TS 480i-A
Sélection: Kit de montage de roues

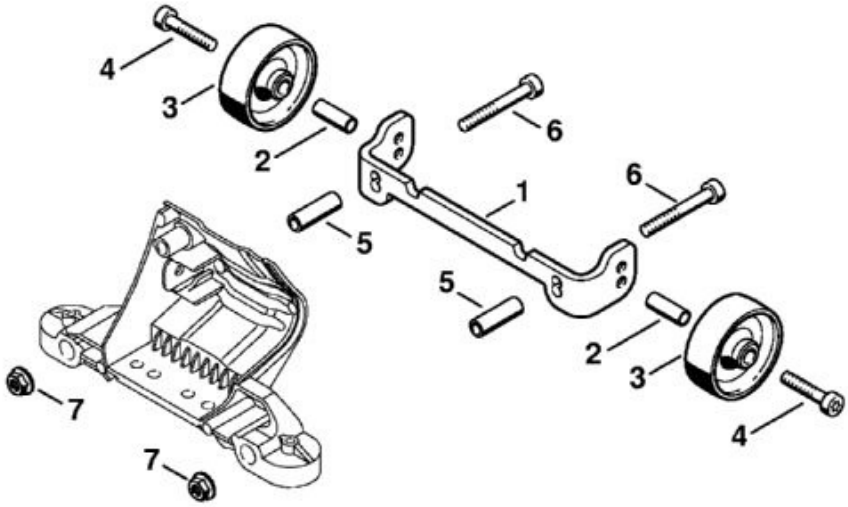

370ET009 SC

N°	Code article	Désignation	*	**	***
	4224 007 1014	Kit de montage de roues	[1 - 7](B)		1
2	4223 791 7200	Douille	(B)		2
3	4223 791 3600	Roue	(B)		2
4	9007 319 1370	Vis à six pans M6x30	(B)		2
5	4224 791 7204	Douille	(B)		2
6	9007 319 1420	Vis à six pans M6x45	(B)		2
7	9210 260 1100	Écrou à six pans M8	(B)		2

* (A) non illustré
(B) uniquement accessoire optionnel
(C) n'est plus livrable départ usine
(D) n'est pas livrable séparément

[..] y compris Fig. No.

**	(02.2003)	Open informations techniques
	>xxx xxx xxxx]	Pièce à utiliser jusqu'au n° de série
	[xxxx xxx xxxx>	Pièce à utiliser à partir du n° de série

*** Nombre de pièces(s) utilisée(s) lors de la production

TS 480i-A
Sélection: Outils, Accessoires spéciaux

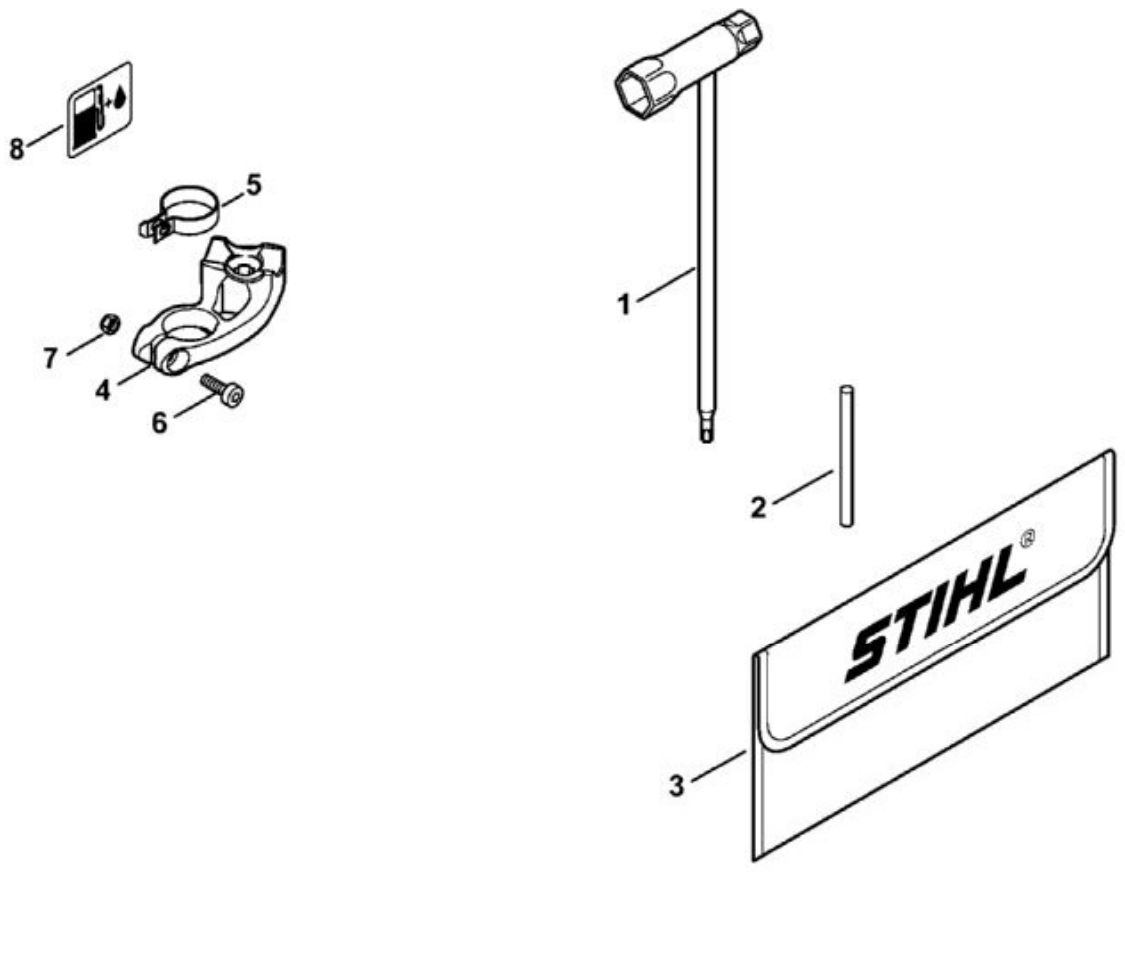

N°	Code article	Désignation	*	**	***
1	4224 890 3400	Clé multiple			1
2	4130 893 7800	Mandrin			1
3	0000 891 0810	Pochette à outils			1
6	9022 341 0980	Vis cylindrique IS-M5x16	(B)		1
7	9214 320 0700	Écrou de sécurité M5	(B)		1

* (A) non illustré
(B) uniquement accessoire optionnel
(C) n'est plus livrable départ usine
(D) n'est pas livrable séparément
[..] y compris Fig. No.

** (02.2003) Open informations techniques
>xxx xxx xxxx] Pièce à utiliser jusqu'au n° de série

[xxxx xxx xxxx> Pièce à utiliser à partir du n° de série

*** Nombre de pièces(s) utilisée(s) lors de la production

TS 480i-A
Sélection: Raccord, Pièce de protection

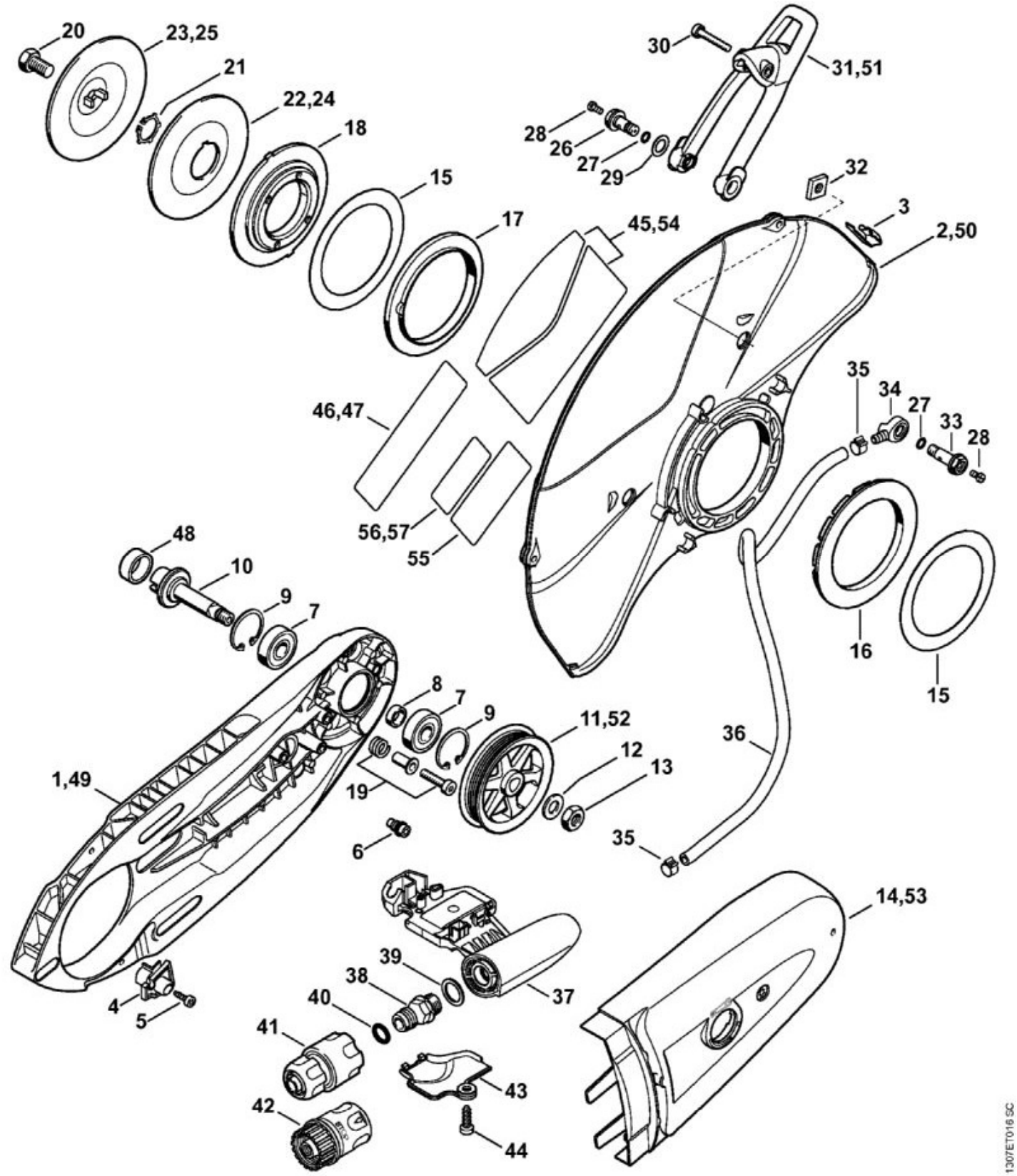

N°	Code article	Désignation	*	**	***
3	4238 706 0400	Pièce de renforcement			2

N°	Code article	Désignation	*	**	***
4	4238 691 0200	Butée			1
5	9074 478 3025	Vis cylindrique IS-P4x16			1
6	4224 691 0100	Vis de butée			1
7	9503 003 6440	Roulement rainuré à billes 6201-2RS			2
8	0000 961 1206	Anneau			1
9	9456 621 3600	Circlip 32x1,2			2
10	4224 704 0502	Arbre			1
12	9291 021 0200	Rondelle 10,5			1
13	9211 260 1350	Écrou à six pans M10x1 gauche			1
15	4201 706 9202	Rondelle			2
16	4224 706 8802	Anneau en caoutchouc			1
17	4224 706 8801	Anneau en caoutchouc			1
18	4205 706 2903	Bride			1
19	4238 710 9500	Vis de tension			4
20	4201 708 8402	Vis à six pans M10x18			1
21	9450 721 2150	Circlips 20x1,2			1
22	4201 708 3004	Rondelle de pression Ø 103 mm			1
23	4201 708 3014	Rondelle de pression Ø 103 mm			1
26	0000 670 0207	Vis creuse	[27, 28]		1
27	9645 948 0340	Joint torique 6x1,5			2
28	9041 216 0630	Vis cylindrique M4x8			2
29	0000 679 2000	Joint			1
30	9022 341 1070	Vis cylindrique IS-M5x30			1
32	4224 708 8300	Écrou à quatre pans			2
33	0000 670 0206	Vis creuse	[27, 28]		1
34	4238 677 8202	Raccord			1
35	9771 021 0921	Collier de serrage 10/7			2
	0000 937 4049	Tuyau 5,6x1,9 mm x 1 m	(A,B)		1
37	4250 670 5200	Electrovanne	[38 - 40]		1
38	4238 700 7300	Raccord pour tuyau flexible	[39, 40]		1
39	0000 894 3100	Anneau de joint			1
40	9645 945 7506	Joint torique 10x3			1
41	4201 670 1700	Manchon d'accouplement 1/2"			1
43	4250 676 4900	Couvercle			1
44	9074 478 4425	Vis cylindrique IS-P6x19			1
47	0000 967 7226	Pictogramme d'avertissement			1
48	0000 708 4200	Douille d'arbre	(B)		1
49	4238 701 0203	Carter de découpeuse			1
50	4238 700 8105	Pièce de protection Ø 300 mm	[3]		1

N°	Code article	Désignation	*	**	***
51	4238 700 2900	Levier de réglage			1
52	4238 764 8505	Poulie à courroie			1
53	4238 700 8107	Pièce de protection			1

* (A) non illustré
(B) uniquement accessoire optionnel
(C) n'est plus livrable départ usine
(D) n'est pas livrable séparément
[..] y compris Fig. No.

** (02.2003) Open informations techniques
>xxx xxx xxxx] Pièce à utiliser jusqu'au n° de série
[xxxx xxx xxxx> Pièce à utiliser à partir du n° de série

*** Nombre de pièces(s) utilisée(s) lors de la production

TS 480i-A
Sélection: Réservoir d'eau sous pression

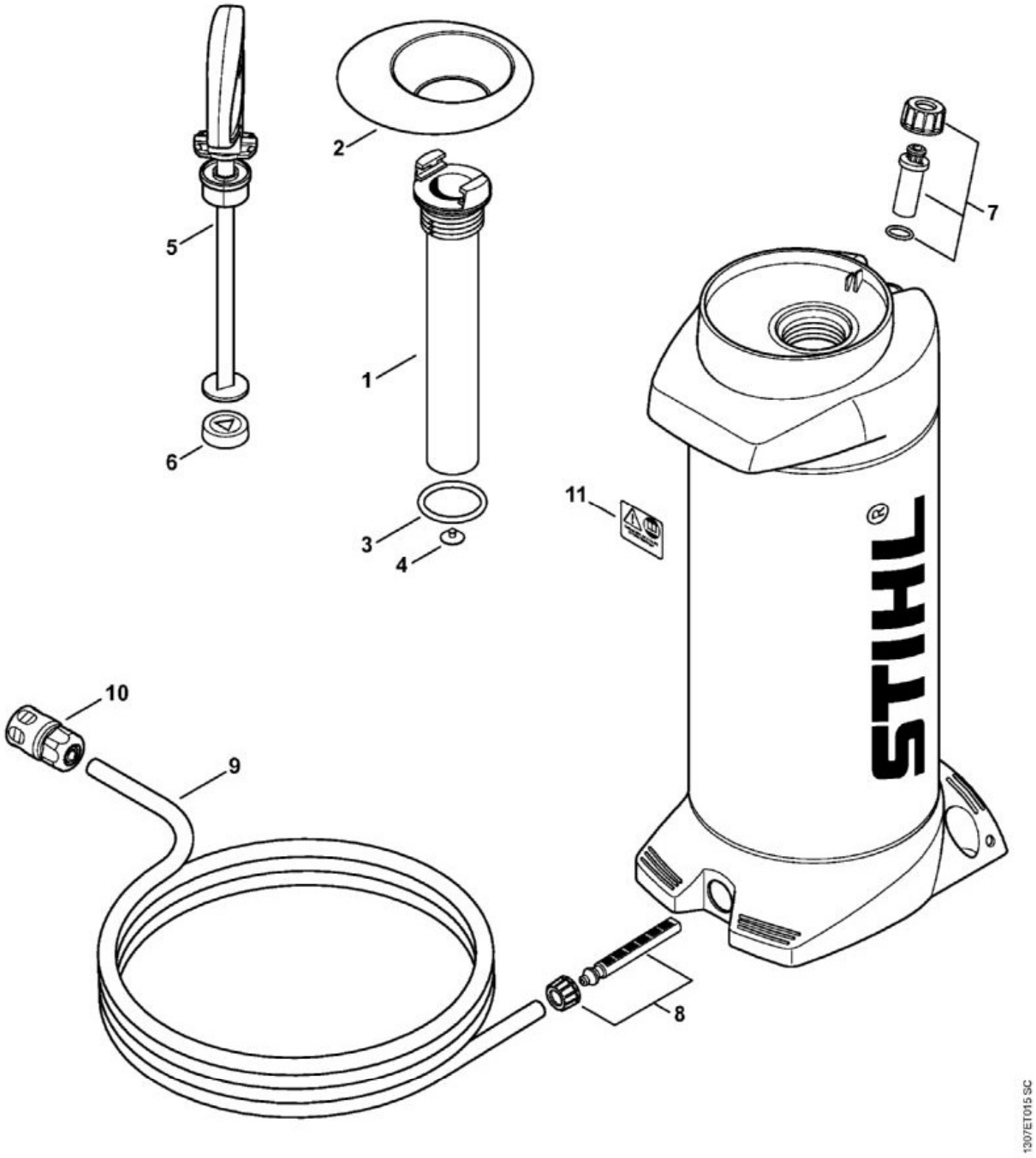

N°	Code article	Désignation	*	**	***
	0000 670 6000	Réservoir d'eau	[1 - 11](B)		1

N°	Code article	Désignation	*	**	***
1	0000 670 6600	Tube de pompe	[2 - 4](B)		1
2	0000 676 0500	Entonnoir	(B)		1
5	0000 670 7701	Poignée	[6](B)		1
7	0000 670 5000	Soupape	(B)		1
	0000 670 0300	Tuyau	[8 - 10](B)		1
8	0000 670 0400	Tamis	(B)		1
9	4309 678 1100	Tuyau 4 m	(B)		1
10	4201 670 1700	Manchon d'accouplement 1/2"	(B)		1
11	0000 967 7304	Pictogramme d'avertissement	(B)		1
	0000 007 1601	Jeu de joints	[3, 4, 6](B)		1

* (A) non illustré
(B) uniquement accessoire optionnel
(C) n'est plus livrable départ usine
(D) n'est pas livrable séparément
[..] y compris Fig. No.

** (02.2003) Open informations techniques
>xxx xxx xxxx] Pièce à utiliser jusqu'au n° de série
[xxxx xxx xxxx> Pièce à utiliser à partir du n° de série

*** Nombre de pièces(s) utilisée(s) lors de la production

TS 480i-A
Sélection: Système d'injection

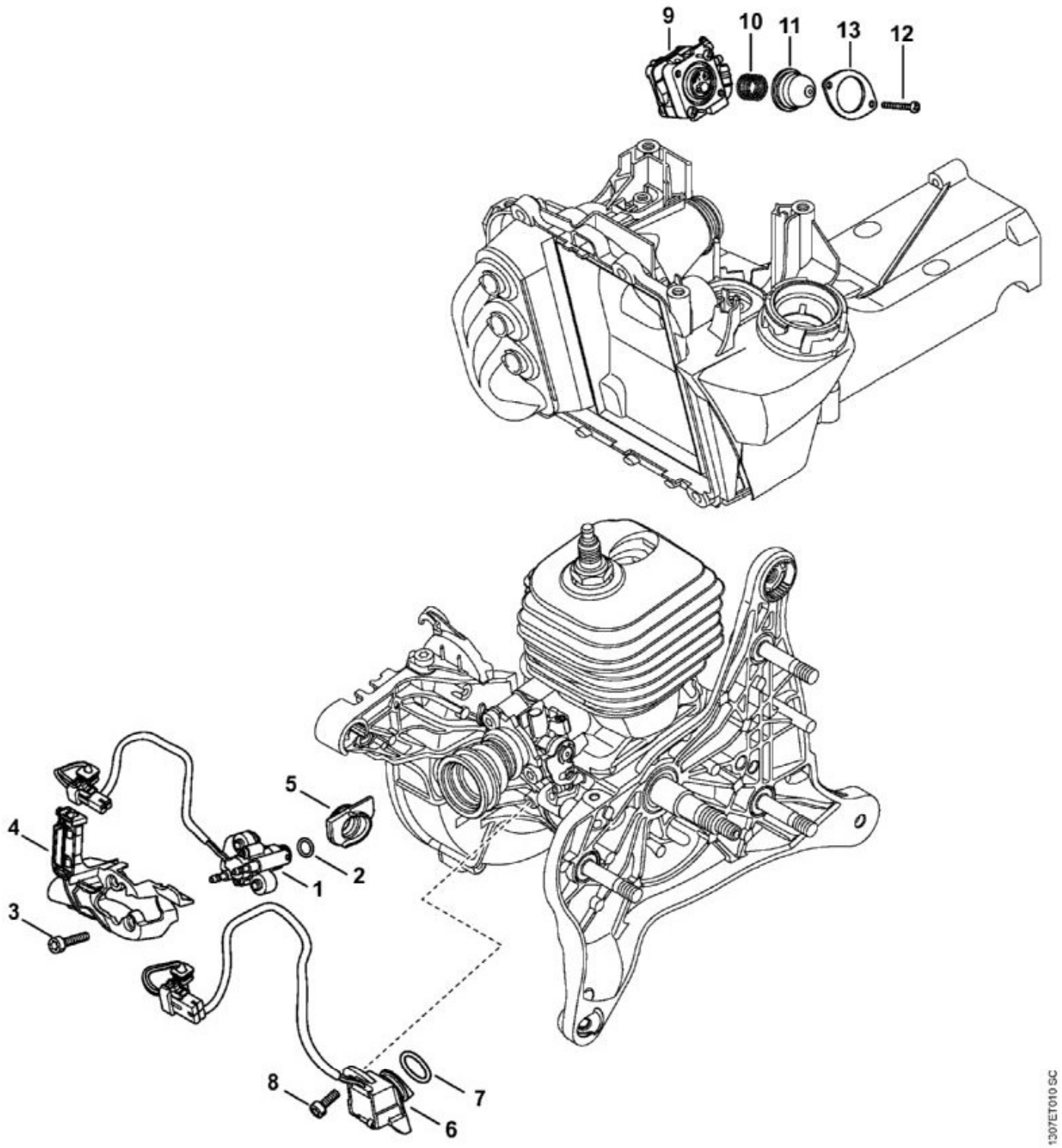

N°	Code article	Désignation	*	**	***
1	4250 130 3300	Injecteur	[2]		1

N°	Code article	Désignation	*	**	***
2	9645 951 3089	Joint torique 7x1,5			1
3	9022 371 0710	Vis cylindrique IS-M4x20			2
4	4250 131 3500	Déflecteur d'air			1
5	4250 028 1000	Douille			1
6	4250 400 5802	Capteur	[7, 8]		1
7	9645 953 7559	Joint torique 15,3x2,2			1
8	9022 346 0658	Vis cylindrique IS-M4x12			2
9	4250 130 0300	Pompe d'injection	[10 - 13]		1
10	0000 122 3000	Ressort de pression			1
11	0000 121 2702	Capuchon			1
12	4250 122 7100	Vis M3x23,5			2

* (A) non illustré
(B) uniquement accessoire optionnel
(C) n'est plus livrable départ usine
(D) n'est pas livrable séparément
[..] y compris Fig. No.

** (02.2003) Open informations techniques
>xxx xxx xxxx] Pièce à utiliser jusqu'au n° de série
[xxxx xxx xxxx> Pièce à utiliser à partir du n° de série

*** Nombre de pièces(s) utilisée(s) lors de la production