FSE 65
Sélection: Capot protecteur

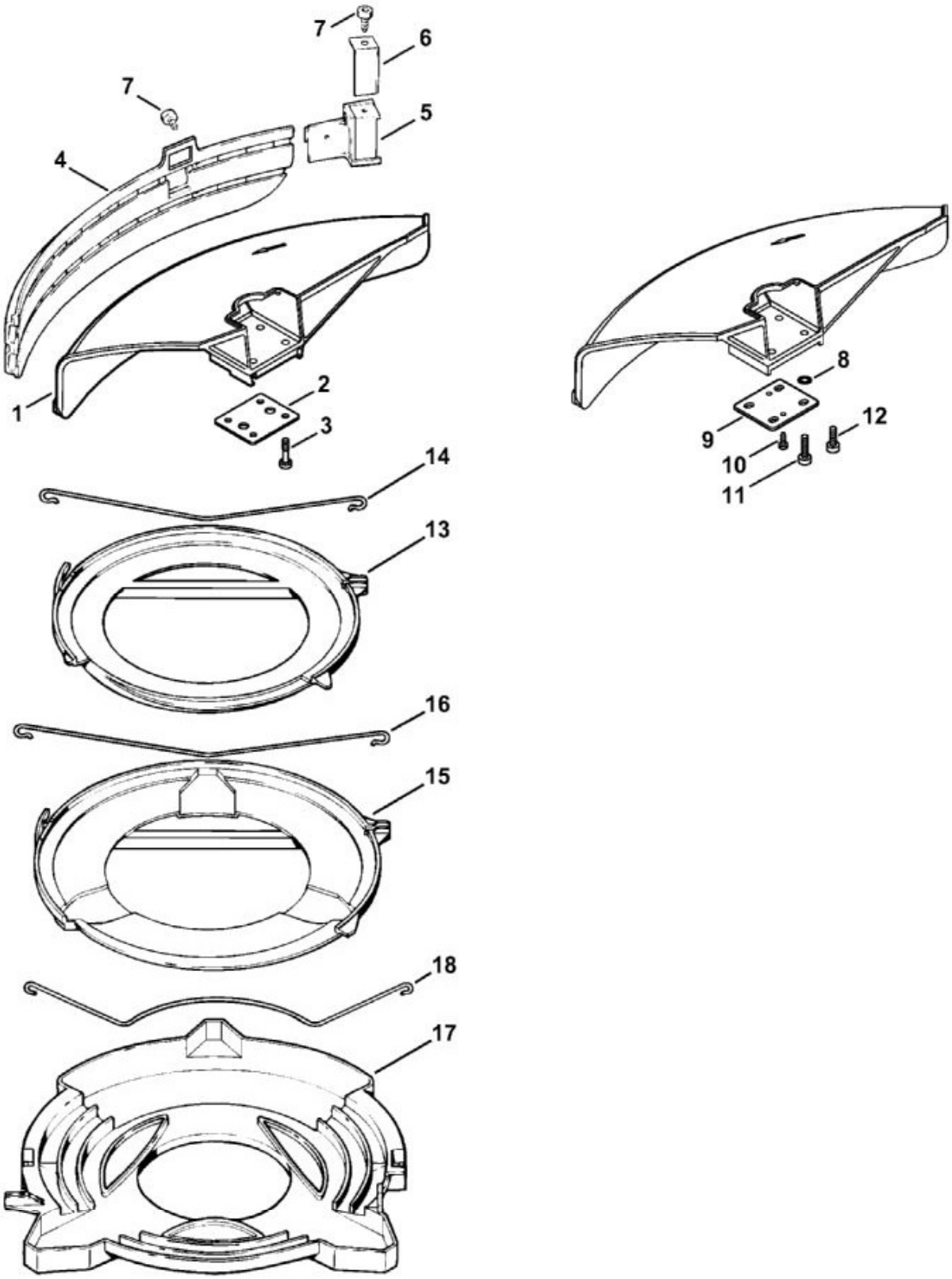

N°	Code article	Désignation	*	**	***
	4119 007 1027	Jeu de pièces de capot protecteur	[1 - 7]		1

N°	Code article	Désignation	*	**	***
1	4119 710 8103	Capot protecteur	[2 - 3]		1
2	0000 716 3101	Cale			1
3	9022 373 1025	Vis cylindrique IS-M5x23			4
4	4119 716 3203	Tablier			1
5	4119 710 6000	Couteau	[6, 7]		1
6	4118 713 4105	Couteau			1
7	9074 478 4125	Vis cylindrique IS 5x14			2
	0000 007 1300	Jeu de joints toriques N 4x2-EPDM70	[8]		1
8	MD5_ 0x1 07db	Joint torique 4x2	(D)		4
9	0000 716 3100	Cale			1
10	9074 478 2970	Vis cylindrique IS-P4x10			2
11	9022 371 1020	Vis cylindrique IS-M5x20			4
12	9022 341 0980	Vis cylindrique IS-M5x16			4
13	4119 790 3901	Protecteur de transport Ø 225	[14](B)		1
14	4119 792 4300	Bride de fixation			1
15	4119 790 3906	Protecteur de transport Ø 255	[16](B)		1
16	4119 792 4305	Bride de fixation			1
17	4116 790 3901	Protecteur de transport Ø 350	[18](B)		1
18	4116 792 4300	Bride de fixation			1

* (A) non illustré
(B) uniquement accessoire optionnel
(C) n'est plus livrable départ usine
(D) n'est pas livrable séparément
[..] y compris Fig. No.

** (02.2003) Open informations techniques
>xxx xxx xxxx] Pièce à utiliser jusqu'au n° de série
[xxxx xxx xxxx> Pièce à utiliser à partir du n° de série

*** Nombre de pièces(s) utilisée(s) lors de la production

**** Prix de vente unitaire brut hors taxes
Voir conditions générales de vente dans la rubrique 'Téléchargement'

FSE 65
Sélection: Carter, Moteur électrique

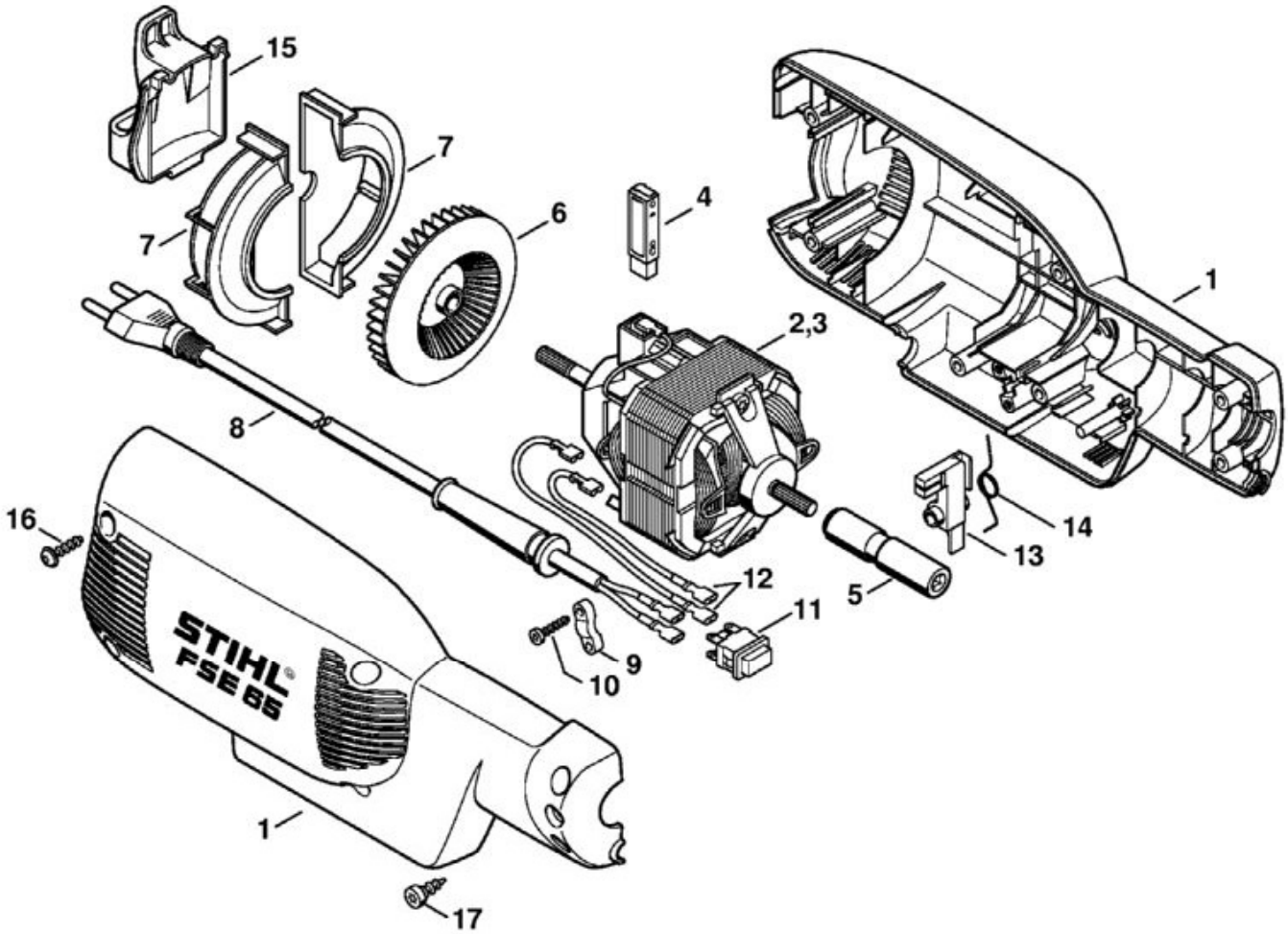

N°	Code article	Désignation	*	**	***
4	6440 600 2700	Jeu de balais de charbon			1
5	4810 710 7600	Adaptateur			1
6	6440 607 3005	Ventilateur			1
7	6440 602 2200	Déflecteur d'air			2
9	1204 431 2500	Collier pour câbles			1
10	9074 478 3075	Vis cylindrique IS-P4x19			2
11	4803 430 0500	Interrupteur			1
15	4809 448 1300	Attache de câble antitraction			1
16	9104 007 4289	Vis Parker P5x20			7
17	9074 478 4409	Vis cylindrique IS-P6x16			1

* (A) non illustré

(B) uniquement accessoire optionnel
(C) n'est plus livrable départ usine
(D) n'est pas livrable séparément
[..] y compris Fig. No.

**	(02.2003)	Open informations techniques
	>xxx xxx xxxx]	Pièce à utiliser jusqu'au n° de série
	[xxxx xxx xxxx>	Pièce à utiliser à partir du n° de série

*** Nombre de pièces(s) utilisée(s) lors de la production

**** Prix de vente unitaire brut hors taxes
Voir conditions générales de vente dans la rubrique 'Téléchargement'

FSE 65
Sélection: Outils, Accessoires optionnels

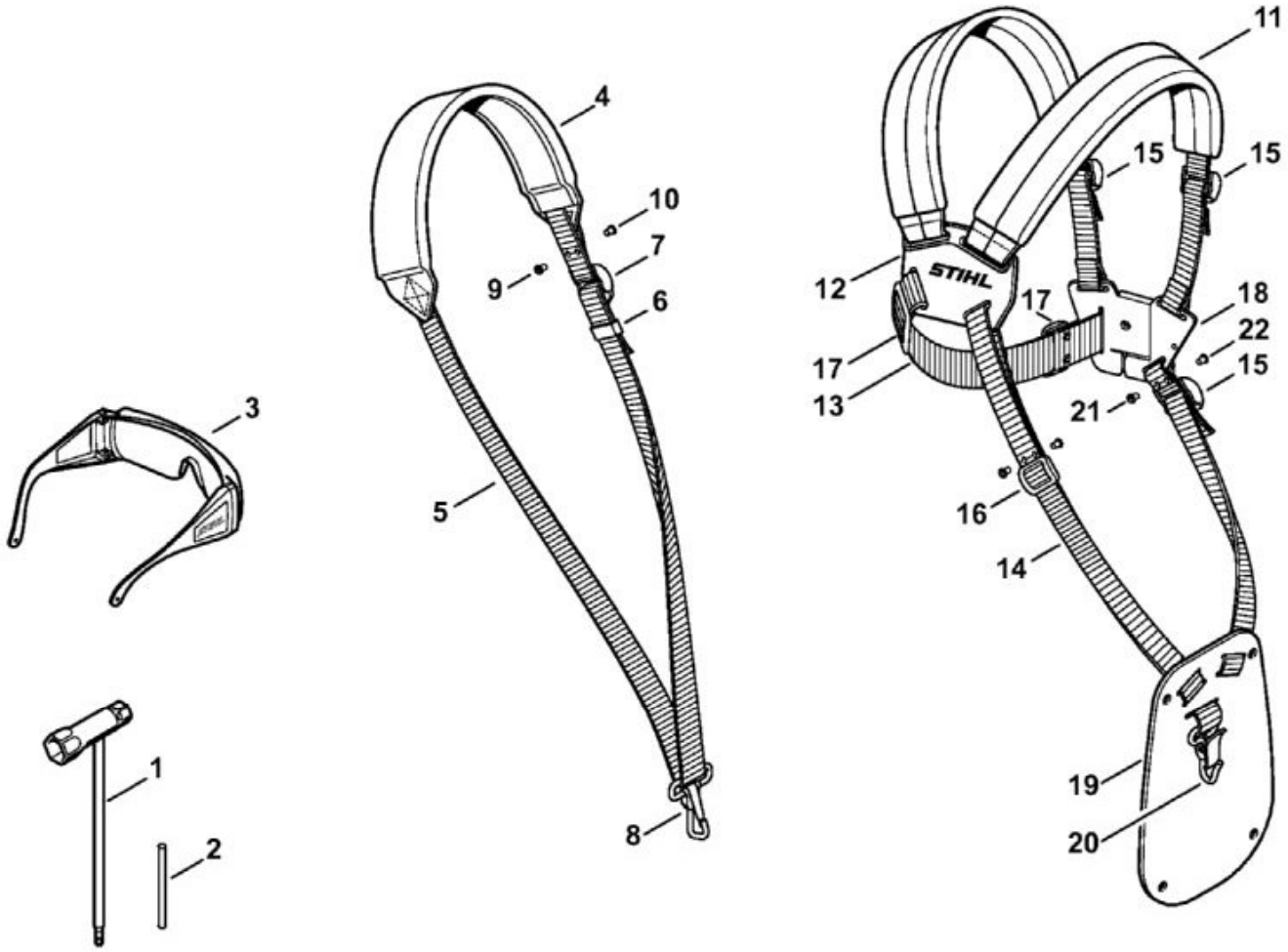

N°	Code article	Désignation	*	**	***
1	4128 890 3400	Clé multiple			1
2	4130 893 7800	Mandrin			1
3	0000 884 0307	Lunettes de protection			1
4	4119 710 9012	Harnais	[5 - 8]		1
5	MD5_ 0x4 47bc	Sangle 25 mm x 1,86 m	(D)		1
	0000 930 2241	Sangle 25 mm x 10 m	(A,B)		1
6	4119 718 6320	Boucle de réglage			1
7	4203 792 7200	Boucle de réglage			1
8	4119 710 6900	Mousqueten			1
9	9408 021 4530	Rivet, partie à riveter 4x8x6	(B)		
10	9409 021 4420	Rivet, partie tête 4x8	(B)		

N°	Code article	Désignation	*	**	***
11	4119 710 9001	Harnais	[12 - 20] (B)		1
12	4119 710 6306	Plaque dorsale avec sangle			1
13	MD5_ 0x5 3c2d	Sangle 38x780 mm	(D)		1
	0000 930 2242	Sangle 38 mm x 5 m	(A,B)		1
14	MD5_ 0x7 d063	Sangle 25 mm x 1,18 m	(D)		1
	0000 930 2241	Sangle 25 mm x 10 m	(A,B)		1
15	4203 792 7200	Boucle de réglage			3
16	4119 718 6300	Boucle de réglage			1
17	4119 718 6310	Boucle de réglage			2
18	4119 710 6400	Fermeture			1
19	4119 718 7400	Plaque de protection			1
20	4147 710 6900	Mousqueton			1
21	9408 021 4530	Rivet, partie à riveter 4x8x6	(B)		
22	9409 021 4420	Rivet, partie tête 4x8	(B)		

* (A) non illustré
(B) uniquement accessoire optionnel
(C) n'est plus livrable départ usine
(D) n'est pas livrable séparément
[..] y compris Fig. No.

** (02.2003) Open informations techniques
>xxx xxx xxxx] Pièce à utiliser jusqu'au n° de série
[xxxx xxx xxxx> Pièce à utiliser à partir du n° de série

*** Nombre de pièces(s) utilisée(s) lors de la production

**** Prix de vente unitaire brut hors taxes
Voir conditions générales de vente dans la rubrique 'Téléchargement'

FSE 65
Sélection: Poignée à deux mains

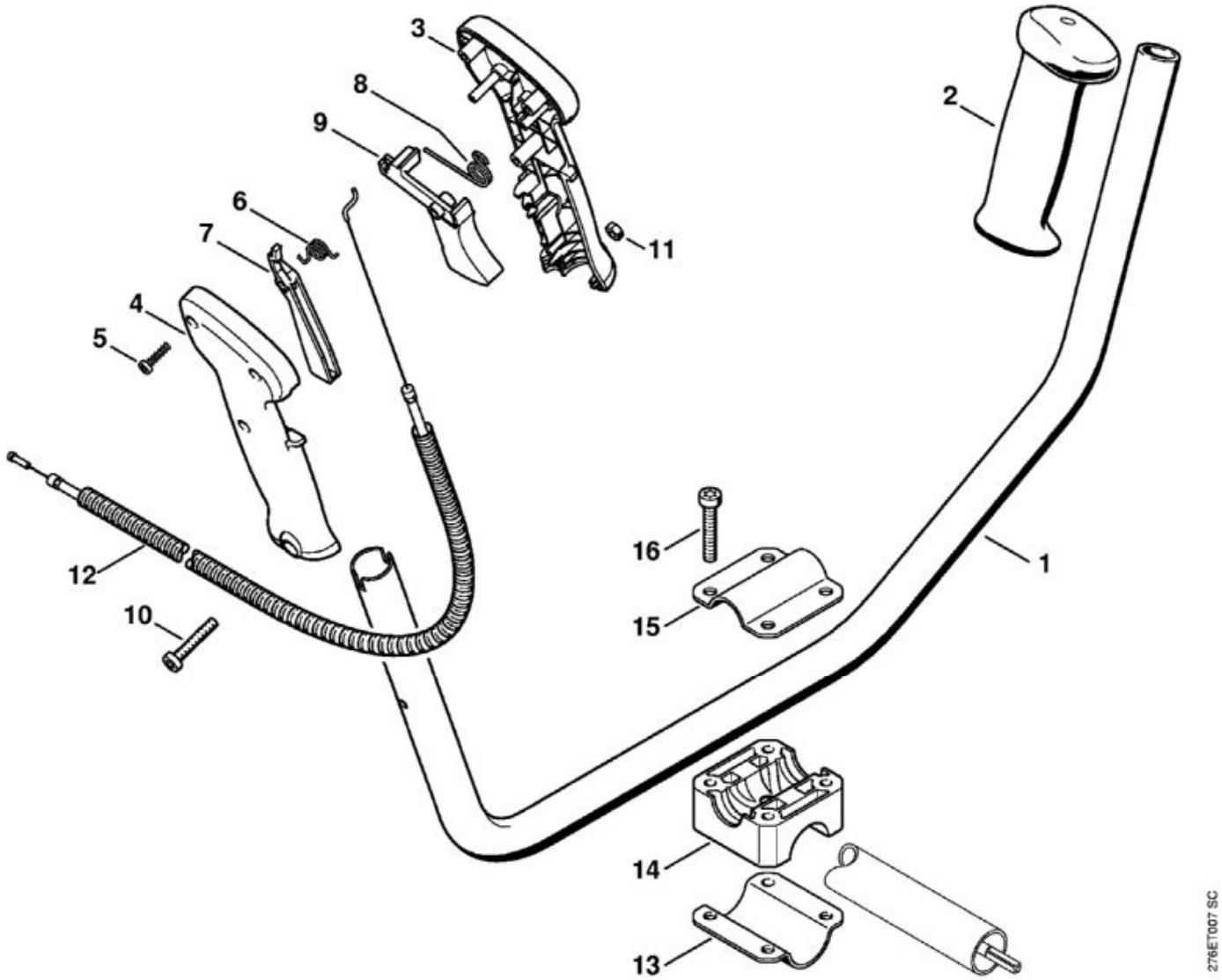

N°	Code article	Désignation	*	**	***
1	4137 790 1701	Poignée tubulaire	[2]		1
2	4128 791 0300	Poignée gauche			1
3	MD5_ 0xa 3c6c	Monture de poignée intérieure	(D)		1
4	MD5_ 0x0 5a50	Monture de poignée extérieure	(D)		1
5	9074 478 3025	Vis cylindrique IS-P4x16			3
6	4128 182 4501	Ressort coudé			1
7	4128 182 0800	Levier d'arrêt			1
8	4128 182 4504	Ressort coudé			1
9	4128 182 1000	Manette des gaz			1
10	9022 346 1070	Vis cylindrique IS-M5x30			1
11	9214 320 0700	Écrou de sécurité M5			1
13	4130 791 0606	Monture de serrage			1

N°	Code article	Désignation	*	**	***
14	4137 791 6800	Pièce de serrage			1
15	4137 791 0900	Monture de serrage			1
16	9022 341 1380	Vis cylindrique IS-M6x35			4

* (A) non illustré
(B) uniquement accessoire optionnel
(C) n'est plus livrable départ usine
(D) n'est pas livrable séparément
[..] y compris Fig. No.

** (02.2003) Open informations techniques
>xxx xxx xxxx] Pièce à utiliser jusqu'au n° de série
[xxxx xxx xxxx> Pièce à utiliser à partir du n° de série

*** Nombre de pièces(s) utilisée(s) lors de la production

**** Prix de vente unitaire brut hors taxes
Voir conditions générales de vente dans la rubrique 'Téléchargement'

FSE 65
Sélection: Réducteur

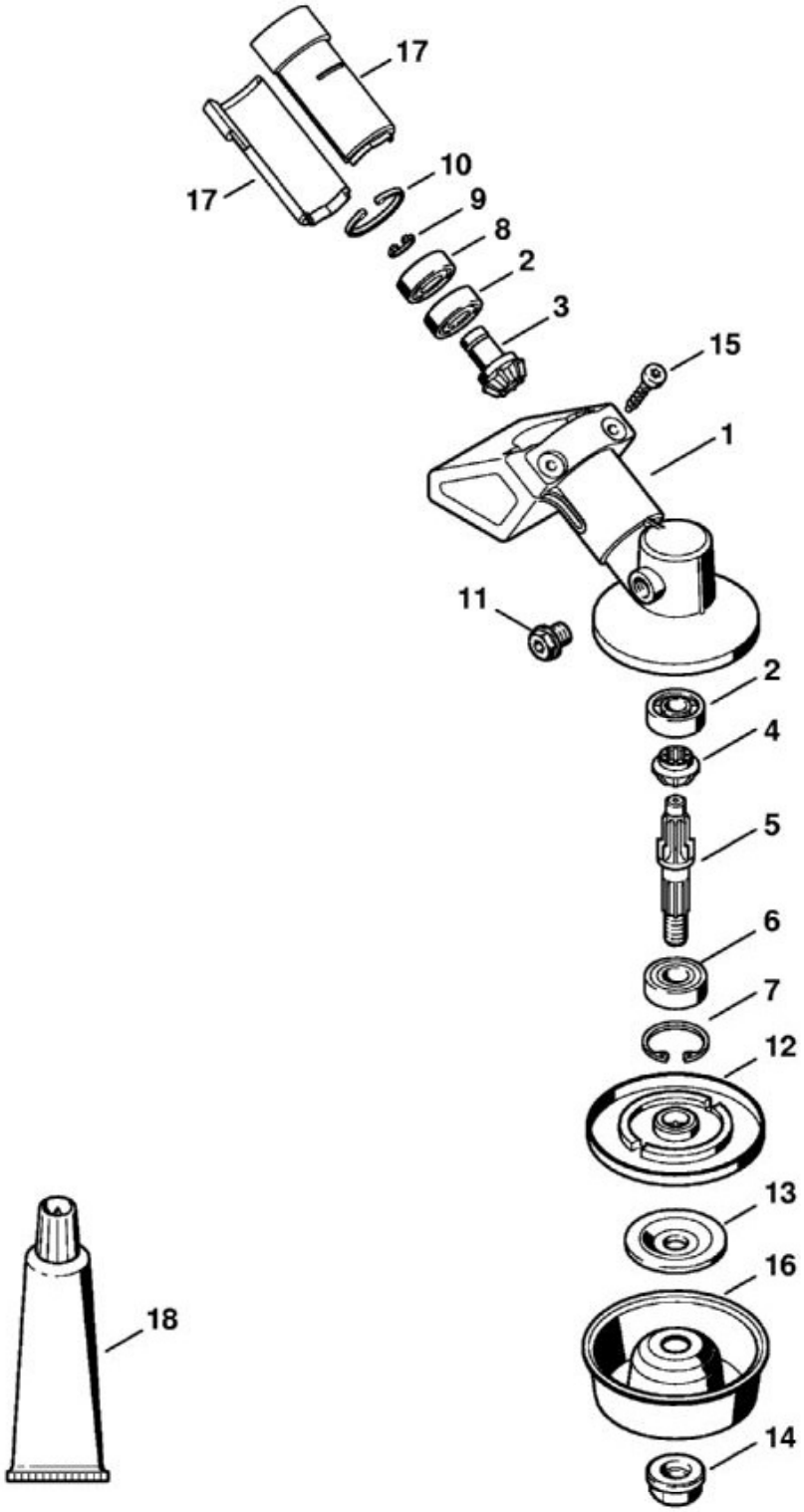

N°	Code article	Désignation	*	**	***
2	9503 003 0040	Roulement rainuré à billes 609			2

N°	Code article	Désignation	*	**	***
3	MD5_ 0x5 bd2f	Pignon d'entraînement	(D)		1
4	MD5_ 0xa f656	Pignon de sortie	(D)		1
5	4130 642 0601	Arbre de sortie			1
6	9503 003 5190	Roulement rainuré à billes 6001-2RS			1
7	9456 621 3100	Circlip 28x1,2			1
8	9503 003 9854	Roulement rainuré à billes 609-Z			1
9	9455 621 0750	Circlip 9x1			1
10	9456 621 2660	Circlip 24x1,2			1
11	4119 713 6500	Bouchon fileté			1
12	4130 710 3801	Disque de pression			1
13	4130 713 1600	Rondelle de pression			1
14	4126 642 7600	Écrou à embase M10x1 à gauche			1
15	9075 478 4159	Vis cylindrique IS-D5x24			2
16	4126 713 3100	Disque porteur			1
18	0781 120 1117	Graisse de réducteur 80 g	(B)		1

* (A) non illustré
(B) uniquement accessoire optionnel
(C) n'est plus livrable départ usine
(D) n'est pas livrable séparément
[..] y compris Fig. No.

** (02.2003) Open informations techniques
>xxx xxx xxxx] Pièce à utiliser jusqu'au n° de série
[xxxx xxx xxxx> Pièce à utiliser à partir du n° de série

*** Nombre de pièces(s) utilisée(s) lors de la production

**** Prix de vente unitaire brut hors taxes
Voir conditions générales de vente dans la rubrique 'Téléchargement'

FSE 65
Sélection: Tube complet

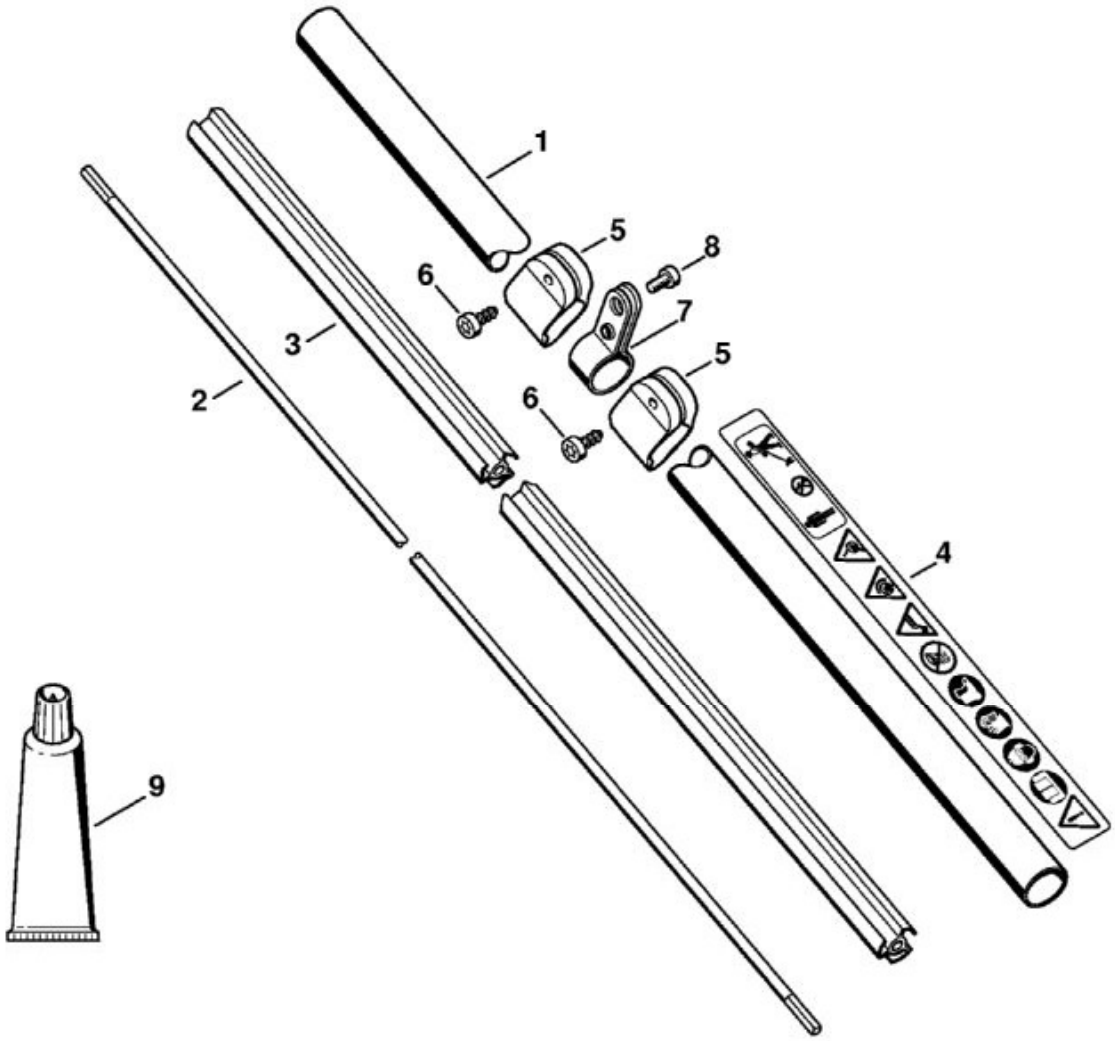

N°	Code article	Désignation	*	**	***
2	4137 711 3200	Arbre d'entraînement			1
3	4137 711 7300	Fourreau 1455 mm			1
6	9104 007 4289	Vis Parker P5x20			2
7	4140 007 1006	Jeu de collier de serrage	[8]		1
8	9022 341 1270	Vis cylindrique IS-M6x14			1
9	0781 120 1110	Graisse de réducteur 225 g	(B)		1

* (A) non illustré
(B) uniquement accessoire optionnel
(C) n'est plus livrable départ usine
(D) n'est pas livrable séparément
[..] y compris Fig. No.

** (02.2003) Open informations techniques

>xxx xxx xxxx]	Pièce à utiliser jusqu'au n° de série
[xxxx xxx xxxx>	Pièce à utiliser à partir du n° de série

*** Nombre de pièces(s) utilisée(s) lors de la production

**** Prix de vente unitaire brut hors taxes
Voir conditions générales de vente dans la rubrique 'Téléchargement'