STIHL FSE 60 (4809)

Ersatzteilliste
Spare Parts List
Liste des pièces

A Elektromotor
Electric motor
Moteur électrique

B Schaft
Drive tube assembly
Tube complet

C Werkzeug, Sonderzubehör
Tools, Extras
Outils, Accessoires spéciaux

Pièces Box.fr

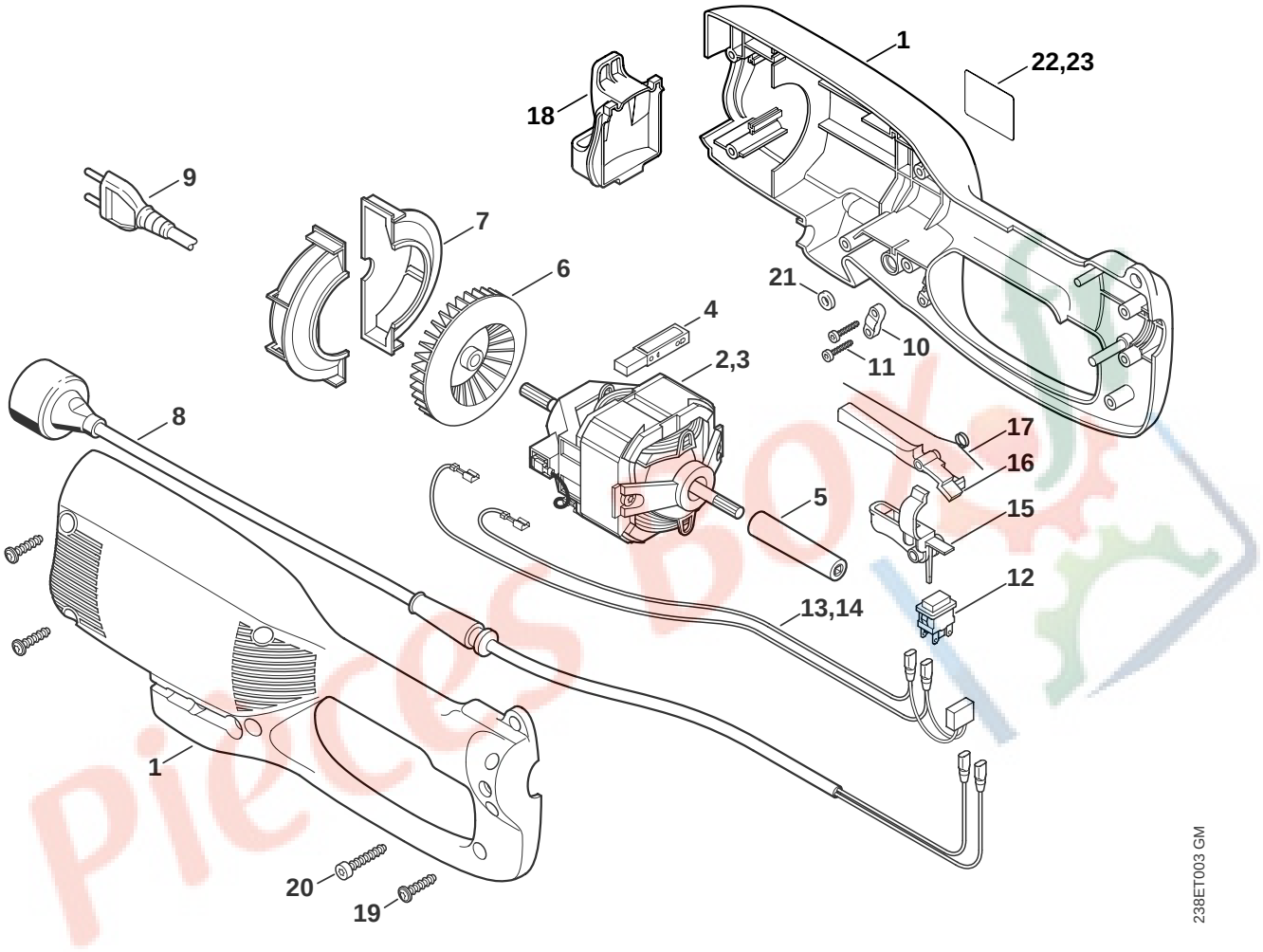
1
22,23
18
9
7
6
21
4
10
2,3
11
8
17
16
5
15
12
13,14
1
20
19
238ET003 GM

Illustration A Elektromotor Electric motor Moteur électrique

Bild-Nr.	Teile-Nr.	St.-Zahl	Benennung	Part Name	Désignation
1	6440 790 1400	1	Gehäuse	Housing	Corps
2	6440 600 0200	1	Elektromotor 230 V Südamerika ☐ 4 - 6	Electric motor 230V South America ☐ 4 - 6	Moteur électrique 230 V Amérique du Sud ☐ 4 - 6
3	6440 600 0210	1	Elektromotor 120 V USA, CDN ☐ 4 - 6	Electric motor 120V USA, CDN ☐ 4 - 6	Moteur électrique 120 V USA, CDN ☐ 4 - 6
4	6440 600 2700	1	Satz Kohlebürsten	Set of carbon brushes	Jeu de balais de charbon
5	6440 711 2905	1	Adapter	Adapter	Adaptateur
6	6440 607 3005	1	Lüfterrad	Fan wheel	Ventilateur
7	6440 602 2200	2	Luftführung	Air baffle	Déflecteur d'air
8	6440 440 2000	1	Anschlussleitung 120 V USA, CDN	Connecting cable 120V USA, CDN	Câble d'alimentation 120 V USA, CDN
9	6440 440 2002	1	Anschlussleitung 230 V Südamerika	Connecting cable 230V South America	Câble d'alimentation 230 V Amérique du Sud
10	1204 431 2500	1	Kabelschelle	Cable clamp	Collier pour câbles
11	9074 478 3075	2	Schraube IS-P4x19	Pan head self-tapping screw IS-P4x19	Vis cylindrique IS-P4x19
12	6440 430 0500	1	Schalter	Switch	Interrupteur
13	6440 440 1900	1	Leitung 230 V Südamerika	Lead 230V South America	Câble 230 V Amérique du Sud
14	6440 440 1915	1	Leitung 120 V USA, CDN	Lead 120V USA, CDN	Câble 120 V USA, CDN
15	4808 435 2400	1	Schalthebel	Switch lever	Levier de commande
16	4137 182 0801	1	Sperrhebel	Trigger interlock	Levier d'arrêt
17	4808 791 8200	1	Schenkelfeder	Torsion spring	Ressort coudé
18	4809 448 1300	1	Zugentlastung	Strain relief	Attache de câble antitraction
19	9104 007 4290	8	Schraube P5x20	Self-tapping screw P5x20	Vis Parker P5x20
20	9074 478 4409	1	Schraube IS-P6x15	Pan head self-tapping screw IS-P6x16	Vis cylindrique IS-P6x16
21	6440 716 5500	1	Gummiring	Rubber ring	Anneau en caoutchouc
22	4809 967 1800	1	Leistungsschild 120 V USA, CDN	Rating plate 120V USA, CDN	Plaque caractéristique 120 V USA, CDN
23	4809 967 1802	1	Leistungsschild 230 V Südamerika	Rating plate 230V South America	Plaque caractéristique 230 V Amérique du Sud

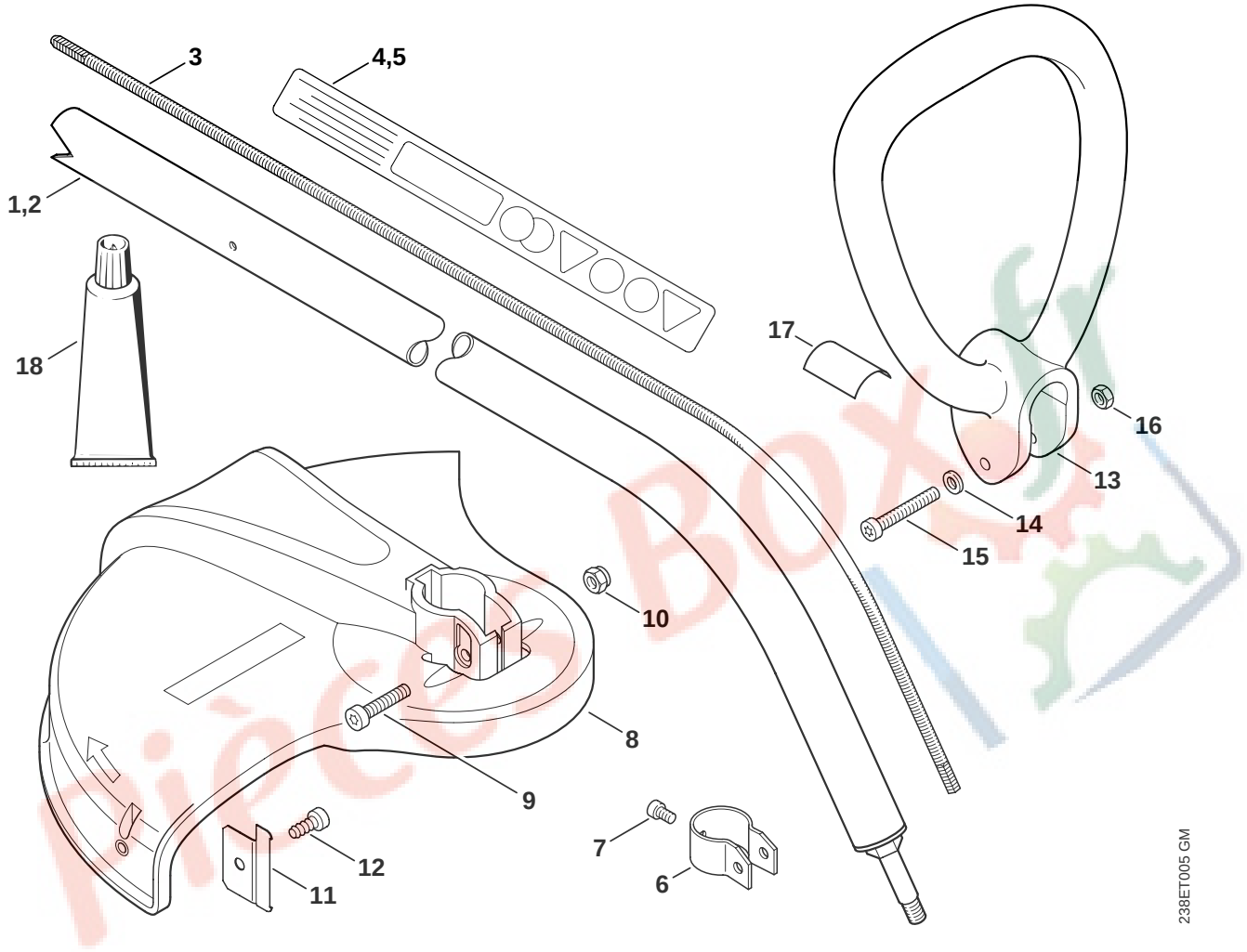
3
4,5
1,2
18
17
16
13
14
15
10
8
9
7
6
12
11
238ET005 GM

Illustration B Schaft Drive tube assembly Tube complet

Bild-Nr.	Teile-Nr.	St.-Zahl	Benennung	Part Name	Désignation
1	4809 710 1700	1	Schaft USA, CDN ☐ 3, 4, 6, 7	Drive tube assembly USA, CDN ☐ 3, 4, 6, 7	Tube complet USA, CDN ☐ 3, 4, 6, 7
2	4809 710 1703	1	Schaft Südamerika ☐ 3, 5 - 7	Drive tube assembly South America ☐ 3, 5 - 7	Tube complet Amérique du Sud ☐ 3, 5 - 7
3	4130 711 3200	1	Antriebswelle	Drive shaft	Arbre d'entraînement
4	0000 967 3650	1	Hinweisschild USA, CDN	Instruction label USA, CDN	Plaque indicatrice USA, CDN
5	0000 967 3651	1	Warnhinweis Piktogramm FE Südamerika	Warning pictogram FE South America	Pictogramme d'avertissement FE Amérique du Sud
6	4140 716 6200	1	Spannschelle	Hose clamp	Collier de serrage
7	9022 313 0930	1	Schraube IS-M5x8-8.8	Spline screw IS-M5x8	Vis cylindrique IS-M5x8
8	4809 710 8100	1	Schutz ☐ 11, 12	Deflector ☐ 11, 12	Capot protecteur ☐ 11, 12
9	9022 341 1370	1	Schraube IS-M6x30-10.9	Spline screw IS-M6x30	Vis cylindrique IS-M6x30
10	9212 260 0900	1	Mutter DIN985-M6-8	Hexagon nut M6	Ecrou à six pans M6
11	4130 713 4100	1	Ablängmesser	Blade	Couteau
12	9074 478 4405	1	Schraube IS-P6x14	Pan head self-tapping screw IS-P6x14	Vis cylindrique IS-P6x14
13	4140 791 2300	1	Bügelgriff	Loop handle	Poignée en arc
14	9291 021 0140	1	Scheibe DIN125-A6,4	Washer 6.4	Rondelle 6,4
15	9022 341 1400	1	Schraube IS-M6x40-10.9	Spline screw IS-M6x40	Vis cylindrique IS-M6x40
16	9210 319 0900	1	Mutter DIN934-M6-10	Hexagon nut M6	Ecrou à six pans M6
17	4140 792 0800	1	Reibeinlage	Friction pad	Garniture de friction
18	0781 120 1110	1	Getriebefett (B)	Gear lubricant (B)	Graisse de réducteur (B)

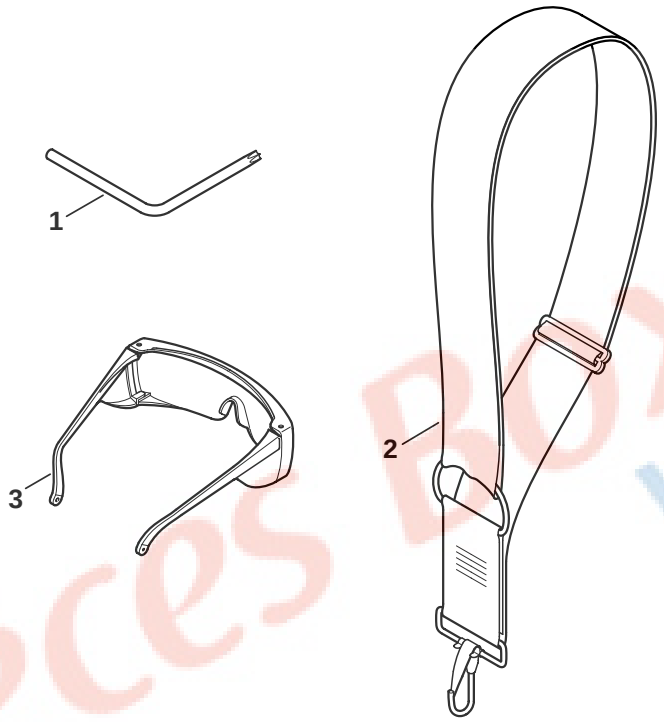

Pièces Box.fr

Illustration C

Werkzeug, Sonderzubehör | Tools, Extras | Outils, Accessoires spéciaux

Bild-Nr.	Teile-Nr.	St.-Zahl	Benennung	Part Name	Désignation
1	0812 370 1001	1	Schraubendreher T27x75x75	Screwdriver T27x75x75	Tournevis T27x75x75
2	4130 710 9000	1	Traggurt (B)	Harness (B)	Bretelle (B)
3	0000 884 0307	1	Schutzbrille	Safety glasses	Lunettes de protection

Pièces Box.fr

© ANDREAS STIHL AG & Co. KG, 2005

Gedruckt auf chlorfrei gebleichtem Papier
Printed on chlorine-free paper
Imprimé sur papier blanchi sans chlore

(D) Zeichenerklärung
□ = darin enthalten Bild-Nr
✻ = Maschine älterer Bauart
(A) = nicht abgebildet
(B) = nur Sonderzubehör
(C) = ab Werk nicht mehr lieferbar
(D) = einzeln kein Ersatzteil
(1,2...) = Ausführungsarten

(GB) Key to symbols
□ = including item No.
✻ = previous Models
(A) = not illustrated
(B) = option
(C) = no longer available from factory
(D) = not available as separate item
(1,2...) = versions available

(F) Légende
□ = y compris Fig. No.
✻ = machines d'ancienne construction
(A) = non illustré
(B) = uniquement accessoire optionnel
(C) = n'est plus livrable départ usine
(D) = n'est pas livrable séparément
(1,2...) = différentes exécutions

(E) Aclaración de símbolos
□ = contiene núm. de ilustración
✻ = máquinas de ejecución anterior
(A) = sin ilustración
(B) = sólo accesorios especiales
(C) = ya no se suministra de fábrica
(D) = la pieza suelta no se suministra como repuesto
(1,2...) = clases de ejecución

(HR) Tumač znakova
□ = u istom sadrži dijelove, slike br.
✻ = strojevi starije izvedbe
(A) = nedostaje slika
(B) = samo kao poseban pribor
(C) = više se ne isporučuje fco tvornica
(D) = ne isporučuje se pojedinačno kao pričuvni dio
(1,2...) = vrste izvedbi

(S) Teckenförklaring
□ = ingår bild-nr
✻ = maskiner av tidigare utförande
(A) = ej avbildat
(B) = endast tillbehör
(C) = levereras inte längre från fabriken
(D) = ingen separat reservdel
(1,2...) = varianter

(FIN) Merkkien selitys
□ = johon sisältyvät kuvan numerot
✻ = vanhemmanmalliset koneet
(A) = ei kuvassa
(B) = ainoastaan lisävaruste
(C) = ei toimiteta enää tehtaalta
(D) = ei toimiteta erikseen
(1,2...) = Mallit

(I) Leggenda
□ = comprendrente fig(g). n.
✻ = Macchine di costrùzione anteriore
(A) = non illustrato
(B) = forniblile soltanto a richiesta
(C) = non più fornibilr dallo stabilimento
(D) = niente ricambio
(1,2...) = versioni

(DK) Symbolforklaring
□ = inklusive fig. nr.
✻ = maskiner af ældre konstruktion
(A) = ikke afbilledet
(B) = kun ekstratilbehør
(C) = leveres ikke mere fra fabrik
(D) = leveres ikke som løs reservedel
(1,2...) = modelbetegnelser

(N) Tegnforklaring
□ = medfølger fig. nr
✻ = Maskiner av eldre modell
(A) = ikke avbildet
(B) = bare ekstrautstyr
(C) = leveres ikke lenger fra fabrikk
(D) = enkeltdeler leveres ikke som reservedel
(1,2...) = utførelser

(CZ) Vysvětlivky
□ = obsahuje obr. č.
✻ = stroje starší konstrukce
(A) = není vyobrazeno
(B) = jen zvláštní příslušenství
(C) = ze závodu se již nedodává
(D) = jednotlivì žádný náhradní díl
(1,2...) = druhy provedení

(H) Jelmagyarázat
□ = abban tartalmazott ábra-szám
✻ = Régebbi építéssorozatú gépek
(A) = Nincs ábrázolva
(B) = Csak külön tartozék
(C) = Gyár már nem szállítja
(D) = nem alkatrész, egyenként
(1,2...) = Kivitelezési módok

(P) Explicação dos símbolos
□ = Incl. a fig. No.
✻ = Máquinas de construção mais antiga
(A) = não ilustrado
(B) = unicamente acessórios especiais
(C) = já não fornecível ex-fábrica
(D) = a peça individual não é nenhuma peça de reposição
(1,2...) = Configurações

(NL) Toelichting symbolen
□ = daarin begrepen pos.nr.
✻ = machines van een oudere uitvoering
(A) = niet afgebeeld
(B) = uitsluitend speciaal toebehoren
(C) = af fabriek niet meer leverbaar
(D) = niet los leverbaar
(1,2...) = uitvoeringen

(GR) Επεξήγηση συμβολων
□ = περιλαμβάνει τον αριθμό του είδους
✻ = Μηχανήματα παλαιότερων μοντέλων
(A) = δεν απεικονίζεται
(B) = μόνο προαιρετικά είδη
(C) = δεν διατίθεται από τον κατασκευαστή
(D) = δεν παραδίδεται ως ξεχωριστό είδος
(1,2...) = διαφορετικοί τύποι που διατίθενται

(TR) İşaret açıklaması
□ = İndeks numarada dahildir
✻ = Eski model makinalar
(A) = Şemada yoktur
(B) = Ekstradır
(C) = Fabrikadan artık temin edilmez
(D) = Ayrı verilmez
(1,2...) = Mevcut modeller

(PL) Objaśnienie znaków
□ = zawiera rysunki nr.
✻ = maszyny starszego typu budowy
(A) = nie zilustrowano
(B) = tylko jako wyposażenie specjalne
(C) = nie dostarczane przez producenta
(D) = nie wystepuje jako samodzielna część zamienna
(1,2...) = rodzaj wykonania

(RUS) Пояснения к условным обозначениям
□ = сюда входят номера позиций
✻ = машины более старого типа конструкции
(A) = не изображено на иллюстрации
(B) = только в виде специальных принадлежностей
(C) = заводом больше не выпускается
(D) = не поставляется отдельно как запасная деталь
(1,2...) = Виды исполнений

(BR) Explicação dos símbolos
□ = inclusive fig. n.
✻ = máquinas antigas
(A) = não ilustrado
(B) = somente acessórios especiais
(C) = não mais fornecido pela fábrica
(D) = não fornecida separadamente
(1,2...) = diferentes versões

(RO) Legendă
□ = include figura nr.
✻ = Utilaje de fabricaţie mai veche
(A) = neilustrat
(B) = doar ca accesoriu opţional
(C) = nu se mai livrează din fabrică
(D) = fără piesă de schimb separată
(1,2...) = diferite modele

(UAE) شرح الرموز
□ = تحتوي على رقم صورة
✻ = ماكينات من طراز قديم
(A) = غير مصورة
(B) = مستلزمات خاصة فقط
(C) = غير قابلة للتوريد من المصنع
(D) = ليس كقطعة غيار بمفردها
(1,2...) = انواع الطرازات