FSE 41
Sélection: Carter de poignée

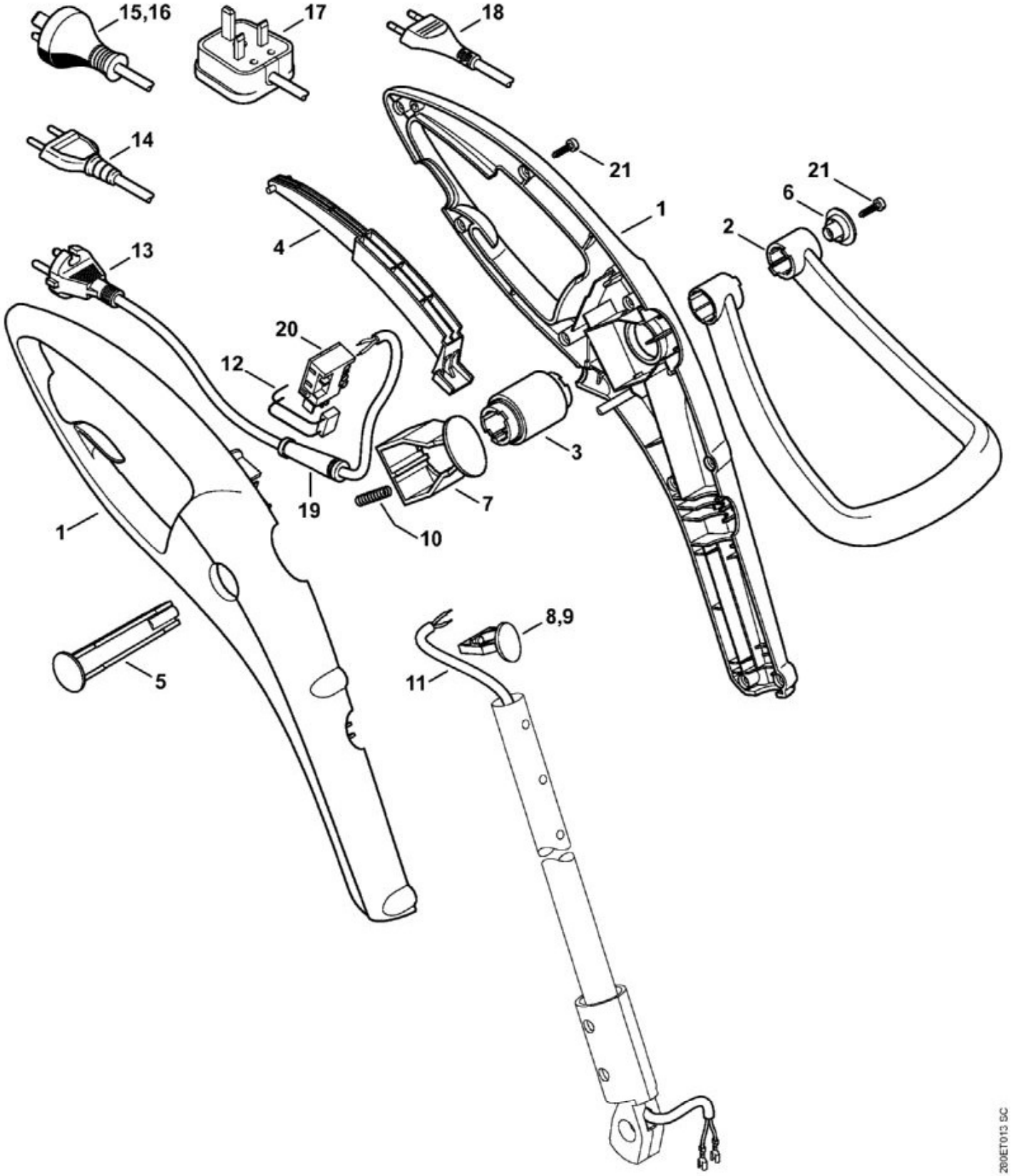

N°	Code article	Désignation	*	**	***
1	4815 790 1000	Carter de poignée			1

N°	Code article	Désignation	*	**	***
2	6421 790 1200	Poignée en arc			1
3	6421 792 1800	Segment à crans			1
4	6421 792 8800	Levier de commande			1
5	6421 791 6000	Boulon			1
6	6421 791 9200	Capuchon			1
7	6421 792 3500	Bouton d'encliquetage			1
9	6421 792 1910	Secteur d'encliquetage			1
10	6421 997 2000	Ressort de pression			1
11	6421 440 1900	Fil électrique			1
12	6421 605 1000	Condensateur 0,1 µF			1
13	6010 440 2010	Câble d'alimentation EUR			1
19	6010 431 2400	Protecteur de câble			1
20	6421 435 0300	Interrupteur			1
21	9104 003 8736	Vis Parker P4x16			10

* (A) non illustré
(B) uniquement accessoire optionnel
(C) n'est plus livrable départ usine
(D) n'est pas livrable séparément
[..] y compris Fig. No.

** (02.2003) Open informations techniques
>xxx xxx xxxx] Pièce à utiliser jusqu'au n° de série
[xxxx xxx xxxx> Pièce à utiliser à partir du n° de série

*** Nombre de pièces(s) utilisée(s) lors de la production

**** Prix de vente unitaire brut hors taxes
Voir conditions générales de vente dans la rubrique 'Téléchargement'

FSE 41
Sélection: Moteur électrique, Tête faucheuse

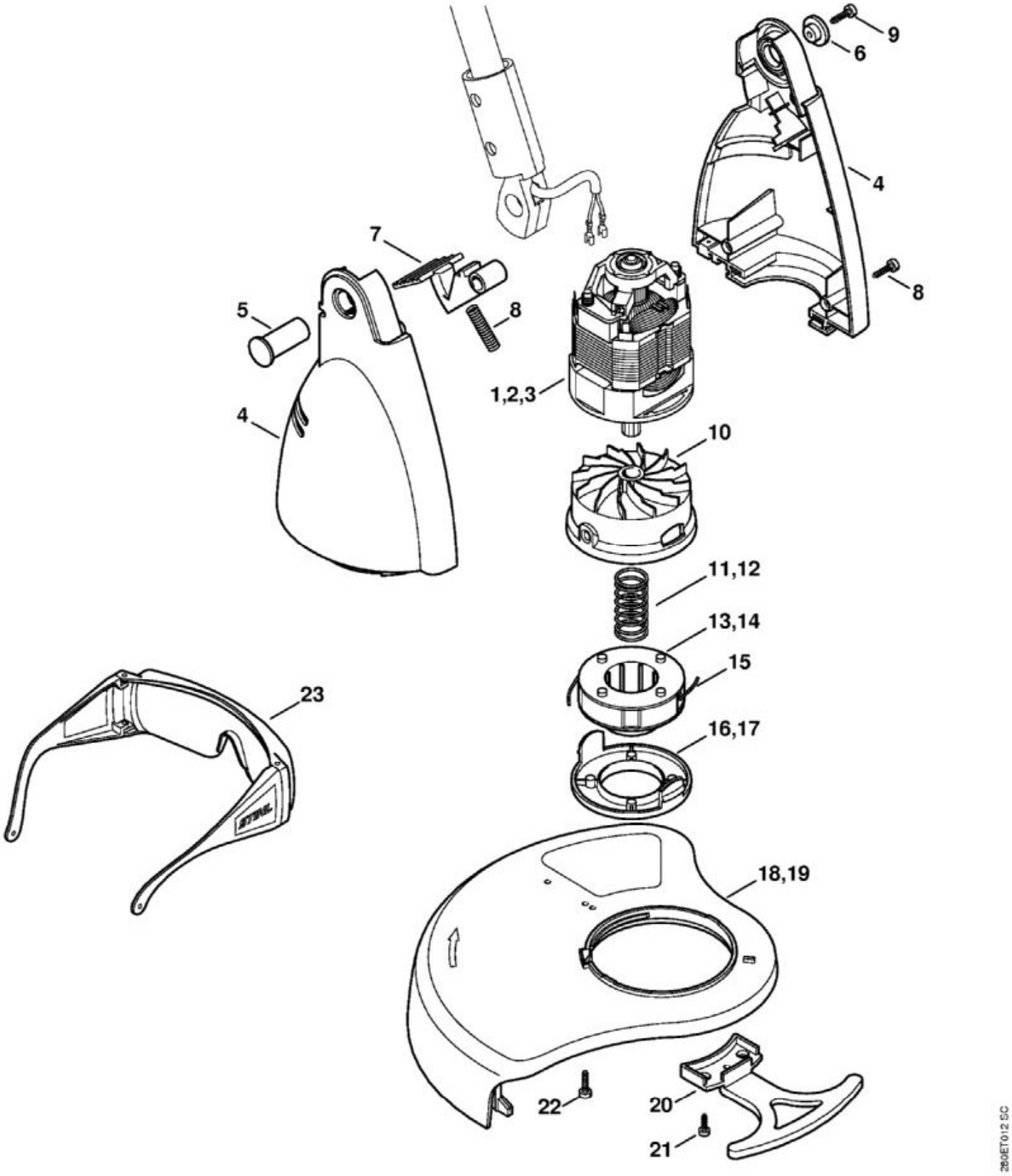

N°	Code article	Désignation	*	**	***
2	4815 600 0201	Moteur électrique 230/240 V/50 Hz	[10]		1

N°	Code article	Désignation	*	**	***
4	6421 600 0800	Carter moteur			1
5	6421 711 8500	Boulon			1
6	6421 711 1800	Capuchon			1
7	6421 711 3800	Levier			1
8	6421 997 2000	Ressort de pression			1
9	9104 003 8736	Vis Parker P4x16			4
10	MD5_ 0xc a796	Entraîneur	(D)		1
12	6235 997 2200	Ressort			1
14	6235 710 4305	Bobine	[15]		1
15	MD5_ 0x6 a650	Fil de coupe rond Ø 1,4 mm x 3,5 m	(D)		2
	0000 930 2284	Fil de coupe rond Ø 1,4 mm x 16 m	(A, B)		1
17	4008 713 7000	Couvercle			1
19	4815 710 8102	Capot protecteur	[22]		1
20	4815 717 1300	Élément de limitation			1
21	9104 003 8637	Vis Parker P3,5x12			2
23	0000 884 0307	Lunettes de protection			1

* (A) non illustré
(B) uniquement accessoire optionnel
(C) n'est plus livrable départ usine
(D) n'est pas livrable séparément
[..] y compris Fig. No.

** (02.2003) Open informations techniques
>xxx xxx xxxx] Pièce à utiliser jusqu'au n° de série
[xxxx xxx xxxx> Pièce à utiliser à partir du n° de série

*** Nombre de pièces(s) utilisée(s) lors de la production

**** Prix de vente unitaire brut hors taxes
Voir conditions générales de vente dans la rubrique 'Téléchargement'

FSE 41
Sélection: Tube complet

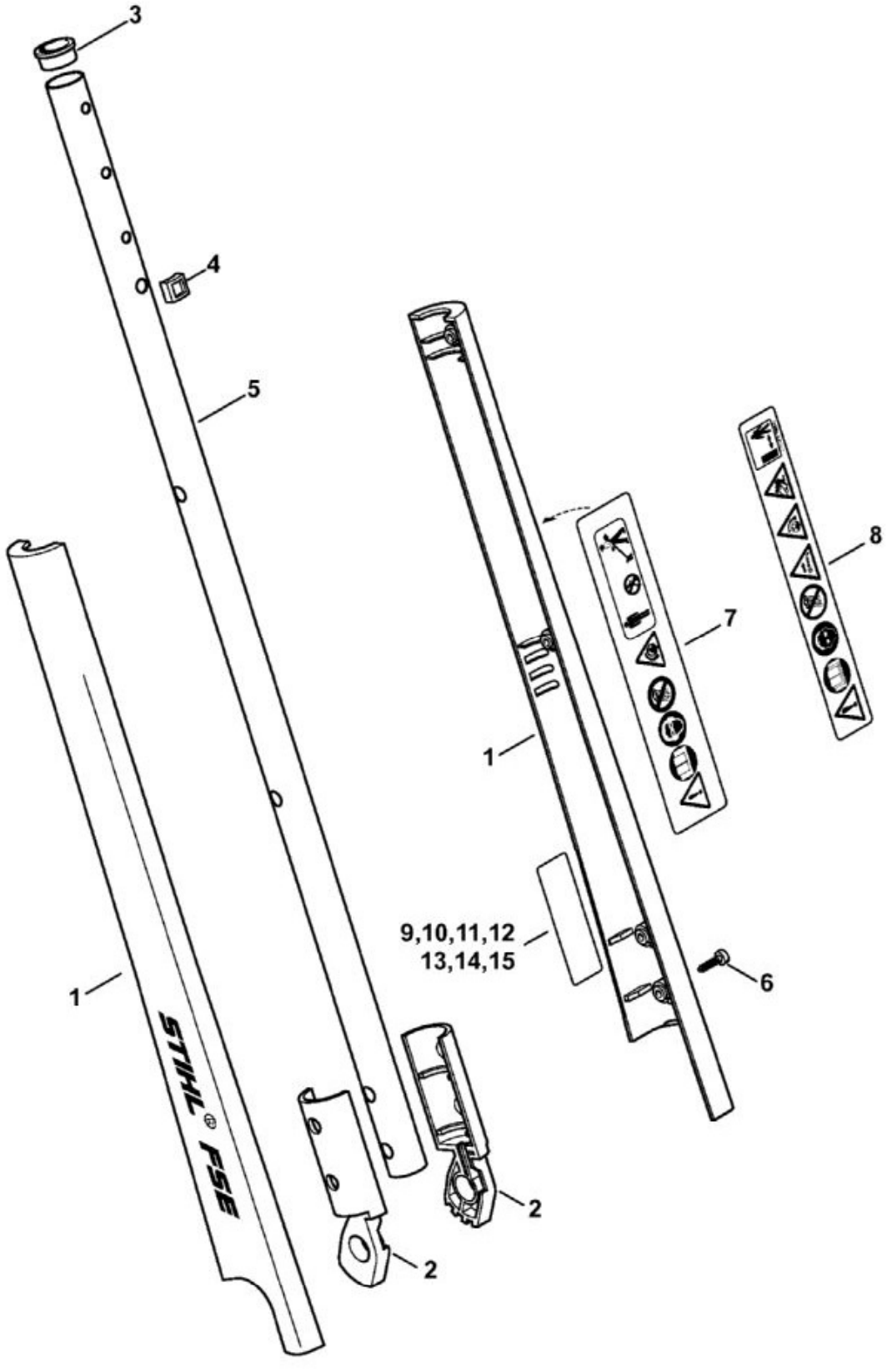

N°	Code article	Désignation	*	**	***
1	4815 710 7103	Tube complet			1

N°	Code article	Désignation	*	**	***
2	6421 711 5100	Élément de charnière			1
3	6421 716 3600	Douille			1
4	6421 716 7300	Pièce de guidage			1
5	6421 711 0300	Tube			1
6	9104 003 8736	Vis Parker P4x16			4
7	0000 967 7207	Pictogramme d'avertissement FSE			1
12	4815 967 1802	Plaque caractéristique FSE 41			1

* (A) non illustré
(B) uniquement accessoire optionnel
(C) n'est plus livrable départ usine
(D) n'est pas livrable séparément
[..] y compris Fig. No.

** (02.2003) Open informations techniques
>xxx xxx xxxx] Pièce à utiliser jusqu'au n° de série
[xxxx xxx xxxx> Pièce à utiliser à partir du n° de série

*** Nombre de pièces(s) utilisée(s) lors de la production

**** Prix de vente unitaire brut hors taxes
Voir conditions générales de vente dans la rubrique 'Téléchargement'