FSA 65
Sélection: Carter de poignée, recouvrement

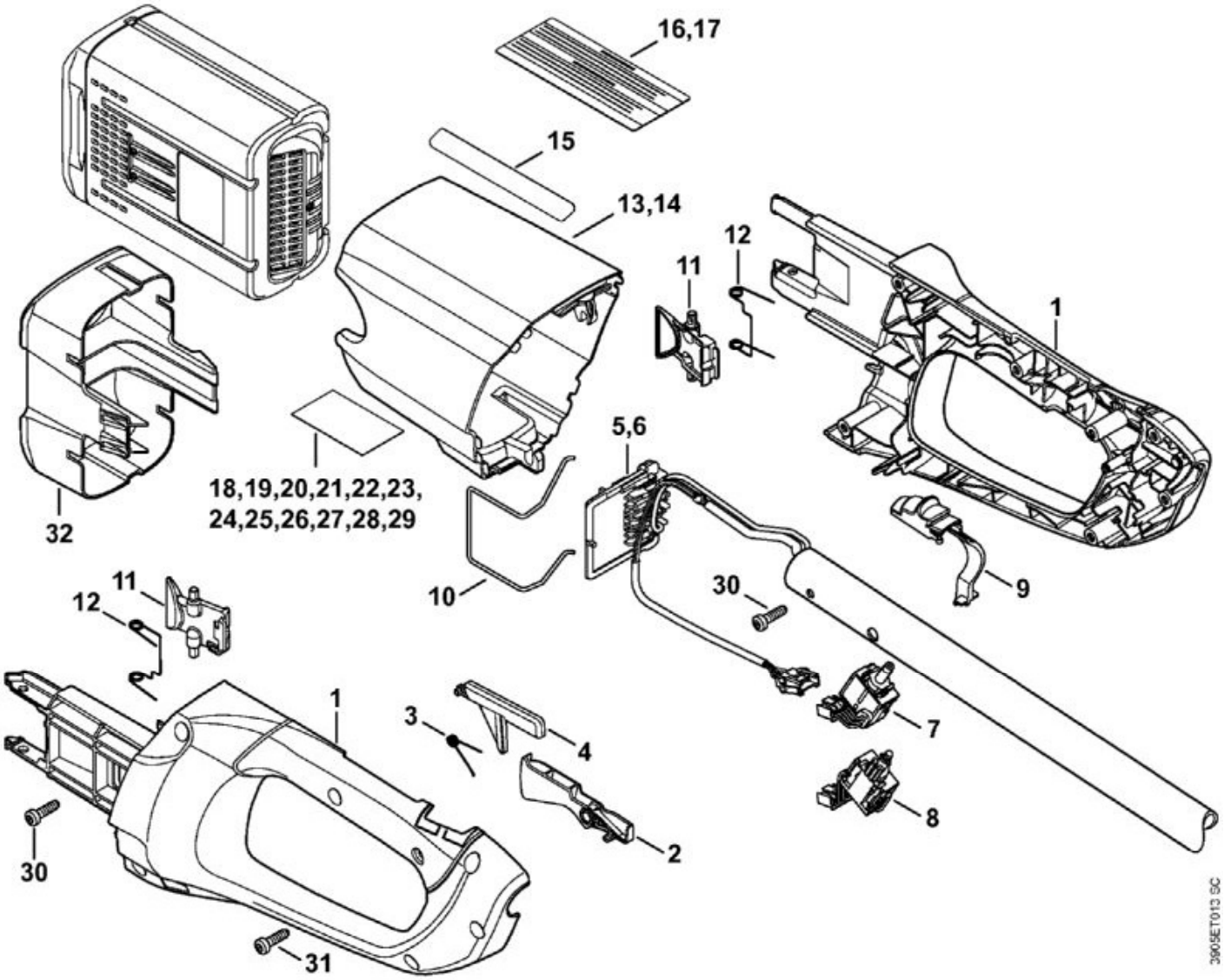

N°	Code article	Désignation	*	**	***
1	4853 790 1001	Carter de poignée	[31]		1
2	4852 435 2401	Levier de commande			1
3	0000 998 0406	Ressort coudé			1
4	4852 435 6300	Blocage de gâchette de commande			1
5	4852 440 3000	Faisceau de câbles			1
7	4852 430 0501	Interrupteur			1
8	4852 430 0500	Interrupteur			1
9	4852 435 2800	Levier d'encliquetage			1
10	4851 791 3100	Ressort			1
11	4852 435 7301	Levier d'arrêt			2
12	0000 998 0405	Ressort coudé			2
13	4852 600 3500	Recouvrement FSA 65	[15]		1

N°	Code article	Désignation	*	**	***
15	0000 967 4023	Pictogramme d'avertissement FSA			1
18	4852 967 1800	Plaque caractéristique FSA 65			1
30	9074 477 4132	Vis cylindrique IS-P5x18			7
31	9074 477 4132	Vis cylindrique IS-P5x18			1
32	4850 602 0900	Couvercle			1

FSA 65
Sélection: FSA 65: Tube complet, Poignée en arc

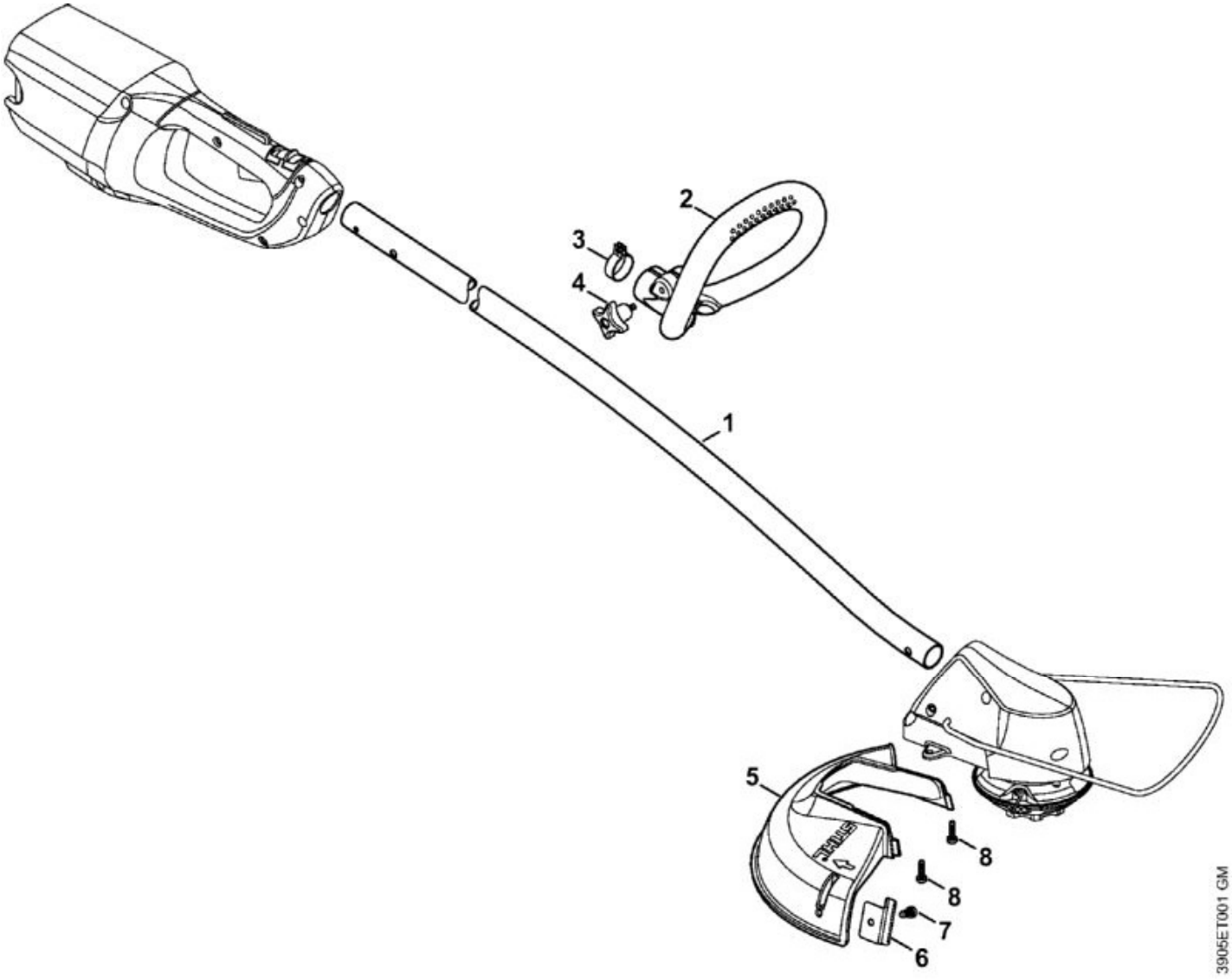

N°	Code article	Désignation	*	**	***
1	4852 710 7100	Tube complet Ø 25,4 mm			1
2	4144 790 1201	Poignée en arc	[3, 4]		1
3	4144 791 9401	Collier de serrage			1
4	4144 710 9300	Vis à ailettes			1
5	4852 710 8100	Capot protecteur	[6, 7]		1
6	4130 713 4100	Couteau			1
7	9074 478 4405	Vis cylindrique IS-P6x14			1
8	9074 477 4132	Vis cylindrique IS-P5x18			2

FSA 65
Sélection: Moteur électrique, Tête faucheuse

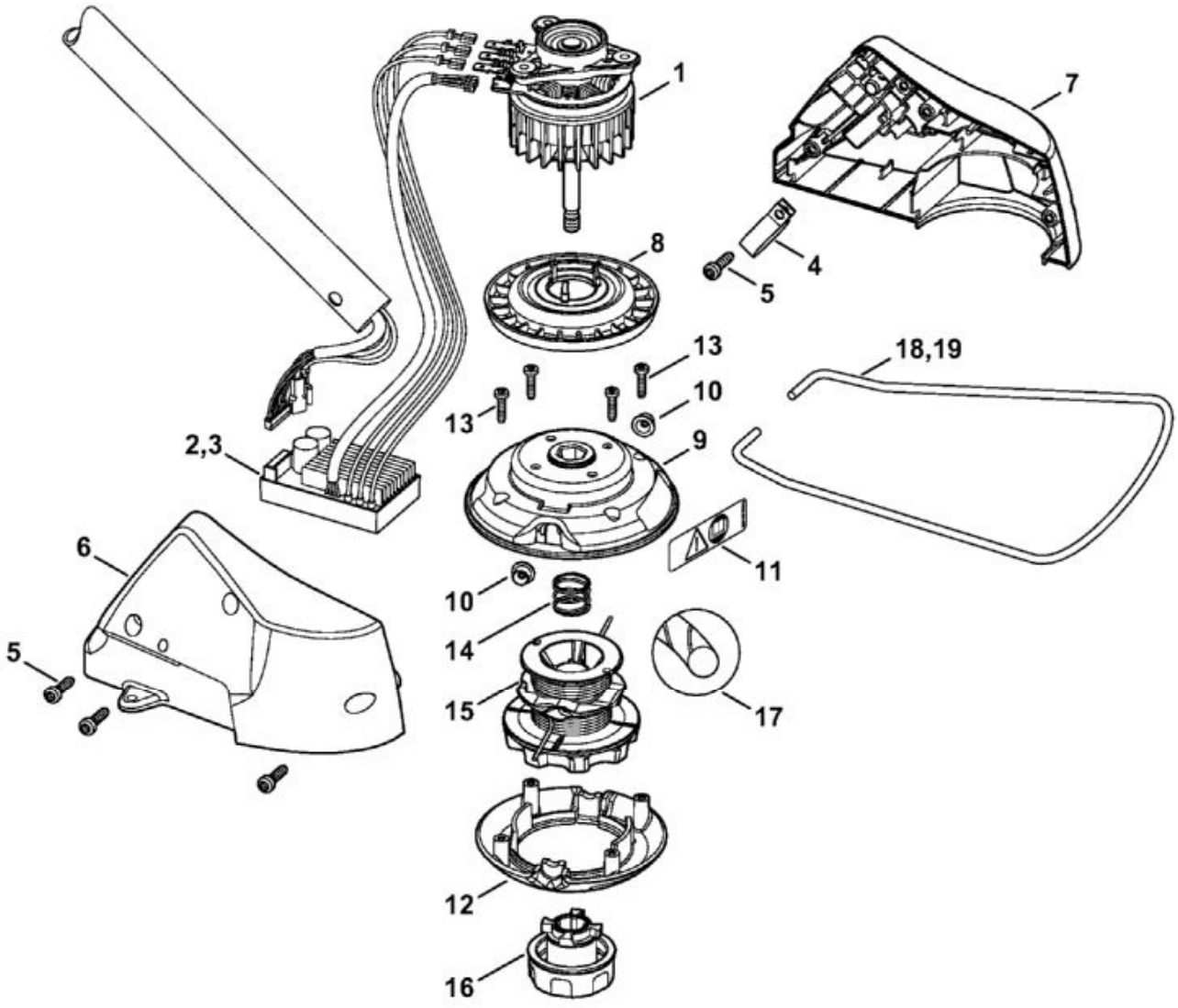

N°	Code article	Désignation	*	**	***
1	4852 600 0200	Moteur électrique			1
2	4852 430 1400	Module électronique			1
4	4144 791 9401	Collier de serrage			1
5	9074 477 4132	Vis cylindrique IS-P5x18			4
6	4852 602 1202	Carter moteur droite			1
7	4852 602 1203	Carter moteur gauche			1
8	4852 609 0401	Rondelle d'étanchéité			1
	4006 710 2121	Tête faucheuse AutoCut C 4-2	[9 - 17]		1
10	4004 713 8300	Douille			2
11	0000 967 4048	Pictogramme d'avertissement			1
12	4006 713 3701	Carter intérieur			1
13	9074 478 3025	Vis cylindrique IS-P4x16			4

N°	Code article	Désignation	*	**	***
14	0000 997 2015	Ressort de pression			1
15	4006 713 3000	Bobine			1
16	4006 710 4001	Capuchon			1
17	MD5_ 0x5 c883	Fil de coupe rond silencieux Ø 2 mm x 2,5 m	(D)		2
	0000 930 2416	Fil de coupe rond silencieux Ø 2 mm x 15,3 m	(A,B)		1
18	4852 713 3400	Etrier	(B)		1

FSA 65
Sélection: Outils, Accessoires optionnels

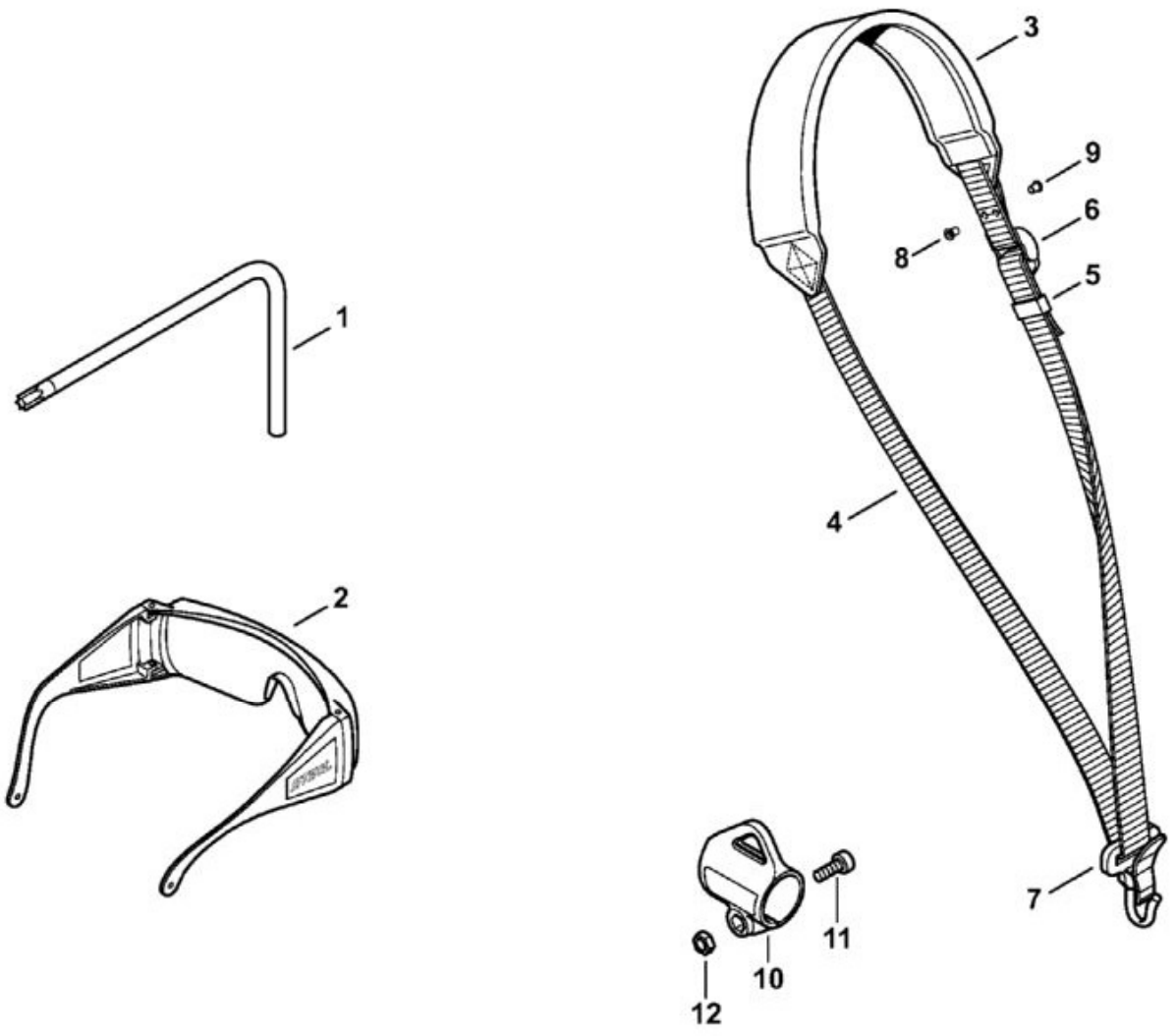

N°	Code article	Désignation	*	**	***
1	0812 370 1000	Tournevis T27x120x70			1
2	0000 884 0307	Lunettes de protection			1
	4852 007 1000	Kit de harnais	[3 - 11](B)		1
3	4119 710 9012	Harnais	[4 - 7](B)		1
4	MD5_ 0xc 3cf2	Sangle 25 mm x 1,86 m	(D)		1
	0000 930 2241	Sangle 25 mm x 10 m	(A,B)		1
5	4119 718 6320	Boucle de réglage	(B)		1
6	4203 792 7200	Boucle de réglage	(B)		1
7	4119 710 6900	Mousqueten	(B)		1
8	9408 021 4530	Rivet, partie à riveter 4x8x6	(B)		
9	9409 021 4420	Rivet, partie tête 4x8	(B)		
10	0000 790 8801	Oeillet de suspension	[11, 12](B)		1

N°	Code article	Désignation	*	**	***
11	9022 341 0980	Vis cylindrique IS-M5x16	(B)		1
12	9210 261 0700	Écrou à six pans M5	(B)		1