FS 94 C-E
Sélection: Carburateur RC2-S243A

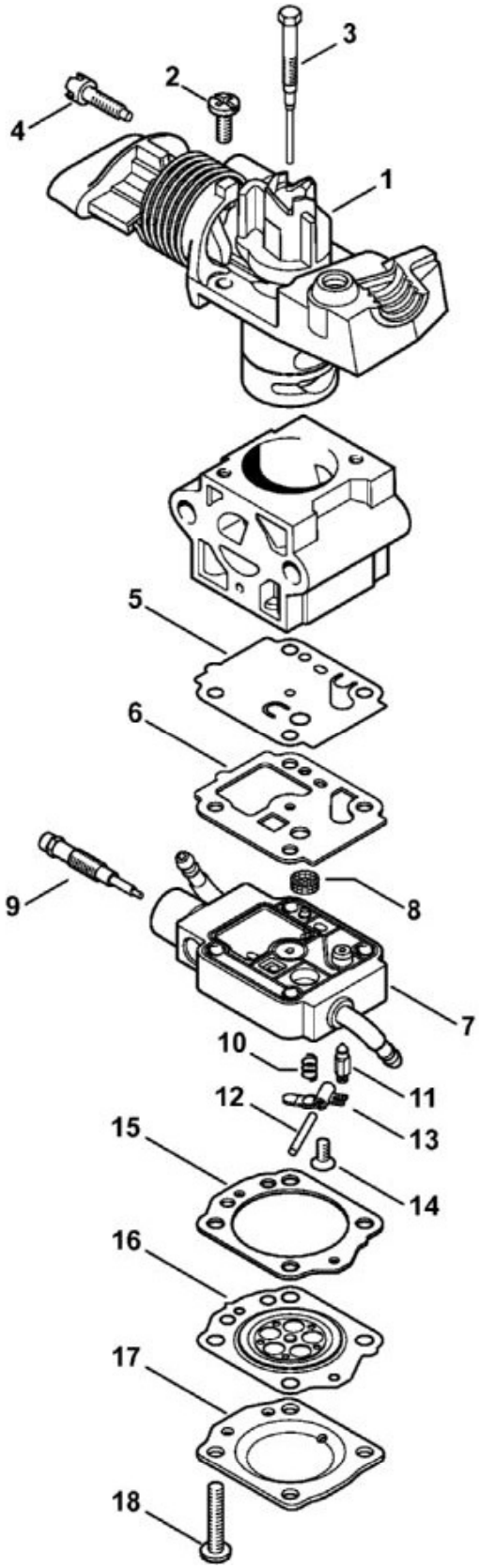

N°	Code article	Désignation	*	**	***
	4149 120 0600	Carburateur RC2-S243A	[1 - 18]		1

N°	Code article	Désignation	*	**	***
1	4149 120 5000	Soupape de commande			1
2	1128 122 7100	Vis			2
3	4149 122 6800	Vis L de richesse au ralenti			1
4	4149 122 6200	Vis de réglage de régime de ralenti			1
5	4149 121 4800	Membrane de pompe			1
6	4149 129 0903	Joint			1
7	4149 120 2200	Bride			1
8	1120 121 7800	Tamis			1
9	4149 122 6700	Vis H de richesse à haut régime			1
10	1123 122 3001	Ressort			1
11	4116 121 5100	Pointeau d'admission			1
12	1120 121 9200	Axe			1
13	1125 121 5000	Levier de réglage d'admission			1
14	4149 122 7101	Vis			1
15	4149 129 0902	Joint			1
16	4149 121 4700	Membrane de réglage			1
17	4149 121 0800	Couvercle			1
18	4149 122 7100	Vis			4
	4149 007 1700	Jeu de pièces de carburateur	[5, 6, 15, 16](B)		1

* (A) non illustré
(B) uniquement accessoire optionnel
(C) n'est plus livrable départ usine
(D) n'est pas livrable séparément
[..] y compris Fig. No.

** (02.2003) Open informations techniques
>xxx xxx xxxx] Pièce à utiliser jusqu'au n° de série
[xxxx xxx xxxx> Pièce à utiliser à partir du n° de série

*** Nombre de pièces(s) utilisée(s) lors de la production

**** Prix de vente unitaire brut hors taxes
Voir conditions générales de vente dans la rubrique 'Téléchargement'

FS 94 C-E
Sélection: Carter, Cylindre

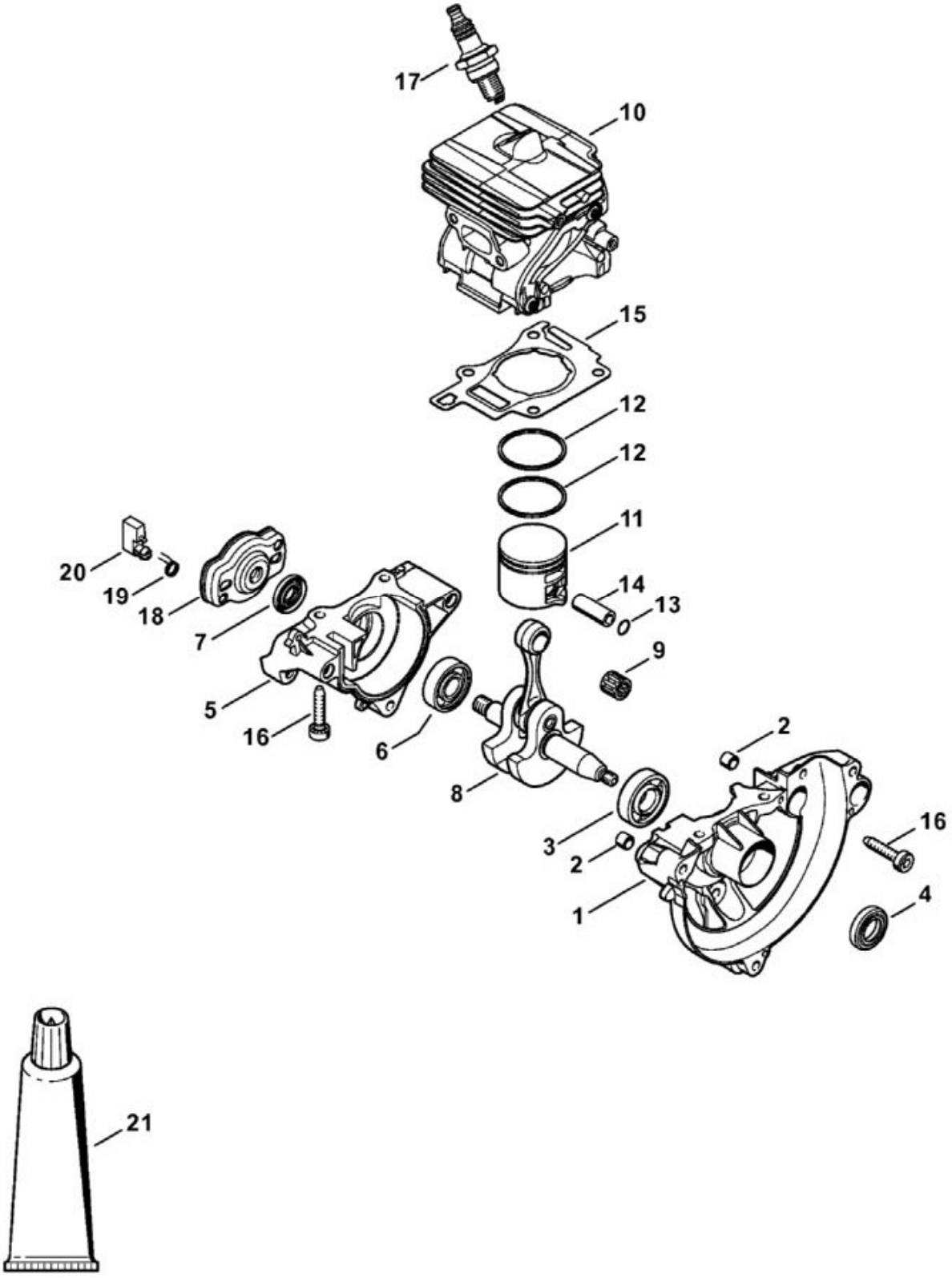

N°	Code article	Désignation	*	**	***
1	4149 020 2601	Demi-carter de vilebrequin, côté ventilateur	[2 - 4]		1
2	0000 988 8600	Douille			2
3	9503 003 0215	Roulement rainuré à billes 6304			1
4	9640 003 1195	Bague d'étanchéité 12x22x5			1
5	4149 020 2901	Demi-carter de vilebrequin	[6 - 7]		1
6	9503 003 0102	Roulement rainuré à billes 6000			1
7	9640 003 0955	Bague d'étanchéité 10x20x4			1
8	4149 030 0401	Vilebrequin			1
9	9512 003 1832	Cage à aiguilles 8x11x10			1
10	4149 020 1200	Cylindre avec piston Ø 35 mm	[11 - 14]		1
11	4149 030 2001	Piston Ø 35 mm	[12 - 14]		1
12	4149 034 3000	Segment de piston Ø 35x1,2 mm			2
13	9463 650 0805	Jonc d'arrêt 8x0,7			1
14	4241 034 1500	Axe de piston 8x5x22			1
15	4149 029 2301	Joint de cylindre			1
16	9075 478 4159	Vis cylindrique IS-D5x24			7
17	0000 400 7011	Bougie NGK CMR6H			1
18	4140 190 2010	Entraîneur	[19, 20]		1
19	0000 998 0612	Ressort coudé			2
20	4133 195 7201	Cliquet			2
21	0783 830 2000	Tube de pâte d'étanchéité Dirko HT rouge	(B)		1
	4149 007 1600	Jeu de joints	[4, 7, 15](B)		1

* (A) non illustré
(B) uniquement accessoire optionnel
(C) n'est plus livrable départ usine
(D) n'est pas livrable séparément
[..] y compris Fig. No.

** (02.2003) Open informations techniques
>xxx xxx xxxx] Pièce à utiliser jusqu'au n° de série
[xxxx xxx xxxx> Pièce à utiliser à partir du n° de série

*** Nombre de pièces(s) utilisée(s) lors de la production

**** Prix de vente unitaire brut hors taxes
Voir conditions générales de vente dans la rubrique 'Téléchargement'

FS 94 C-E
Sélection: Couples de serrage

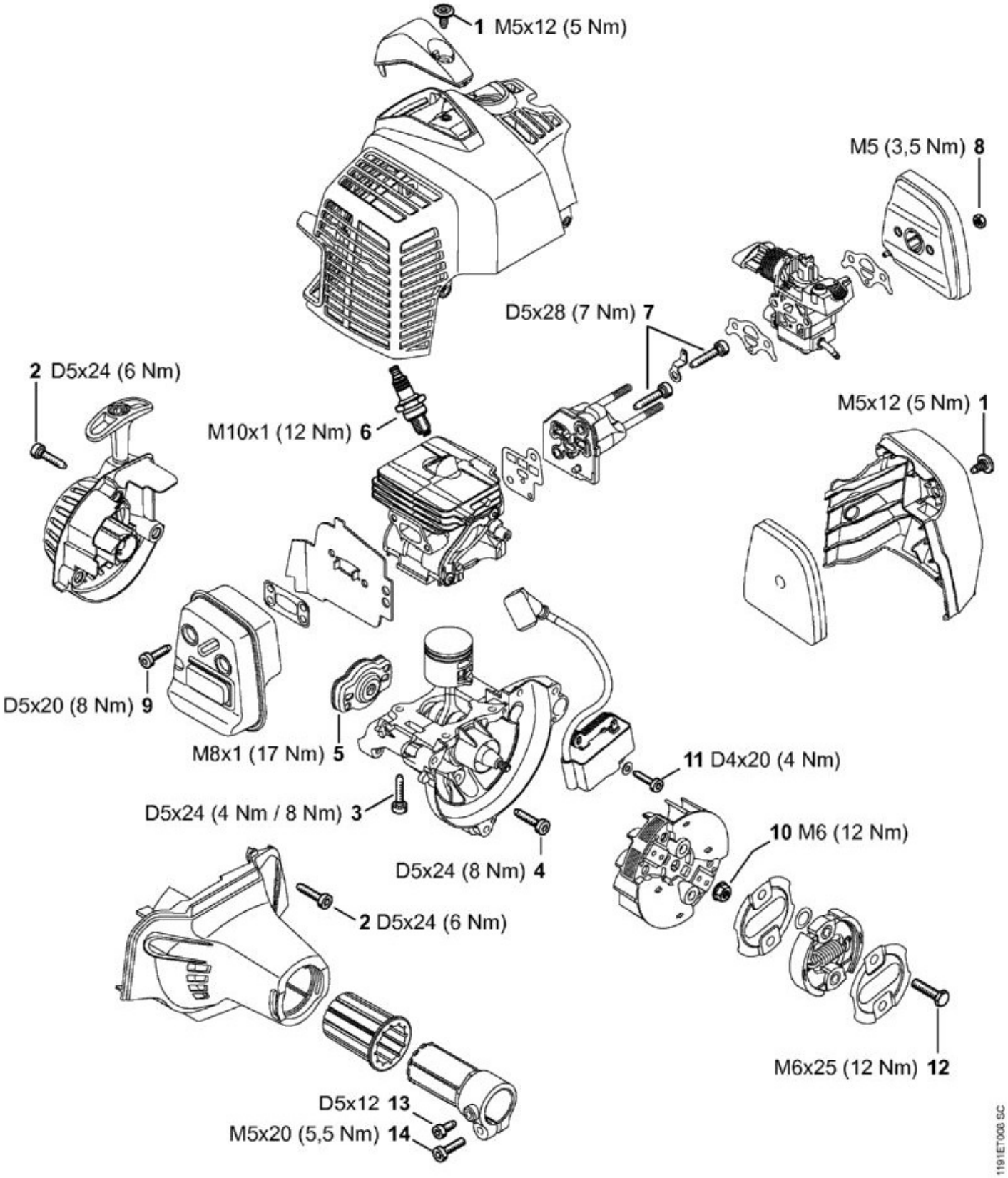

N°	Code article	Désignation	*	**	***
1	0000 951 1110	Vis M5x12			2

N°	Code article	Désignation	*	**	***
2	9075 478 4159	Vis cylindrique IS-D5x24			6
3	9075 478 4159	Vis cylindrique IS-D5x24			4
4	9075 478 4159	Vis cylindrique IS-D5x24			3
5	4140 190 2010	Entraîneur			1
6	0000 400 7011	Bougie NGK CMR6H			1
7	9075 478 4175	Vis cylindrique IS-D5x28			2
8	9210 261 0700	Écrou à six pans M5			2
9	9075 478 4136	Vis cylindrique IS-D5x20			2
10	9220 260 0900	Écrou à six pans M6			1
11	9075 478 3022	Vis cylindrique IS-D4x20			2
12	0000 951 0600	Vis à six pans M6			2
13	9075 478 4095	Vis cylindrique IS-D5x12			1
14	9022 371 1020	Vis cylindrique IS-M5x20			1

* (A) non illustré
(B) uniquement accessoire optionnel
(C) n'est plus livrable départ usine
(D) n'est pas livrable séparément
[..] y compris Fig. No.

** (02.2003) Open informations techniques
>xxx xxx xxxx] Pièce à utiliser jusqu'au n° de série
[xxxx xxx xxxx> Pièce à utiliser à partir du n° de série

*** Nombre de pièces(s) utilisée(s) lors de la production

**** Prix de vente unitaire brut hors taxes
Voir conditions générales de vente dans la rubrique 'Téléchargement'

FS 94 C-E
Sélection: Couples de serrage

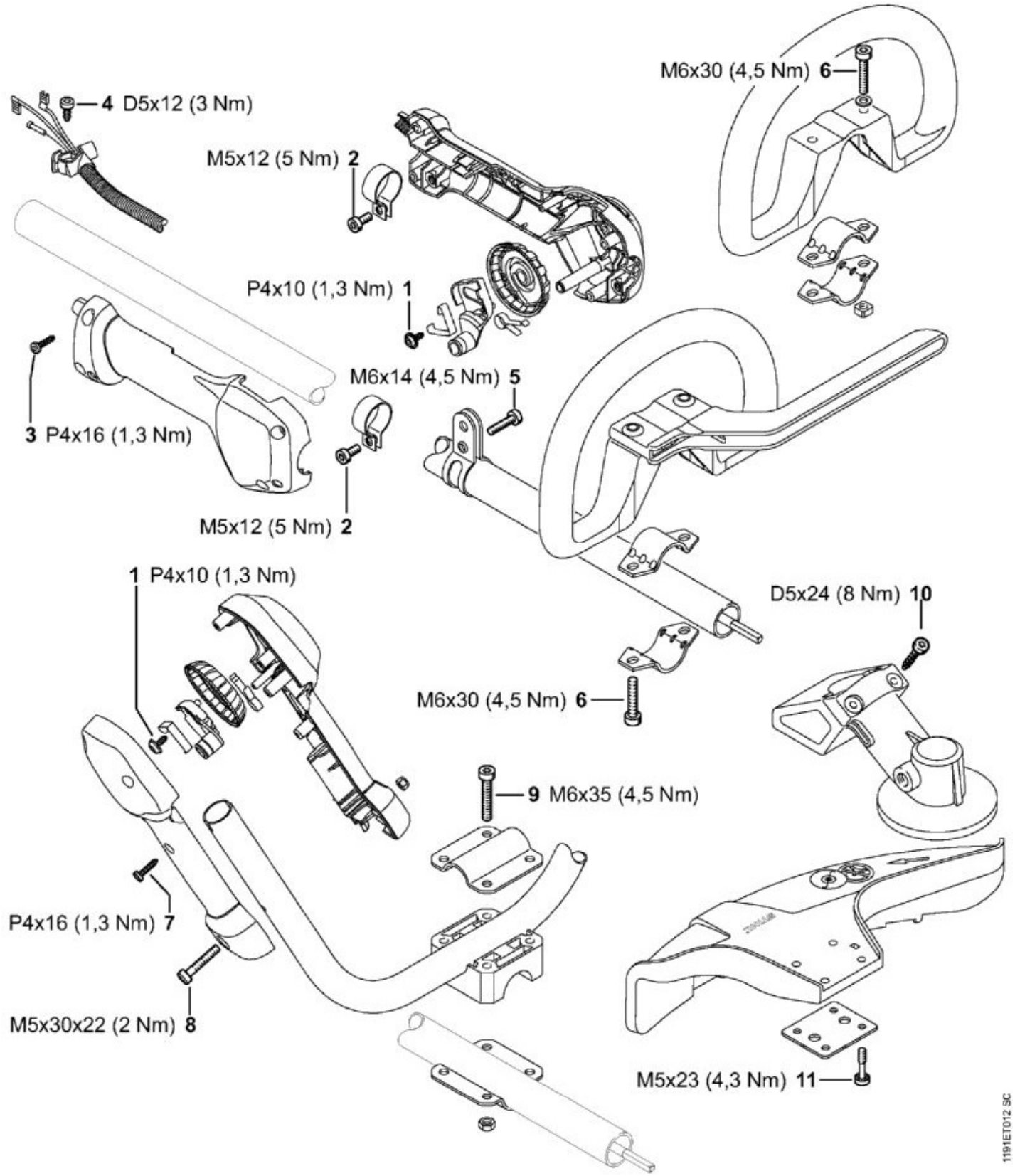

N°	Code article	Désignation	*	**	***
1	9104 003 2962	Vis Parker P4x10			1

N°	Code article	Désignation	*	**	***
4	9075 478 4095	Vis cylindrique IS-D5x12			1
7	9074 478 3025	Vis cylindrique IS-P4x16			3
8	9022 346 1070	Vis cylindrique IS-M5x30			1
9	9022 341 1380	Vis cylindrique IS-M6x35			4
10	9075 478 4159	Vis cylindrique IS-D5x24			2
11	9022 373 1025	Vis cylindrique IS-M5x23			4

* (A) non illustré
(B) uniquement accessoire optionnel
(C) n'est plus livrable départ usine
(D) n'est pas livrable séparément
[..] y compris Fig. No.

** (02.2003) Open informations techniques
>xxx xxx xxxx] Pièce à utiliser jusqu'au n° de série
[xxxx xxx xxxx> Pièce à utiliser à partir du n° de série

*** Nombre de pièces(s) utilisée(s) lors de la production

**** Prix de vente unitaire brut hors taxes
Voir conditions générales de vente dans la rubrique 'Téléchargement'

FS 94 C-E
Sélection: Dispositif de lancement ErgoStart

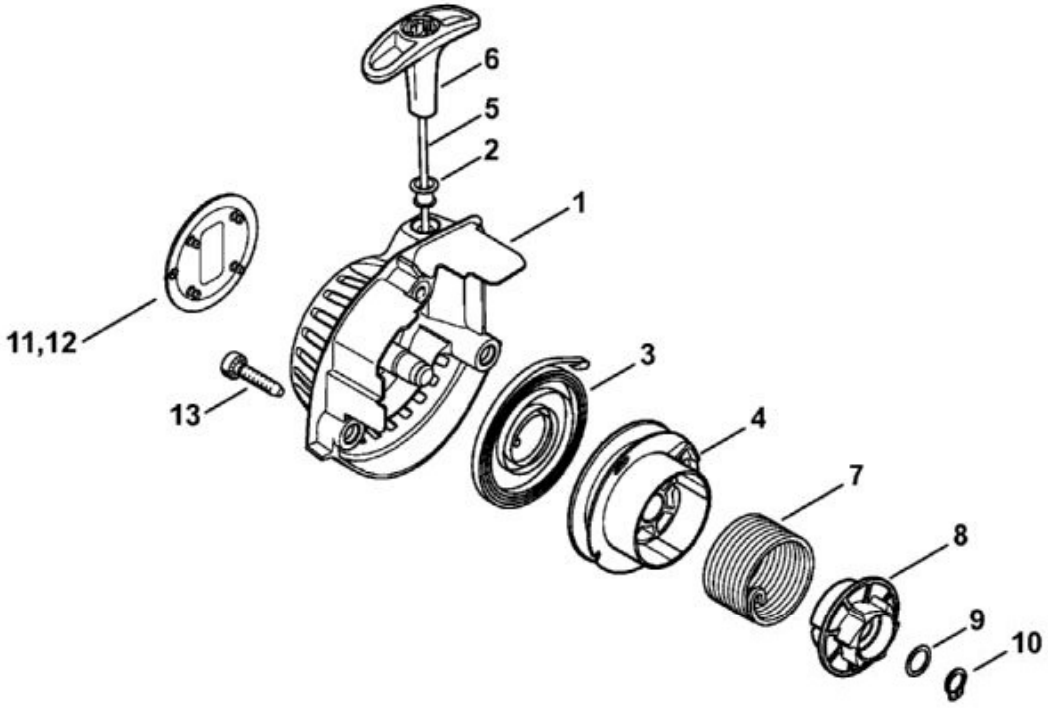

1191ET010 SC

N°	Code article	Désignation	*	**	***
	4149 190 4000	Dispositif de lancement	[1 - 10]		1
1	4149 190 0400	Couvercle de lanceur	[2]		1
2	9416 868 6650	Rivet 6,5x0,5x8,8			1
3	4149 190 0600	Ressort de rappel			1
4	4149 195 0400	Poulie à câble			1
5	4137 195 8200	Câble de lancement Ø 2,7x910 mm			1
6	4140 195 3400	Poignée			1
7	4149 195 3500	Ressort			1
8	4149 195 2000	Entraîneur			1
9	0000 958 0923	Rondelle			1
10	9455 621 0750	Circlip 9x1			1
11	4149 967 1505	Plaque matricule FS 94 C			1

N°	Code article	Désignation	*	**	***
13	9075 478 4159	Vis cylindrique IS-D5x24			3

* (A) non illustré
(B) uniquement accessoire optionnel
(C) n'est plus livrable départ usine
(D) n'est pas livrable séparément
[..] y compris Fig. No.

** (02.2003) Open informations techniques
>xxx xxx xxxx] Pièce à utiliser jusqu'au n° de série
[xxxx xxx xxxx> Pièce à utiliser à partir du n° de série

*** Nombre de pièces(s) utilisée(s) lors de la production

**** Prix de vente unitaire brut hors taxes
Voir conditions générales de vente dans la rubrique 'Téléchargement'

FS 94 C-E
Sélection: Embrayage, Carter de ventilateur

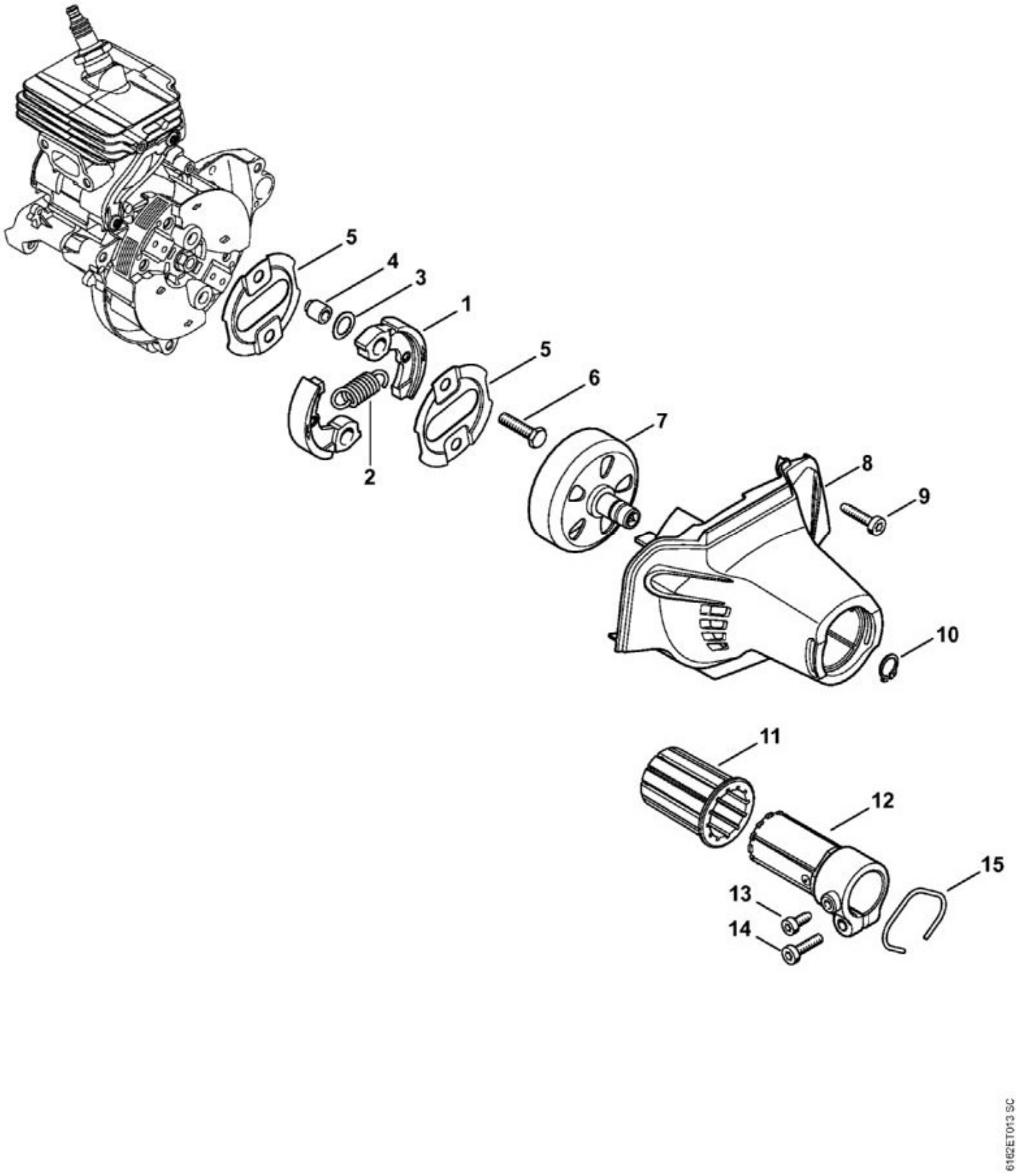

N°	Code article	Désignation	*	**	***
1	4149 160 2000	Embrayage	[2]		1

N°	Code article	Désignation	*	**	***
2	0000 997 6101	Ressort de tension			1
3	0000 958 1000	Rondelle 16x10x0,5			2
4	0000 961 0601	Anneau			2
5	4180 162 1000	Rondelle de recouvrement			2
6	0000 951 0600	Vis à six pans M6			2
7	4149 160 2902	Cloche d'embrayage			1
8	4149 080 1801	Carter de ventilateur			1
9	9075 478 4159	Vis cylindrique IS-D5x24			3
10	9455 621 1130	Circlip 12x1			1
11	4149 791 9300	Pièce de caoutchouc			1
12	4149 790 7201	Douille			1
13	9075 478 4095	Vis cylindrique IS-D5x12			1
14	9022 371 1020	Vis cylindrique IS-M5x20			1
15	9457 621 4481	Circlip			1

* (A) non illustré
(B) uniquement accessoire optionnel
(C) n'est plus livrable départ usine
(D) n'est pas livrable séparément
[..] y compris Fig. No.

** (02.2003) Open informations techniques
>xxx xxx xxxx] Pièce à utiliser jusqu'au n° de série
[xxxx xxx xxxx> Pièce à utiliser à partir du n° de série

*** Nombre de pièces(s) utilisée(s) lors de la production

**** Prix de vente unitaire brut hors taxes
Voir conditions générales de vente dans la rubrique 'Téléchargement'

FS 94 C-E
Sélection: Filtre à air, Bride intermédiaire

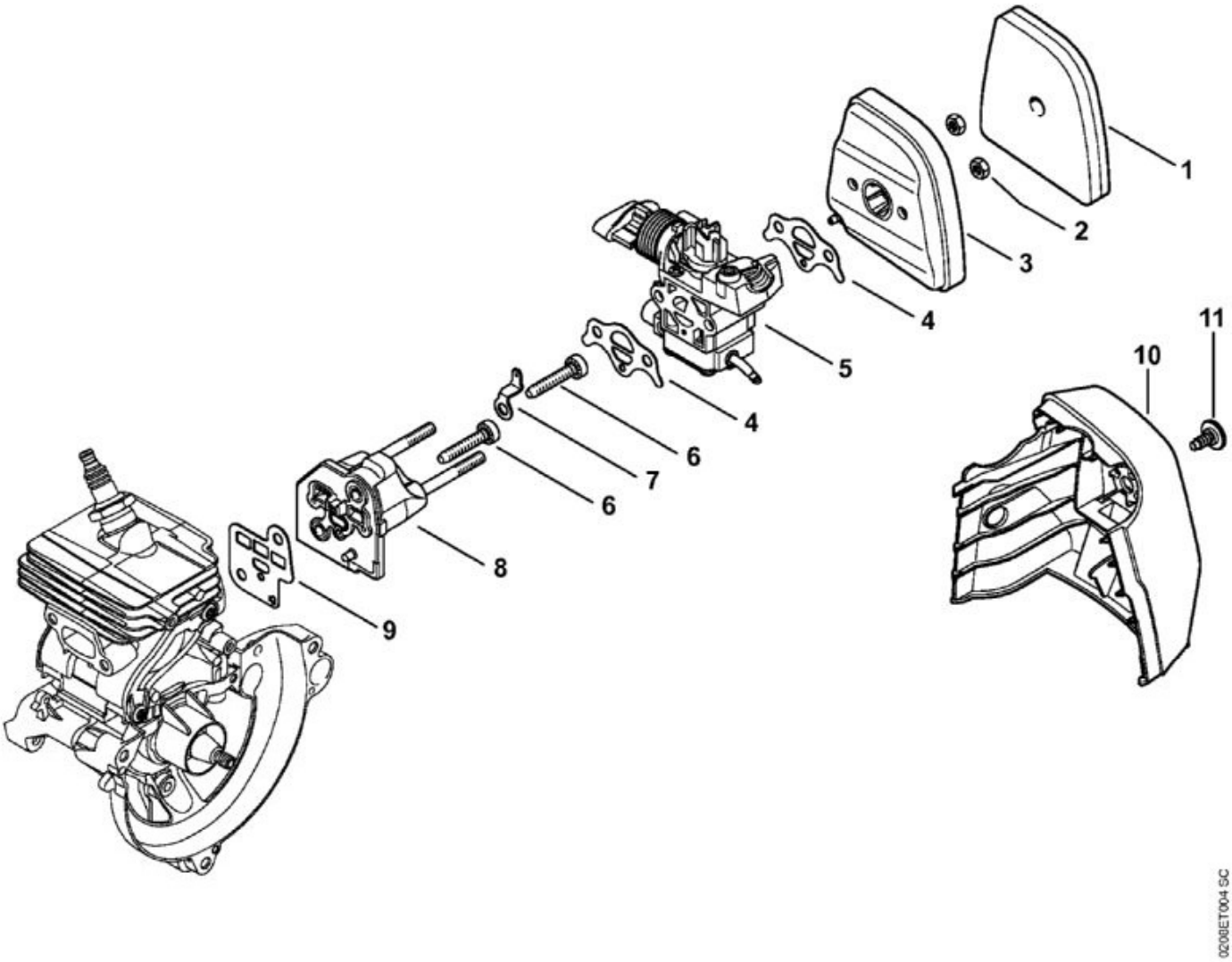

N°	Code article	Désignation	*	**	***
1	4149 120 1800	Filtre			1
2	9210 261 0700	Écrou à six pans M5			2
3	4149 140 2800	Boîtier de filtre			1
4	4149 129 0901	Joint			2
5	4149 120 0600	Carburateur RC2-S243A			1
6	9075 478 4175	Vis cylindrique IS-D5x28			2
7	4149 431 2100	Languette enfichable			1
8	4149 120 2300	Bride intermédiaire			1
9	4149 129 0900	Joint			1
10	4149 140 1001	Couvercle de filtre	[11]		1
11	0000 951 1110	Vis M5x12			1

N°	Code article	Désignation	*	**	***
	4149 007 1600	Jeu de joints	[4, 9](B)		1

* (A) non illustré
(B) uniquement accessoire optionnel
(C) n'est plus livrable départ usine
(D) n'est pas livrable séparément
[..] y compris Fig. No.

** (02.2003) Open informations techniques
>xxx xxx xxxx] Pièce à utiliser jusqu'au n° de série
[xxxx xxx xxxx> Pièce à utiliser à partir du n° de série

*** Nombre de pièces(s) utilisée(s) lors de la production

**** Prix de vente unitaire brut hors taxes
Voir conditions générales de vente dans la rubrique 'Téléchargement'

FS 94 C-E
Sélection: Outils, Accessoires

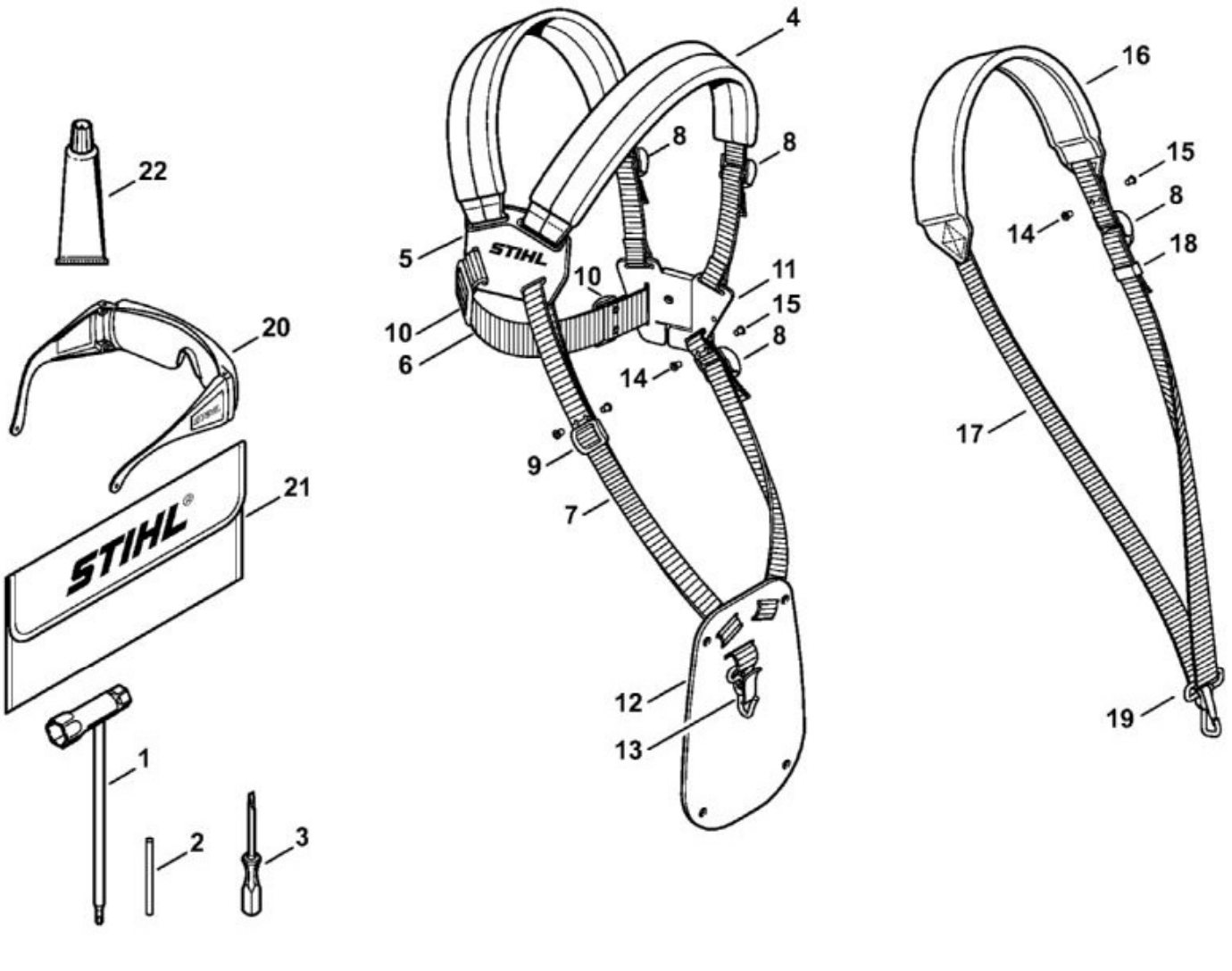

N°	Code article	Désignation	*	**	***
1	4180 890 3400	Clé multiple			1
2	4130 893 7800	Mandrin			1
3	0000 890 2300	Tournevis			1
4	4119 710 9001	Harnais	[5 - 13]		1
5	4119 710 6306	Plaque dorsale avec sangle			1
	0000 930 2242	Sangle 38 mm x 5 m	(A,B)		1
	0000 930 2241	Sangle 25 mm x 10 m	(A,B)		1
8	4203 792 7200	Boucle de réglage			3
9	4119 718 6300	Boucle de réglage			1
10	4119 718 6310	Boucle de réglage			2
12	4119 718 7400	Plaque de protection			1
13	4147 710 6900	Mousqueton			1

N°	Code article	Désignation	*	**	***
14	9408 021 4530	Rivet, partie à riveter 4x8x6			
15	9409 021 4420	Rivet, partie tête 4x8			
16	4119 710 9012	Harnais	[8, 17 - 19]		1
	0000 930 2241	Sangle 25 mm x 10 m	(A,B)		1
18	4119 718 6320	Boucle de réglage			1
19	4119 710 6900	Mousqueten			1
20	0000 884 0307	Lunettes de protection			1
21	0000 891 0810	Pochette à outils	(B)		1
22	0783 830 2000	Tube de pâte d'étanchéité Dirko HT rouge	(B)		1

* (A) non illustré
(B) uniquement accessoire optionnel
(C) n'est plus livrable départ usine
(D) n'est pas livrable séparément
[..] y compris Fig. No.

** (02.2003) Open informations techniques
>xxx xxx xxxx] Pièce à utiliser jusqu'au n° de série
[xxxx xxx xxxx> Pièce à utiliser à partir du n° de série

*** Nombre de pièces(s) utilisée(s) lors de la production

**** Prix de vente unitaire brut hors taxes
Voir conditions générales de vente dans la rubrique 'Téléchargement'

FS 94 C-E
Sélection: Poignée à deux mains

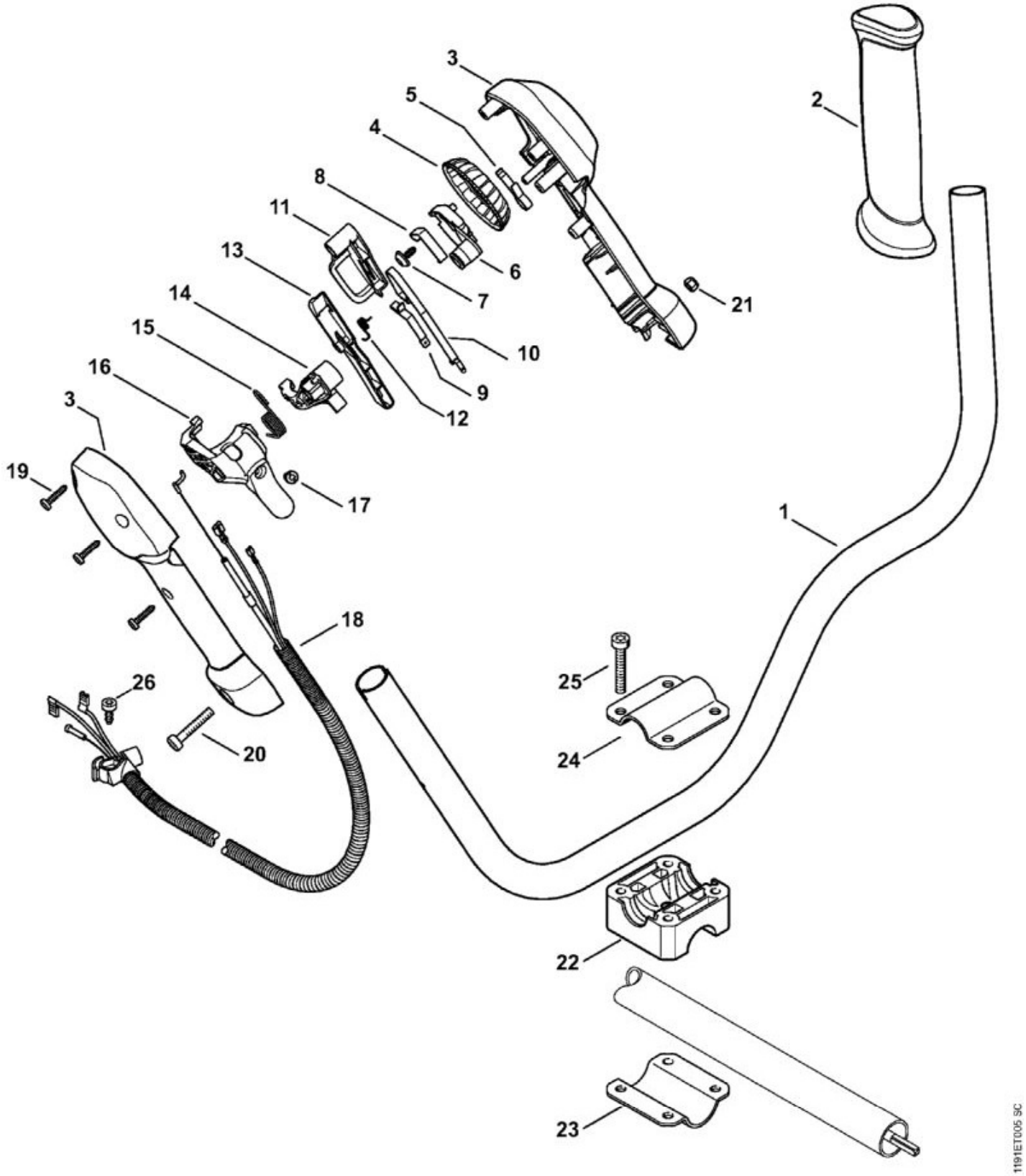

N°	Code article	Désignation	*	**	***
1	4144 790 1701	Poignée tubulaire	[2]		1

N°	Code article	Désignation	*	**	***
2	4147 791 0302	Poignée			1
	4149 790 1302	Poignée de commande	[3 - 21]		1
3	4149 790 1102	Monture de poignée			1
4	4149 798 2100	Pièce de réglage			1
5	4149 791 3102	Ressort			1
6	4149 182 2802	Levier			1
7	9104 003 2962	Vis Parker P4x10			1
8	4149 791 3101	Ressort			1
9	4149 442 1600	Ressort de connexion			1
10	4149 442 1601	Ressort de connexion			1
11	4149 182 2801	Levier			1
12	4128 182 4501	Ressort coudé			1
13	4149 182 0800	Levier d'arrêt			1
14	4149 182 2800	Levier			1
15	4149 182 4500	Ressort coudé			1
16	4149 182 1000	Manette des gaz			1
17	9074 478 2967	Vis cylindrique IS-P4x10			1
18	4149 180 1100	Câble de commande des gaz			1
19	9074 478 3025	Vis cylindrique IS-P4x16			3
20	9022 346 1070	Vis cylindrique IS-M5x30			1
21	9214 320 0700	Écrou de sécurité M5			1
22	4137 791 6800	Pièce de serrage			1
23	4130 791 0606	Monture de serrage			1
24	4137 791 0900	Monture de serrage			1
25	9022 341 1380	Vis cylindrique IS-M6x35			4
26	9075 478 4095	Vis cylindrique IS-D5x12			1

* (A) non illustré
(B) uniquement accessoire optionnel
(C) n'est plus livrable départ usine
(D) n'est pas livrable séparément
[..] y compris Fig. No.

** (02.2003) Open informations techniques
>xxx xxx xxxx] Pièce à utiliser jusqu'au n° de série
[xxxx xxx xxxx> Pièce à utiliser à partir du n° de série

*** Nombre de pièces(s) utilisée(s) lors de la production

**** Prix de vente unitaire brut hors taxes
Voir conditions générales de vente dans la rubrique 'Téléchargement'

FS 94 C-E
Sélection: Réducteur, Capot protecteur

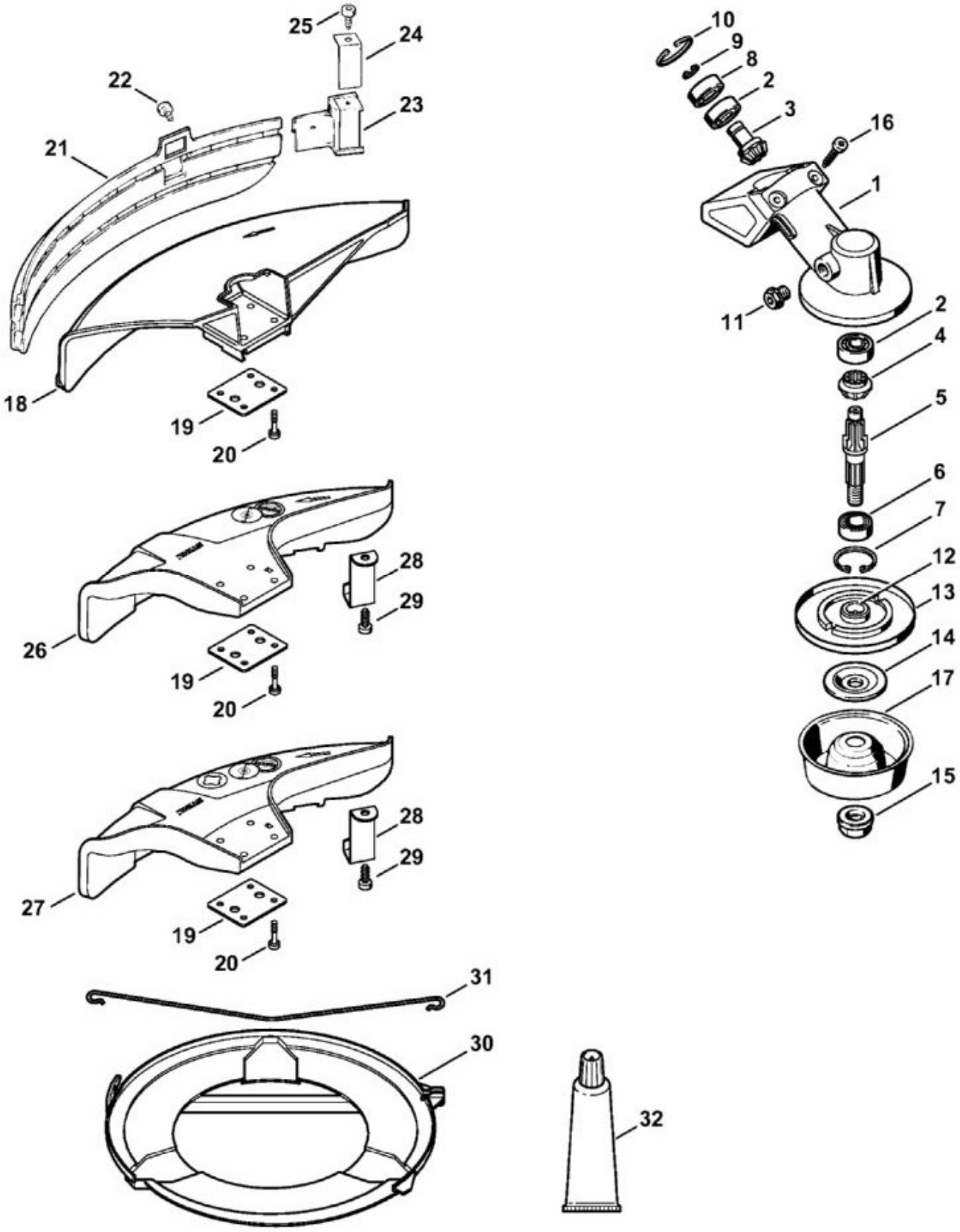

N°	Code article	Désignation	*	**	***
	4137 640 0100	Réducteur	[1 - 16]		1

N°	Code article	Désignation	*	**	***
1	4130 641 0305	Carter de réducteur			1
2	9503 003 9850	Roulement rainuré à billes 609			2
	4130 640 7301	Jeu de pignons	[3, 4]		1
5	4130 642 0601	Arbre de sortie			1
6	9503 003 5190	Roulement rainuré à billes 6001-2RS			1
7	9456 621 3100	Circlip 28x1,2			1
8	9503 003 9853	Roulement rainuré à billes 609-2Z			1
9	9455 621 0750	Circlip 9x1			1
10	9456 621 2660	Circlip 24x1,2			1
11	4119 713 6500	Bouchon fileté			1
12	4137 710 3800	Disque de pression	[13]		1
14	4130 713 1600	Rondelle de pression			1
15	4126 642 7600	Écrou à embase M10x1 à gauche			1
16	9075 478 4159	Vis cylindrique IS-D5x24			2
17	4126 713 3100	Disque porteur			1
	4119 007 1027	Jeu de pièces de capot protecteur	[18 - 25]		1
18	4119 710 8103	Capot protecteur	[19, 20]		1
19	0000 716 3101	Cale			1
20	9022 373 1025	Vis cylindrique IS-M5x23			4
21	4119 716 3203	Tablier			1
22	9074 478 4125	Vis cylindrique IS 5x14			1
23	4119 710 6000	Couteau	[24, 25]		1
24	4118 713 4105	Couteau			1
25	9074 478 4125	Vis cylindrique IS 5x14			1
26	4133 007 1007	Jeu de capot protecteur	[19, 20, 28, 29]		1
28	4133 713 4110	Couteau			1
29	9074 478 4405	Vis cylindrique IS-P6x14			1
30	4119 790 3906	Protecteur de transport Ø 255	[31]		1
31	4119 792 4305	Bride de fixation			1
32	0781 120 1117	Graisse de réducteur 80 g	(B)		1

* (A) non illustré
(B) uniquement accessoire optionnel
(C) n'est plus livrable départ usine
(D) n'est pas livrable séparément
[..] y compris Fig. No.

** (02.2003) Open informations techniques
>xxx xxx xxxx] Pièce à utiliser jusqu'au n° de série
[xxxx xxx xxxx> Pièce à utiliser à partir du n° de série

*** Nombre de pièces(s) utilisée(s) lors de la production

**** Prix de vente unitaire brut hors taxes
Voir conditions générales de vente dans la rubrique 'Téléchargement'

FS 94 C-E
Sélection: Réservoir d'essence

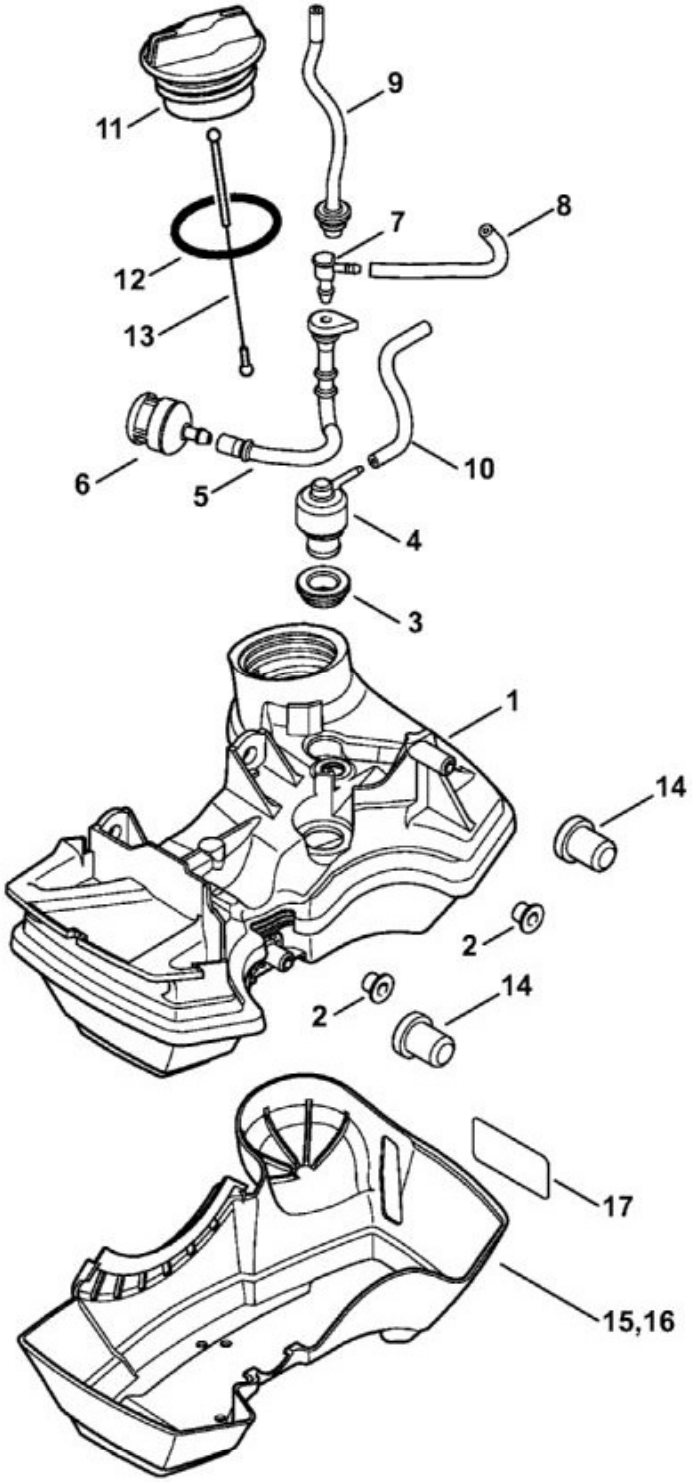

1191ET001 SC

N°	Code article	Désignation	*	**	***
1	4149 350 0401	Réservoir d'essence	[1 - 13]		1

N°	Code article	Désignation	*	**	***
2	9991 003 5087	Douille 7,5x6,8			2
3	4223 353 9201	Douille			1
4	4149 350 5800	Aération de réservoir			1
5	4149 358 0800	Tuyau			1
6	0000 350 3503	Crépine d'aspiration			1
7	4242 353 2600	Raccord en équerre			1
	0000 937 5006	Tuyau 2,2x5,4 mm x 1 m, R5	(A,B)		1
9	4149 937 5000	Tuyau 105 mm			1
	0000 930 2802	Tuyau 2,2x5,4 mm x 1 m, R1	(A,B)		1
11	0000 350 0527	Bouchon de réservoir	[12, 13]		1
12	9645 951 3890	Joint torique 35x3-FPM 80			1
13	0000 350 0900	Corde			1
14	4180 352 8100	Pièce intercalaire			2

* (A) non illustré
(B) uniquement accessoire optionnel
(C) n'est plus livrable départ usine
(D) n'est pas livrable séparément
[..] y compris Fig. No.

** (02.2003) Open informations techniques
>xxx xxx xxxx] Pièce à utiliser jusqu'au n° de série
[xxxx xxx xxxx> Pièce à utiliser à partir du n° de série

*** Nombre de pièces(s) utilisée(s) lors de la production

**** Prix de vente unitaire brut hors taxes
Voir conditions générales de vente dans la rubrique 'Téléchargement'

FS 94 C-E
Sélection: Silencieux, Capot, Dispositif d'allumage

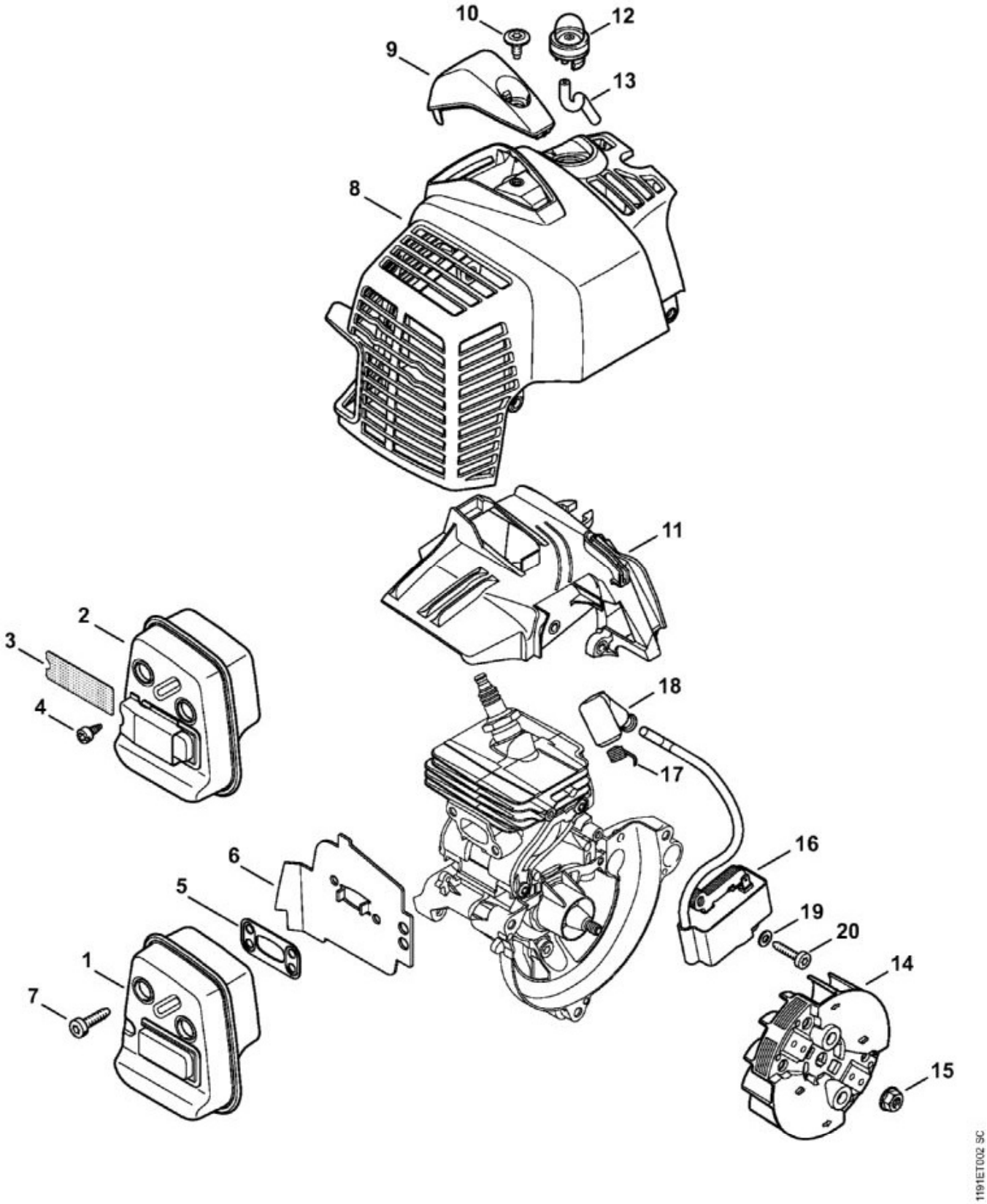

N°	Code article	Désignation	*	**	***
1	4149 140 0600	Silencieux			1

N°	Code article	Désignation	*	**	***
5	4149 149 0600	Joint de silencieux			1
6	4149 141 3201	Tôle de refroidissement			1
7	9075 478 4136	Vis cylindrique IS-D5x20			2
8	4149 080 1600	Capot			1
9	4149 080 0400	Recouvrement	[10]		1
10	0000 951 1110	Vis M5x12			1
11	4149 080 0901	Capot de canalisation d'air			1
12	0000 350 6201	Pompe à carburant			1
	0000 930 2802	Tuyau 2,2x5,4 mm x 1 m, R1	(A,B)		1
14	4149 400 1200	Rotor			1
15	9220 260 0900	Écrou à six pans M6			1
16	4149 400 1301	Module d'allumage	[17, 18]		1
17	0000 998 0604	Ressort coudé			1
18	0000 405 1007	Contact de câble d'allumage			1
19	9291 021 0100	Rondelle 4,3			2
20	9075 478 3022	Vis cylindrique IS-D4x20			2
	4149 007 1600	Jeu de joints	[5](B)		1

* (A) non illustré
(B) uniquement accessoire optionnel
(C) n'est plus livrable départ usine
(D) n'est pas livrable séparément
[..] y compris Fig. No.

** (02.2003) Open informations techniques
>xxx xxx xxxx] Pièce à utiliser jusqu'au n° de série
[xxxx xxx xxxx> Pièce à utiliser à partir du n° de série

*** Nombre de pièces(s) utilisée(s) lors de la production

**** Prix de vente unitaire brut hors taxes
Voir conditions générales de vente dans la rubrique 'Téléchargement'

FS 94 C-E
Sélection: Tube complet

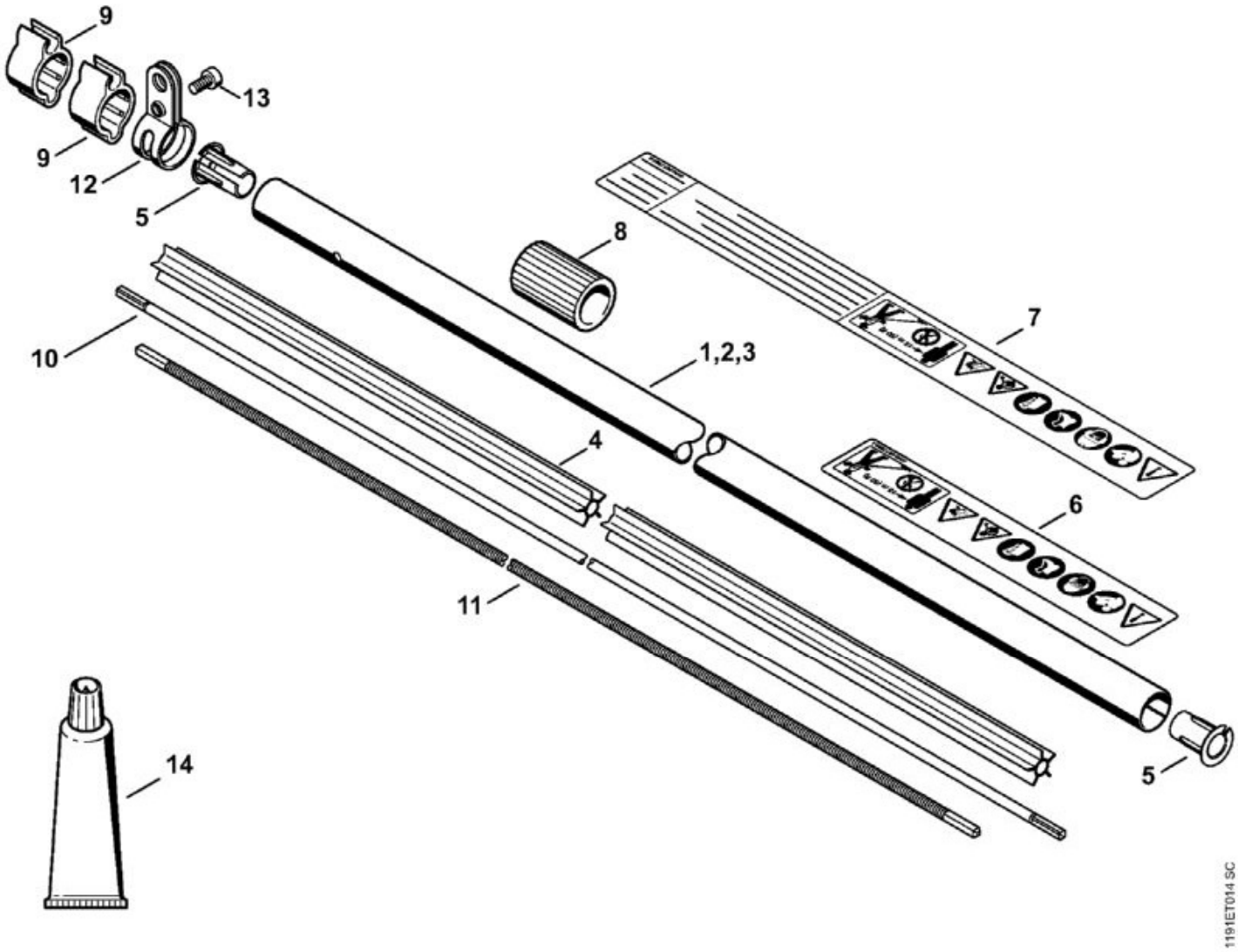

N°	Code article	Désignation	*	**	***
1	4149 710 7113	Tube complet Ø 25,4 mm	[4 - 6]		1
4	4149 711 7302	Fourreau 1422 mm			1
5	4140 711 2100	Bouchon			2
6	0000 967 7253	Pictogramme d'avertissement FS			1
9	4119 182 2110	Support			2
10	4149 711 3203	Arbre d'entraînement			1
12	4140 007 1006	Jeu de collier de serrage	[13]		1
13	9022 341 1270	Vis cylindrique IS-M6x14			1
14	0781 120 1117	Graisse de réducteur 80 g	(B)		1

* (A) non illustré
(B) uniquement accessoire optionnel
(C) n'est plus livrable départ usine

(D) n'est pas livrable séparément
[..] y compris Fig. No.

**	(02.2003)	Open informations techniques
	>xxx xxx xxxx]	Pièce à utiliser jusqu'au n° de série
	[xxxx xxx xxxx>	Pièce à utiliser à partir du n° de série

*** Nombre de pièces(s) utilisée(s) lors de la production

**** Prix de vente unitaire brut hors taxes
Voir conditions générales de vente dans la rubrique 'Téléchargement'